ПРОТОЧКА КАНАВОК • ОТРЕЗКА • ФРЕЗЕРОВАНИЕ КАНАВОК • ДОЛБЛЕНИЕ ПАЗОВ • ФРЕЗЕРОВАНИЕ
СВЕРЛЕНИЕ • РАЗВЕРТЫВАНИЕ ОТВЕРСТИЙ

Обработка канавок
Grooving

2020

HORN

GROOVING • PARTING OFF • GROOVE MILLING • BROACHING • PROFILE MILLING • DRILLING • REAMING

Новые каталоги HORN - масштабы вашей производительности.

Наши инструменты предлагают вам все, от отдельных деталей до серийного производства, как для стандартных, так и для специальных применений,
быстрые, экономичные и высококачественные решения.
Теперь мы добавили в наши новые каталоги мир нашей обработки резанием стандартными инструментами.

- Обработка канавок
- Система Supermini и Mini для мелкоразмерной обработки
- Модульная оснастка
- Сверхтвердые режущие материалы
- Фрезерные системы
- Сверление и развертывание отверстий
- Твердосплавные концевые фрезы
- Токарная обработка с Boehlerit
- Фрезерование с Boehlerit

В каждом каталоге классификация по рабочим операциям в зависимости от типа продукции облегчит вам оперативный поиск изделий, описанных в соответствии с заказом. При выборе индивидуальных параметров резания в помощь приводятся многочисленные таблицы с проверенными на практике эмпирическими значениями.

Lothar Horn	Markus Horn	Matthias Rommel
управляющий директор	управляющий директор	управляющий директор
Paul Horn GmbH	Paul Horn GmbH	Paul Horn GmbH

New catalogues from HORN - benchmarks for productivity

Our tools provide you with fast, economical, high quality solutions, from single part to series production, for standard or special applications.
Our complete range of standard tools is summarised in the new catalogues

- Grooving
- Supermini & Mini Internal Machining
- Modular Holder Systems
- Ultra Hard Cutting Materials
- Milling Systems
- Drilling / Reaming
- Solid Carbide Mills
- Milling Catalogue Boehlerit
- Turning Catalogue Boehlerit

In each catalogue, the breakdown into the type of cutting process makes it easier for you to quickly find the products described. When choosing the individual cutting parameters, you will find numerous tables with proven empirical values.

Lothar Horn	Markus Horn	Matthias Rommel
Managing Director	Managing Director	Managing Director
Paul Horn GmbH	Paul Horn GmbH	Paul Horn GmbH

Содержание / Index

A Система 100 / 101

B Система 117

C Система 119 / 123 / 223

D Система 209

E Система 216

F Система 217

G Система 224

H Система 229 / 259

I Система 231

J Система 262

K Система 264

L Система 274

M Система 34T

Содержание / Index

N **Система 312**

O **Система 315**

P **Система 316**

Q **Система 64T**

R **Инструменты для токарных станков швейцарского типа**
Tools for Swiss Type Machines

S **Обработка торцевых канавок**
Face Grooving

T **Отрезка**
Parting Off

U **Технические рекомендации**
Technical Instructions

V **Долбление**
Broaching

W **Дополнительные принадлежности**
Additional Equipment

Система	15 25A	100	101	117	119	123	209	216	217	223	224
Внутренняя обработка											
Диаметр отверстия-Ø	15 - 50				≥ 16	≥ 16	≥ 16	≥ 20	≥ 20	≥ 18	≥ 28
Ширина канавки	2 - 4				2 - 3	2 - 3	2 - 3	2 - 6	0,5 - 5,3	1,2 - 3	2 - 6
Обработка канавки					•	•	•	•	•	•	•
Точение					•		•	•		•	•
Резьба											•
Профильное точение							•	•		•	•
Торцевая канавка	•										
Наружная обработка											
Глубина канавки	≤ 25	≤ 55	≤ 13	≤ 10		≤ 25			≤ 4,7	≤ 11	≤ 32,5
Ширина канавки	2 - 4	2 - 16	1,2-1,6	10 - 45		2 - 3			0,5 - 5,3	1,2 - 3	2 - 6
Обработка канавки		•	•			•			•	•	•
Точение		•								•	•
Отрезка		•	•							•	•
Резьба											•
Профильное точение				•					•		•
Торцевая канавка	•										•
Глава	S	A	A	B	C	C	D	E	F	C	G

Специальный инструмент по запросу
Special tools upon request

Размеры в мм
Dimensions in mm

Система	229 259	231	262	264	274	34T	312	315	316	64T
Внутренняя обработка										
Диаметр отверстия-Ø	≥ 38	≥ 75					≥ 46	≥ 43		
Ширина канавки	2,5 - 10	2,5 - 10					0,5 - 6,3	0,5 - 8		
Обработка канавки	•	•					•	•		
Точение	•							•		
Резьба	•	•						•		
Профильное точение	•							•		
Торцевая канавка										
Наружная обработка										
Глубина канавки	≤ 25	≤ 11	≤ 7,5	≤ 16	≤ 6	≤ 6,5	≤ 8	≤ 6	≤ 8	≤ 5,5
Ширина канавки	2,5 - 10	2,5 - 10	0,025 - 6	1,5 - 3	0,5 - 7	2 - 5	0,5 - 6,3	0,5 - 8	1,5 - 3	0,5 - 3,15
Обработка канавки	•	•	•	•	•	•	•	•	•	•
Точение	•		•	•	•	•	•	•	•	•
Отрезка	•		•	•	•	•	•	•	•	•
Резьба	•	•		•	•			•		
Профильное точение	•							•		
Торцевая канавка	•	•					•	•		
Глава	H	I	J	K	L	M	N	O	P	Q

Специальный инструмент по запросу
Special tools upon request

Размеры в мм
Dimensions in mm

Система 100 / 101

Система 100
t_{max} = ≤ 55 mm

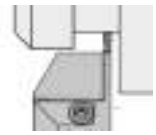

Система 101
t_{max} = ≤ 13 mm

Державка
Toolholder
H100

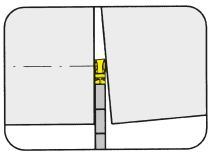

Страница/Page
A3-A5

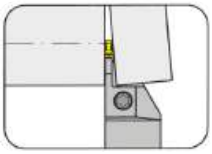

Страница/Page
A6-A12, A14, A24-A25

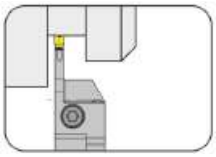

Страница/Page
A13, A15-A16

Державка
Toolholder
H101

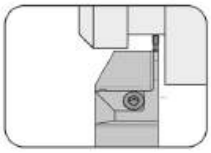

Страница/Page
A28

Кассета
Cassette
NK100

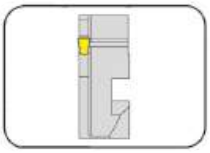

Страница/Page
A17

Пластина
Insert
S100/S101

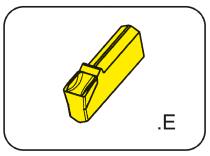

Страница/Page
A18

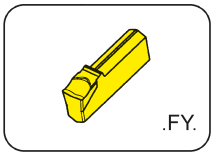

Страница/Page
A21

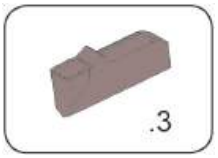

Страница/Page
A29

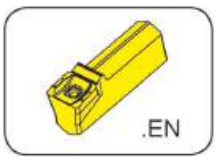

Страница/Page
A19, A26

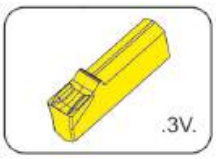

Страница/Page
A22, A27

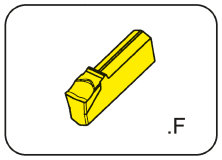

Страница/Page
A20

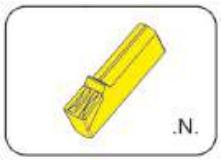

Страница/Page
A23

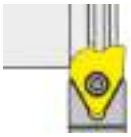

t_{max} = ≤ 10 mm
w = 10 - 45 mm

Державка
Toolholder
H117

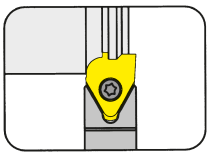

Страница/Page
B3-B4, B6, B8

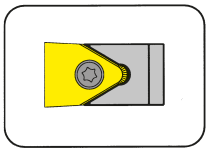

Страница/Page
B10

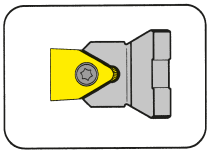

Страница/Page
B11

Пластина
Insert
S117

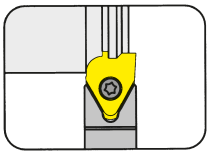

Страница/Page
B5, B7

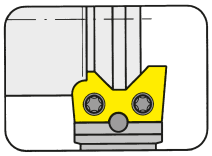

Страница/Page
B9

Система 119/123/223

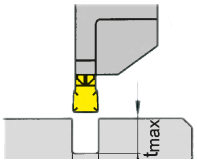

w = 1,1 - 3 mm
t_{max} = 10 mm

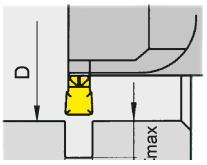

w = 1,1 - 3 mm
t_{max} = 6,3 mm
D ≥ 16 mm

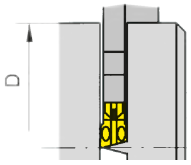

w = 2 - 3 mm
D_{max} ≤ 50 mm

Державка
Toolholder
H223/B119/B223

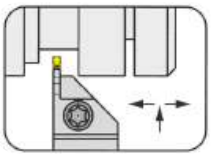

Страница/Page
C3

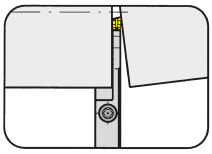

Страница/Page
C4

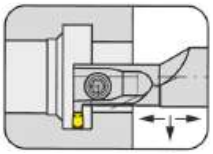

Страница/Page
C6-C8

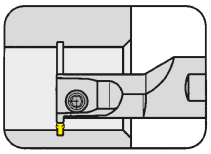

Страница/Page
C9

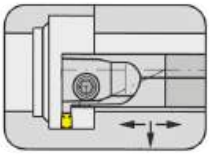

Страница/Page
C10

Картридж
Cartridge
E223

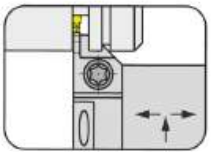

Страница/Page
C5

Базовая державка
Basic toolholder
B223

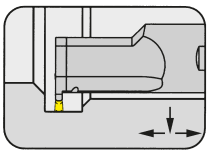

Страница/Page
C11

Кассета
Cassette
BK223

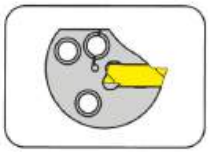

Страница/Page
C12

Пластина
Insert
S119/S223/S123

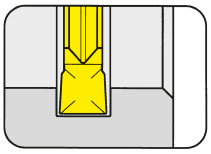

Страница/Page
C13, C16

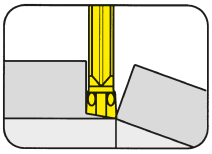

Страница/Page
C14-C15, C20-C21

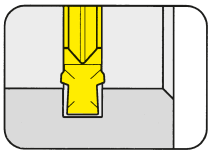

Страница/Page
C17

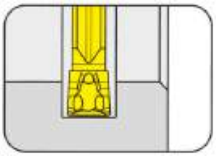

Страница/Page
C18

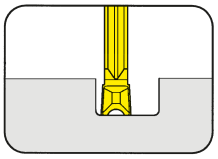

Страница/Page
C19

w = 2 - 3 mm
$a_{p\,max}$ = 1 mm

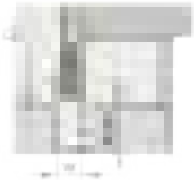

w = 2 - 3 mm
t_{max} = 5 mm
D ≥ 16 mm

Державка
Toolholder
B209

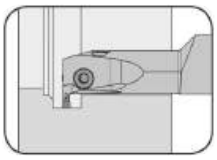

Страница/Page
D3

Сменная пластина
Indexable insert
S209

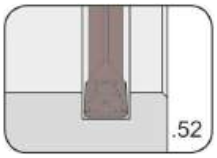

Страница/Page
D4

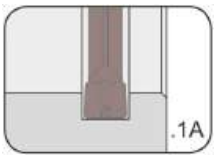

Страница/Page
D5

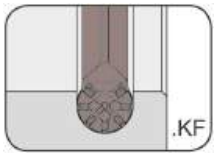

Страница/Page
D6

D

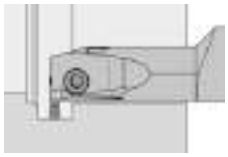

D_{min} = 20 mm
t_{max} = 7,5 mm

Державка
Toolholder
B216

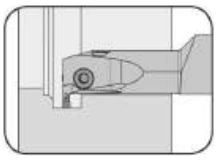

Страница/Page
E3

Сменная пластина
Indexable insert
S216

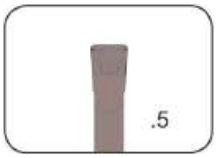

Страница/Page
E4

Страница/Page
E5

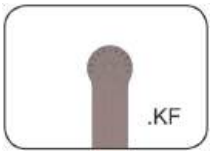

Страница/Page
E6

E

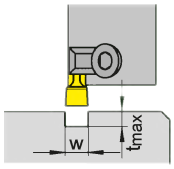

w = 0,5 - 5,3 mm
t_{max} = 4 mm

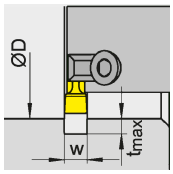

w = 0,5 - 5,3 mm
t_{max} = 4,7 mm
D ≥ 20 mm

Державка
Toolholder
240/248/230/233/
234/235/245

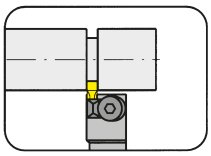

Страница/Page
F3-F5

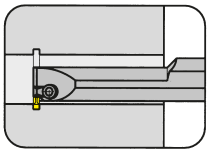

Страница/Page
F6

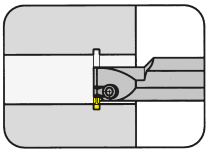

Страница/Page
F7

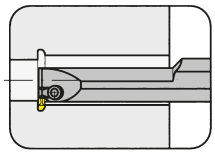

Страница/Page
F8

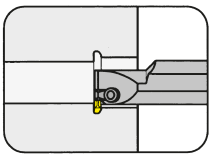

Страница/Page
F9

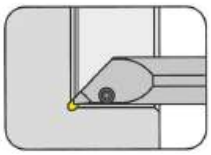

Страница/Page
F10

Сменная пластина
Indexable insert
217

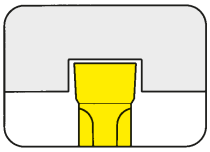

Страница/Page
F11

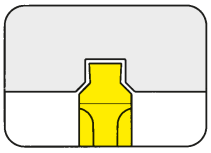

Страница/Page
F12

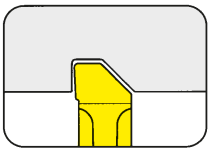

Страница/Page
F13

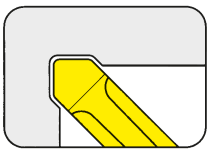

Страница/Page
F14

Страница/Page
F15

Картридж
Cartridge
232

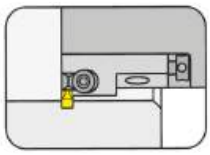

Страница/Page
F16

F

w = 2 - 6 mm
t_{max} = 18 mm

w = 3 - 6 mm
a_{pmax} = 4 mm

w = 2 - 6 mm
t_{max} = 13 mm
D ≥ 28 mm

w = 2 - 6 mm
D = 56 mm
t_{max} = 18 mm

Державка
Toolholder
H224/B224/224

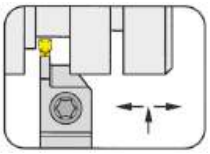

Страница / Page
G3-G10,G12-G17

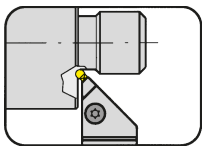

Страница / Page
G18

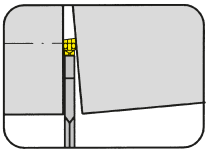

Страница / Page
G19, G22-G23

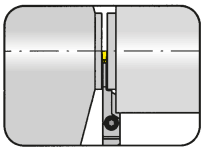

Страница / Page
G11, G20-G21

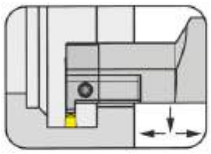

Страница / Page
G24-G28

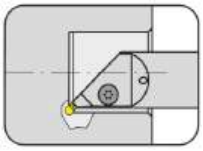

Страница / Page
G30-G31

Кассета
Cassette
BK224

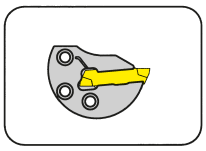

Страница / Page
G27

Пластина
Inserts
S224/S124/224/NS224

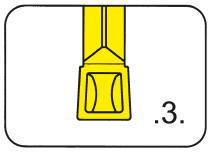

Страница / Page
G32-G33

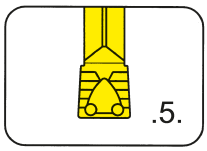

Страница / Page
G34-G35

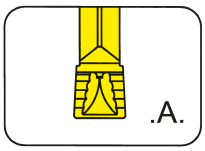

Страница / Page
G36-G37

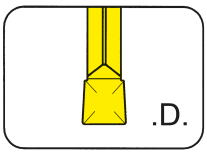

Страница / Page
G38-G39

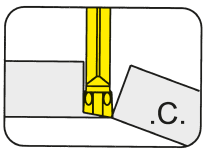

Страница / Page
G40-G41

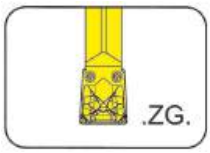

Страница / Page
G42

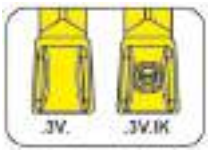

Страница / Page
G43,G55

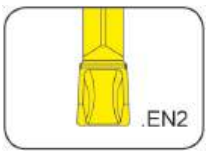

Страница / Page
G44

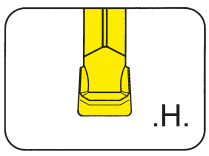

Страница / Page
G45

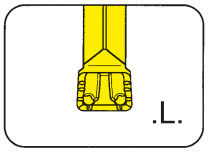

Страница / Page
G46-G47

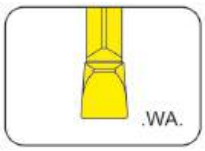

Страница / Page
G48

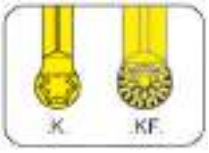

Страница / Page
G49-G50

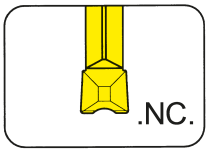

Страница / Page
G51

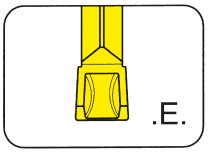

Страница / Page
G52

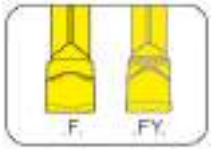

Страница / Page
G53-G54

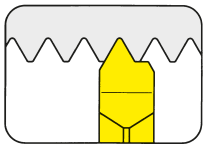

Страница / Page
G56-G57

G

Система 229/259

w = 2,5 - 10 mm
t_{max} = 25 mm

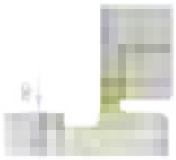

w = 3 - 6 mm
a_p ≤ 4 mm

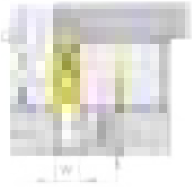

w = 3 - 10 mm
t_{max} = 15 mm
D ≥ 38 mm

w = 3 - 4 mm
t_{max} = 25 mm

Обработка канавок (наружная)
Grooving (external)

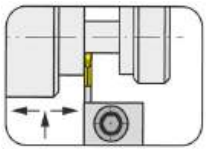

Страница/Page H2-H14,H16

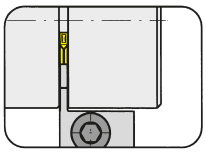

Страница/Page H15,H17

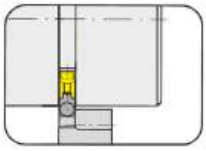

Страница/Page H18

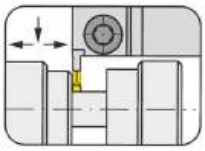

Страница/Page H19-H20

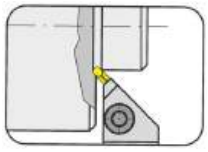

Страница/Page H21

Обработка канавок (внутренняя)
Grooving (internal)

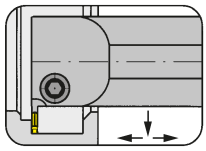

Страница/Page H22-H29

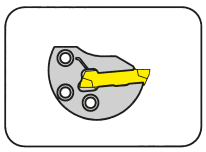

Страница/Page H30

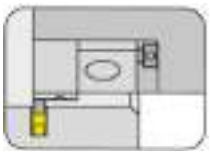

Страница/Page H31

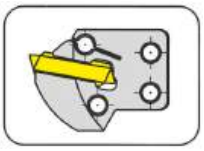

Страница/Page H32

Сменная пластина
Indexable inserts
S229

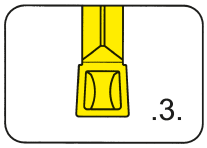

Страница/Page H34-H35

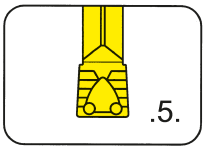

Страница/Page H36-H37

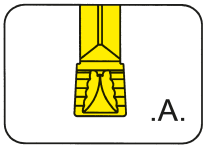

Страница/Page H38-H39

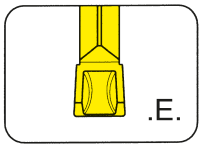

Страница/Page H40

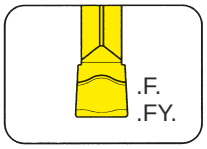

Страница/Page H41-H42

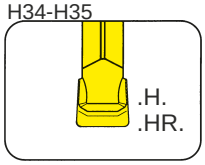

Страница/Page H43-H44

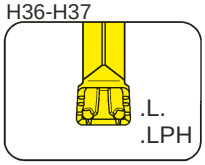

Страница/Page H45-H46

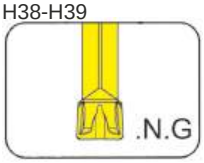

Страница/Page H47

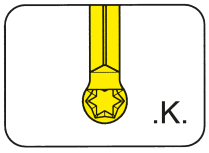

Страница/Page H48-H49

Сменная пластина
Indexable inserts
229

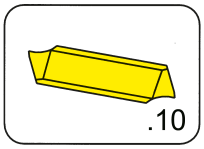

Страница/Page H50-H51

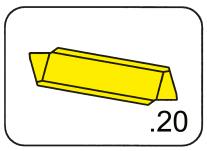

Страница/Page H52-H53

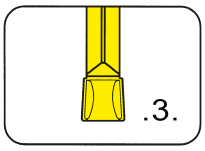

Страница/Page H54-H55

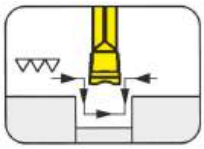

Страница/Page H56-H57

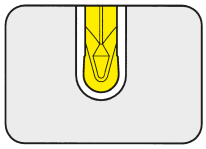

Страница/Page H58

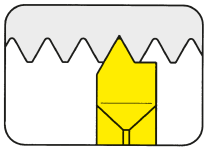

Страница/Page H59-H61

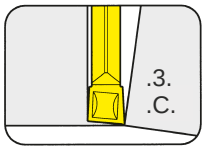

Страница/Page H62-H64

Державка
Toolholder
H259

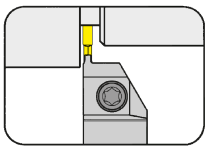

Страница/Page H65

Сменная пластина
Indexable inserts
259

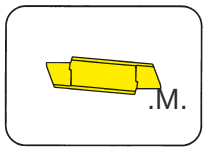

Страница/Page H66

H

Система 231

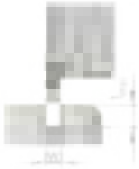

w = 2,5 - 10 mm
t_{max} = 11 mm

w = 4 - 10 mm
t_{max} = 5 - 9 mm
D = 75 - 200 mm

w = 3 - 10 mm
t_{max} = 8 mm
$D_{a\ min}$ ≥ 30 mm

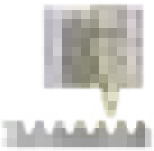

метрическая
трапецеидальная резьба
metric trapezoidal thread

Державка
Toolholder
211/221/228

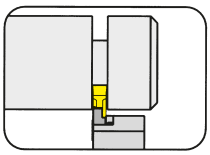

Страница/Page
I3-I4

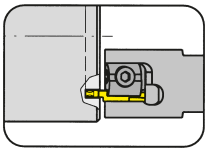

Страница/Page
I11-I12

Картридж
Cartridge
208

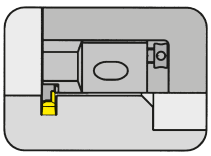

Страница/Page
I5

Сменная пластина
Indexable insert
231

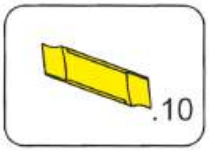

Страница/Page
I7-I8

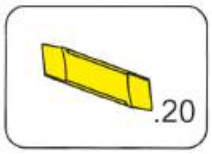

Страница/Page
I9-I10

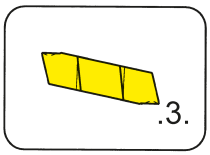

Страница/Page
I13

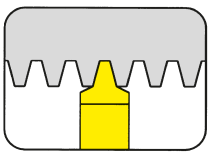

Страница/Page
I14

I

Система 262

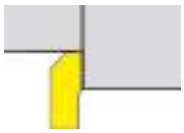

Обработка канавок и боковое точение
Grooving and Side Turning

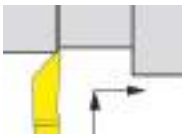

Точение (чистовое)
Copy Turning (Finishing)

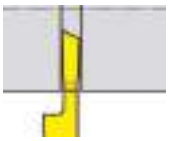

Отрезка
Parting off

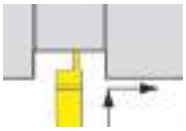

Обработка канавок и обратное точение
Grooving and Back Turning

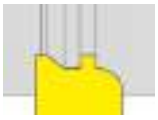

Получистовые пластины
Semi-finished Insert

Державка
Toolholder
262

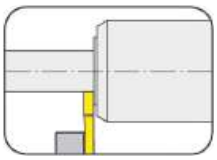

Страница/Page
J3

Сменная пластина
Indexable insert
S262

Страница/Page
J4

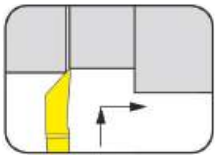

Страница/Page
J5

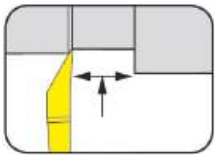

Страница/Page
J6

Страница/Page
J7

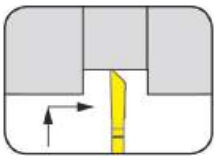

Страница/Page
J8-J9

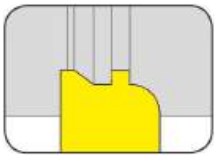

Страница/Page
J10

J

w = 1,5 - 3 mm
t_{max} = 16 mm

w = 1,5 mm
a_p = 2,25 mm

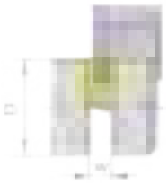

w = 1,5 - 3 mm
D = 20 - 32 mm

Державка
Toolholder
H264

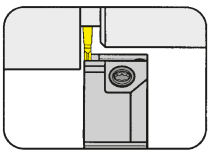

Страница/Page
K3-K6

Сменная пластина
Indexable insert
264

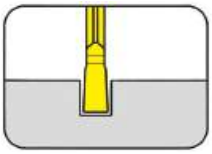

Страница/Page
K7, K9, K11

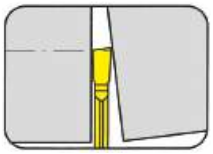

Страница/Page
K8, K10

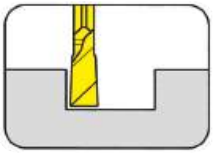

Страница/Page
K12-K13

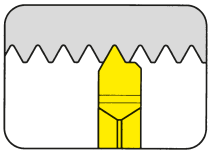

Страница/Page
K14

K

Система 274

w = 0,5 - 7,0 mm
t_{max} = 6,0 mm

w = 0,5 - 2,0 mm
a_p = 6,0 mm

w = 0,8 - 2,0 mm

a_p = 6,0 mm

Неполный профиль/
Partial profile P = 0,24 - 0,4 mm
Полный профиль/
Full profile P = 0,5 - 1,5 mm

Державка
Toolholder
H274/H274...E/
H274...SF/HC274

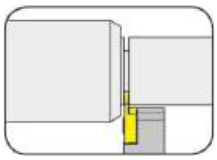

Страница/Page
L3,L6, L29, L46-L47

Страница/Page
L4-L5

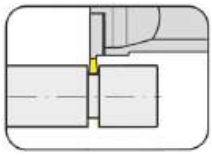

Страница/Page
L8

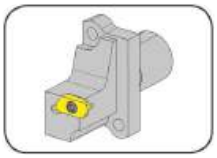

Страница/Page
L9

Сменная пластина
Indexable insert
S274/S274...E/
S274...SF

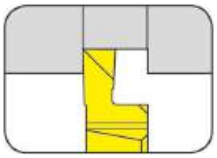

Страница/Page
L13-L14, L30-L31

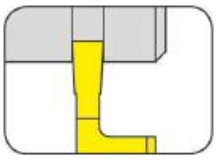

Страница/Page
L15-L17, L32-L34

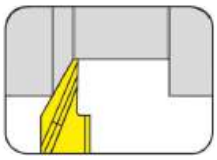

Страница/Page
L18, L35

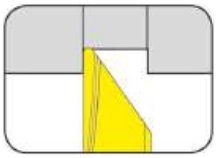

Страница/Page
L19, L36

Державка Graf
Toolholder Graf
974

Страница/Page
L7

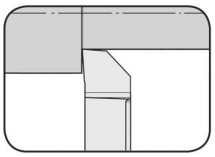

Страница/Page
L48

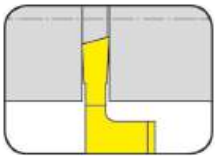

Страница/Page
L20-L25, L37-L42, L51-L52

Картридж
Cartridge
KT274/KTC274

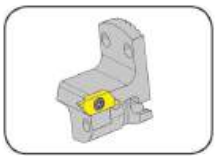

Страница/Page
L10-L11

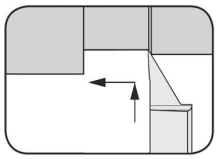

Страница/Page
L49-L50

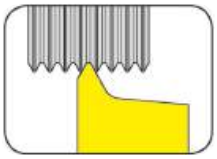

Страница/Page
L26, L43

Картридж Graf
Cartridge Graf
64

Страница/Page
L12

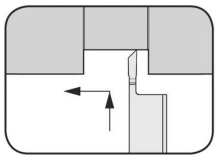

Страница/Page
L53-L54

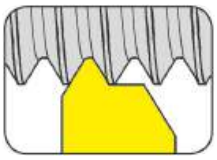

Страница/Page
L27-L28, L44-L45

L

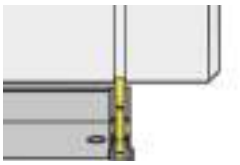

w = 2,0 - 5,0 mm
t_{max} = 6,50 mm

Державка
Toolholder
H34T

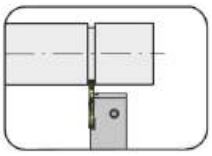

Страница/Page
M3

Сменная пластина
Indexable insert
S34T

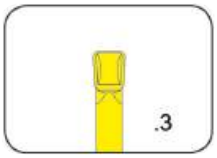

Страница/Page
M4

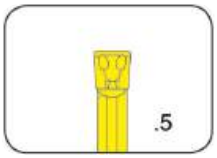

Страница/Page
M5

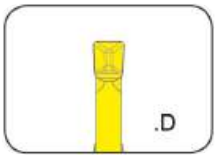

Страница/Page
M6

Система 312

w = 0,5 - 6,3 mm
t_{max} = 8,0 mm

w = 0,5 - 6,3 mm
t_{max} = 5,5 mm
D ≥ 46 mm

w = 0,5 - 6,3 mm
D = 12 mm
t_{max} = 8 mm

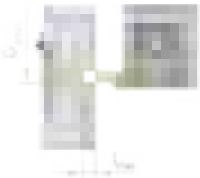

w = 1,5 - 3 mm
t_{max} = 3 mm
D_{amin} = 20 mm

Державка
Toolholder
360/361/369/390/391/368/309/340

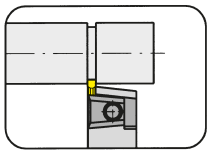

Страница/Page
N4-N8, N18-N19

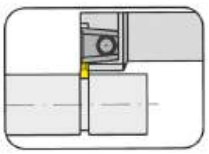

Страница/Page
N13

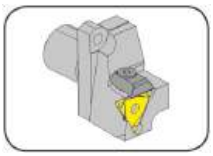

Страница/Page
N14

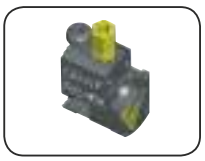

Страница/Page
N15-N16

Страница/Page
N17

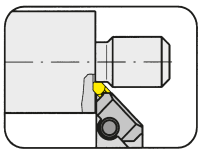

Страница/Page
N20

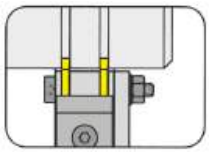

Страница/Page
N21

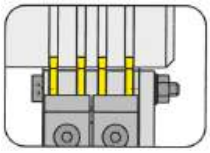

Страница/Page
N22

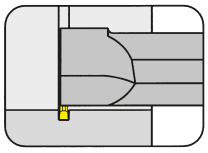

Страница/Page
N23

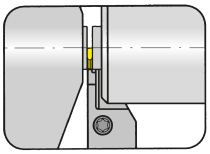

Страница/Page
N9-N12

Сменная пластина
Indexable insert
S312

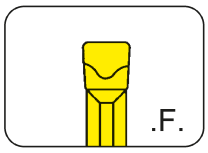

Страница/Page
N24

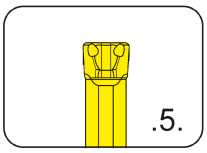

Страница/Page
N25

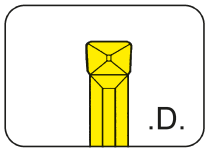

Страница/Page
N26

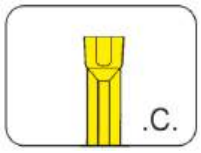

Страница/Page
N27

Сменная пластина
Indexable insert
312

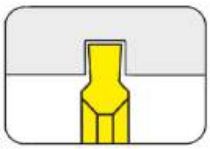

Страница/Page
N28-N32

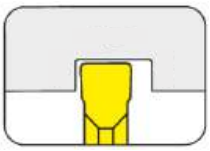

Страница/Page
N33-N34

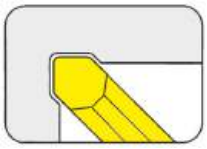

Страница/Page
N35-N36

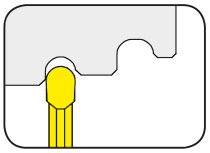

Страница/Page
N37

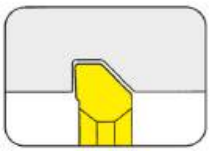

Страница/Page
N38-N39

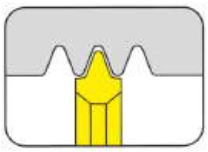

Страница/Page
N40

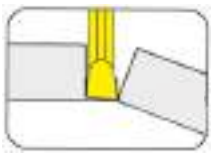

Страница/Page
N41-N44

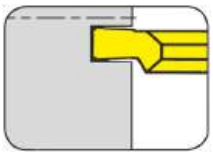

Страница/Page
N45

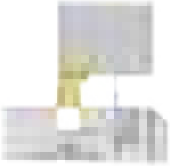

w = 0,5 - 7,5 mm
t_{max} = 5 mm

w = 0,5 - 3,5 mm
t_{max} = 5 mm
D ≥ 43 mm

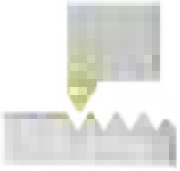

Метрическая наружная резьба
metric external thread

Метрическая внутренняя резьба
metric internal thread

Державка
Toolholder
356/357/333

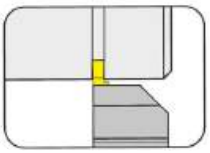

Страница/Page
O3-O6, O9

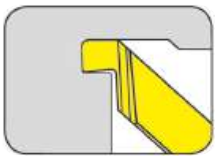

Страница/Page
O18

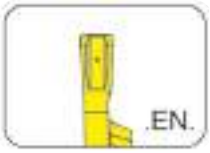

Страница/Page
O28

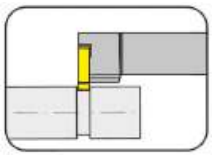

Страница/Page
O7-O8

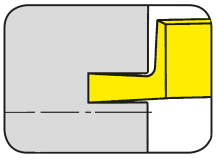

Страница/Page
O19-O20

Страница/Page
O29

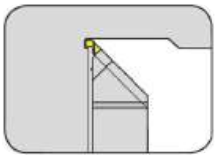

Страница/Page
O10

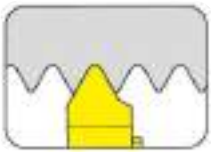

Страница/Page
O21

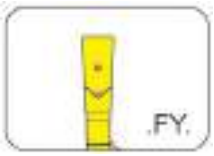

Страница/Page
O30

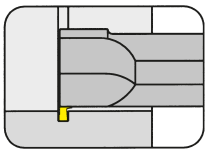

Страница/Page
O11

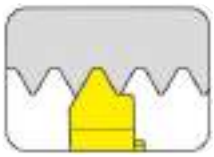

Страница/Page
O22, O25

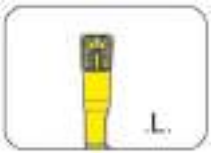

Страница/Page
O31

Картридж
Cartridge
357

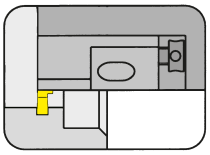

Страница/Page
O12

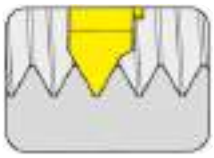

Страница/Page
O23

Сменная пластина
Indexable insert
315/A315/S315

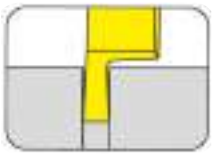

Страница/Page
O14-O16

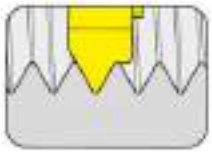

Страница/Page
O24

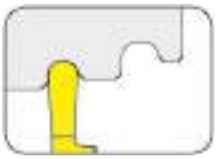

Страница/Page
O17

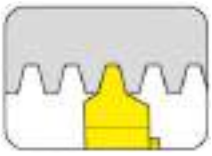

Страница/Page
O26

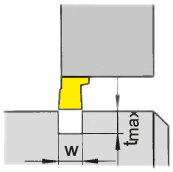

w = 1,5 - 3,0 mm
t_{max} = 8,0 mm

Державка
Toolholder
H316/HC316

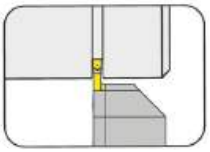

Страница/Page
P3-P4, P10

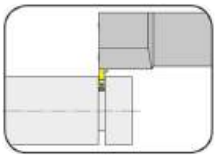

Страница/Page
P5, P11

Кассета
Cassette
NK316

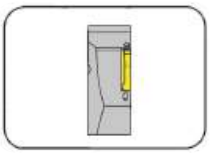

Страница/Page
P6, P12

Сменная пластина
Indexable insert
S316

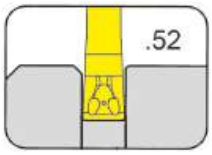

Страница/Page
P7

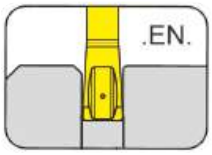

Страница/Page
P8

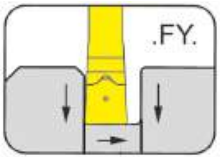

Страница/Page
P9

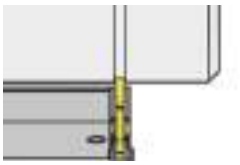

w = 0,5 - 3,0 mm
t_{max} = 5,5 mm

Q

Державка
Toolholder
H64T

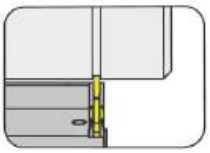

Страница/Page
Q3-Q4

Сменная пластина
Indexable insert
S64T

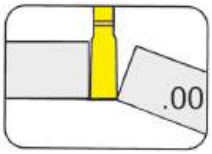

Страница/Page
Q5

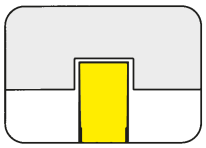

Страница/Page
Q6

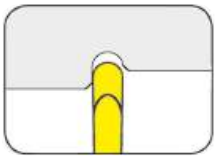

Страница/Page
Q7

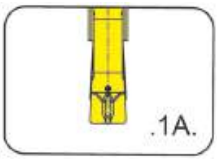

Страница/Page
Q8

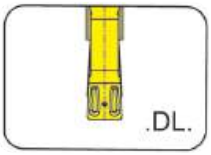

Страница/Page
Q9

100/101

Державка с режущими пластинами

Ширина канавки 1,2 - 16 мм
Глубина канавки до 55 мм

Cutter body with Inserts

Width of groove 1,2 - 16 mm
Depth of groove up to 55 mm

Обработка канавок и отрезка
Grooving and Parting Off

Державка
Toolholder
H100/H101

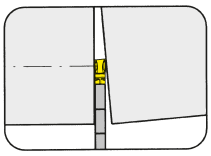

Страница/Page
A3-A5

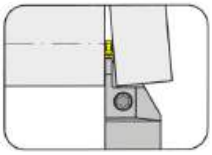

Страница/Page
A6-A12, A14, A24-A25

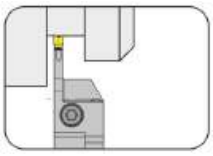

Страница/Page
A13, A15-A16

Державка
Toolholder
H101

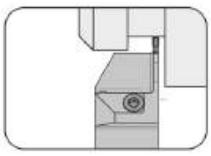

Страница/Page
A28

Кассета
Cassette
NK100

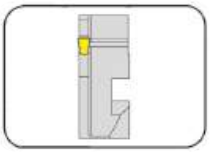

Страница/Page
A17

Пластина
Insert
S100/S101

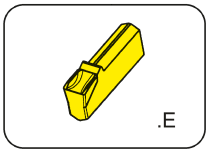

Страница/Page
A18

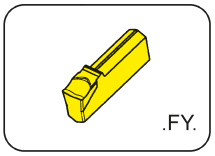

Страница/Page
A21

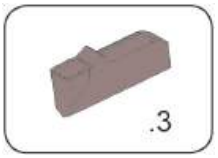

Страница/Page
A29

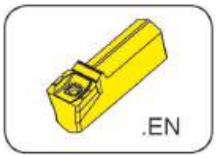

Страница/Page
A19, A26

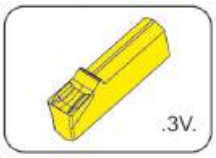

Страница/Page
A22, A27

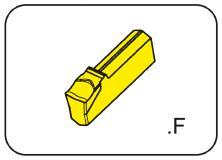

Страница/Page
A20

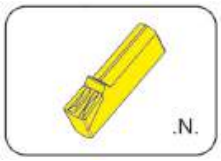

Страница/Page
A23

Обработка канавок и отрезка
Grooving and Parting Off

Державка
Toolholder

H100
с самофиксацией
with self clamping

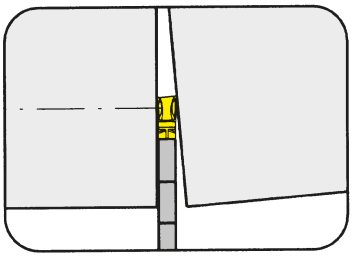

Глубина канавки до	Depth of groove up to	55 mm
Ширина канавки	Width of groove	2-5 mm

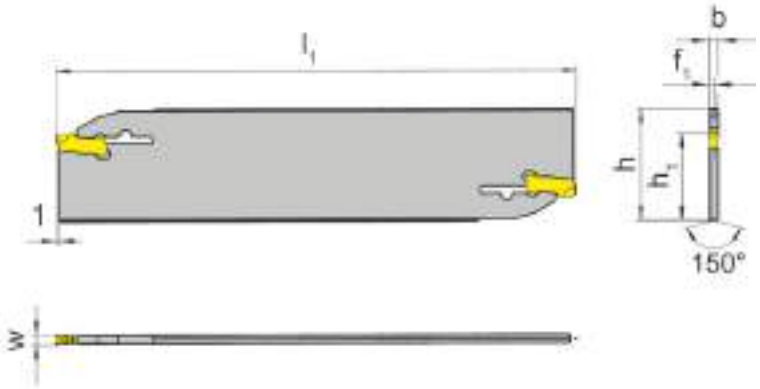

для пластины
for Insert

Тип S100
Type

Обозначение Part number	h	b	l_1	h_1	f_1	t_{max}	Размер Size
H100.2601.01	26	1,5	110	21,4	0,75	25,0	01
H100.3201.01	32	1,5	150	24,8	0,75	25,0	01
H100.2602.02	26	1,9	110	21,4	0,95	37,5	02
H100.3202.02	32	1,9	150	24,8	0,95	50,0	02
H100.2603.03	26	2,3	110	21,4	1,15	37,5	03
H100.3203.03	32	2,3	150	24,8	1,15	50,0	03
H100.2604.04	26	3,1	110	21,8	1,65	40,0	04
H100.3204.04	32	3,1	160	24,8	1,65	55,0	04
H100.3205.05	32	3,9	160	24,8	2,00	55,0	05

Другие размеры - по запросу.
Further sizes upon request

Размер w - смотрите пластины
w see inserts

Размеры указаны в мм.
Dimensions in mm

Примечание:
Гаечный ключ P39L заказывается отдельно!
Note:
Wrench **P39L** ist not combined with blade - separate order required!

Обработка канавок и отрезка
Grooving and Parting Off

Державка
Toolholder

H100

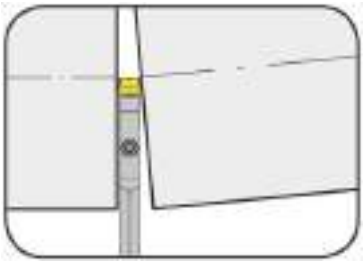

Ширина канавки	Width of groove	8-12 mm

для пластины
for Insert

Тип S100
Type

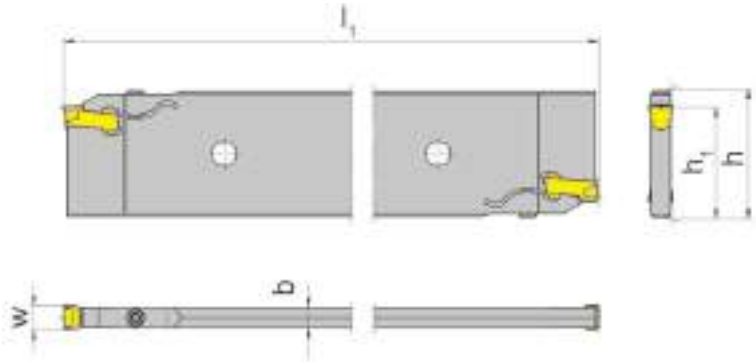

Обозначение Part number	h	b	l_1	h_1	Ширина канавки Width of groove
H100.5208.26.08	52,6	7,4	260	45	8
H100.5210.26.10	52,6	8,2	260	45	10
H100.5212.26.12	52,6	10,4	260	45	12

Другие размеры - по запросу.
Further sizes upon request

Размеры указаны в мм.
Dimensions in mm

Момент затяжки винтов см. Технические рекомендации.
For torque specification of the screw, please see Technical Instructions.

Запасные части
Spare Parts

Державка Toolholder	Зажимной винт Clamping Screw	Ключ Тип TORX PLUS® TORX PLUS® Wrench
H100...	**5.13 T20P**	**T20PQ**

Обработка канавок и отрезка
Grooving and Parting Off

Державка
Toolholder

H100
с самофиксацией
with self clamping

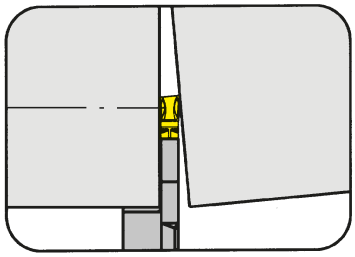

Глубина канавки до	Depth of groove up to	34 mm
Ширина канавки	Width of groove	2-4 mm

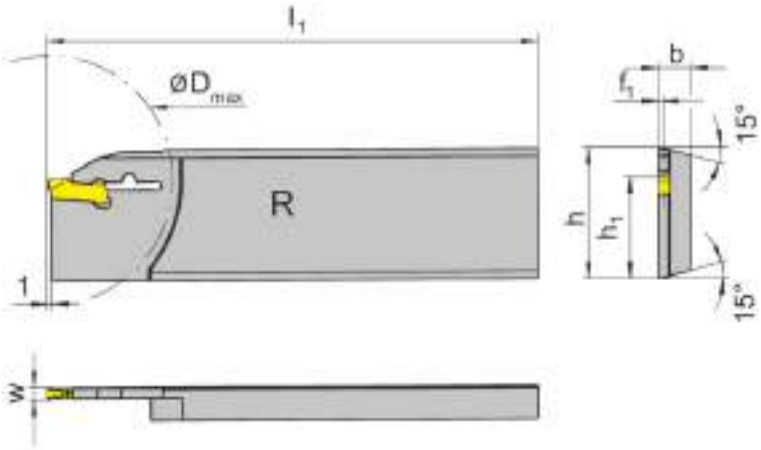

для пластины
for Insert

Тип S100
Type

R = показано правое исполнение
R = right hand version shown

L = левое исполнение
L = left hand version

Обозначение Part number	h	b	l_1	h_1	f_1	t_{max}	D_{max}	Размер Size
R/LH100.2608.31	26	7,9	110	21,4	0,75	21	42	01
R/LH100.2608.32	26	7,9	110	21,4	0,95	25	50	02
R/LH100.2608.33	26	7,9	110	21,4	1,15	25	50	03
R/LH100.2608.34	26	7,9	110	21,4	1,55	25	50	04
R/LH100.3208.31	32	7,9	112	24,8	0,75	25	50	01
R/LH100.3208.32	32	7,9	112	24,8	0,95	34	68	02
R/LH100.3208.33	32	7,9	112	24,8	1,15	34	68	03
R/LH100.3208.34	32	7,9	112	24,8	1,55	34	68	04

Выберите R или L исполнение.
State R or L version

Размер w - смотрите пластины
w see inserts

Размеры указаны в мм.
Dimensions in mm

Другие размеры - по запросу.
Further sizes upon request

Примечание:
Гаечный ключ P39L заказывается отдельно!
Note:
Wrench **P39L** ist not combined with blade - separate order required!

Рекомендуются для станков Traub:
Recommended for Traub machines type:

R/L100.2608.31-34	**R/LH100.3208.31-34**
TNC 30	TNC 42/65
TNM 28	TNM 42/65
TNS 26	TNS 65
TNS 30/42	TNS 60
TNA 300	TNA 400
TNK 28/36	TNA 300
TNL 26	

Обработка канавок и отрезка
Grooving and Parting Off

Державка
Toolholder

H100
крепление винтом
with screwed clamping

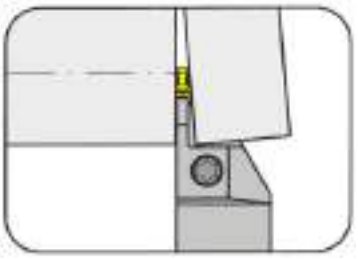

Глубина канавки до Ширина канавки	Depth of groove up to Width of groove	21 mm 2 mm

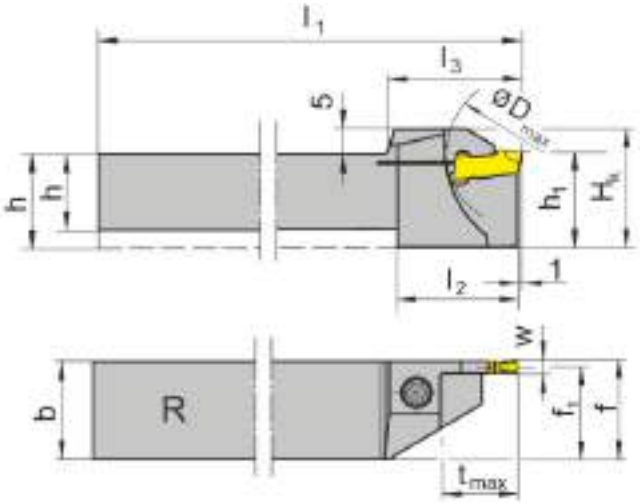

для пластины
for Insert

Тип S100
Type

R = показано правое исполнение
R = right hand version shown

L = левое исполнение
L = left hand version

Обозначение Part number	h	b	l_1	l_2	l_3	h_1	f_1	f	t_{max}	D_{max}	H_K	Размер Size
R/LH100.1010.01	10	10	125	19	21,0	13	9,25	f_1+w/2	10,5	21	18	01
R/LH100.1010.11	10	10	125	21	23,0	16	9,25	f_1+w/2	13,0	42	21	01
R/LH100.1212.01	12	12	125	21	23,0	16	11,25	f_1+w/2	13,0	26	21	01
R/LH100.1212.11	12	12	125	21	26,0	16	11,25	f_1+w/2	16,0	42	21	01
R/LH100.1616.11	16	16	125	24	26,0	20	15,25	f_1+w/2	16,0	42	25	01
R/LH100.1616.21	16	16	125	30	33,5	20	15,25	f_1+w/2	21,0	42	25	01
R/LH100.2020.11	20	20	125	-	33,5	20	19,25	f_1+w/2	16,0	42	25	01
R/LH100.2020.21	20	20	125	-	33,5	20	19,25	f_1+w/2	21,0	42	25	01
R/LH100.2525.21	25	25	150	-	33,5	25	24,30	f_1+w/2	21,0	42	30	01

Выберите R или L исполнение.
State R or L version

Размер w - смотрите пластины
w see inserts

Размеры указаны в мм.
Dimensions in mm

Другие размеры - по запросу.
Further sizes upon request

Момент затяжки винтов см. Технические рекомендации.
For torque specification of the screw, please see Technical Instructions.

Запасные части
Spare Parts

Державка Toolholder	Зажимной винт Clamping Screw	Ключ Тип TORX PLUS® TORX PLUS® Wrench
R/LH100...	**4.15T15P**	**T15PQ**

Державка
Toolholder

H100
крепление винтом
with screwed clamping

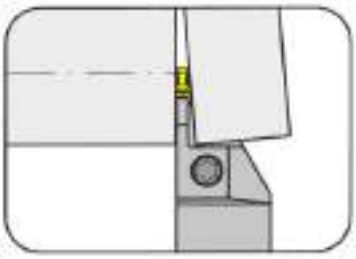

Глубина канавки до Ширина канавки	Depth of groove up to Width of groove	21 mm 2 mm

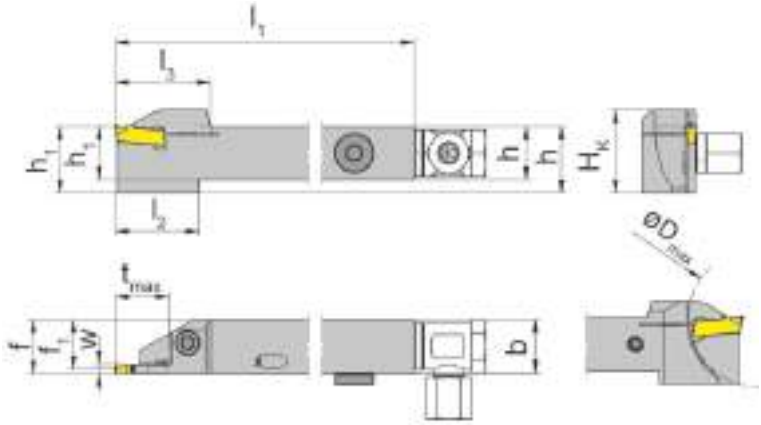

для пластины
for Insert

Тип S100
Type

с внутренним подводом СОЖ
with through coolant supply

R = показано правое исполнение
R = right hand version shown

L = левое исполнение
L = left hand version

Обозначение Part number	h	b	l_1	l_2	l_3	h_1	f_1	f	t_{max}	D_{max}	H_K	Размер Size
R/LH100.1212.01.IK	12	12	125	21	23,0	12	11,25	f_1+w/2	13	26	21	01
R/LH100.1212.11.IK	12	12	125	21	26,0	12	11,25	f_1+w/2	16	42	21	01
R/LH100.1616.11.IK	16	16	125	24	26,0	16	15,25	f_1+w/2	16	42	25	01
R/LH100.1616.21.IK	16	16	125	30	33,5	16	15,25	f_1+w/2	21	42	25	01
R/LH100.2020.11.IK	20	20	125	-	33,5	20	19,25	f_1+w/2	16	42	25	01
R/LH100.2020.21.IK	20	20	125	-	33,5	20	19,25	f_1+w/2	21	42	25	01
R/LH100.2525.21.IK	25	25	150	-	33,5	25	24,30	f_1+w/2	21	42	30	01

Выберите R или L исполнение.
State R or L version

Размер w - смотрите пластины
w see inserts

Размеры указаны в мм.
Dimensions in mm

Другие размеры - по запросу.
Further sizes upon request

Момент затяжки винтов см. Технические рекомендации.
For torque specification of the screw, please see Technical Instructions.

Запасные части
Spare Parts

Державка Toolholder	**Зажимной винт** Clamping Screw	**Адаптер для СОЖ** Coolant supply	**Ключ Тип TORX PLUS®** TORX PLUS® Wrench	**Уплотнительная заглушка** Sealing plug
R/LH100.1212...	**4.15T15P**	**004.00.61**	**T15PQ**	
R/LH100...	**4.15T15P**	**SBD 6 LR - G1/8“**	**T15PQ**	**004.00.26**

Обработка канавок и отрезка
Grooving and Parting Off

Державка
Toolholder

H100

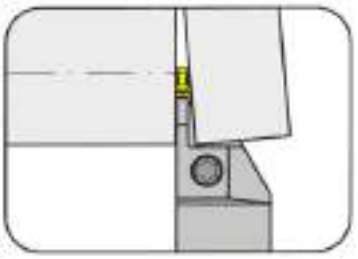

Глубина канавки до Ширина канавки	Depth of groove up to Width of groove	32,5 mm 2,5 mm

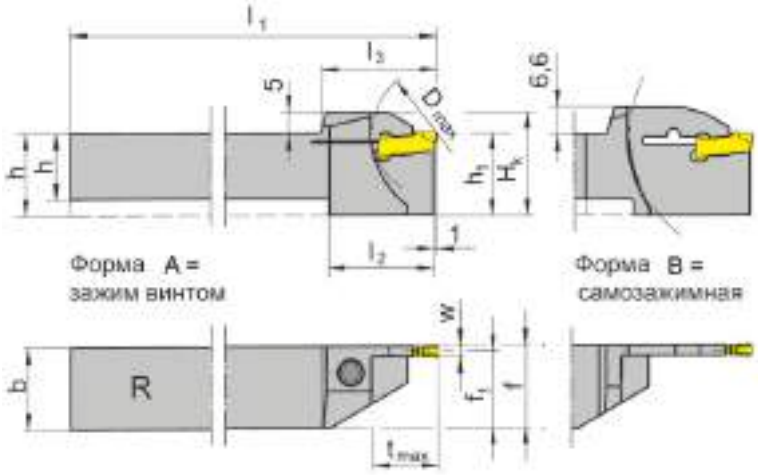

для пластины
for Insert

Тип S100
Type

R = показано правое исполнение
R = right hand version shown

L = левое исполнение
L = left hand version

Обозначение Part number	h	b	l_1	l_2	l_3	h_1	f_1	f	t_{max}	D_{max}	H_K	Фóрма Form	Размер Size
R/LH100.1212.02	12	12	125	21	23,0	16	11,05	f_1+w/2	13,0	25	21,0	A	02
R/LH100.1616.02	16	16	125	19	21,0	20	15,05	f_1+w/2	10,5	42	25,0	A	02
R/LH100.1212.12	12	12	125	24	26,0	16	11,05	f_1+w/2	16,0	42	25,0	A	02
R/LH100.1616.12	16	16	125	24	26,0	20	15,05	f_1+w/2	16,0	42	25,0	A	02
R/LH100.2020.12	20	20	125	-	26,0	20	19,05	f_1+w/2	16,0	42	25,0	A	02
R/LH100.1616.22	16	16	125	30	33,5	20	15,05	f_1+w/2	21,0	42	25,0	A	02
R/LH100.2020.22	20	20	125	-	33,5	20	19,05	f_1+w/2	21,0	42	25,0	A	02
R/LH100.2525.22	25	25	150	-	33,5	25	24,05	f_1+w/2	21,0	42	30,0	A	02
R/LH100.2020.32	20	20	125	35	38,5	25	19,05	f_1+w/2	32,5	65	31,6	B	02

Выберите R или L исполнение.
State R or L version

Размер w - смотрите пластины
w see inserts

Размеры указаны в мм.
Dimensions in mm

Другие размеры - по запросу.
Further sizes upon request

Примечание для заказа:
Ключ P39L не входит в комлект поставки державки R/LH100.2020.32. Поставляется по отдельному заказу!
Ordering note:
Wrench **P39L** ist not combined with blade R/LH100.2020.32 - separate order required!
Момент затяжки винтов см. Технические рекомендации.
For torque specification of the screw, please see Technical Instructions.

Запасные части
Spare Parts

Державка Toolholder	**Зажимной винт** Clamping Screw	**Ключ Тип TORX PLUS®** TORX PLUS® Wrench	**Ключ** Wrench
R/LH100...	**4.15T15P**	**T15PQ**	**-**
R/LH100.2020.32	**-**	**-**	**P39L**

Обработка канавок и отрезка
Grooving and Parting Off

Державка
Toolholder

H100

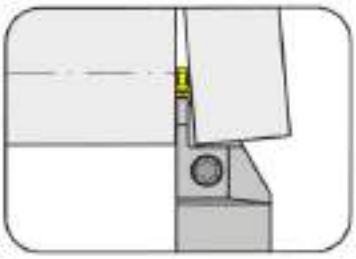

Глубина канавки до Ширина канавки	Depth of groove up to Width of groove	21 mm 2,5 mm

для пластины
for Insert

Тип S100
Type

R = показано правое исполнение
R = right hand version shown

L = левое исполнение
L = left hand version

с внутренним подводом СОЖ
with through coolant supply

Обозначение Part number	h	b	l_1	l_2	l_3	h_1	f_1	f	t_{max}	D_{max}	H_K	Форма Form	Размер Size
R/LH100.1212.02.IK	12	12	125	21	23,0	16	11,05	f_1+w/2	13,0	25	21	A	02
R/LH100.1616.02.IK	16	16	125	19	21,0	20	15,05	f_1+w/2	10,5	42	25	A	02
R/LH100.1212.12.IK	12	12	125	24	26,0	16	11,05	f_1+w/2	16,0	42	25	A	02
R/LH100.1616.12.IK	16	16	125	24	28,5	20	15,05	f_1+w/2	16,0	42	25	A	02
R/LH100.2020.12.IK	20	20	125	-	26,0	20	19,05	f_1+w/2	16,0	42	25	A	02
R/LH100.1616.22.IK	16	16	125	30	33,5	20	15,05	f_1+w/2	21,0	42	25	A	02
R/LH100.2020.22.IK	20	20	125	-	33,5	20	19,05	f_1+w/2	21,0	42	25	A	02
R/LH100.2525.22.IK	25	25	150	-	33,5	25	24,05	f_1+w/2	21,0	42	30	A	02

Выберите R или L исполнение.
State R or L version

Размер w - смотрите пластины
w see inserts

Размеры указаны в мм.
Dimensions in mm

Другие размеры - по запросу.
Further sizes upon request

Момент затяжки винтов см. Технические рекомендации.
For torque specification of the screw, please see Technical Instructions.

Запасные части
Spare Parts

Державка Toolholder	Зажимной винт Clamping Screw	Адаптер для СОЖ Coolant supply	Ключ Тип TORX PLUS® TORX PLUS® Wrench	Уплотнительная заглушка Sealing plug
R/LH100.1212.02.IK/...12.IK	**4.15T15P**	**004.00.61**	**T15PQ**	**-**
R/LH100.1616.02.IK	**4.15T15P**	**004.00.61**	**T15PQ**	**004.00.26**
R/LH100...	**4.15T15P**	**004.00.16**	**T15PQ**	**004.00.26**
R/LH100.2020.22.IK	**5.17T20P**	**004.00.16**	**T20PQ**	**004.00.26**
R/LH100.2525.22.IK	**4.15T15P**	**004.00.16**	**T15PQ**	**004.00.26**

Обработка канавок и отрезка
Grooving and Parting Off

Державка
Toolholder

H100

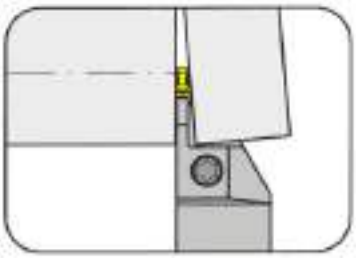

Глубина канавки до Ширина канавки	Depth of groove up to Width of groove	32,5 mm 3 mm

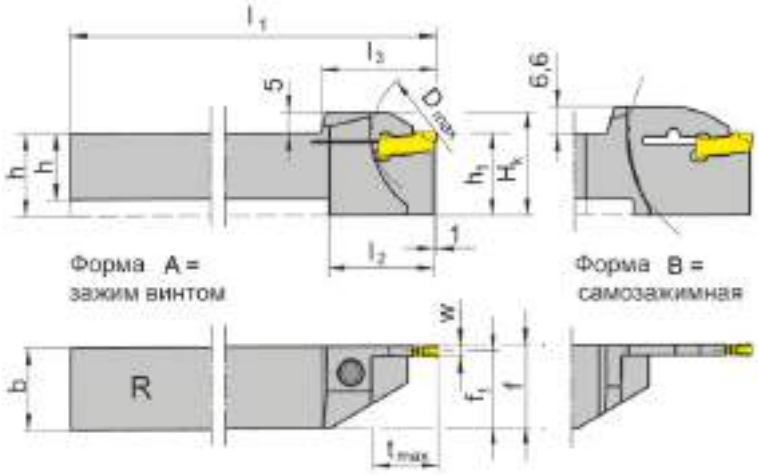

для пластины
for Insert

Тип S100
Type

R = показано правое исполнение
R = right hand version shown

L = левое исполнение
L = left hand version

Обозначение Part number	h	b	l_1	l_2	l_3	h_1	f_1	f	t_{max}	D_{max}	H_K	Форма Form	Размер Size
R/LH100.1212.03	12	12	125	21,0	23,0	16	10,85	f_1+w/2	13,0	26	25,0	A	03
R/LH100.1616.03	16	16	125	19,5	23,0	20	14,85	f_1+w/2	10,5	42	25,0	A	03
R/LH100.1616.13	16	16	125	25,0	28,5	20	14,85	f_1+w/2	16,0	42	25,0	A	03
R/LH100.2020.13	20	20	125	-	28,5	20	18,85	f_1+w/2	16,0	42	25,0	A	03
R/LH100.2525.13	25	25	150	-	28,5	25	23,85	f_1+w/2	16,0	42	30,0	A	03
R/LH100.1616.23	16	16	125	30,0	33,5	20	14,85	f_1+w/2	21,0	42	25,0	A	03
R/LH100.2020.23	20	20	125	-	33,5	20	18,85	f_1+w/2	21,0	42	25,0	A	03
R/LH100.2525.23	25	25	150	-	33,5	25	23,85	f_1+w/2	21,0	42	30,0	A	03
R/LH100.2020.33	20	20	125	35,0	38,5	25	18,85	f_1+w/2	32,5	65	31,6	B	03
R/LH100.2525.33	25	25	150	-	38,5	25	23,85	f_1+w/2	32,5	65	31,6	B	03

Выберите R или L исполнение.
State R or L version

Размер w - смотрите пластины
w see inserts

Размеры указаны в мм.
Dimensions in mm

Другие размеры - по запросу.
Further sizes upon request

Примечание для заказа:
Ключ P39L не входит в комлект поставки державки R/LH100...33. Поставляется по отдельному заказу!

Ordering note:
Wrench **P39L** ist not combined with blade R/LH100...33 - separate order required!

Момент затяжки винтов см. Технические рекомендации.
For torque specification of the screw, please see Technical Instructions.

Запасные части
Spare Parts

Державка Toolholder	Зажимной винт Clamping Screw	Ключ Тип TORX PLUS® TORX PLUS® Wrench	Ключ Wrench
R/LH100...	**4.15T15P**	**T15PQ**	**-**
R/LH100.2020.33	**-**	**-**	**P39L**

Обработка канавок и отрезка
Grooving and Parting Off

Державка
Toolholder

H100

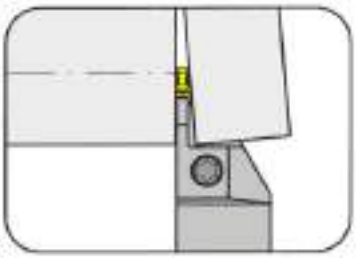

Глубина канавки до Ширина канавки	Depth of groove up to Width of groove	32,5 mm 3 mm

для пластины
for Insert

Тип S100
Type

R = показано правое исполнение
R = right hand version shown

L = левое исполнение
L = left hand version

с внутренним подводом СОЖ
with through coolant supply

Обозначение Part number	h	b	l_1	l_2	l_3	h_1	f_1	f	t_{max}	D_{max}	H_K	Форма Form	Размер Size
R/LH100.1212.03.IK	12	12	125	21,0	23,0	16	10,85	f_1+w/2	13,0	26	25,0	A	03
R/LH100.1616.03.IK	16	16	125	19,5	23,0	20	14,85	f_1+w/2	10,5	42	25,0	A	03
R/LH100.1616.13.IK	16	16	125	25,0	28,5	20	14,85	f_1+w/2	16,0	42	25,0	A	03
R/LH100.2020.13.IK	20	20	125	-	28,5	20	18,85	f_1+w/2	16,0	42	25,0	A	03
R/LH100.2525.13.IK	25	25	150	-	28,5	25	23,85	f_1+w/2	16,0	42	30,0	A	03
R/LH100.1616.23.IK	16	16	125	30,0	33,5	20	14,85	f_1+w/2	21,0	42	25,0	A	03
R/LH100.2020.23.IK	20	20	125	-	33,5	20	18,85	f_1+w/2	21,0	42	25,0	A	03
R/LH100.2525.23.IK	25	25	150	-	33,5	25	23,85	f_1+w/2	21,0	42	30,0	A	03
R/LH100.2020.33.IK	20	20	125	35,0	38,5	25	18,85	f_1+w/2	32,5	65	31,6	B	03
R/LH100.2525.33.IK	25	25	150	-	38,5	25	23,85	f_1+w/2	32,5	65	31,6	B	03

Выберите R или L исполнение.
State R or L version

Размер w - смотрите пластины
w see inserts

Размеры указаны в мм.
Dimensions in mm

Другие размеры - по запросу.
Further sizes upon request

Примечание:
Гаечный ключ P39L заказывается отдельно!
Note:
Wrench **P39L** ist not combined with blade - separate order required!
Момент затяжки винтов см. Технические рекомендации.
For torque specification of the screw, please see Technical Instructions.

Запасные части
Spare Parts

Державка Toolholder	Зажимной винт Clamping Screw	Адаптер для СОЖ Coolant supply	Ключ Тип TORX PLUS® TORX PLUS® Wrench	Уплотнительная заглушка Sealing plug	Ключ Wrench
R/LH100.1212.../.2525.23...	**5.17T20P**	**004.00.61**	**T20PQ**	**-**	**-**
R/LH100...	**5.17T20P**	**004.00.16**	**T20PQ**	**004.00.26**	**-**
R/LH100...33.IK	**-**	**004.00.16**	**-**	**004.00.26**	**P39L**

Обработка канавок и отрезка
Grooving and Parting Off

Державка
Toolholder

H100

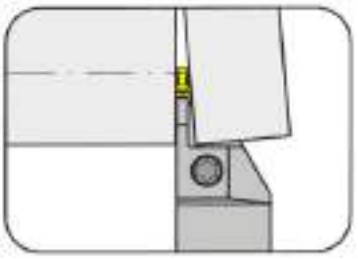

Глубина канавки до Ширина канавки	Depth of groove up to Width of groove	40,5 mm 4 mm

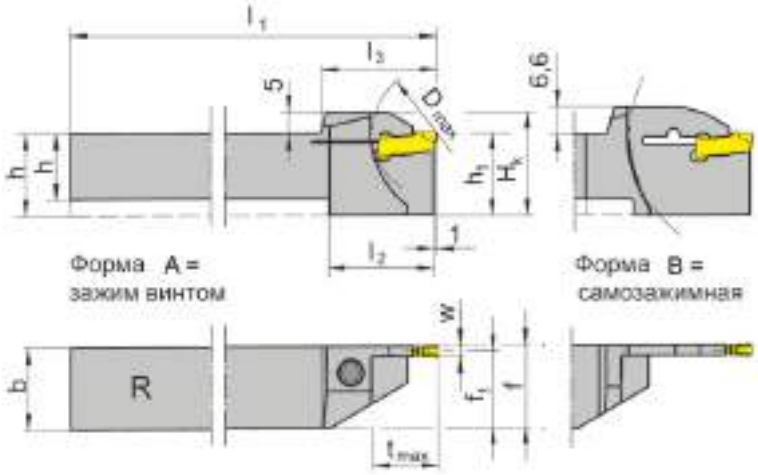

для пластины
for Insert

Тип S100
Type

R = показано правое исполнение
R = right hand version shown

L = левое исполнение
L = left hand version

Обозначение Part number	h	b	l_1	l_2	l_3	h_1	f_1	f	t_{max}	D_{max}	H_K	Форма Form	Размер Size
R/LH100.1616.04	16	16	125	19,5	23,0	20	14,45	f_1+w/2	10,5	42	25,0	A	04
R/LH100.1616.14	16	16	125	25,0	28,5	20	14,45	f_1+w/2	16,0	42	25,0	A	04
R/LH100.2020.14	20	20	125	-	28,5	20	18,45	f_1+w/2	16,0	42	25,0	A	04
R/LH100.2525.14	25	25	150	-	28,5	25	23,45	f_1+w/2	16,0	42	30,0	A	04
R/LH100.1616.24	16	16	125	30,0	33,5	20	14,45	f_1+w/2	21,0	42	25,0	A	04
R/LH100.2020.34	20	20	125	35,0	38,5	25	18,45	f_1+w/2	32,5	65	31,6	B	04
R/LH100.2525.34	25	25	150	40,0	46,5	32	23,45	f_1+w/2	40,5	81	31,6	B	04

Выберите R или L исполнение.
State R or L version

Размер w - смотрите пластины
w see inserts

Размеры указаны в мм.
Dimensions in mm

Другие размеры - по запросу.
Further sizes upon request

Примечание для заказа:
Ключ P39L не входит в комлект поставки державки R/LH100...34. Поставляется по отдельному заказу!

Ordering note:
Wrench **P39L** ist not combined with blade R/LH100...34 - separate order required!

Момент затяжки винтов см. Технические рекомендации.
For torque specification of the screw, please see Technical Instructions.

Запасные части
Spare Parts

Державка Toolholder	Зажимной винт Clamping Screw	Ключ Тип TORX PLUS® TORX PLUS® Wrench	Ключ Wrench
R/LH100...	**4.15T15P**	**T15PQ**	**-**
R/LH100.2020.34	**-**	**-**	**P39L**

Обработка канавок и отрезка
Grooving and Parting Off

Державка
Toolholder

H100
крепление винтом
with screwed clamping

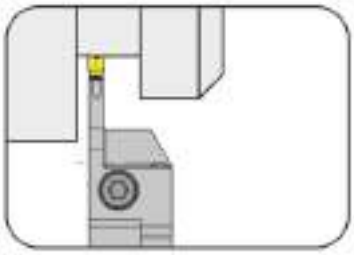

Глубина канавки до Ширина канавки	Depth of groove up to Width of groove	21,5 mm 3-4 mm

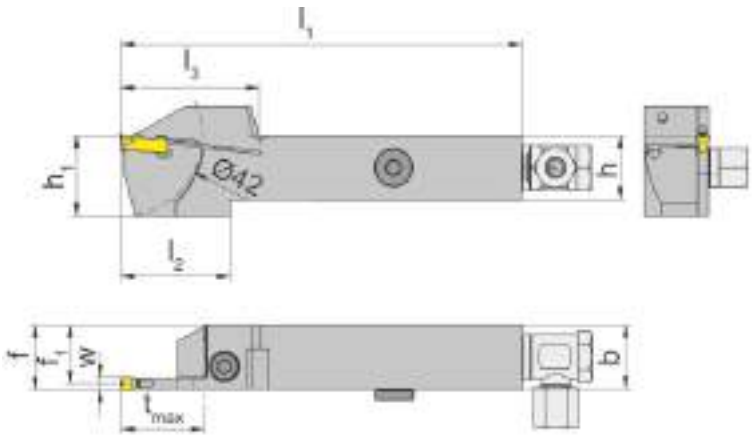

для пластины
for Insert

Тип S100
Type

R = показано правое исполнение
R = right hand version shown

L = левое исполнение
L = left hand version

с внутренним подводом СОЖ
with through coolant supply

Обозначение Part number	h	b	l_1	l_2	l_3	h_1	f_1	f	t_{max}	Размер Size
R/LH100.1616.0.23.IK	16	20	125	35	39	25	14,65	f_1+w/2	21,5	03
R/LH100.1616.0.24.IK	16	20	125	35	39	25	14,30	f_1+w/2	21,5	04
R/LH100.2020.0.23.IK	20	20	125	33	39	25	18,65	f_1+w/2	21,5	03
R/LH100.2020.0.24.IK	20	20	125	33	39	25	18,30	f_1+w/2	21,5	04
R/LH100.2525.0.23.IK	25	25	150	33	39	30	23,65	f_1+w/2	21,5	03
R/LH100.2525.0.24.IK	25	25	150	33	39	30	23,30	f_1+w/2	21,5	04

Выберите R или L исполнение.
State R or L version

Размер w - смотрите пластины
w see inserts

Размеры указаны в мм.
Dimensions in mm

Другие размеры - по запросу.
Further sizes upon request

Момент затяжки винтов см. Технические рекомендации.
For torque specification of the screw, please see Technical Instructions.

Запасные части
Spare Parts

Державка Toolholder	**Уплотнительная заглушка** Sealing plug	**Адаптер для СОЖ** Coolant supply	**Зажимной винт** Clamping Screw	**Ключ Тип TORX PLUS®** TORX PLUS® Wrench
R/LH100...	**004.00.26**	**SBD 6 LR - G1/8“**	**6.23T25P**	**T25PQ**

Обработка канавок и отрезка
Grooving and Parting Off

Державка
Toolholder

H100

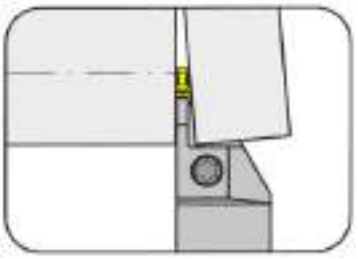

Глубина канавки до Ширина канавки	Depth of groove up to Width of groove	40,5 mm 5 mm

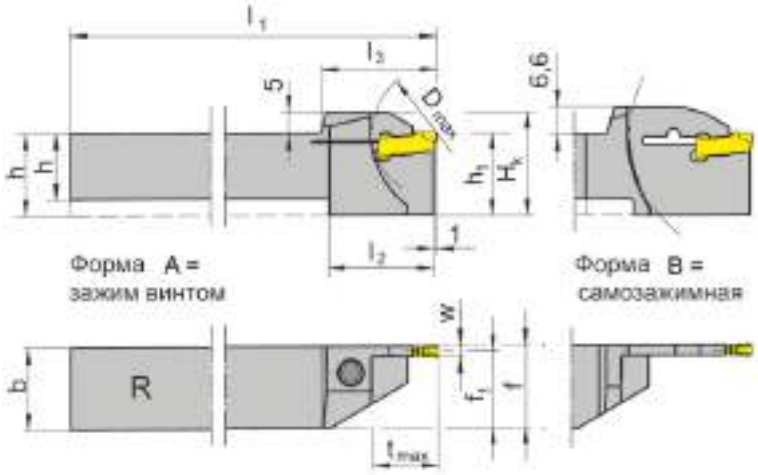

для пластины
for Insert

Тип S100
Type

R = показано правое исполнение
R = right hand version shown

L = левое исполнение
L = left hand version

Обозначение Part number	h	b	l_1	l_2	l_3	h_1	f_1	f	t_{max}	D_{max}	H_K	Форма Form	Размер Size
R/LH100.2020.15	20	20	125	-	28,5	20	18,05	f_1+w/2	16,0	42	25,0	A	05
R/LH100.2525.15	25	25	150	-	28,5	25	23,05	f_1+w/2	16,0	42	30,0	A	05
R/LH100.2020.35	20	20	125	35	38,5	25	18,05	f_1+w/2	32,5	65	31,6	B	05
R/LH100.2525.35	25	25	150	40	46,5	32	23,05	f_1+w/2	40,5	81	38,6	B	05

Выберите R или L исполнение.
State R or L version

Размер w - смотрите пластины
w see inserts

Размеры указаны в мм.
Dimensions in mm

Другие размеры - по запросу.
Further sizes upon request

Примечание для заказа:
Гаечный ключ P39L заказывается отдельно!
Ordering note:
Wrench **P39L** ist not combined with blade - separate order required!
Момент затяжки винтов см. Технические рекомендации.
For torque specification of the screw, please see Technical Instructions.

Запасные части
Spare Parts

Державка Toolholder	Зажимной винт Clamping Screw	Ключ Тип TORX PLUS® TORX PLUS® Wrench	Ключ Wrench
R/LH100...	**4.15T15P**	**T15PQ**	**-**
R/LH100.2020.35	**-**	**-**	**P39L**

Обработка канавок и отрезка
Grooving and Parting Off

Державка
Toolholder

H100

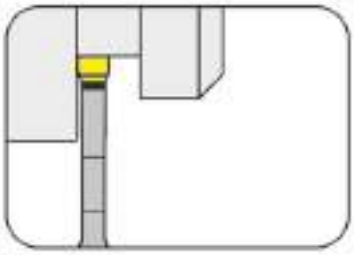

Глубина канавки до Ширина канавки	Depth of groove up to Width of groove	41 mm 4-12 mm

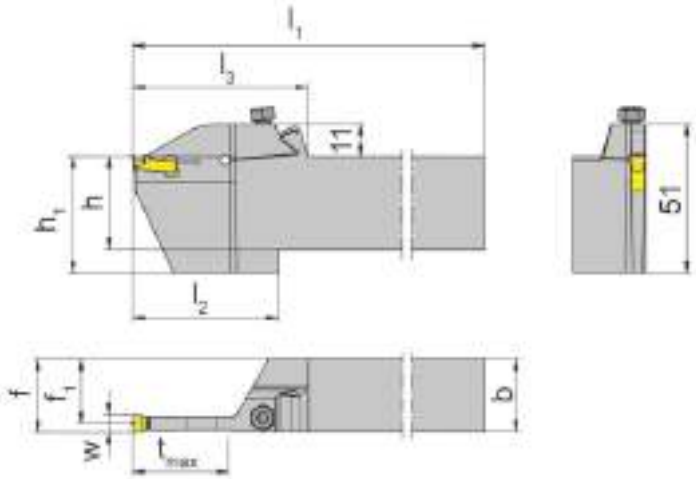

для пластины
for Insert

Тип S100
Type

R = показано правое исполнение
R = right hand version shown

L = левое исполнение
L = left hand version

Обозначение Part number	h	b	l_1	l_2	l_3	h_1	f_1	f	t_{max}	Размер Size
R/LH100.2020.3.04	20	20	150	50	60	32	18,2	f_1+w/2	33	04
R/LH100.2020.3.05	20	20	150	50	60	32	17,7	f_1+w/2	33	05
R/LH100.2525.3.05	25	25	150	50	60	32	22,7	f_1+w/2	33	05
R/LH100.2525.3.06	25	25	150	50	60	40	22,2	f_1+w/2	33	06
R/LH100.3225.3.06	32	25	170	50	60	40	22,2	f_1+w/2	33	06
R/LH100.3225.3.08	32	25	170	50	60	40	21,2	f_1+w/2	33	08
R/LH100.3225.38	32	25	170	50	60	40	21,2	f_1+w/2	35	08
R/LH100.3225.4.08	32	25	170	55	65	40	21,2	f_1+w/2	41	08
R/LH100.3225.4.10	32	25	170	55	65	40	20,3	f_1+w/2	41	10
R/LH100.3225.4.12	32	25	170	55	65	40	19,3	f_1+w/2	41	12

Выберите R или L исполнение.
State R or L version

Размер w - смотрите пластины
w see inserts

Размеры указаны в мм.
Dimensions in mm

Другие размеры - по запросу.
Further sizes upon request

Момент затяжки винтов см. Технические рекомендации.
For torque specification of the screw, please see Technical Instructions.

Запасные части
Spare Parts

Державка Toolholder	**Зажимной винт** Clamping Screw	**Ключ Тип TORX PLUS®** TORX PLUS® Wrench
R/LH100...	**030.6075.T20P**	**T20PQ**

Обработка канавок и отрезка
Grooving and Parting Off

Державка
Toolholder

H100

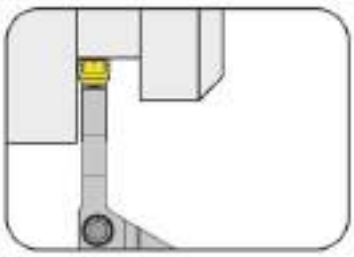

Глубина канавки до Ширина канавки	Depth of groove up to Width of groove	45 mm 16 mm

для пластины
for Insert

Тип S100
Type

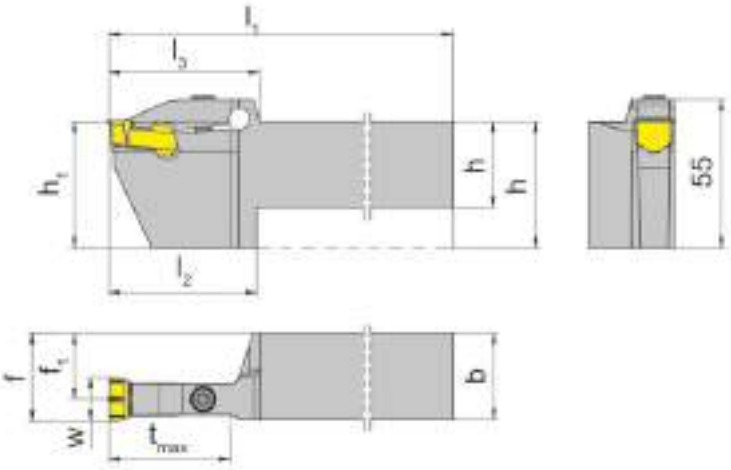

R = показано правое исполнение
R = right hand version shown

L = левое исполнение
L = left hand version

Обозначение Part number	h	b	l_1	l_2	h_1	f_1	f	t_{max}	l_3	Размер Size
R/LH100.3232.5.16	32	32	170	55	47	24,5	f_1+w/2	45	56	16

Выберите R или L исполнение.
State R or L version

Размер w - смотрите пластины
w see inserts

Размеры указаны в мм.
Dimensions in mm

Другие размеры - по запросу.
Further sizes upon request

Момент затяжки винтов см. Технические рекомендации.
For torque specification of the screw, please see Technical Instructions.

Запасные части
Spare Parts

Державка Toolholder	**Зажимной винт** Clamping Screw	**Ключ Тип TORX PLUS®** TORX PLUS® Wrench
R/LH100.3232.5.16	**030.0625.T25P**	**T25PQ**

Обработка канавок и отрезка (наружная)
Grooving and Parting off (external)

Кассета
Cassette

NK100

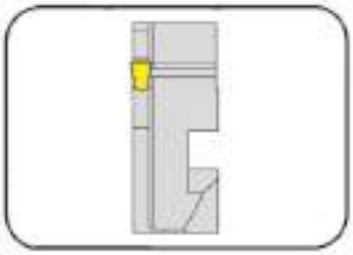

Глубина канавки до Ширина канавки	Depth of groove up to Width of groove	25 mm 2-4 mm

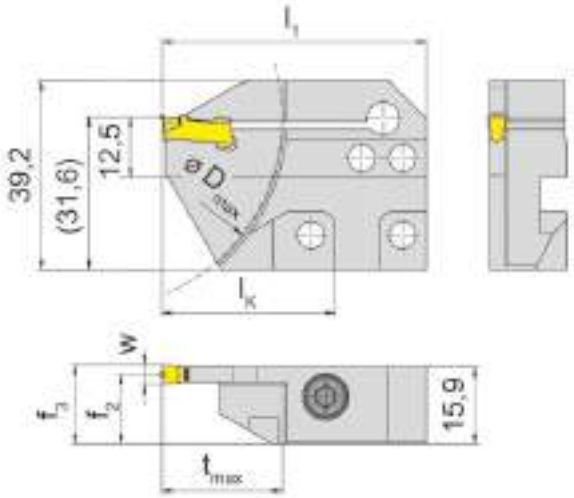

для пластины
for Insert

Тип S100
Type

L = показано левое исполнение
L = left hand version shown

Обозначение Part number	t_{max}	f_2	f_3	w	D_{max}	l_1	l_K
R/LNK100.3215.21	25	15,4	f_2+w/2	2	80	55	36
R/LNK100.3215.23	25	14,9	f_2+w/2	3	80	55	36
R/LNK100.3215.24	25	14,4	f_2+w/2	4	80	55	36

Для базовой державки R...K1 и L...K2
For basic toolholder R...K1 and L...K2

Размеры указаны в мм.
Dimensions in mm

Примечание для заказа:
Крепёжный винт поставляется вместе с базовой державкой.
Ordering note:
The fastening screw is combined with the basic toolholder - no seperate order required.
Момент затяжки винтов см. Технические рекомендации.
For torque specification of the screw, please see Technical Instructions.

Запасные части
Spare Parts

Кассета Cassette	Зажимной винт Clamping Screw	Ключ Тип TORX PLUS® TORX PLUS® Wrench
R/LNK100...	**6.23T25P**	**T25PQ**

Обработка канавок и отрезка
Grooving and Parting Off

Пластина
Insert

S100
со стружколомом
with chip former

Ширина канавки	Width of groove	2-5 mm

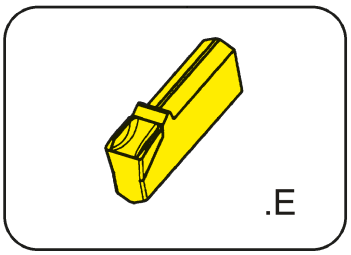

для державки
for Toolholder

Тип H100
Type

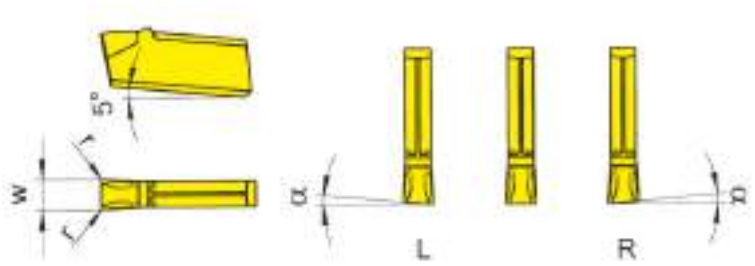

R = правое исполнение
R = right hand version

L = левое исполнение.
L = left hand version

Обозначение Part number	w	r	α	Размер Size	ALX2	ALX3	AS63	AS66	TC92	TC93	TF42	TF43	TF45	TF46	TI22
S100.0200.E2	2,0	0,2	0°	01		▲			Δ	Δ		▲	▲	▲	▲
R/LS100.0520.E2	2,0	0,2	5°	01					Δ/Δ	Δ/Δ		▲/Δ	▲/▲	Δ/Δ	Δ/Δ
S100.0250.E2	2,5	0,2	0°	02					Δ	Δ		▲	▲	▲	▲
R/LS100.0525.E2	2,5	0,2	5°	02					Δ/Δ	▲/Δ		▲/Δ	▲/Δ	Δ/Δ	Δ/Δ
S100.0300.E2	3,0	0,2	0°	03	▲	▲	▲	▲	▲	▲	▲	▲	▲	▲	▲
R/LS100.0530.E2	3,0	0,2	5°	03		▲/▲			Δ/▲	Δ/Δ	▲/Δ	▲/▲	▲/▲	▲/▲	▲/Δ
S100.0400.E3	4,0	0,3	0°	04		▲			Δ	▲		▲	▲	▲	▲
R/LS100.0540.E2	4,0	0,2	5°	04		Δ/Δ			Δ/Δ	Δ/Δ		▲/▲	▲/▲	Δ/Δ	Δ/Δ
S100.0500.E3	5,0	0,3	0°	05				Δ	Δ	▲		▲	▲	▲	Δ
P	•	•	•	•	•	•	•	•	•	•	•	•	•	•	•
M	-	-	-	o	-	-	-	-	•	o	-
K	-	-	-	•	-	-	-	-	•	•	-
N	-	-	-	•	-	-	-	-	•	•	-
S	-	-	-	o	-	-	-	-	•	o	-
H	-	-	-	-	-	-	-	-	-	-	-

▲ со Склада / on stock Δ 4 Недели / 4 weeks x По запросу / upon request
• Основное применение / recommended
o Альтернативное применение / alternative recommendation
- непригодный / not suitable
твёрдый сплав без покрытия / uncoated grades
твёрдый сплав с покрытием / coated grades
с напайкой/Cermet / brazed/Cermet

Марки твёрдого сплава
Carbide grades

Размеры указаны в мм.
Dimensions in mm

Выберите R или L исполнение.
State R or L version

Обработка канавок и отрезка
Grooving and Parting Off

Пластина
Insert

S100
со стружколомом
with chip former

Ширина канавки	Width of groove	2-16 mm

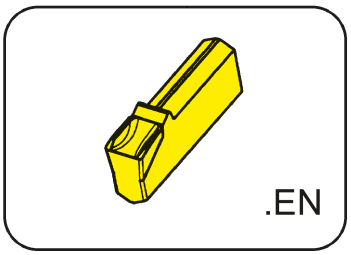

для державки
for Toolholder

Тип H100
Type

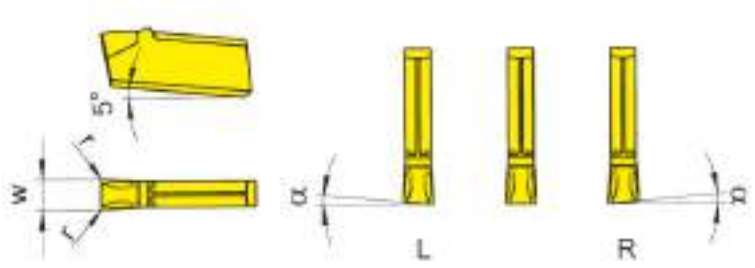

R = правое исполнение
R = right hand version

L = левое исполнение.
L = left hand version

Обозначение Part number	w	r	α	Размер Size	ALX3	ALX5	AS62	AS63	AS66	AS6G	TF45	TH35
S100.0200.EN2	2,0	0,2	0°	01	▲	Δ				▲		Δ
S100.0220.EN2	2,2	0,2	0°	01	▲					▲		
S100.0250.EN2	2,5	0,2	0°	02	▲					▲		
S100.0300.EN2	3,0	0,2	0°	03	▲	Δ		▲	▲	▲	Δ	
RS100.0530.EN2	3,0	0,2	5°	03			▲		▲			
S100.0400.EN3	4,0	0,3	0°	04	▲			▲		▲		
R/LS100.0540.EN2	4,0	0,2	5°	04	▲/▲							
S100.0500.EN3	5,0	0,3	0°	05	▲							
S100.0600.EN6	6,0	0,8	0°	06						▲		
S100.0800.EN8	8,0	0,8	0°	08					▲	▲		
LS100.0480.EN8	8,0	0,8	4°	08					▲			
S100.1000.EN8	10,0	0,8	0°	10						▲		
S100.1200.EN8	12,0	0,8	0°	12						▲		
S100.1600.EN8	16,0	0,8	0°	16						▲		

	ALX3	ALX5	AS62	AS63	AS66	AS6G	TF45	TH35
P	•	•	•	•	•	•	•	•
M	-	•	-	-	o	•	•	•
K	-	•	-	-	•	•	•	•
N	-	•	-	-	•	•	•	•
S	-	•	-	-	o	•	•	•
H	-	-	-	-	-	-	-	-

▲ со Склада / on stock Δ 4 Недели / 4 weeks x По запросу / upon request
• Основное применение / recommended
o Альтернативное применение / alternative recommendation
- непригодный / not suitable
твёрдый сплав без покрытия / uncoated grades
твёрдый сплав с покрытием / coated grades
с напайкой/Cermet / brazed/Cermet

Марки твёрдого сплава
Carbide grades

Размеры указаны в мм.
Dimensions in mm

Выберите R или L исполнение.
State R or L version

Обработка канавок и отрезка
Grooving and Parting Off

Пластина
Insert

S100
со стружколомом
with chip forming

Ширина канавки	Width of groove	2-5 mm

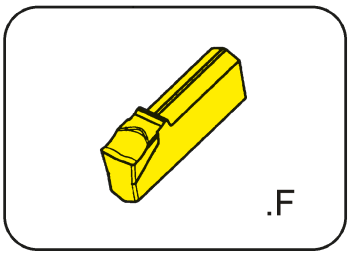

для державки
for Toolholder

Тип H100
Type

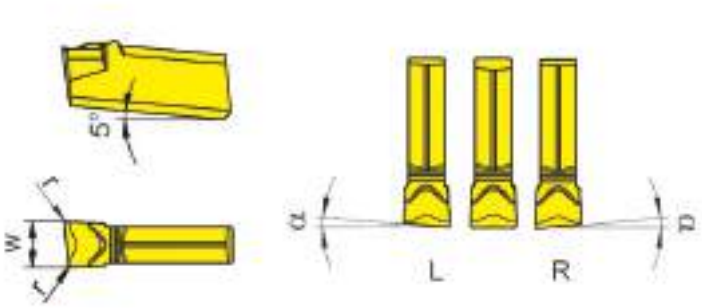

R = показано правое исполнение
R = right hand version shown

L = левое исполнение
L = left hand version

Обозначение Part number	w	r	α	Размер Size	TC92	TC93	TF42	TF43	TF45	TF46	TI22
S100.0200.F2	2,0	0,2	0°	01	▲	Δ		▲	▲	▲	▲
R/LS100.0520.F2	2,0	0,2	5°	01	Δ/Δ	Δ/Δ		Δ/Δ	▲/▲	▲/Δ	Δ/Δ
S100.0250.F2	2,5	0,2	0°	02	Δ	Δ		Δ	▲	Δ	▲
R/LS100.0525.F2	2,5	0,2	5°	02	Δ/Δ	Δ/Δ		Δ/Δ	▲/▲	Δ/Δ	Δ/Δ
S100.0300.F2	3,0	0,2	0°	03	Δ	▲	Δ	▲	▲	▲	▲
R/LS100.0530.F2	3,0	0,2	5°	03	Δ/Δ	Δ/Δ		▲/Δ	▲/▲	▲/▲	Δ/▲
S100.0400.F3	4,0	0,3	0°	04	Δ	▲		▲	▲	▲	▲
R/LS100.0540.F2	4,0	0,2	5°	04	Δ/Δ	Δ/Δ		Δ/Δ	▲/▲	Δ/Δ	Δ/Δ
S100.0500.F3	5,0	0,3	0°	05	Δ	Δ		Δ	▲	Δ	▲

▲ со Склада / on stock Δ 4 Недели / 4 weeks x По запросу / upon request
● Основное применение / recommended
o Альтернативное применение / alternative recommendation
- непригодный / not suitable
твёрдый сплав без покрытия / uncoated grades
твёрдый сплав с покрытием / coated grades
с напайкой/Cermet / brazed/Cermet

	TC92	TC93	TF42	TF43	TF45	TF46	TI22
P	●	●	●	●	●	●	●
M	-	-	-	-	●	o	-
K	-	-	-	-	●	●	-
N	-	-	-	-	●	●	-
S	-	-	-	-	●	o	-
H	-	-	-	-	-	-	-

Марки твёрдого сплава
Carbide grades

Размеры указаны в мм.
Dimensions in mm

Выберите R или L исполнение.
State R or L version

Обработка канавок и отрезка
Grooving and Parting Off

Пластина
Insert

S100
со стружколомом
with chip forming

Ширина канавки	Width of groove	2-4 mm

прецизионно спеченная
precision sintered

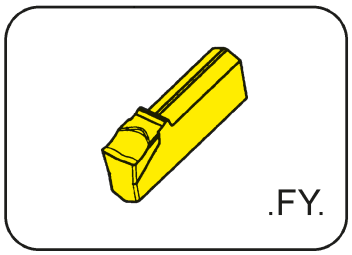

для державки
for Toolholder

Тип H100
Type

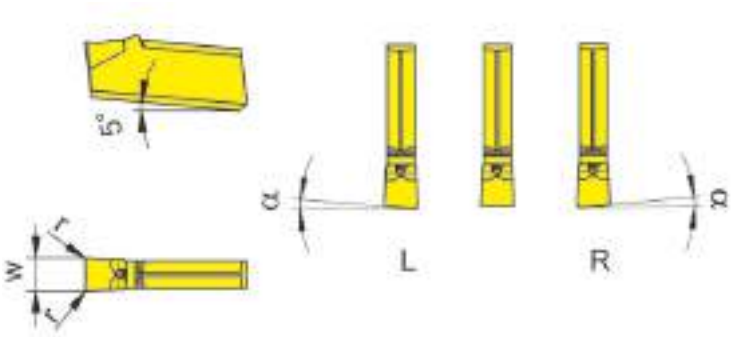

R = правое исполнение
R = right hand version

L = левое исполнение.
L = left hand version

Обозначение Part number	w	r	α	Размер Size	AS45	HP65	IG35	PH35	TI25
S100.0200.FY2	2,0	0,2	0°	01	Δ	▲	▲	▲	▲
R/LS100.1520.FY0	2,0	-	15°	01	▲/▲		▲/▲		
S100.0220.FY2	2,2	0,2	0°	01			▲		▲
S100.0250.FY2	2,5	0,2	0°	02	Δ	▲	▲		▲
S100.0300.FY2	3,0	0,2	0°	03	Δ	▲	▲	▲	▲
R/LS100.1530.FY0	3,0	-	15°	03	▲/▲		▲/▲		
S100.0400.FY3	4,0	0,3	0°	04		▲	▲		▲

P	•	•	-	o	•
M	•	•	•	o	•
K	•	•	-	•	•
N	o	o	-	-	•
S	•	•	•	-	•
H	-	-	-		-

▲ со Склада / on stock Δ 4 Недели / 4 weeks x По запросу / upon request
• Основное применение / recommended
o Альтернативное применение / alternative recommendation
- непригодный / not suitable
твёрдый сплав без покрытия / uncoated grades
твёрдый сплав с покрытием / coated grades
с напайкой/Cermet / brazed/Cermet

Марки твёрдого сплава
Carbide grades

Размеры указаны в мм.
Dimensions in mm

Сменные пластины могут использоваться в **правых и левых** державках.
Indexable inserts can be used in **right and left** hand toolholders.

Обработка канавок и отрезка
Grooving and Parting Off

Пластина
Insert

S100
со стружколомом
with chip forming

Ширина канавки	Width of groove	2-4 mm

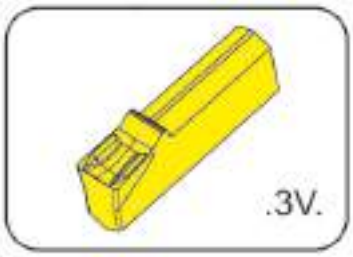

для державки
for Toolholder

Тип H100
Type

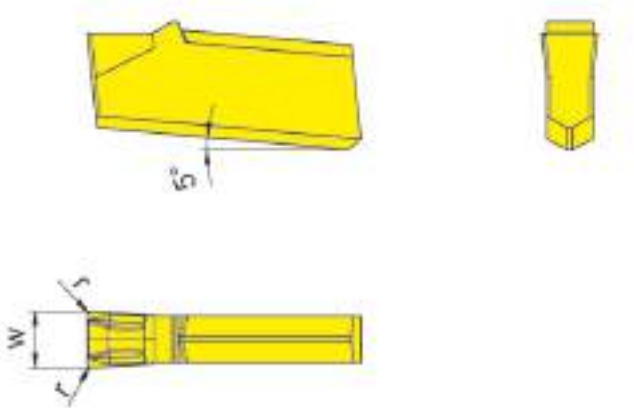

Обозначение Part number	w	r	Размер Size	AS45	HP35	HP65	IG35	PH35
S100.0200.3V2	2,0	0,2	01	▲	Δ	▲	▲	▲
S100.0250.3V2	2,5	0,2	02	▲		▲	▲	
S100.0300.3V2	3,0	0,2	03	▲		▲	▲	▲
S100.0400.3V3	4,0	0,3	04	▲		▲	▲	
P				•	o	•	-	o
M				•	•	•	•	o
K				•	o	•	-	•
N				o	-	o	-	-
S				•	o	•	•	-
H				-	-	-	-	

▲ со Склада / on stock Δ 4 Недели / 4 weeks x По запросу / upon request
• Основное применение / recommended
o Альтернативное применение / alternative recommendation
- непригодный / not suitable
твёрдый сплав без покрытия / uncoated grades
твёрдый сплав с покрытием / coated grades
с напайкой/Cermet / brazed/Cermet

Размеры указаны в мм.
Dimensions in mm

Марки твёрдого сплава
Carbide grades

Обработка канавок и отрезка
Grooving and Parting Off

Пластина
Insert

S100
со стружколомом
with chip forming

Ширина канавки	Width of groove	3-4 mm

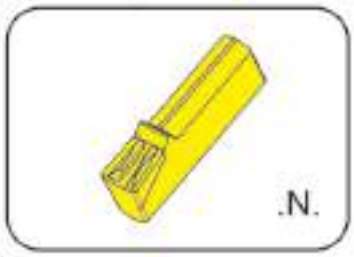

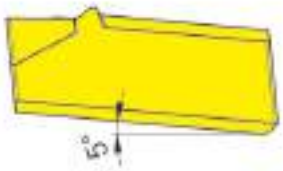

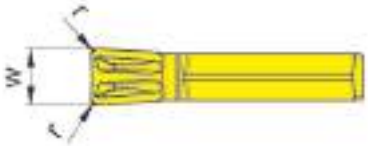

для державки
for Toolholder

Тип H100
Type

Обозначение Part number	w	r	Размер Size		AS45	HP65
S100.0300.N2	3	0,2	03		▲	▲
S100.0400.N3	4	0,3	04		▲	▲
				P	•	•
				M	•	•
				K	•	•
				N	o	o
				S	•	•
				H	-	-

▲ со Склада / on stock Δ 4 Недели / 4 weeks x По запросу / upon request
● Основное применение / recommended
o Альтернативное применение / alternative recommendation
- непригодный / not suitable
твёрдый сплав без покрытия / uncoated grades
твёрдый сплав с покрытием / coated grades
с напайкой/Cermet / brazed/Cermet

Размеры указаны в мм.
Dimensions in mm

Марки твёрдого сплава
Carbide grades

Обработка канавок и отрезка
Grooving and Parting Off

Державка
Toolholder

H100

Глубина канавки до Ширина канавки	Depth of groove up to Width of groove	41 mm 3-4 mm

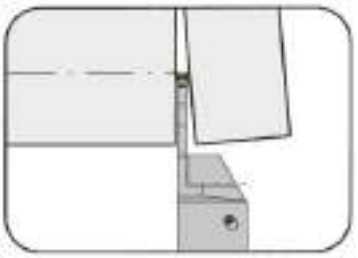

для пластины
for Insert

Тип S100
Type

L = показано левое исполнение
L = left hand version shown

R = правое исполнение
R = right hand version

Подача СОЖ через режущую пластину
Coolant supply through insert

Обозначение Part number	h	b	l_1	l_2	l_3	h_1	f_1	f	t_{max}	D_{max}	H_K	Фóрма Form	Размер Size
R/LH100.1616.1.23.IK	16	16	125	35	33,5	27	14,85	f_1+w/2	21,5	42	32,0	A	03
R/LH100.2020.1.13.IK	20	20	125	30	28,5	27	18,85	f_1+w/2	16,0	42	32,0	A	03
R/LH100.2020.1.23.IK	20	20	125	35	33,5	27	18,85	f_1+w/2	21,5	42	32,0	A	03
R/LH100.2020.1.33.IK	20	20	125	35	38,5	27	18,85	f_1+w/2	33,0	65	33,6	B	03
R/LH100.2525.1.33.IK	25	25	150	35	38,5	32	23,85	f_1+w/2	33,0	65	38,6	B	03
R/LH100.2020.1.34.IK	20	20	125	35	38,5	27	18,45	f_1+w/2	33,0	65	33,6	B	04
R/LH100.2525.1.34.IK	25	25	150	40	46,5	32	23,45	f_1+w/2	41,0	81	38,6	B	04

Выберите R или L исполнение.
State R or L version

Размер w - смотрите пластины
w see inserts

Размеры указаны в мм.
Dimensions in mm

Другие размеры - по запросу.
Further sizes upon request

Примечание для заказа:
Гаечный ключ P39L заказывается отдельно!
Ordering note:
Wrench **P39L** ist not combined with blade - separate order required!
Момент затяжки винтов см. Технические рекомендации.
For torque specification of the screw, please see Technical Instructions.

Запасные части
Spare Parts

Державка Toolholder	**Зажимной винт** Clamping Screw	**Уплотнительная заглушка** Sealing plug	**Адаптер для СОЖ** Coolant supply	**Ключ Тип TORX PLUS®** TORX PLUS® Wrench	**Ключ** Wrench
R/LH100...13/23.IK	**5.17T20P**	**004.00.26**	**SBD 6 LR - G1/8“**	**T20PQ**	**-**
R/LH100....	**-**	**004.00.26**	**SBD 6 LR - G1/8“**	**-**	**P39L**

Обработка канавок и отрезка
Grooving and Parting Off

Державка
Toolholder

H100

Глубина канавки до Ширина канавки	Depth of groove up to Width of groove	33 mm 3 mm

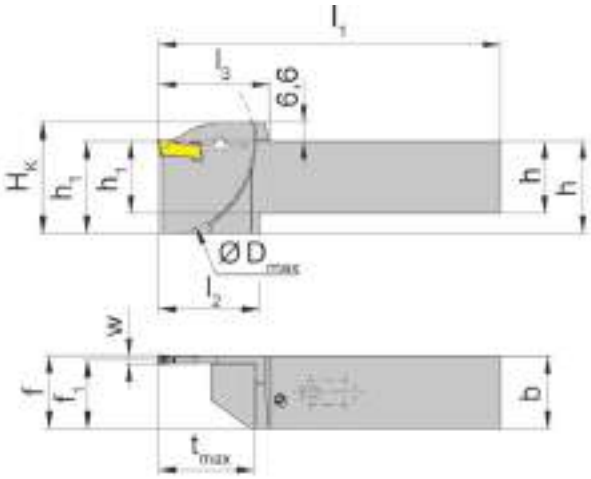

для пластины
for Insert

Тип S100
Type

с встроенной внутренней подачей СОЖ
with integrated through coolant supply

L = показано левое исполнение
L = left hand version shown

R = правое исполнение
R = right hand version

Обозначение Part number	h	b	l_1	l_2	l_3	h_1	f_1	f	t_{max}	D_{max}	H_K	Размер Size
R/LH100.2020.3.33.IK	20	20	104	35	38,5	27	18,85	f_1+w/2	33	65	33,6	03
R/LH100.2525.3.33.IK	25	25	119	35	38,5	32	23,85	f_1+w/2	33	65	38,6	03

Выберите R или L исполнение.
State R or L version

Размер w - смотрите пластины
w see inserts

Размеры указаны в мм.
Dimensions in mm

Другие размеры - по запросу.
Further sizes upon request

Примечание для заказа:
Гаечный ключ P39L заказывается отдельно!
Ordering note:
Wrench **P39L** ist not combined with blade - separate order required!

Обработка канавок и отрезка
Grooving and Parting Off

Пластина
Insert

S100
со стружколомом
with chip former

Ширина канавки	Width of groove	3-4 mm

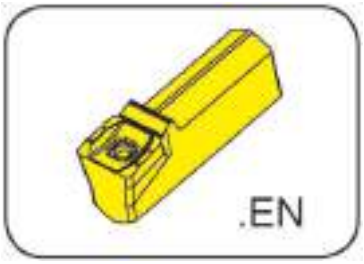

для державки
for Toolholder

Тип H100...13/23/33/34IK
Type

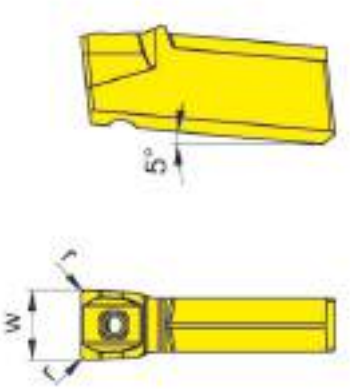

Подача СОЖ через режущую пластину
Coolant supply through insert

Обозначение Part number	w	r	Размер Size	AS45	EG55	HP65
S100.0300.EN2.IK	3	0,2	03	▲	▲	▲
S100.0400.EN3.IK	4	0,3	04	▲	▲	▲
P				•	•	•
M				•	o	•
K				•	o	•
N				o	-	o
S				•	-	•
H				-	-	-

▲ со Склада / on stock Δ 4 Недели / 4 weeks x По запросу / upon request
● Основное применение / recommended
o Альтернативное применение / alternative recommendation
- непригодный / not suitable
твёрдый сплав без покрытия / uncoated grades
твёрдый сплав с покрытием / coated grades
с напайкой/Cermet / brazed/Cermet

Марки твёрдого сплава
Carbide grades

Размеры указаны в мм.
Dimensions in mm

Сменные пластины могут использоваться в **правых и левых** державках.
Indexable inserts can be used in **right and left** hand toolholders.

Обработка канавок и отрезка
Grooving and Parting Off

Пластина
Insert

S100
со стружколомом
with chip former

Ширина канавки	Width of groove	2,5-3 mm

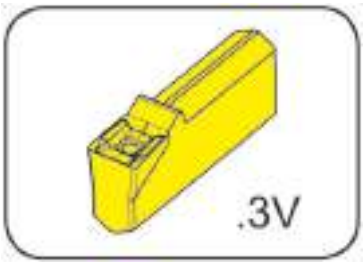

для державки
for Toolholder

Тип H100...13/23/33/34IK
Type

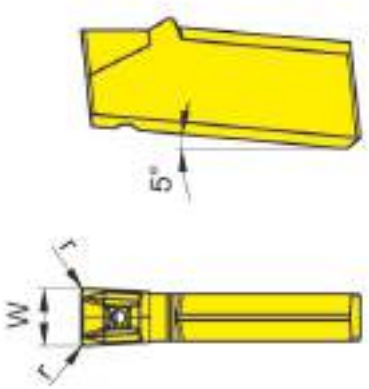

Подача СОЖ через режущую пластину
Coolant supply through insert

Обозначение Part number	w	r	Размер Size	HP65	IG35
S100.0250.3V2.IK	2,5	0,2	02	▲	▲
S100.0300.3V2.IK	3,0	0,2	03	▲	▲

	HP65	IG35
P	•	-
M	•	•
K	•	-
N	o	-
S	•	•
H	-	-

Марки твёрдого сплава
Carbide grades

▲ со Склада / on stock Δ 4 Недели / 4 weeks x По запросу / upon request
● Основное применение / recommended
o Альтернативное применение / alternative recommendation
- непригодный / not suitable
твёрдый сплав без покрытия / uncoated grades
твёрдый сплав с покрытием / coated grades
с напайкой/Cermet / brazed/Cermet

Размеры указаны в мм.
Dimensions in mm

Сменные пластины могут использоваться в **правых и левых** державках.
Indexable inserts can be used in **right and left** hand toolholders.

Обработка канавок и отрезка
Grooving and Parting Off

Державка
Toolholder

H101
крепление винтом
with screwed clamping

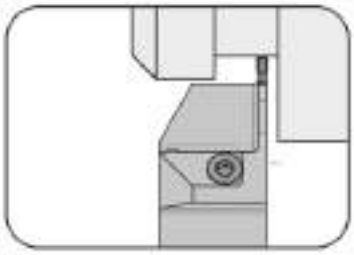

Глубина канавки до Ширина канавки	Depth of groove up to Width of groove	13 mm 1,2-1,6 mm

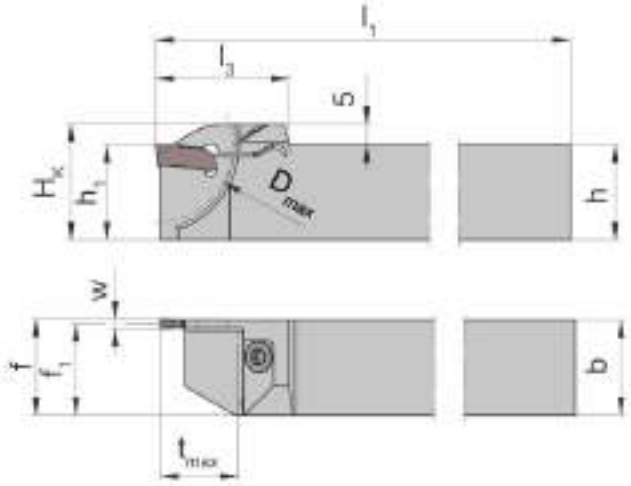

для пластины
for Insert

Тип S101
Type

Обозначение Part number	h	b	l_1	l_3	h_1	f_1	f	t_{max}	H_K	D_{max}	Размер Size
R/LH101.1010.1.16	10	10	125	22,5	10	9,35	f_1+w/2	13	13,5	26	16
R/LH101.1212.1.16	12	12	125	22,5	12	11,35	f_1+w/2	13	15,5	26	16
R/LH101.1616.1.16	16	16	125	22,5	16	15,35	f_1+w/2	13	19,5	26	16

Выберите R или L исполнение.
State R or L version

Размер w - смотрите пластины
w see inserts

Размеры указаны в мм.
Dimensions in mm

Другие размеры - по запросу.
Further sizes upon request

Запасные части
Spare Parts

Державка Toolholder	Зажимной винт Clamping Screw	Ключ Тип TORX PLUS® TORX PLUS® Wrench
R/LH101...	**3.5.12T10EP**	**T10PL**

Обработка канавок и отрезка
Grooving and Parting Off

Пластина
Insert

S101
со стружколомом
with chip forming

Ширина канавки	Width of groove	1,2-1,6 mm

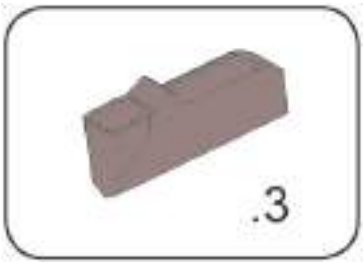

для державки
for Toolholder

Тип H101
Type

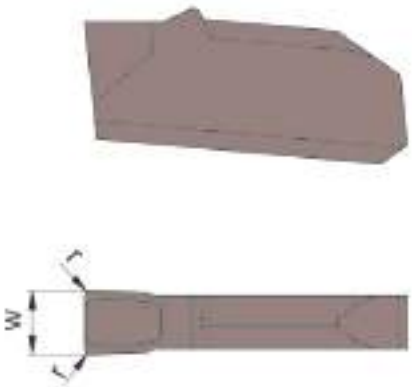

Обозначение Part number	w	r	Размер Size	AS45	IG35
S101.0120.315	1,2	0,15	12	▲	▲
S101.0160.315	1,6	0,15	16	▲	▲

▲ со Склада / on stock Δ 4 Недели / 4 weeks x По запросу / upon request
● Основное применение / recommended
o Альтернативное применение / alternative recommendation
- непригодный / not suitable
твёрдый сплав без покрытия / uncoated grades
твёрдый сплав с покрытием / coated grades
с напайкой/Cermet / brazed/Cermet

	AS45	IG35
P	•	-
M	•	•
K	•	-
N	o	-
S	•	•
H	-	-

Марки твёрдого сплава
Carbide grades

Размеры указаны в мм.
Dimensions in mm

Державка с режущими пластинами

Ширина профиля 10 - 45 мм

Toolholder with Inserts

Width of profile 10 - 45 mm

Державка
Toolholder
H117

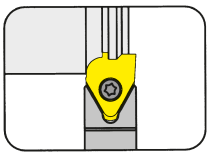

Страница/Page
B3-B4, B6

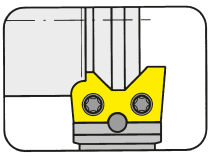

Страница/Page
B8

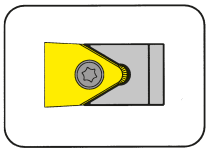

Страница/Page
B10

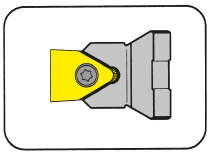

Страница/Page
B11

Пластина
Insert
S117

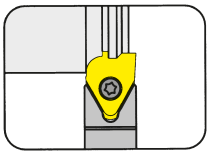

Страница/Page
B5, B7

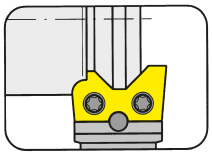

Страница/Page
B9

Профильное точение (наружное)
Profiling (external)

Державка
Toolholder

H117

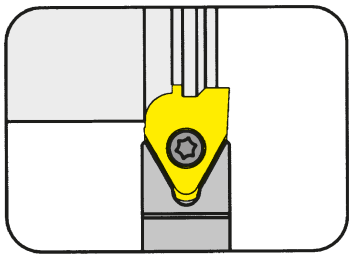

Глубина профиля до Ширина профиля до	Depth of form up to Width of form up to	4,5 mm 12 mm

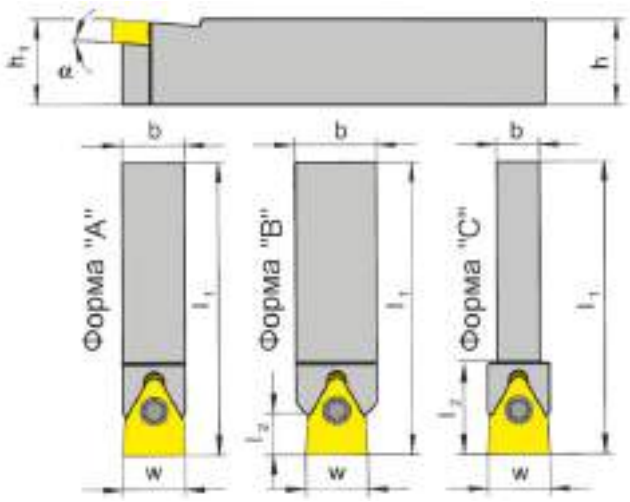

для пластины
for Insert

Тип S117
Type

Обозначение Part number	h	b	l_1	h_1	α	Рисунок Figur	l_2	w	Пластина Insert
H117.1010.10	10	10	100	10	5°	A	-	10	S117.0010.00
H117.1212.10	12	12	125	12	5°	B	9	10	S117.0010.00
H117.1616.10	16	16	125	16	5°	B	9	10	S117.0010.00
H117.1212.12	12	12	125	12	5°	A	-	12	S117.0012.00
H117.1414.12	14	14	125	14	5°	B	8	12	S117.0012.00
H117.1612.12	16	12	125	16	5°	A	-	12	S117.0012.00
H117.1616.12	16	16	125	16	5°	B	8	12	S117.0012.00
H117.2020.12	20	20	150	20	5°	B	8	12	S117.0012.00

Другие углы - по запросу.
Further angles upon request

Размеры указаны в мм.
Dimensions in mm

Момент затяжки винтов см. Технические рекомендации.
For torque specification of the screw, please see Technical Instructions.

Запчасти
Spare Parts

Державка Toolholder	**Зажимной винт** Clamping Screw	**Ключ Тип TORX PLUS®** TORX PLUS® Wrench
H117.1010.10	**030.400P.0227**	**T15PQ**
H117...	**4.09T15P**	**T15PQ**

Державка
Toolholder

H117

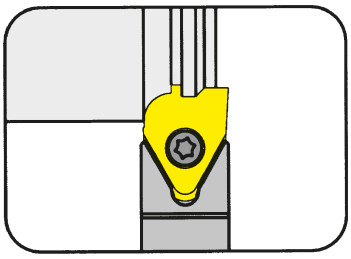

Глубина профиля до Ширина профиля до	Depth of form up to Width of form up to	10 mm 26 mm

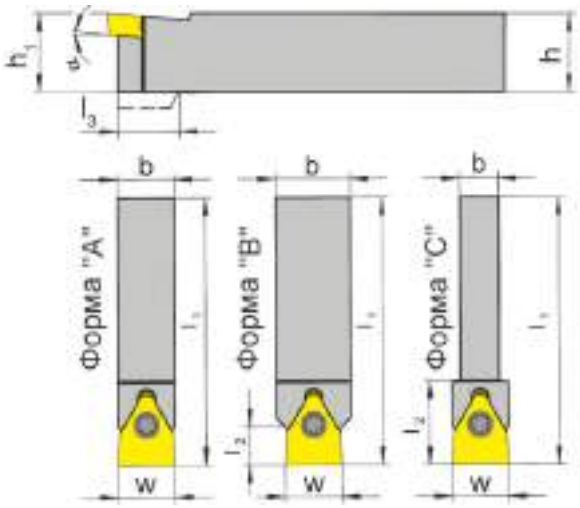

для пластины
for Insert

Тип S117
Type

Обозначение Part number	h	b	l_1	h_1	l_3	α	Рисунок Figur	l_2	w	Пластина Insert
H117.1414.16	14	14	125	14	18	5°	C	22,0	16	S117.0014/16.00
H117.1616.16	16	16	125	16	-	5°	A / B	11,0	16	S117.0014/16.00
H117.2020.16	20	20	150	20	-	5°	B	11,0	16	S117.0014/16.00
H117.2525.16	25	25	150	25	-	5°	B	8,5	16	S117.0014/16.00
H117.1616.20	16	16	125	16	23	5°	C	30,0	20	S117.0018/20.00
H117.2020.20	20	20	150	20	-	5°	A / B	15,0	20	S117.0018/20.00
H117.2525.20	25	25	150	25	-	5°	B	15,0	20	S117.0018/20.00
H117.2020.26	20	20	150	20	-	5°	C	30,0	26	S117.0026.00
H117.2525.26	25	25	150	25	-	5°	A	-	26	S117.0026.00

Другие углы - по запросу.
Further angles upon request

Размеры указаны в мм.
Dimensions in mm

Момент затяжки винтов см. Технические рекомендации.
For torque specification of the screw, please see Technical Instructions.

Запчасти
Spare Parts

Державка Toolholder	Зажимной винт Clamping Screw	Ключ Тип TORX PLUS® TORX PLUS® Wrench
H117...16	**5.12T20P**	**T20PQ**
H117...	**6.17 T20P**	**T20PQ**

Профильное точение (наружное)
Profiling (external)

Пластина
Insert

S117

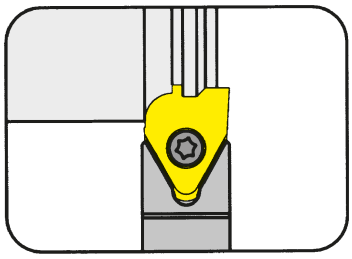

Глубина профиля до	Depth of form up to	10 mm
Ширина профиля до	Width of form up to	26 mm

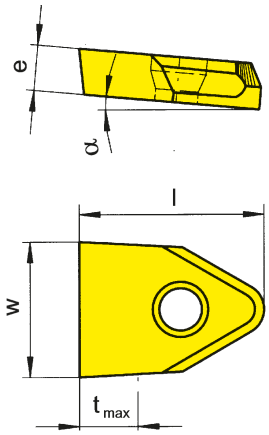

для державки
for Toolholder

Тип H117
Type

Обозначение Part number	w	E	t_{max}	l	α	Державка Toolholder		MG12	H54
S117.0010.00	10	3,0	3,5	16	5°	H117...10		▲	
S117.0012.00	12	4,5	4,5	17	5°	H117...12		▲	Δ
S117.0014.00	14	6,0	6,0	21	5°	H117...16		▲	
S117.0016.00	16	6,0	6,0	21	5°	H117...16		▲	
S117.0018.00	18	7,0	9,0	29	5°	H117...20		▲	
S117.0020.00	20	7,0	9,0	29	5°	H117...20		▲	
S117.0026.00	26	7,0	10,0	32	5°	H117...26		▲	
							P	o	•
							M	•	•
							K	•	-
							N	•	-
							S	•	-
							H	-	-

▲ со Склада / on stock Δ 4 Недели / 4 weeks x По запросу / upon request
• Основное применение / recommended
o Альтернативное применение / alternative recommendation
- непригодный / not suitable
твёрдый сплав без покрытия / uncoated grades
твёрдый сплав с покрытием / coated grades
с напайкой/Cermet / brazed/Cermet

Марки твёрдого сплава
Carbide grades

Другие размеры - по запросу.
Further sizes upon request

Размеры указаны в мм.
Dimensions in mm

профильные пластины - по запросу

Державка
Toolholder

H117

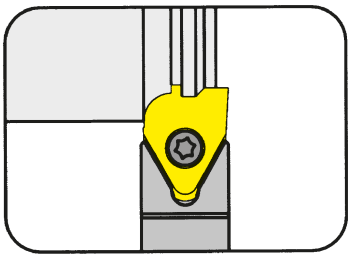

Глубина профиля до	Depth of form up to	13 mm
Ширина профиля до	Width of form up to	26 mm

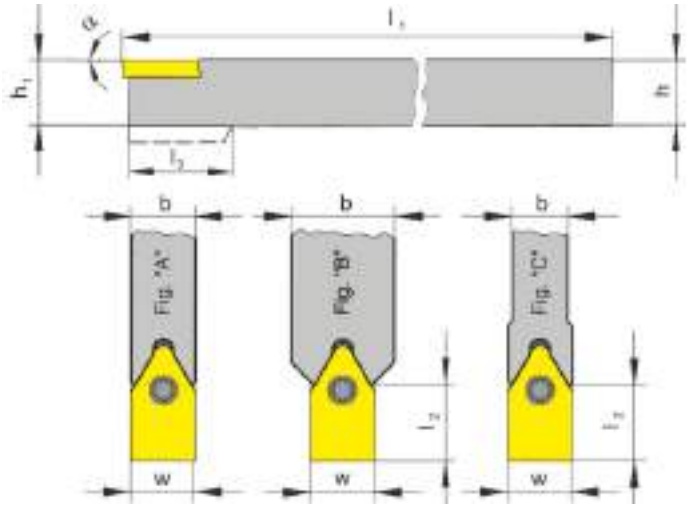

для пластины
for Insert

Тип S117
Type

Обозначение Part number	h	b	l_1	h_1	l_3	α	Рисунок Figur	l_2	w	Пластина Insert
H117.1010.02.10	10	10	100	10	-	0°	A	-	10	S117.0010.02.00
H117.1212.02.10	12	12	125	12	-	0°	B	12	10	S117.0010.02.00
H117.1616.02.10	16	16	125	16	-	0°	B	12	10	S117.0010.02.00
H117.1212.02.12	12	12	125	12	-	0°	A	-	12	S117.0012.02.00
H117.1616.02.12	16	16	125	16	-	0°	B	11	12	S117.0012.02.00
H117.2020.02.12	20	20	150	20	-	0°	B	11	12	S117.0012.02.00
H117.1616.02.16	16	16	125	16	-	0°	A	-	16	S117.0016.02.00
H117.2020.02.16	20	20	150	20	-	0°	B	14	16	S117.0016.02.00
H117.1616.02.20	16	16	125	16	26	0°	C	33	20	S117.0020.02.00
H117.2020.02.20	20	20	150	20	-	0°	A	-	20	S117.0020.02.00
H117.2525.02.20	25	25	150	25	-	0°	B	19	20	S117.0020.02.00
H117.2020.02.26	20	20	150	20	-	0°	C	33	26	S117.0026.02.00
H117.2525.02.26	25	25	150	25	-	0°	A	-	26	S117.0026.02.00

Другие размеры - по запросу.
Further sizes upon request

Размеры указаны в мм.
Dimensions in mm

Момент затяжки винтов см. Технические рекомендации.
For torque specification of the screw, please see Technical Instructions.

Запчасти
Spare Parts

Державка Toolholder	Зажимной винт Clamping Screw	Ключ Тип TORX PLUS® TORX PLUS® Wrench
H117...10/12	**4.09T15P**	**T15PQ**
H117...16	**5.12T20P**	**T20PQ**
H117...20/26	**6.17 T20P**	**T20PQ**

Профильное точение (наружное)
Profiling (external)

Пластина
Insert

S117

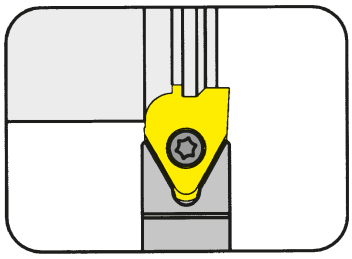

Глубина профиля до	Depth of form up to	13 mm
Ширина профиля до	Width of form up to	26 mm

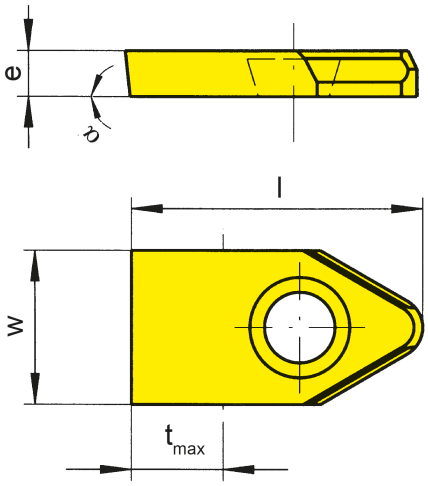

для державки
for Toolholder

Тип H117
Type

Обозначение Part number	w	E	t_{max}	l	α	Державка Toolholder	MG12
S117.0010.02.00	10	3,0	6,5	19	0°	H117...02.10	▲
S117.0012.02.00	12	4,5	7,5	20	0°	H117...02.12	▲
S117.0016.02.00	16	6,0	9,0	24	0°	H117...02.16	▲
S117.0020.02.00	20	7,0	12,0	32	0°	H117...02.20	▲
S117.0026.02.00	26	7,0	13,0	35	0°	H117...02.26	▲

▲ со Склада / on stock Δ 4 Недели / 4 weeks x По запросу / upon request
● Основное применение / recommended
o Альтернативное применение / alternative recommendation
- непригодный / not suitable
твёрдый сплав без покрытия / uncoated grades
твёрдый сплав с покрытием / coated grades
с напайкой/Cermet / brazed/Cermet

P	o
M	•
K	•
N	•
S	•
H	-

Марки твёрдого сплава
Carbide grades

Другие размеры - по запросу.
Further sizes upon request

Размеры указаны в мм.
Dimensions in mm

профильные пластины - по запросу

Державка
Toolholder

H117

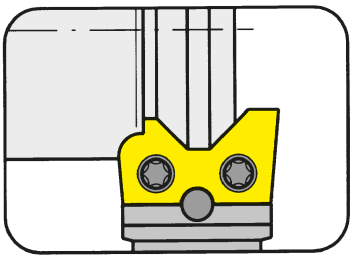

Глубина профиля до Ширина профиля до	Depth of form up to Width of form up to	6,5 mm 45 mm

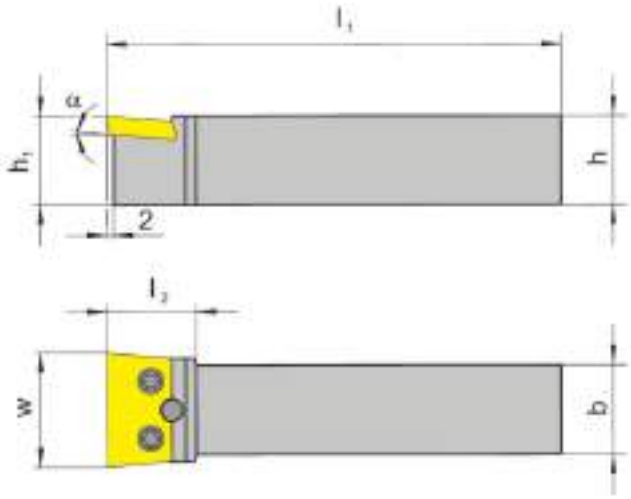

для пластины
for Insert

Тип S117
Type

Обозначение Part number	h	b	l_1	h_1	α	l_2	w	Пластина Insert
H117.2020.32	20	20	150	20	5°	25	32	S117.0032.00
H117.2525.32	25	25	150	25	5°	25	32	S117.0032.00
H117.2525.45	25	25	150	25	5°	27	45	S117.0045.00
H117.3232.45	32	32	170	32	5°	27	45	S117.0045.00

Другие углы - по запросу.
Further angles upon request

Размеры указаны в мм.
Dimensions in mm

Момент затяжки винтов см. Технические рекомендации.
For torque specification of the screw, please see Technical Instructions.

Запчасти
Spare Parts

Державка Toolholder	Зажимной винт Clamping Screw	Ключ Тип TORX PLUS® TORX PLUS® Wrench
H117...	**5.12T20P**	**T20PQ**

Профильное точение (наружное)
Profiling (external)

Пластина
Insert

S117

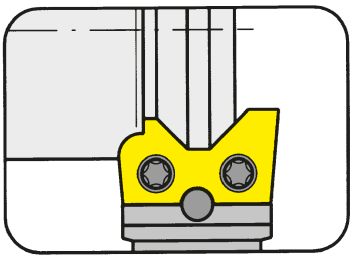

Глубина профиля до	Depth of form up to	6,5 mm
Ширина профиля до	Width of form up to	45 mm

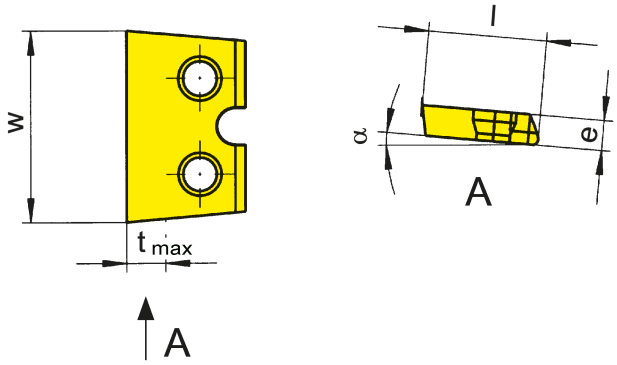

для державки
for Toolholder

Тип H117
Type

Обозначение Part number	w	e	t_{max}	l	α	Державка Toolholder		MG12
S117.0032.00	32	5	6,5	19,7	5°	H117...32		▲
S117.0045.00	45	5	6,5	19,7	5°	H117...45		▲
							P	o
							M	•
							K	•
							N	•
							S	•
							H	-

▲ со Склада / on stock Δ 4 Недели / 4 weeks x По запросу / upon request
● Основное применение / recommended
o Альтернативное применение / alternative recommendation
- непригодный / not suitable
твёрдый сплав без покрытия / uncoated grades
твёрдый сплав с покрытием / coated grades
с напайкой/Cermet / brazed/Cermet

Марки твёрдого сплава
Carbide grades

Другие размеры - по запросу.
Further sizes upon request

Размеры указаны в мм.
Dimensions in mm

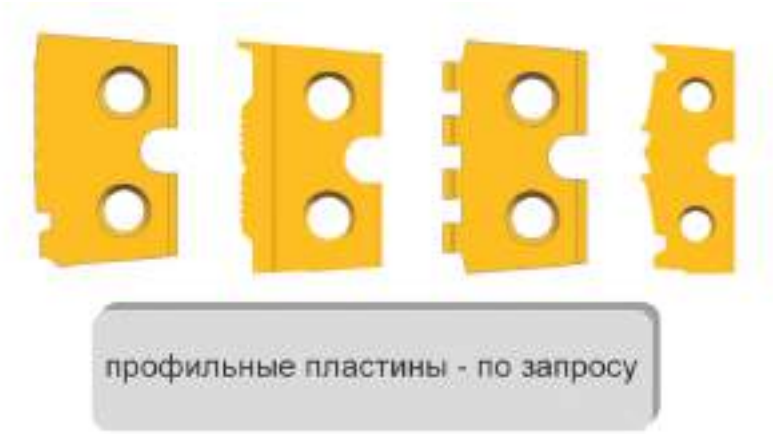

Державка
Toolholder

H117

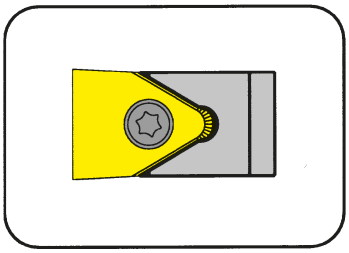

Глубина профиля до	Depth of form up to	6,5 mm
Ширина профиля до	Width of form up to	45 mm

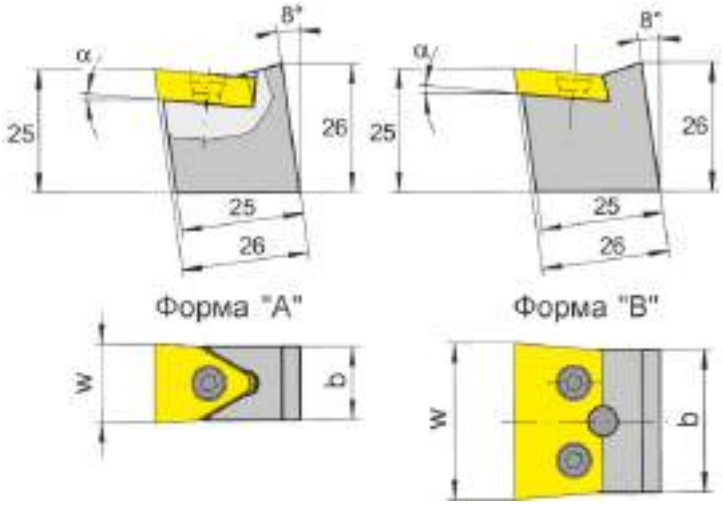

для пластины
for Insert

Тип S117
Type

с системой PWP
with PWP-System

Обозначение Part number	b	α	Рисунок Figur	w	Пластина Пластина
H117.PWP.10	10	5°	A	10	S117.0010.00
H117.PWP.12	12	5°	A	12	S117.0012.00
H117.PWP.16	16	5°	A	16	S117.0014/16.00
H117.PWP.32	28	5°	B	32	S117.0032.00
H117.PWP.45	42	5°	B	45	S117.0045.00

Другие углы - по запросу.
Further angles upon request

Размеры указаны в мм.
Dimensions in mm

Момент затяжки винтов см. Технические рекомендации.
For torque specification of the screw, please see Technical Instructions.

Запчасти
Spare Parts

Державка Toolholder	Зажимной винт Clamping Screw	Ключ Тип TORX PLUS® TORX PLUS® Wrench
H117.PWP.10	**4.09T15P**	**T15PL**
H117.PWP.12	**4.09T15P**	**T15PQ**
H117.PWP...	**5.12T20P**	**T20PQ**

Державка
Toolholder

H117

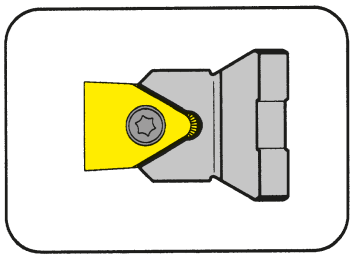

Глубина профиля до	Depth of form up to	10 mm
Ширина профиля до	Width of form up to	45 mm

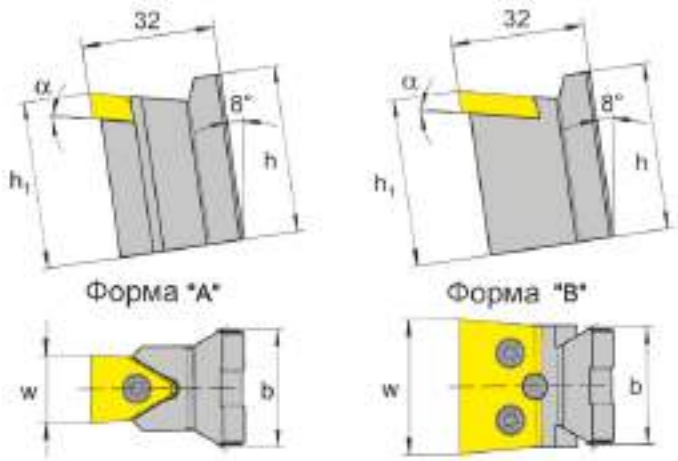

для пластины
for Insert

Тип S117
Type

с системой AWN
with AWN-System

Обозначение Part number	h	b	l_1	h_1	t_{max}	α	Рисунок Figur	w	Пластина Пластина
H117.AW20.10	36	20	32	40	3,5	5°	A	10	S117.0010.00
H117.AW28.10	36	28	32	40	3,5	5°	A	10	S117.0010.00
H117.AW20.12	36	20	32	40	4,5	5°	A	12	S117.0012.00
H117.AW28.12	36	28	32	40	4,5	5°	A	12	S117.0012.00
H117.AW20.16	36	20	32	40	6,5	5°	A	16	S117.0014/16.00
H117.AW28.16	36	28	32	40	6,5	5°	A	16	S117.0014/16.00
H117.AW28.20	36	28	32	40	9,0	5°	A	20	S117.0018/20.00
H117.AW28.26	36	28	35	40	10,0	5°	A	26	S117.0026.00
H117.AW28.32	36	28	32	40	6,5	5°	B	32	S117.0032.00
H117.AW40.45	50	40	32	50	6,5	5°	B	45	S117.0045.00

Другие углы - по запросу.
Further angles upon request

Размеры указаны в мм.
Dimensions in mm

Момент затяжки винтов см. Технические рекомендации.
For torque specification of the screw, please see Technical Instructions.

Запчасти
Spare Parts

Державка Toolholder	**Зажимной винт** Clamping Screw	**Ключ Тип TORX PLUS®** TORX PLUS® Wrench
H117.AW2...10/12	**4.09T15P**	**T15PQ**
H117.AW...16/32/45	**5.12T20P**	**T20PQ**
H117.AW28.20/26	**6.17 T20P**	**T20PQ**

C

119/123/223

Державка с режущими пластинами

Ширина канавки 1,1 - 3 мм

Toolholder with Inserts

Width of groove 1,1 - 3 mm

C

Державка
Toolholder
H223/B119/B223

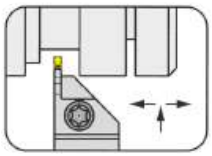

Страница/Page
C3

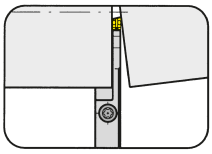

Страница/Page
C4

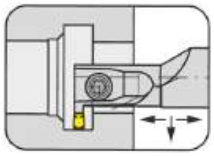

Страница/Page
C6-C8

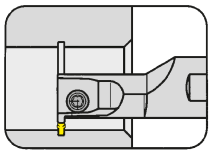

Страница/Page
C9

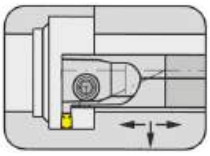

Страница/Page
C10

Картридж
Cartridge
E223

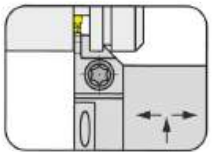

Страница/Page
C5

Базовая державка
Basic toolholder
B223

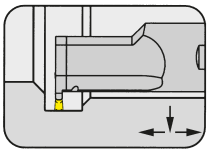

Страница/Page
C11

Кассета
Cassette
BK223

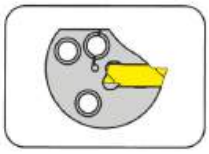

Страница/Page
C12

Пластина
Insert
S119/S123

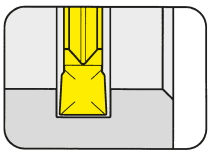

Страница/Page
C13, C16

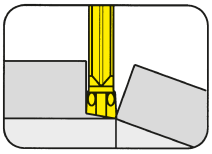

Страница/Page
C14-C15, C20-C21

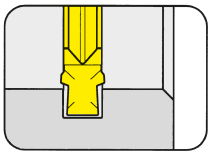

Страница/Page
C17

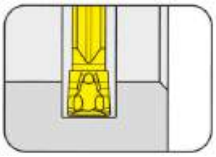

Страница/Page
C18

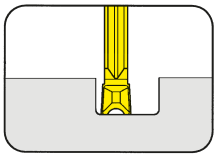

Страница/Page
C19

Державка
Toolholder

H223

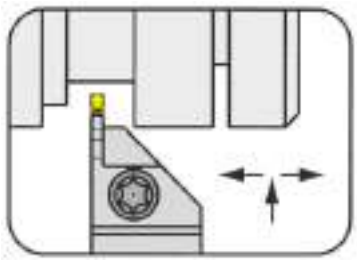

C

Глубина канавки до	Depth of groove up to	10 mm
Диапазон зажима	Clamping range	2-3 mm

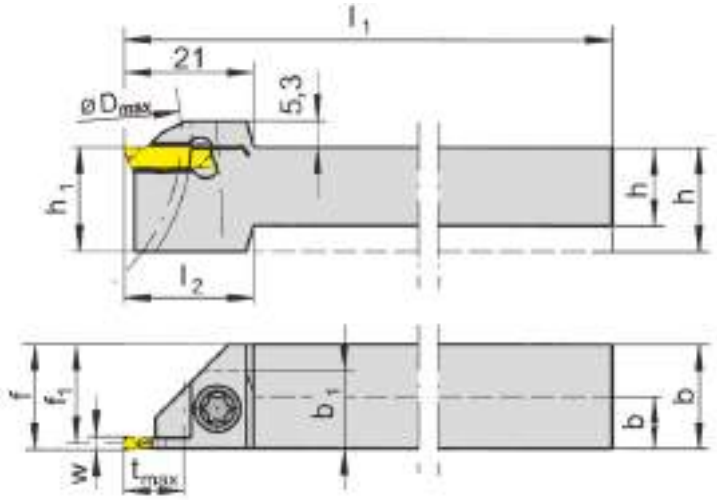

для пластины
for Insert

Тип S223
Type S123

R = показано правое исполнение
R = right hand version shown

L = левое исполнение
L = left hand version

Обозначение Part number	h	b	l_1	l_2	h_1	f_1	f	t_{max}	D_{max}	b_1	Размер Size	Диапазон зажима Clamping range
R/LH223.1010.01	10	10	80	20	12	9,20	f_1+w/2	8	25	12	01	2,0
R/LH223.1212.01	12	12	100	21	16	11,20	f_1+w/2	10	50	-	01	2,0
R/LH223.1616.01	16	16	125	-	16	15,20	f_1+w/2	10	50	-	01	2,0
R/LH223.2020.01	20	20	125	-	20	19,20	f_1+w/2	10	50	-	01	2,0
R/LH223.2525.01	25	25	150	-	25	24,20	f_1+w/2	10	50	-	01	2,0
R/LH223.1010.02	10	10	80	20	12	9,05	f_1+w/2	8	25	12	02	2,5
R/LH223.1212.02	12	12	100	21	16	11,05	f_1+w/2	10	50	-	02	2,5
R/LH223.1616.02	16	16	125	-	16	15,05	f_1+w/2	10	50	-	02	2,5
R/LH223.2020.02	20	20	125	-	20	19,05	f_1+w/2	10	50	-	02	2,5
R/LH223.2525.02	25	25	150	-	25	24,05	f_1+w/2	10	50	-	02	2,5
R/LH223.1010.03	10	10	80	20	12	8,80	f_1+w/2	8	25	12	03	3,0
R/LH223.1212.03	12	12	100	21	16	10,80	f_1+w/2	10	50	-	03	3,0
R/LH223.1616.03	16	16	125	-	16	14,80	f_1+w/2	10	50	-	03	3,0
R/LH223.2020.03	20	20	125	-	20	18,80	f_1+w/2	10	50	-	03	3,0
R/LH223.2525.03	25	25	150	-	25	23,80	f_1+w/2	10	50	-	03	3,0

Выберите R или L исполнение.
State R or L version

Размер w - смотрите сменные пластины
w see indexable inserts

Размеры указаны в мм.
Dimensions in mm

Другие размеры - по запросу.
Further sizes upon request

Момент затяжки винтов см. Технические рекомендации.
For torque specification of the screw, please see Technical Instructions.

Запасные части
Spare Parts

Державка Toolholder	Зажимной винт Clamping Screw	Ключ Тип TORX PLUS® TORX PLUS® Wrench
R/LH223...	**5.11T15P**	**T15PL**

C

Державка
Toolholder

H223
усиленное исполнение
reinforced version

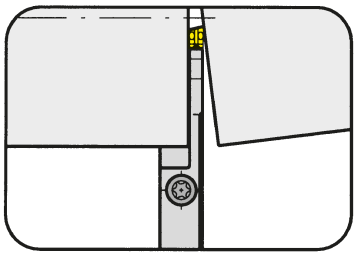

Глубина канавки до	Depth of groove up to	25 mm
Диапазон зажима	Clamping range	2-3 mm

для пластины
for Insert

Тип S223
Type S123

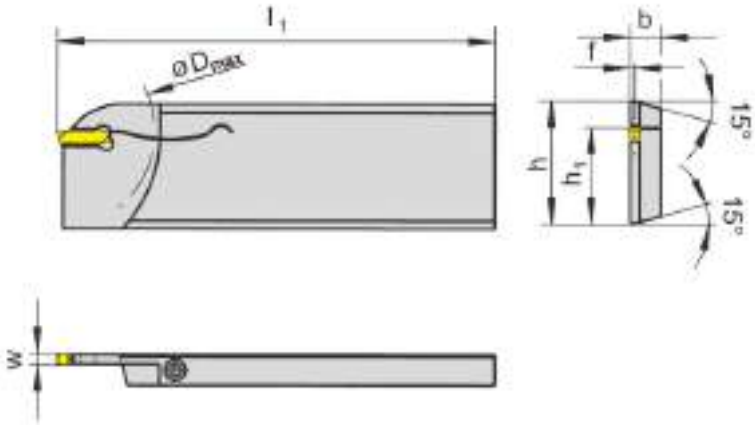

R = показано правое исполнение
R = right hand version shown

L = левое исполнение
L = left hand version

Обозначение Part number	h	b	l_1	h_1	f	D_{max}	Размер Size	Диапазон зажима Clamping range
R/LH223.2608.01	26	7,9	110	21,4	0,80	50	01	2,0
R/LH223.3208.01	32	7,9	110	24,8	0,80	50	01	2,0
R/LH223.2608.02	26	7,9	110	21,4	0,95	50	02	2,5
R/LH223.3208.02	32	7,9	110	24,8	0,95	50	02	2,5
R/LH223.2608.03	26	7,9	110	21,4	1,20	50	03	3,0
R/LH223.3208.03	32	7,9	110	24,8	1,20	50	03	3,0

Выберите R или L исполнение.
State R or L version

Размер w - смотрите сменные пластины
w see indexable inserts

Размеры указаны в мм.
Dimensions in mm

Другие размеры - по запросу.
Further sizes upon request

Момент затяжки винтов см. Технические рекомендации.
For torque specification of the screw, please see Technical Instructions.

отрезка:
пруток или труба (S223) пруток (S123)

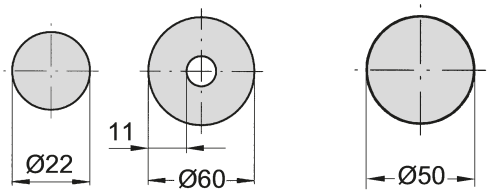

Запасные части
Spare Parts

Державка Toolholder	Зажимной винт Clamping Screw	Ключ Тип TORX PLUS® TORX PLUS® Wrench
R/LH223...	**4.15T15P**	**T15PL**

Картридж
Cartridge

E223

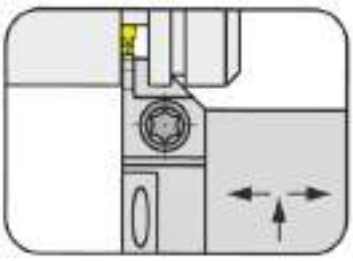

Глубина канавки до	Depth of groove up to	10 mm
Диапазон зажима	Clamping range	2-3 mm

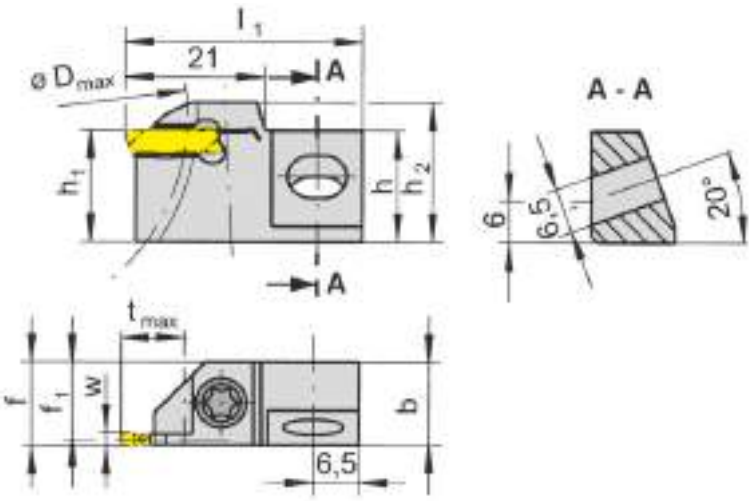

для пластины
for Insert

Тип S223
Type S123

R = показано правое исполнение
R = right hand version shown

L = левое исполнение
L = left hand version

Обозначение Part number	h	b	l_1	h_1	f_1	f	t_{max}	D_{max}	h_2	Размер Size	Диапазон зажима Clamping range
R/LE223.1212.01	16	12	34	12	11,20	f_1+w/2	10	50	17,3	01	2,0
R/LE223.1616.01	16	12	34	16	11,20	f_1+w/2	10	50	21,3	01	2,0
R/LE223.1212.02	16	12	34	12	11,05	f_1+w/2	10	50	17,3	02	2,5
R/LE223.1616.02	16	12	34	16	11,05	f_1+w/2	10	50	21,3	02	2,5
R/LE223.1212.03	16	12	34	12	10,80	f_1+w/2	10	50	17,3	03	3,0
R/LE223.1616.03	16	12	34	16	10,80	f_1+w/2	10	50	21,3	03	3,0

Выберите R или L исполнение.
State R or L version

Размер w - смотрите сменные пластины
w see indexable inserts

Размеры указаны в мм.
Dimensions in mm

Другие размеры - по запросу.
Further sizes upon request

Момент затяжки винтов см. Технические рекомендации.
For torque specification of the screw, please see Technical Instructions.

Запасные части
Spare Parts

Картридж Cartridge	**Зажимной винт** Clamping Screw	**Винт** Screw	**Ключ Тип TORX PLUS®** TORX PLUS® Wrench
R/LE223...	**5.11T15P**	**6.20.232**	**T15PL**

C

Державка
Toolholder

B119
с внутренним подводом СОЖ
with through coolant supply

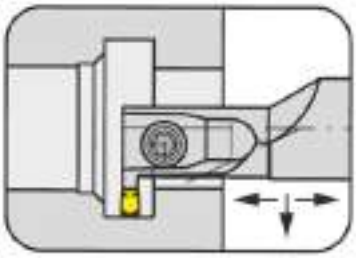

Ø отверстия от	Bore Ø from	16 mm
Глубина канавки до	Depth of groove up to	3 mm
Диапазон зажима	Clamping range	2-3 mm

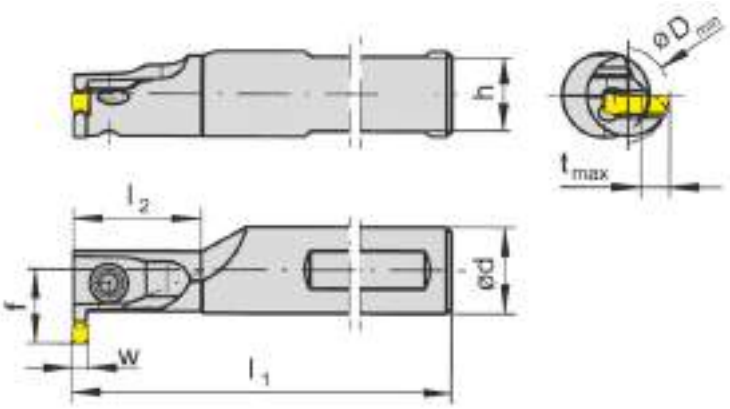

для пластины
for Insert

Тип S119
Type

R = показано правое исполнение
R = right hand version shown

L = левое исполнение
L = left hand version

Обозначение Part number	d	l_1	l_2	h	t_{max}	D_{min}	f	Размер Size	Диапазон зажима Clamping range
R/LB119.0016.1.32	16	110	25	14	3	16	11,8	02	2,00-2,99
R/LB119.0016.1.33	16	110	25	14	3	16	11,8	03	3,00

Выберите R или L исполнение.
State R or L version

Размер w - смотрите пластины
w see inserts

Размеры указаны в мм.
Dimensions in mm

Другие размеры - по запросу.
Further sizes upon request

Момент затяжки винтов см. Технические рекомендации.
For torque specification of the screw, please see Technical Instructions.

Запасные части
Spare Parts

Державка Toolholder	**Зажимной винт** Clamping Screw	**Ключ Тип TORX PLUS®** TORX PLUS® Wrench
R/LB119...	**5.11T15P**	**T15PL**

Державка
Toolholder

B223
с внутренним подводом СОЖ
with through coolant supply

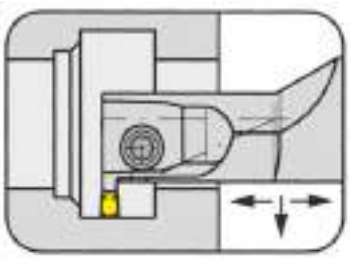

Ø отверстия от	Bore Ø from	22 mm
Глубина канавки до	Depth of groove up to	6,3 mm
Диапазон зажима	Clamping range	2-3 mm

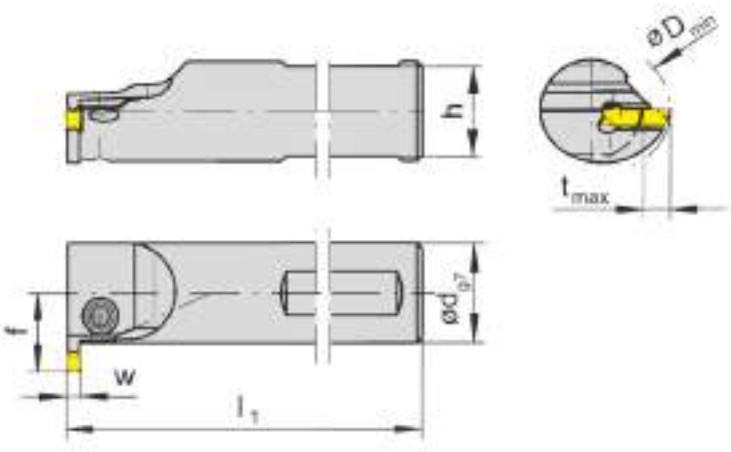

для пластины
for insert

Тип	S223
Type	S123

R = показано правое исполнение
R = right hand version shown

L = левое исполнение
L = left hand version

Обозначение Part number	d	l_1	h	f	t_{max}	D_{min}	Размер Size	Диапазон зажима Clamping range
R/LB223.0016.0.42	16	110	14	13,0	4,5	22	02	2,00-2,99
R/LB223.0020.0.52	20	120	18	15,7	5,3	27	02	2,00-2,99
R/LB223.0025.0.62	25	150	23	19,3	6,3	33	02	2,00-2,99
R/LB223.0016.0.43	16	110	14	13,0	4,5	22	03	3,00
R/LB223.0020.0.53	20	120	18	15,7	5,3	27	03	3,00
R/LB223.0025.0.63	25	150	23	19,3	6,3	33	03	3,00

Выберите R или L исполнение.
State R or L version

Размер w - смотрите сменные пластины
w see indexable inserts

Размеры указаны в мм.
Dimensions in mm

Другие размеры - по запросу.
Further sizes upon request

Момент затяжки винтов см. Технические рекомендации.
For torque specification of the screw, please see Technical Instructions.

Запасные части
Spare Parts

Державка Toolholder	Зажимной винт Clamping Screw	Ключ Тип TORX PLUS® TORX PLUS® Wrench
R/LB223.0...	**5.11T15P**	**T15PL**
R/LB223.0025.0.63	**5.11T15P**	**T15PQ**

C

Державка
Toolholder

B223

с внутренним подводом СОЖ
with through coolant supply

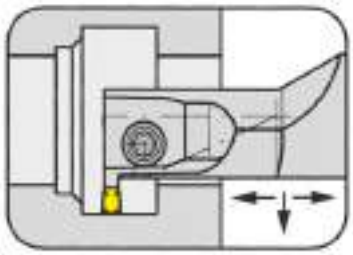

Ø отверстия от	Bore Ø from	18 mm
Глубина канавки до	Depth of groove up to	6,3 mm
Диапазон зажима	Clamping range	2-3 mm

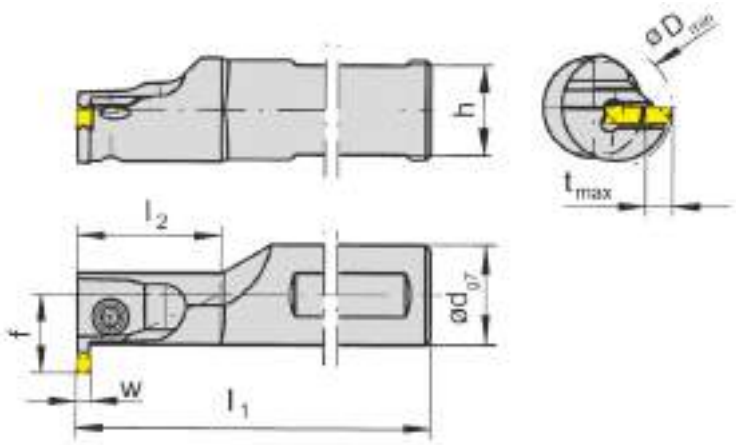

для пластины
for insert

Тип S223
Type S123

R = показано правое исполнение
R = right hand version shown

L = левое исполнение
L = left hand version

Обозначение Part number	d	l_1	l_2	h	f	t_{max}	D_{min}	Размер Size	Диапазон зажима Clamping range
R/LB223.0016.1.42	16	110	25	14	13,0	4,5	18	02	2,00-2,99
R/LB223.0020.1.52	20	120	30	18	15,7	5,3	20	02	2,00-2,99
R/LB223.0025.1.62	25	150	50	23	18,8	6,3	25	02	2,00-2,99
R/LB223.0016.1.43	16	110	25	14	13,0	4,5	18	03	3,00
R/LB223.0020.1.53	20	120	30	18	15,7	5,3	20	03	3,00
R/LB223.0025.1.63	25	150	50	23	18,8	6,3	25	03	3,00

Выберите R или L исполнение.
State R or L version

Размер w - смотрите сменные пластины
w see indexable inserts

Размеры указаны в мм.
Dimensions in mm

Другие размеры - по запросу.
Further sizes upon request

Момент затяжки винтов см. Технические рекомендации.
For torque specification of the screw, please see Technical Instructions.

Запасные части
Spare Parts

Державка Toolholder	**Зажимной винт** Clamping Screw	**Ключ Тип TORX PLUS®** TORX PLUS® Wrench
R/LB223...	**5.11T15P**	**T15PL**

Обработка канавок (внутренняя)
Grooving (internal)

Державка
Toolholder

B223
с внутренним подводом СОЖ
with through coolant supply

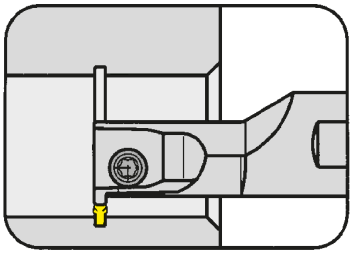

Ø отверстия от	Bore Ø from	18 mm
Канавки под стопорные кольца	Circlip grooves	DIN 471/472
Диапазон зажима	Clamping range	2-2,9 mm

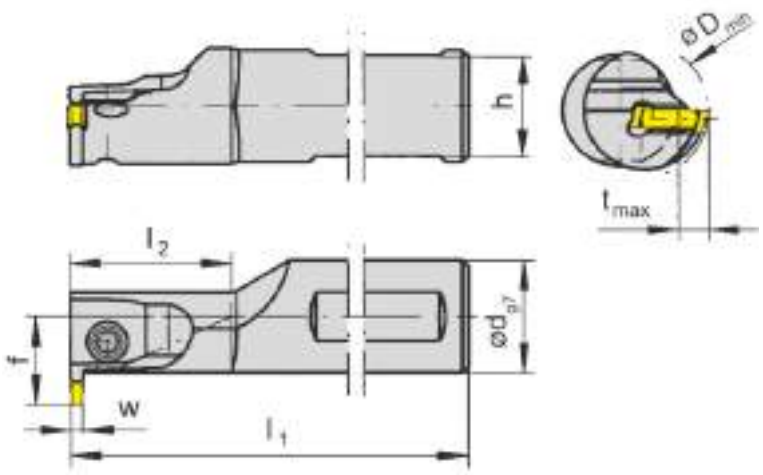

для пластины
for insert

Тип S223
Type S123

R = показано правое исполнение
R = right hand version shown

L = левое исполнение
L = left hand version

Обозначение Part number	d	l_1	l_2	h	f	t_{max}	D_{min}	Размер Size	Диапазон зажима Clamping range
R/LB223.0016.1.22	16	110	25	14	13,0	1,65	18	02	2,00-2,99
R/LB223.0020.1.22	20	120	30	18	15,7	1,65	20	02	2,00-2,99

Выберите R или L исполнение.
State R or L version

Размер w - смотрите сменные пластины
w see indexable inserts

Размеры указаны в мм.
Dimensions in mm

Другие размеры - по запросу.
Further sizes upon request

Момент затяжки винтов см. Технические рекомендации.
For torque specification of the screw, please see Technical Instructions.

Запасные части
Spare Parts

Державка Toolholder	**Зажимной винт** Clamping Screw	**Ключ Тип TORX PLUS®** TORX PLUS® Wrench
R/LB223...	**5.11T15P**	**T15PL**

C

Державка
Toolholder

B223
с внутренним подводом СОЖ
with through coolant supply

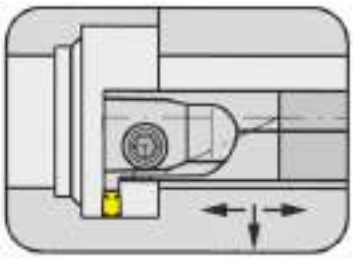

Ø отверстия от	Bore Ø from	18 mm
Глубина канавки до	Depth of groove up to	6,3 mm
Диапазон зажима	Clamping range	2-3 mm

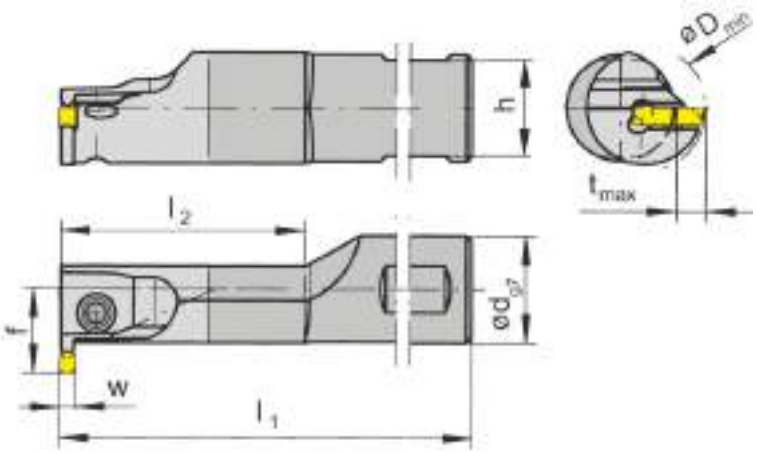

для пластины
for insert

Тип S223
Type S123

Твердосплавный хвостовик
Carbide shank

R = показано правое исполнение
R = right hand version shown

L = левое исполнение
L = left hand version

Обозначение Part number	d	l_1	l_2	h	f	t_{max}	D_{min}	Размер Size	Диапазон зажима Clamping range
R/LB223.HM16.2.42	16	130	50	14	13,0	4,5	18	02	2,00-2,99
R/LB223.HM20.2.52	20	150	60	18	15,7	5,3	20	02	2,00-2,99
R/LB223.HM25.2.62	25	160	70	23	18,8	6,3	25	02	2,00-2,99
R/LB223.HM16.2.43	16	130	50	14	13,0	4,5	18	03	3,00
R/LB223.HM20.2.53	20	150	60	18	15,7	5,3	20	03	3,00
R/LB223.HM25.2.63	25	160	70	23	18,8	6,3	25	03	3,00

Выберите R или L исполнение.
State R or L version

Размер w - смотрите сменные пластины
w see indexable inserts

Размеры указаны в мм.
Dimensions in mm

Другие размеры - по запросу.
Further sizes upon request

Момент затяжки винтов см. Технические рекомендации.
For torque specification of the screw, please see Technical Instructions.

Запасные части
Spare Parts

Державка Toolholder	Зажимной винт Clamping Screw	Ключ Тип TORX PLUS® TORX PLUS® Wrench
R/LB223...	**5.11T15P**	**T15PL**

Базовая державка
Basic toolholder

B223
без кассеты
without cassette

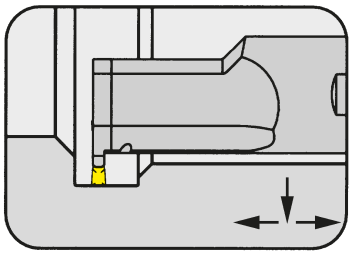

Ø отверстия	Bore Ø	28,0 mm
Глубина канавки до	Depth of groove up to	6,3 mm
Ширина канавки	Width of groove	2-3 mm

с внутренним подводом СОЖ
with through coolant supply

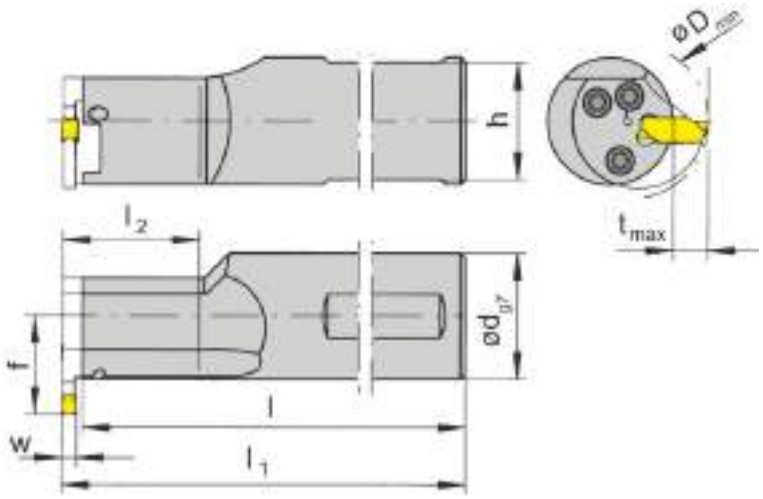

для кассеты
for cassette

Тип BK223
Type

R = показано правое исполнение
R = right hand version shown

L = левое исполнение
L = left hand version

Обозначение Part number	d	l	l_1	l_2	h	f
R/LB223.0025.1.K2	25	116,1	$l+b_1+w/2$	30	23	19,5
R/LB223.0025.2.K2	25	146,1	$l+b_1+w/2$	60	23	19,5
R/LB223.0032.1.K2	32	146,1	$l+b_1+w/2$	30	30	23,0
R/LB223.0032.2.K2	32	176,1	$l+b_1+w/2$	60	30	23,0

Выберите R или L исполнение.
State R or L version

Размер w - смотрите сменные пластины
w see indexable inserts

Размеры указаны в мм.
Dimensions in mm

Другие размеры - по запросу.
Further sizes upon request

Примечание:
Размеры D_{min}, t_{max} и b_1 - смотрите кассеты
Note:
Dimensions for D_{min}, t_{max} and b_1 see cassettes
Момент затяжки винтов см. Технические рекомендации.
For torque specification of the screw, please see Technical Instructions.

Запасные части
Spare Parts

Державка Toolholder	**Зажимной винт** Clamping Screw	**Ключ Тип TORX PLUS®** TORX PLUS® Wrench
R/LB223...	**5.11T15P**	**T15PL**

C

Кассета
Cassette

BK223

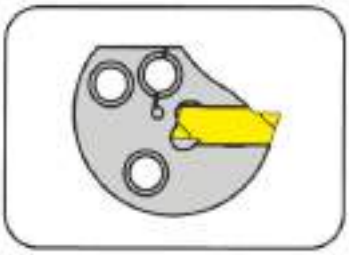

Ø отверстия	Bore Ø	28 mm
Глубина канавки до	Depth of groove up to	6,3 mm
Диапазон зажима	Clamping range	2-3 mm

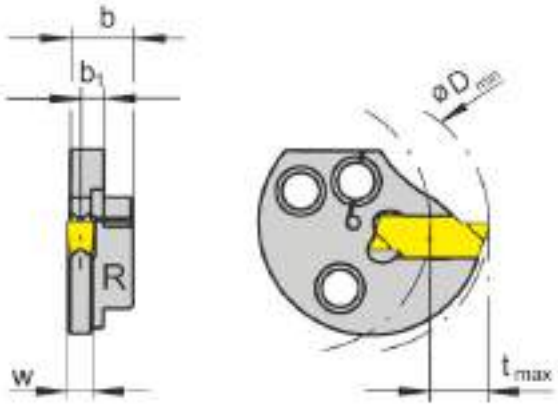

для пластины
for insert

Тип S223
Type

R = показано правое исполнение
R = right hand version shown

L = левое исполнение
L = left hand version

Обозначение Part number	b_1	b	D_{min}	t_{max}	Размер Size	Диапазон зажима Clamping range
R/LBK223.0028.01	3,10	7,4	28	6,3	01	2,0
R/LBK223.0028.02	2,95	7,4	28	6,3	02	2,5
R/LBK223.0028.03	2,70	7,4	28	6,3	03	3,0

Выберите R или L исполнение.
State R or L version

Размер w - смотрите сменные пластины
w see indexable inserts

Размеры указаны в мм.
Dimensions in mm

Правые кассеты применять в правых базовых державках, а левые кассеты - в левых.
Use right hand cassettes in right hand basic toolholders and left hand cassettes in left hand basic toolholders.

Запасные части
Крепёжный винт поставляется вместе с базовой державкой.

Spare Parts
The fastening screw is combined with the basic toolholder - no seperate order required.

Пластина
Insert

S119

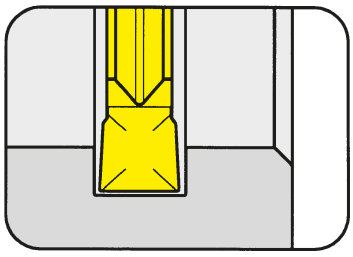

C

Глубина канавки до Ширина канавки	Depth of groove up to Width of groove	3 mm 2-3 mm

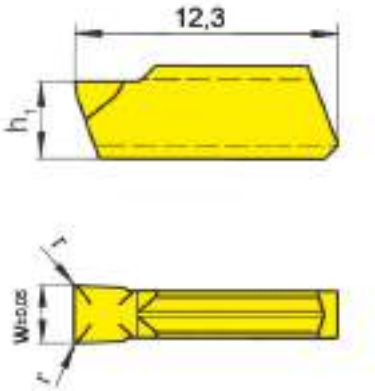

для державки
for Toolholder

Тип B119
Type

Обозначение Part number	w	r	h_1	Размер Size		TN35
S119.0200.32	2,0	0,2	3,65	02		▲
S119.0250.32	2,5	0,2	3,75	02		▲
S119.0300.32	3,0	0,2	3,95	03		▲
					P	•
					M	•
					K	•
					N	•
					S	•
					H	-

▲ со Склада / on stock Δ 4 Недели / 4 weeks x По запросу / upon request
● Основное применение recommended
o Альтернативное применение alternative recommendation
- непригодный / not suitable
твёрдый сплав без покрытия / uncoated grades
твёрдый сплав с покрытием / coated grades
с напайкой/Cermet / brazed/Cermet

Марки твёрдого сплава
Carbide grades

Размеры указаны в мм.
Dimensions in mm

Сменные пластины могут использоваться в **правых и левых** державках.
Indexable inserts can be used in **right and left** hand toolholders.

Пластина
Insert

S123

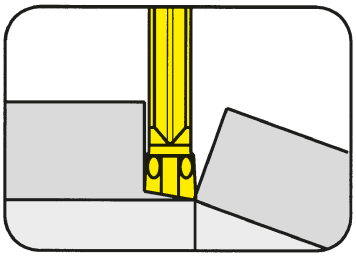

C

Глубина канавки до Ширина канавки	Depth of groove up to Width of groove	25 mm 2-3 mm

для державки
for Toolholder

Тип H223
Type

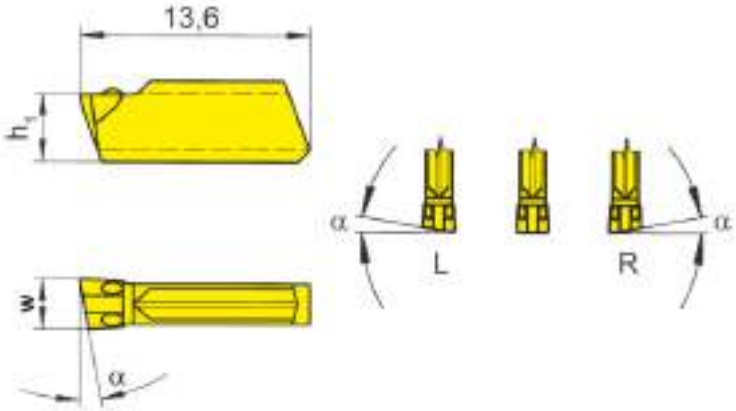

R = показано правое исполнение
R = right hand version shown

L = левое исполнение
L = left hand version

Обозначение Part number	w	α	h_1	Размер Size	TF45	TI25	TN35
S123.0020.C0	2	0°	3,65	01	Δ	Δ	Δ
R/LS123.0420.C0	2	4°	3,65	01	Δ/Δ	Δ/Δ	Δ/Δ
R/LS123.0820.C0	2	8°	3,65	01	Δ/Δ	Δ/Δ	Δ/Δ
R/LS123.1520.C0	2	15°	3,65	01	▲/Δ	Δ/Δ	▲/Δ
S123.0030.C0	3	0°	3,95	03	Δ	Δ	Δ
R/LS123.0430.C0	3	4°	3,95	03	Δ/Δ	Δ/Δ	Δ/Δ
R/LS123.0830.C0	3	8°	3,95	03	Δ/Δ	Δ/Δ	Δ/Δ

	TF45	TI25	TN35
P	•	•	•
M	•	•	•
K	•	•	•
N	•	•	•
S	•	•	•
H	-	-	-

Марки твёрдого сплава
Carbide grades

▲ со Склада / on stock Δ 4 Недели / 4 weeks x По запросу / upon request
● Основное применение recommended
o Альтернативное применение alternative recommendation
- непригодный / not suitable
твёрдый сплав без покрытия / uncoated grades
твёрдый сплав с покрытием / coated grades
с напайкой/Cermet / brazed/Cermet

Размеры указаны в мм.
Dimensions in mm

Выберите R или L исполнение.
State R or L version

Сменные пластины могут использоваться в **правых и левых** державках.
Indexable inserts can be used in **right and left** hand toolholders.

Пластина
Insert

S123

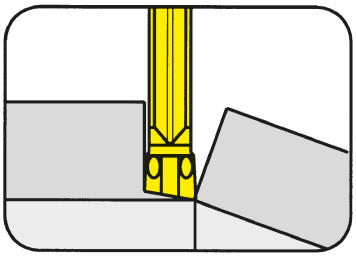

Глубина канавки до Ширина канавки	Depth of groove up to Width of groove	25 mm 2-3 mm

для державки
for Toolholder

Тип H223
Type

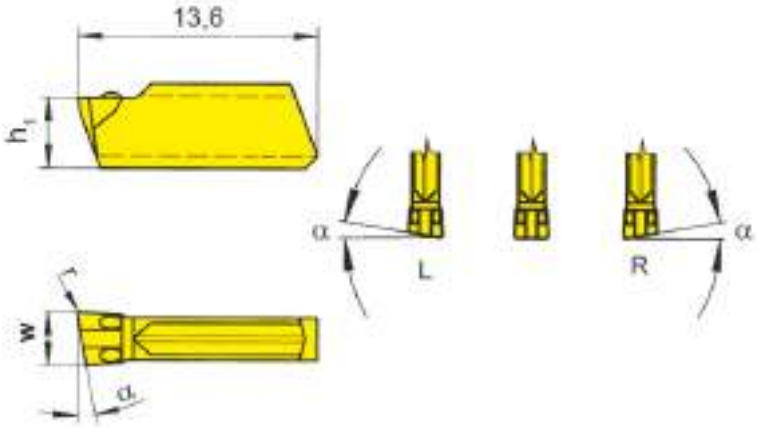

R = показано правое исполнение
R = right hand version shown

L = левое исполнение
L = left hand version

Обозначение Part number	w	r	α	h_1	Размер Size	TF45	TI25	TN35
S123.0020.C1	2	0,15	0°	3,65	01	Δ	Δ	Δ
R/LS123.0420.C1	2	0,15	4°	3,65	01	Δ/Δ	Δ/Δ	Δ/Δ
R/LS123.0820.C1	2	0,15	8°	3,65	01	Δ/Δ	Δ/Δ	Δ/Δ
R/LS123.1520.C1	2	0,15	15°	3,65	01	Δ/Δ	Δ/Δ	Δ/Δ
S123.0030.C1	3	0,15	0°	3,95	03	Δ	Δ	Δ
R/LS123.0430.C1	3	0,15	4°	3,95	03	Δ/Δ	Δ/Δ	Δ/Δ
R/LS123.0830.C1	3	0,15	8°	3,95	03	Δ/Δ	Δ/Δ	Δ/Δ

	TF45	TI25	TN35
P	•	•	•
M	•	•	•
K	•	•	•
N	•	•	•
S	•	•	•
H	-	-	-

▲ со Склада / on stock Δ 4 Недели / 4 weeks x По запросу / upon request
● Основное применение recommended
o Альтернативное применение alternative recommendation
- непригодный / not suitable
твёрдый сплав без покрытия / uncoated grades
твёрдый сплав с покрытием / coated grades
с напайкой/Cermet / brazed/Cermet

Марки твёрдого сплава
Carbide grades

Размеры указаны в мм.
Dimensions in mm

Выберите R или L исполнение.
State R or L version

Сменные пластины могут использоваться в **правых и левых** державках.
Indexable inserts can be used in **right and left** hand toolholders.

C

Сменной пластины
Indexable insert

S223

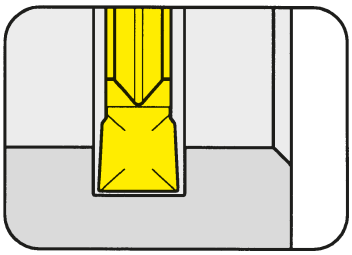

Глубина канавки до	Depth of groove up to	11 mm
Ширина канавки	Width of groove	2-3 mm

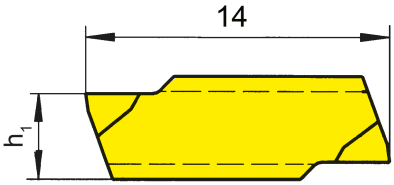

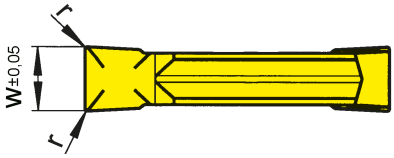

для державки
for Toolholder

Тип / Type: H223, E223, B223, BK223

Обозначение Part number	w	r	h_1	Размер Size	MG12	H54	TI25	TN35
S223.0200.32	2,0	0,2	3,65	01	▲	▲	▲	▲
S223.0250.32	2,5	0,2	3,75	02	▲	▲	▲	▲
S223.0300.32	3,0	0,2	3,95	03	▲	▲	▲	▲
					P o	P •	P •	P •
					M •	M •	M •	M •
					K •	K -	K •	K •
					N •	N -	N •	N •
					S •	S -	S •	S •
					H -	H -	H -	H -

▲ со Склада / on stock Δ 4 Недели / 4 weeks x По запросу / upon request
● Основное применение recommended
o Альтернативное применение alternative recommendation
- непригодный / not suitable
твёрдый сплав без покрытия / uncoated grades
твёрдый сплав с покрытием / coated grades
с напайкой/Cermet / brazed/Cermet

Марки твёрдого сплава
Carbide grades

Размеры указаны в мм.
Dimensions in mm

Сменные пластины могут использоваться в правых и левых державках.
Indexable inserts can be used in right and left hand toolholders.

Сменной пластины
Indexable insert

S223
ограниченная глубина резания
limited depth of cut

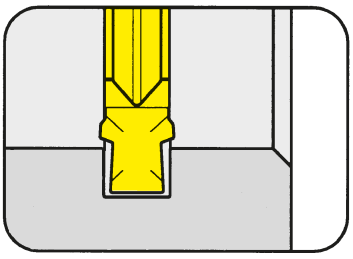

Канавки под стопорные кольца	Circlip grooves	DIN 471/472
Ширина канавки Nw	Width of circlip Nw	1,1-2,15 mm

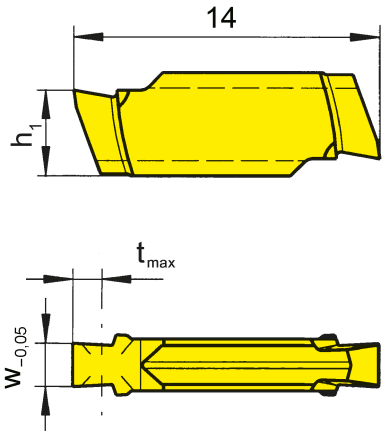

для державки
for Toolholder

Тип / Type: H223, E223, B223...1.22

Обозначение Part number	w	Nw	t_{max}	h_1	Размер Size		TN35
S223.0110.32	1,24	1,10	0,60	3,75	02		▲
S223.0130.32	1,44	1,30	1,10	3,75	02		▲
S223.0160.32	1,74	1,60	1,15	3,75	02		▲
S223.0185.32	1,99	1,85	1,40	3,75	02		▲
S223.0215.32	2,29	2,15	1,65	3,75	02		▲
						P	•
						M	•
						K	•
						N	•
						S	•
						H	-

▲ со Склада / on stock Δ 4 Недели / 4 weeks x По запросу / upon request
● Основное применение recommended
o Альтернативное применение alternative recommendation
- непригодный / not suitable
твёрдый сплав без покрытия / uncoated grades
твёрдый сплав с покрытием / coated grades
с напайкой/Cermet / brazed/Cermet

Марки твёрдого сплава
Carbide grades

Размеры указаны в мм.
Dimensions in mm

Сменные пластины могут использоваться в правых и левых державках.
Indexable inserts can be used in right and left hand toolholders.

C

Сменной пластины
Indexable insert

S223

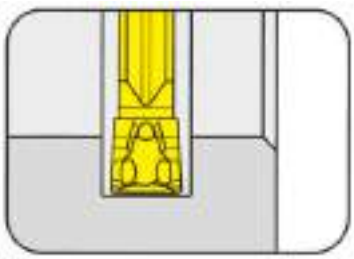

Глубина канавки до	Depth of groove up to	11 mm
Ширина канавки	Width of groove	2-3 mm

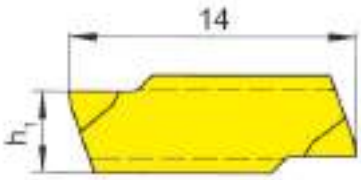

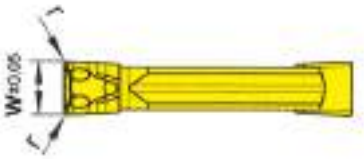

для державки
for Toolholder

Тип / Type: H223, E223, B223, BK223

Обозначение Part number	w	r	h_1	Размер Size	TH35	TI25
S223.0200.52	2,0	0,2	3,65	01	▲	
S223.0250.52	2,5	0,2	3,75	02		▲
S223.0300.52	3,0	0,2	3,95	03	▲	Δ
P					•	•
M					•	•
K					•	•
N					•	•
S					•	•
H					-	-

▲ со Склада / on stock Δ 4 Недели / 4 weeks x По запросу / upon request
● Основное применение recommended
o Альтернативное применение alternative recommendation
- непригодный / not suitable
твёрдый сплав без покрытия / uncoated grades
твёрдый сплав с покрытием / coated grades
с напайкой/Cermet / brazed/Cermet

Марки твёрдого сплава
Carbide grades

Размеры указаны в мм.
Dimensions in mm

Сменные пластины могут использоваться в правых и левых державках.
Indexable inserts can be used in right and left hand toolholders.

Сменной пластины
Indexable insert

S223
со стружколомом
with chip forming

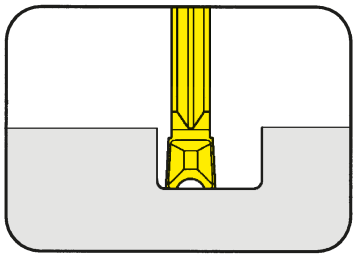

Глубина канавки до	Depth of groove up to	10 mm
Ширина канавки	Width of groove	2 mm

прецизионно шлифованная
precision ground

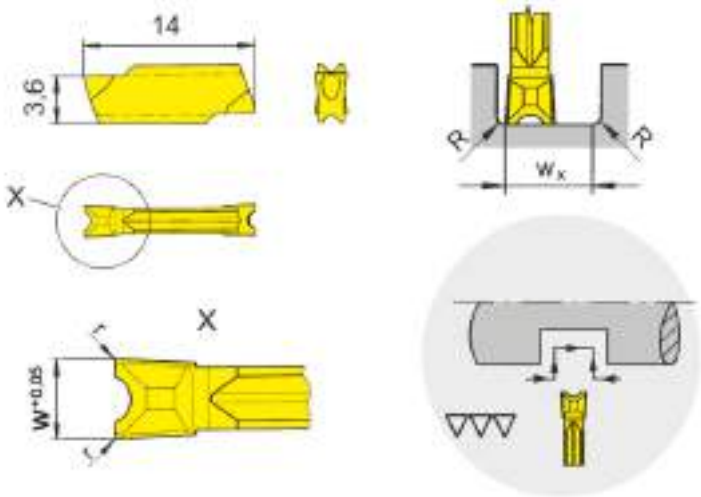

для державки
for Toolholder

Тип / Type
H223
E223
B223
BK223

Обозначение Part number	w	r	t_{max}	w_x	Размер Size		TI25
S223.NC20.D2	2	0,2	10	2,7	01		▲
						P	•
						M	•
						K	•
						N	•
						S	•
						H	-

▲ со Склада / on stock Δ 4 Недели / 4 weeks x По запросу / upon request
● Основное применение recommended
o Альтернативное применение alternative recommendation
- непригодный / not suitable
твёрдый сплав без покрытия / uncoated grades
твёрдый сплав с покрытием / coated grades
с напайкой/Cermet / brazed/Cermet

Марки твёрдого сплава
Carbide grades

Размеры указаны в мм.
Dimensions in mm

w_x =ширина канавки - $R_{(правый)}$ - $R_{(левый)}$
w_x = width of groove - $R_{(right)}$ - $R_{(left)}$

Сменные пластины могут использоваться в правых и левых державках.
Indexable inserts can be used in right and left hand toolholders.

C

Сменной пластины
Indexable insert

S223

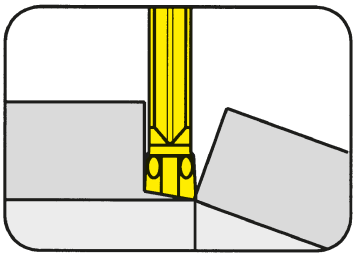

Глубина канавки до Ширина канавки	Depth of groove up to Width of groove	11 mm 2-3 mm

для державки
for Toolholder

Тип H223
Type

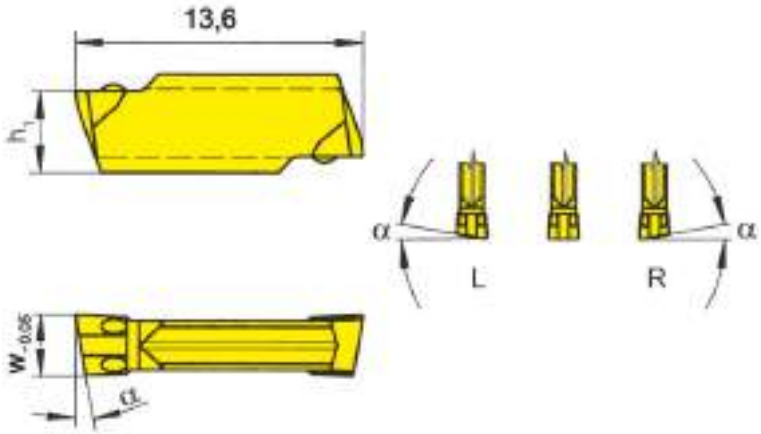

R = показано правое исполнение
R = right hand version shown

L = левое исполнение
L = left hand version

Обозначение Part number	w	α	h_1	Размер Size	TF45	TI25	TN35
S223.0020.C0	2,0	0°	3,65	01	▲	▲	▲
R/LS223.0420.C0	2,0	4°	3,65	01	Δ/Δ	▲/Δ	▲/Δ
R/LS223.0820.C0	2,0	8°	3,65	01	▲/Δ	▲/▲	▲/▲
R/LS223.1520.C0	2,0	15°	3,65	01	▲/Δ	▲/▲	▲/▲
S223.0025.C0	2,5	0°	3,75	02	Δ	▲	Δ
R/LS223.0425.C0	2,5	4°	3,75	02	Δ/Δ	▲/Δ	Δ/Δ
R/LS223.0825.C0	2,5	8°	3,75	02	▲/Δ	▲/Δ	▲/Δ
S223.0030.C0	3,0	0°	3,95	03	Δ	▲	▲
R/LS223.0430.C0	3,0	4°	3,95	03	Δ/Δ	Δ/Δ	Δ/Δ
R/LS223.0830.C0	3,0	8°	3,95	03	▲/Δ	▲/Δ	▲/Δ

▲ со Склада / on stock Δ 4 Недели / 4 weeks x По запросу / upon request
● Основное применение recommended
o Альтернативное применение alternative recommendation
- непригодный / not suitable
твёрдый сплав без покрытия / uncoated grades
твёрдый сплав с покрытием / coated grades
с напайкой/Cermet / brazed/Cermet

	TF45	TI25	TN35
P	•	•	•
M	•	•	•
K	•	•	•
N	•	•	•
S	•	•	•
H	-	-	-

Марки твёрдого сплава
Carbide grades

Размеры указаны в мм.
Dimensions in mm

Выберите R или L исполнение.
State R or L version

Сменные пластины могут использоваться в правых и левых державках.
Indexable inserts can be used in right and left hand toolholders.

Сменной пластины
Indexable insert

S223

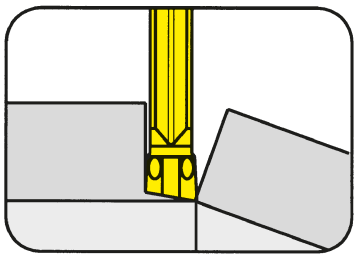

C

Глубина канавки до Ширина канавки	Depth of groove up to Width of groove	11 mm 2-3 mm

для державки
for Toolholder

Тип H223
Type

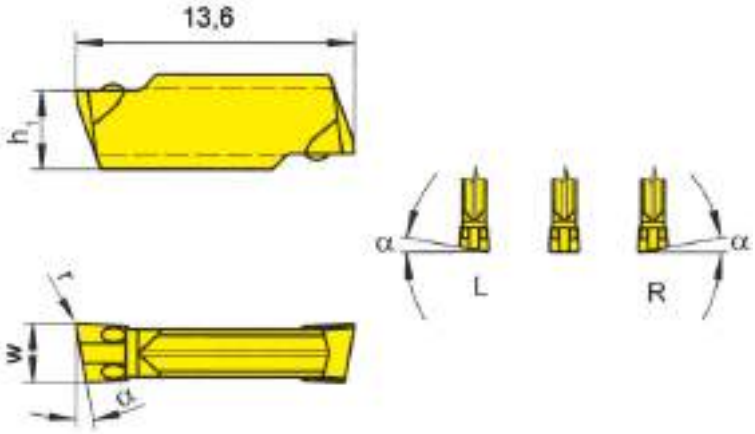

R = показано правое исполнение
R = right hand version shown

L = левое исполнение
L = left hand version

Обозначение Part number	w	r	α	h_1	Размер Size	TF45	TI25	TN35
S223.0020.C1	2,0	0,15	0°	3,65	01	▲	▲	▲
R/LS223.0420.C1	2,0	0,15	4°	3,65	01	▲/Δ	▲/Δ	▲/Δ
R/LS223.0820.C1	2,0	0,15	8°	3,65	01	▲/Δ	▲/Δ	▲/▲
R/LS223.1520.C1	2,0	0,15	15°	3,65	01	▲/Δ	▲/Δ	▲/Δ
S223.0025.C1	2,5	0,15	0°	3,75	02	Δ	▲	Δ
R/LS223.0425.C1	2,5	0,15	4°	3,75	02	Δ/Δ	Δ/Δ	Δ/Δ
R/LS223.0825.C1	2,5	0,15	8°	3,75	02	Δ/Δ	▲/Δ	Δ/Δ
S223.0030.C1	3,0	0,15	0°	3,95	03	▲	▲	▲
R/LS223.0430.C1	3,0	0,15	4°	3,95	03	Δ/Δ	Δ/Δ	Δ/Δ
R/LS223.0830.C1	3,0	0,15	8°	3,95	03	▲/Δ	▲/Δ	▲/Δ

▲ со Склада / on stock Δ 4 Недели / 4 weeks x По запросу / upon request
● Основное применение recommended
o Альтернативное применение alternative recommendation
- непригодный / not suitable
твёрдый сплав без покрытия / uncoated grades
твёрдый сплав с покрытием / coated grades
с напайкой/Cermet / brazed/Cermet

	TF45	TI25	TN35
P	●	●	●
M	●	●	●
K	●	●	●
N	●	●	●
S	●	●	●
H	-	-	-

Марки твёрдого сплава
Carbide grades

Размеры указаны в мм.
Dimensions in mm

Выберите R или L исполнение.
State R or L version

Сменные пластины могут использоваться в правых и левых державках.
Indexable inserts can be used in right and left hand toolholders.

209

D

Державка с режущими пластинами

Ширина канавки 2 - 3 мм

Toolholder with Inserts

Width of groove 2 - 3 mm

D

Державка
Toolholder
B209

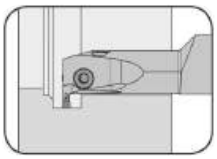

Страница/Page
D3

Сменная пластина
Indexable insert
S209

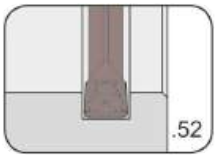

Страница/Page
D4

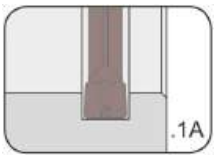

Страница/Page
D5

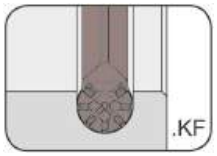

Страница/Page
D6

Державка
Toolholder

B209

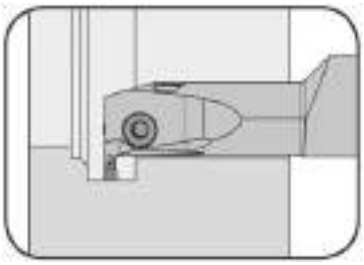

Ø отверстия от	Bore Ø from	16 mm
Глубина канавки до	Depth of groove up to	5 mm
Диапазон зажима	Clamping range	3 mm

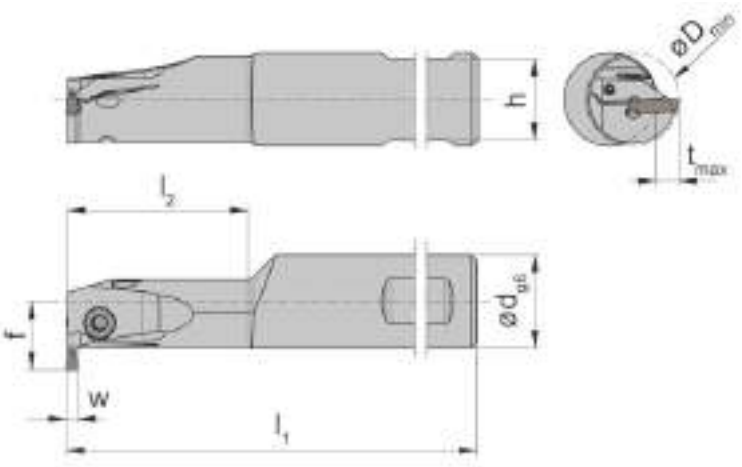

для сменной пластины
for Indexable insert

Тип S209
Type

с внутренним подводом СОЖ
with through coolant supply

R = показано правое исполнение
R = right hand version shown

L = левое исполнение
L = left hand version

Обозначение Part number	d	l_1	l_2	h	t_{max}	D_{min}	f	Размер Size	Диапазон зажима Clamping range
R/LB209.0016.1.02.IK	16	110	30	14	3,5	16	11,8	20	2,0-2,4
R/LB209.0020.1.12.IK	20	110	30	18	5,0	18	15,3	20	2,0-2,4
R/LB209.0016.1.025.IK	16	110	30	14	3,5	16	11,8	25	2,5-3,0
R/LB209.0020.1.125.IK	20	110	30	18	5,0	18	15,3	25	2,5-3,0
R/LB209.0016.1.03.IK	16	110	30	14	3,5	16	11,8	30	3,0-3,0
R/LB209.0020.1.13.IK	20	110	30	18	5,0	18	15,3	30	3,0-3,0

Выберите R или L исполнение.
State R or L version

Размер w - смотрите сменные пластины
w see indexable inserts

Размеры указаны в мм.
Dimensions in mm

Другие размеры - по запросу.
Further sizes upon request

Момент затяжки винтов см. Технические рекомендации.
For torque specification of the screw, please see Technical Instructions.

Запасные части
Spare Parts

Державка Toolholder	Зажимной винт Clamping Screw	Ключ Тип TORX PLUS® TORX PLUS® Wrench
R/LB209...	**3.5.12T10EP**	**T10PL**

Сменная пластина
Indexable insert

S209
со стружколомом
with chip forming

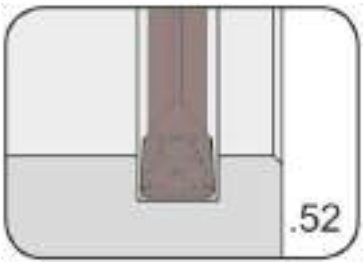

Ширина канавки	Width of groove	2-3 mm

прецизионно спеченная
precision sintered

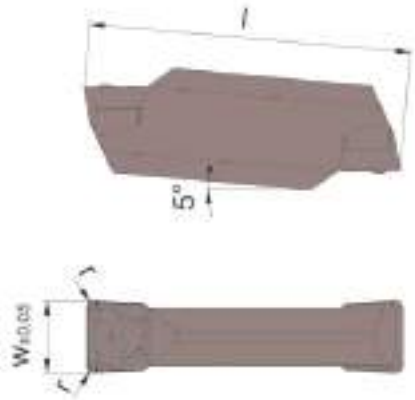

для державки
for Toolholder

Тип B209
Type

Допуск на длину пластины ± 0,05 mm
Indexability length ± 0,05 mm

Обозначение Part number	w	r	l	Размер Size		AS45
S209.0200.52	2,0	0,2	9	20		▲
S209.0250.52	2,5	0,2	10	25		▲
S209.0300.52	3,0	0,2	10	30		▲
					P	●
					M	●
					K	●
					N	o
					S	●
					H	-

▲ со Склада / on stock Δ 4 Недели / 4 weeks x По запросу / upon request
● Основное применение / recommended
o Альтернативное применение / alternative recommendation
- непригодный / not suitable
твёрдый сплав без покрытия / uncoated grades
твёрдый сплав с покрытием / coated grades
с напайкой/Cermet / brazed/Cermet

Марки твёрдого сплава
Carbide grades

Размеры указаны в мм.
Dimensions in mm

Сменные пластины могут использоваться в правых и левых державках.
Indexable inserts can be used in right and left hand toolholders.

Сменная пластина
Indexable insert

S209
со стружколомом
with chip forming

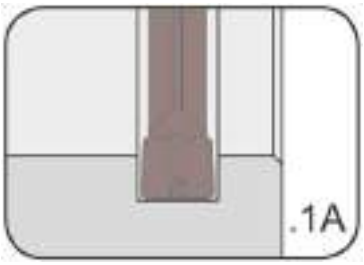

Ширина канавки	Width of groove	2-3 mm

прецизионно спеченная
precision sintered

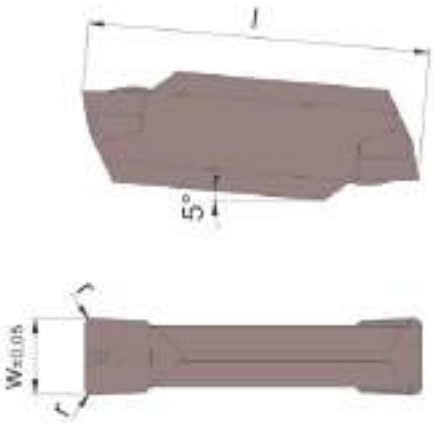

для державки
for Toolholder

Тип B209
Type

Допуск на длину пластины ± 0,05 mm
Indexability length ± 0,05 mm

Обозначение Part number	w	r	l	Размер Size		AS45
S209.0200.1A2	2,0	0,2	9	20		▲
S209.0250.1A2	2,5	0,2	10	25		▲
S209.0300.1A2	3,0	0,2	10	30		▲
					P	●
					M	●
					K	●
					N	o
					S	●
					H	-

▲ со Склада / on stock Δ 4 Недели / 4 weeks x По запросу / upon request
● Основное применение / recommended
o Альтернативное применение / alternative recommendation
- непригодный / not suitable
твёрдый сплав без покрытия / uncoated grades
твёрдый сплав с покрытием / coated grades
с напайкой/Cermet / brazed/Cermet

Марки твёрдого сплава
Carbide grades

Размеры указаны в мм.
Dimensions in mm

Сменные пластины могут использоваться в правых и левых державках.
Indexable inserts can be used in right and left hand toolholders.

D

Сменная пластина
Indexable insert

S209
со стружколомом
with chip forming

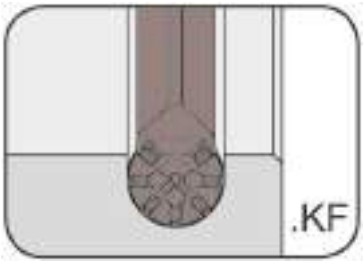

Ширина канавки	Width of groove	2-3 mm
Полный радиус	Full radius	1-1,5 mm

прецизионно спеченная
precision sintered

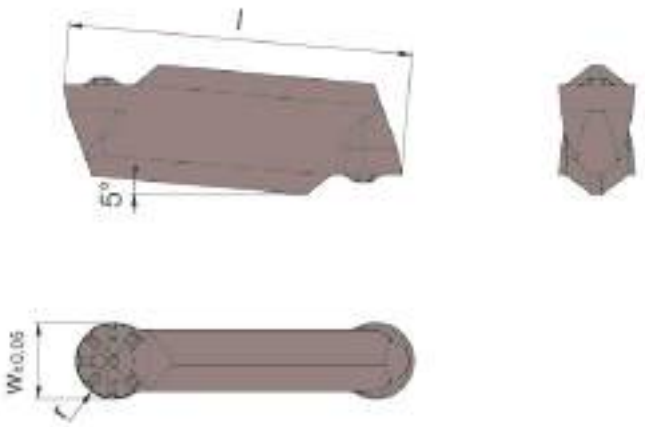

для державки
for Toolholder

Тип B209
Type

Допуск на длину пластины ± 0,05 mm
Indexability length ± 0,05 mm

Обозначение Part number	w	l	r	Размер Size		AS45
S209.0010.KF2	2	9	1,0	20		▲
S209.0015.KF3	3	10	1,5	30		▲
					P	•
					M	•
					K	•
					N	o
					S	•
					H	-

▲ со Склада / on stock Δ 4 Недели / 4 weeks x По запросу / upon request
● Основное применение / recommended
o Альтернативное применение / alternative recommendation
- непригодный / not suitable
твёрдый сплав без покрытия / uncoated grades
твёрдый сплав с покрытием / coated grades
с напайкой/Cermet / brazed/Cermet

Марки твёрдого сплава
Carbide grades

Размеры указаны в мм.
Dimensions in mm

Сменные пластины могут использоваться в правых и левых державках.
Indexable inserts can be used in right and left hand toolholders.

216

E

Державка с режущими пластинами

Ширина канавки 2 - 6 мм

Toolholder with Inserts

Width of groove 2 - 6 mm

Державка
Toolholder
B216

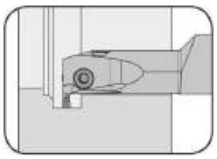

Страница/Page
E3

Сменная пластина
Indexable insert
S216

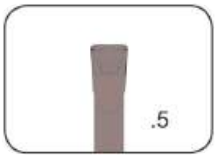

Страница/Page
E4

Страница/Page
E5

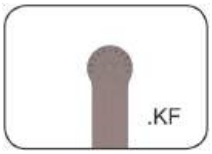

Страница/Page
E6

Державка
Toolholder

B216

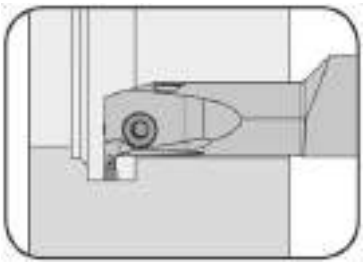

Ø отверстия от	Bore Ø from	20 mm
Глубина канавки до	Depth of groove up to	7,5 mm
Диапазон зажима	Clamping range	2-6,1 mm

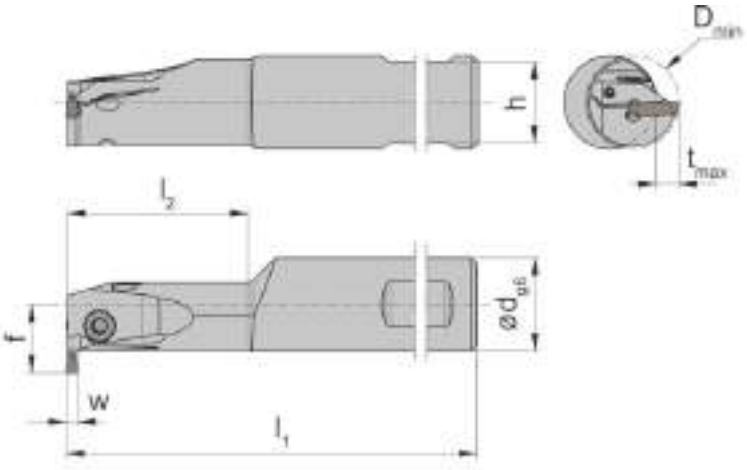

для сменной пластины
for Indexable insert

Тип S216
Type

E

R = показано правое исполнение
R = right hand version shown

L = левое исполнение
L = left hand version

с внутренним подводом СОЖ
with through coolant supply

Обозначение Part number	d	l_1	l_2	h	f	t_{max}	D_{min}	Размер Size	Диапазон зажима Clamping range
R/LB216.0020.1.22.IK	20	110	30	18	16,3	6,0	20	20	2,0-2,4
R/LB216.0020.1.225.IK	20	110	30	18	16,3	6,0	20	25	2,4-2,8
R/LB216.0020.1.23.IK	20	110	30	18	16,3	6,0	20	30	2,8-3,7
R/LB216.0020.1.24.IK	20	110	30	18	16,3	6,0	20	40	3,7-4,4
R/LB216.0025.2.22.IK	25	150	50	23	20,3	7,5	25	20	2,0-2,4
R/LB216.0025.2.225.IK	25	150	50	23	20,3	7,5	25	25	2,4-2,8
R/LB216.0025.2.23.IK	25	150	50	23	20,3	7,5	25	30	2,8-3,7
R/LB216.0025.2.24.IK	25	150	50	23	20,3	7,5	25	40	3,7-4,4
R/LB216.0025.23.1.22.IK	25	150	30	23	19,8	7,0	23	20	2,0-2,4
R/LB216.0025.23.1.225.IK	25	150	30	23	19,8	7,0	23	25	2,4-2,8
R/LB216.0025.23.1.23.IK	25	150	30	23	19,8	7,0	23	30	2,8-3,7
R/LB216.0025.23.1.24.IK	25	150	30	23	19,8	7,0	23	40	3,7-4,4
R/LB216.0025.23.1.25.IK	25	150	30	23	19,8	7,0	23	50	4,4-5,1
R/LB216.0025.23.1.26.IK	25	150	30	23	19,8	7,0	23	60	5,1-6,1

Выберите R или L исполнение.
State R or L version

Размер w - смотрите сменные пластины
w see indexable inserts

Размеры указаны в мм.
Dimensions in mm

Другие размеры - по запросу.
Further sizes upon request

Момент затяжки винтов см. Технические рекомендации.
For torque specification of the screw, please see Technical Instructions.

Запасные части
Spare Parts

Державка Toolholder	**Зажимной винт** Clamping Screw	**Ключ Тип TORX PLUS®** TORX PLUS® Wrench
R/LB216.0020.1.2..IK	**3.5.12T10EP**	**T10PL**
R/LB216...IK	**5.13T20EP**	**T20PQ**

Сменная пластина
Indexable insert

S216
со стружколомом
with chip forming

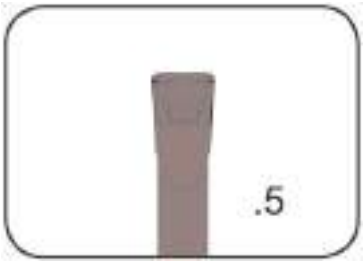

Ширина канавки	Width of groove	2-6 mm

прецизионно спеченная
precision sintered

для державки
for Toolholder

Тип B216
Type

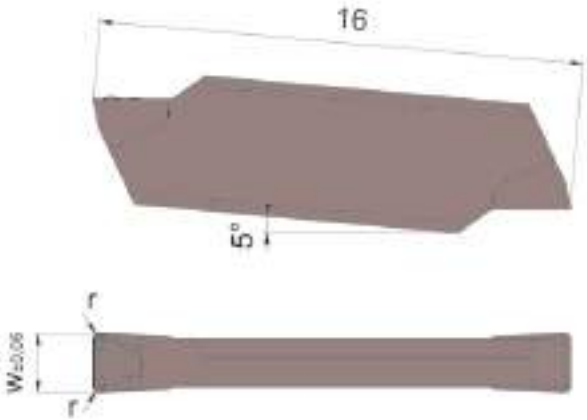

Допуск на длину пластины ± 0,1 mm
Indexability length ± 0,1 mm

Обозначение Part number	w	r	Размер Size	AS45
S216.0200.52	2,0	0,2	20	▲
S216.0250.52	2,5	0,2	25	▲
S216.0300.52	3,0	0,2	30	▲
S216.0400.52	4,0	0,2	40	▲
S216.0500.54	5,0	0,4	50	Δ
S216.0600.54	6,0	0,4	60	Δ

▲ со Склада / on stock Δ 4 Недели / 4 weeks x По запросу / upon request
● Основное применение / recommended
o Альтернативное применение / alternative recommendation
- непригодный / not suitable
твёрдый сплав без покрытия / uncoated grades
твёрдый сплав с покрытием / coated grades
с напайкой/Cermet / brazed/Cermet

P	●
M	●
K	●
N	o
S	●
H	-

Марки твёрдого сплава
Carbide grades

Размеры указаны в мм.
Dimensions in mm

Сменные пластины могут использоваться в правых и левых державках.
Indexable inserts can be used in right and left hand toolholders.

Сменная пластина
Indexable insert

S216
со стружколомом
with chip forming

Ширина канавки	Width of groove	2-6 mm

прецизионно спеченная
precision sintered

для державки
for Toolholder

Тип B216
Type

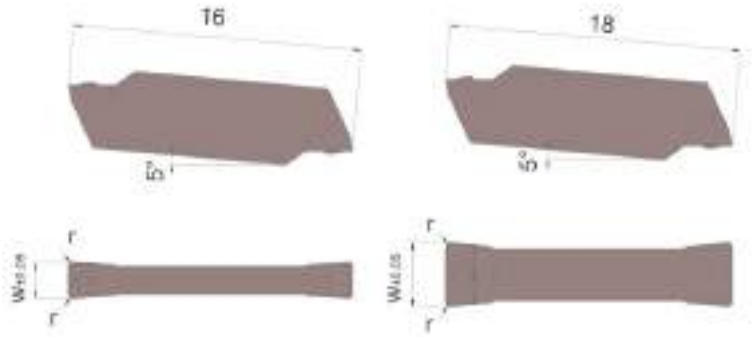

Ширина канавки 2 - 4 mm
Width of groove 2 - 4 mm

Ширина 5 - 6 mm
Width 5 - 6 mm

Допуск на длину пластины ± 0,1 mm
Indexability length ± 0,1 mm

Обозначение Part number	w	r	Размер Size		AS45
S216.0200.1A2	2,0	0,2	20		▲
S216.0250.1A2	2,5	0,2	25		Δ
S216.0300.1A2	3,0	0,2	30		▲
S216.0400.1A2	4,0	0,2	40		▲
S216.0500.1A4	5,0	0,4	50		Δ
S216.0600.1A4	6,0	0,4	60		Δ
				P	•
				M	•
				K	•
				N	o
				S	•
				H	-

▲ со Склада / on stock Δ 4 Недели / 4 weeks x По запросу / upon request
● Основное применение / recommended
o Альтернативное применение / alternative recommendation
- непригодный / not suitable
твёрдый сплав без покрытия / uncoated grades
твёрдый сплав с покрытием / coated grades
с напайкой/Cermet / brazed/Cermet

Марки твёрдого сплава
Carbide grades

Размеры указаны в мм.
Dimensions in mm

Сменные пластины могут использоваться в правых и левых державках.
Indexable inserts can be used in right and left hand toolholders.

E

Сменная пластина
Indexable insert

S216
со стружколомом
with chip forming

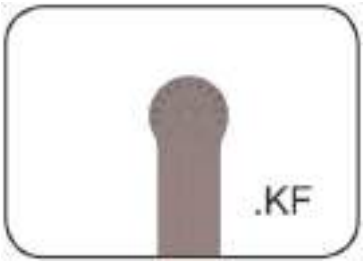

Ширина канавки	Width of groove	2-4 mm
Полный радиус	Full radius	1-2 mm

прецизионно спеченная
precision sintered

для державки
for Toolholder

Тип B216
Type

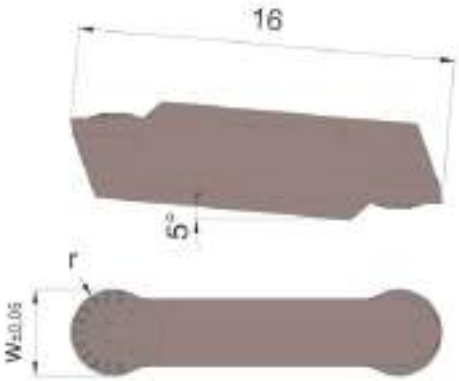

Допуск на длину пластины ± 0,1 mm
Indexability length ± 0,1 mm

Обозначение Part number	w	r	Размер Size		AS45
S216.0010.KF2	2	1,0	20		▲
S216.0015.KF3	3	1,5	30		▲
S216.0020.KF4	4	2,0	40		▲
				P	•
				M	•
				K	•
				N	o
				S	•
				H	-

▲ со Склада / on stock Δ 4 Недели / 4 weeks x По запросу / upon request
● Основное применение / recommended
o Альтернативное применение / alternative recommendation
- непригодный / not suitable
твёрдый сплав без покрытия / uncoated grades
твёрдый сплав с покрытием / coated grades
с напайкой/Cermet / brazed/Cermet

Марки твёрдого сплава
Carbide grades

Размеры указаны в мм.
Dimensions in mm

Сменные пластины могут использоваться в правых и левых державках.
Indexable inserts can be used in right and left hand toolholders.

217

F

Державка с режущими пластинами

Ширина канавки 0,5 - 5,3 мм

Toolholder with Inserts

Width of groove 0,5 - 5,3 mm

Державка
Toolholder
240/248/230/233/
234/235/245

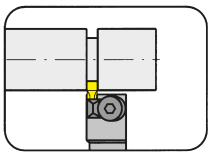

Страница/Page
F3-F5

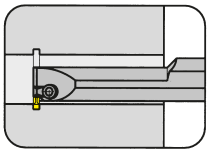

Страница/Page
F6

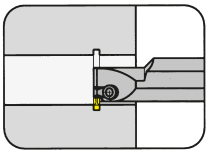

Страница/Page
F7

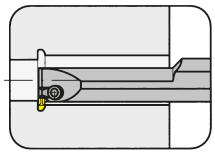

Страница/Page
F8

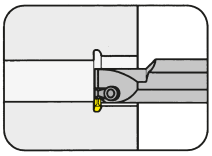

Страница/Page
F9

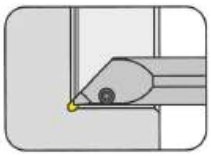

Страница/Page
F10

Сменная пластина
Indexable insert
217

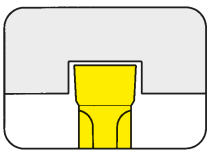

Страница/Page
F11

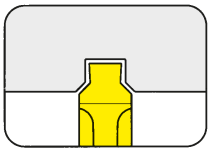

Страница/Page
F12

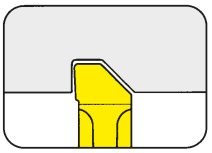

Страница/Page
F13

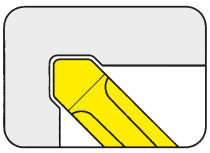

Страница/Page
F14

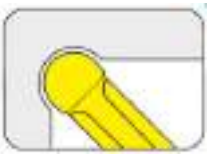

Страница/Page
F15

Картридж
Cartridge
232

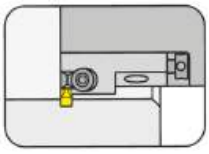

Страница/Page
F16

F

Державка
Toolholder

240

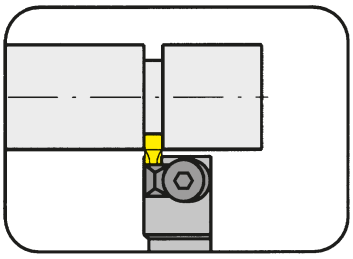

Глубина канавки до Диапазон зажима	Depth of groove up to Clamping range	4 mm 0,5 - 2,7 mm

для сменной пластины
for Indexable insert

Тип 217
Type

R = показано правое исполнение
R = right hand version shown

L = левое исполнение
L = left hand version

Обозначение Part number	h	b	l_1	h_1	b_1	f_1	f	t_{max}	Размер Siize	Диапазон зажима Clamping size
R/L240.1010.01	10	10	80	10	13	11,5	f_1+w-a_1	4	01	0,5-1,7
R/L240.1212.01	12	12	100	12	13	11,5	f_1+w-a_1	4	01	0,5-1,7
R/L240.1414.01	14	14	100	14	14	12,5	f_1+w-a_1	4	01	0,5-1,7
R/L240.1616.01	16	16	125	16	16	14,5	f_1+w-a_1	4	01	0,5-1,7
R/L240.2020.01	20	20	125	20	20	18,5	f_1+w-a_1	4	01	0,5-1,7
R/L240.1010.02	10	10	80	10	13	10,5	f_1+w-a_1	4	02	1,7-2,7
R/L240.1212.02	12	12	100	12	13	10,5	f_1+w-a_1	4	02	1,7-2,7
R/L240.1414.02	14	14	100	14	14	11,5	f_1+w-a_1	4	02	1,7-2,7
R/L240.1616.02	16	16	125	16	16	13,5	f_1+w-a_1	4	02	1,7-2,7
R/L240.2020.02	20	20	125	20	20	17,5	f_1+w-a_1	4	02	1,7-2,7

Выберите R или L исполнение.
State R or L version

Размеры w, a_1 - смотрите сменные пластины
w, a_1 see indexable inserts

Размеры указаны в мм.
Dimensions in mm

Другие размеры - по запросу.
Further sizes upon request

Момент затяжки винтов см. Технические рекомендации.
For torque specification of the screw, please see Technical Instructions.

Запасные части
Spare Parts

Державка Toolholder	**Шестигранный ключ** Allen Wrench	**Зажим** Clamping element
R/L240...	**SW2,5 DIN911**	**8.3**

Обработка канавок (наружная)
Grooving (external)

Державка
Toolholder

240

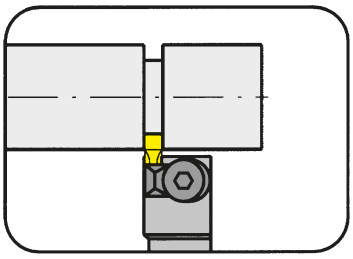

Глубина канавки до Диапазон зажима	Depth of groove up to Clamping range	4 mm 2,7 - 5,3 mm

для сменной пластины
for Indexable insert

Тип 217
Type

R = показано правое исполнение
R = right hand version shown

L = левое исполнение
L = left hand version

Обозначение Part number	h	b	l_1	h_1	b_1	f_1	f	t_{max}	Размер Siize	Диапазон зажима Clamping size
R/L240.1010.03	10	10	80	10	13	9,5	f_1+w-a_1	4	03	2,7-3,7
R/L240.1212.03	12	12	100	12	13	9,5	f_1+w-a_1	4	03	2,7-3,7
R/L240.1414.03	14	14	100	14	14	10,5	f_1+w-a_1	4	03	2,7-3,7
R/L240.1616.03	16	16	125	16	16	12,5	f_1+w-a_1	4	03	2,7-3,7
R/L240.2020.03	20	20	125	20	20	16,5	f_1+w-a_1	4	03	2,7-3,7
R/L240.1010.04	10	10	80	10	15	9,8	f_1+w-a_1	4	04	3,7-5,3
R/L240.1212.04	12	12	100	12	15	9,8	f_1+w-a_1	4	04	3,7-5,3
R/L240.1414.04	14	14	100	14	15	9,8	f_1+w-a_1	4	04	3,7-5,3
R/L240.1616.04	16	16	125	16	16	10,8	f_1+w-a_1	4	04	3,7-5,3
R/L240.2020.04	20	20	125	20	20	14,8	f_1+w-a_1	4	04	3,7-5,3

Выберите R или L исполнение.
State R or L version

Размеры w, a_1 - смотрите сменные пластины
w, a_1 see indexable inserts

Размеры указаны в мм.
Dimensions in mm

Другие размеры - по запросу.
Further sizes upon request

Момент затяжки винтов см. Технические рекомендации.
For torque specification of the screw, please see Technical Instructions.

Запасные части
Spare Parts

Державка Toolholder	**Шестигра́нный ключ** Allen Wrench	**Зажим** Clamping element
R/L240...03	**SW2,5 DIN911**	**8.3**
R/L240...04	**SW2,5 DIN911**	**8.4**

F

Державка
Toolholder

248

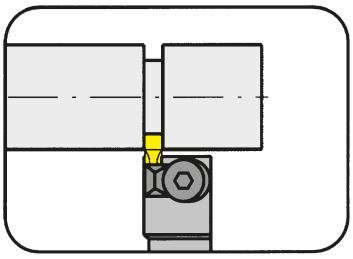

Глубина канавки до Диапазон зажима	Depth of groove up to Clamping range	4 mm 0,5 - 2,7 mm

для сменной пластины
for Indexable insert

Тип 217
Type

R = показано правое исполнение
R = right hand version shown

L = левое исполнение
L = left hand version

Обозначение Part number	h	b	l_1	h_1	b_1	f_1	f	t_{max}	Размер Siize	Диапазон зажима Clamping size
R/L248.1212.01	12	12	95	12	13	1,5	f_1+a_1	4	01	0,5-1,7
R/L248.1212.02	12	12	95	12	13	2,5	f_1+a_1	4	02	1,7-2,7

Выберите R или L исполнение.
State R or L version

Размеры w, a_1 - смотрите сменные пластины
w, a_1 see indexable inserts

Размеры указаны в мм.
Dimensions in mm

Другие размеры - по запросу.
Further sizes upon request

Момент затяжки винтов см. Технические рекомендации.
For torque specification of the screw, please see Technical Instructions.

Запасные части
Spare Parts

Державка Toolholder	**Шестигранный ключ** Allen Wrench	**Зажим** Clamping element
R/L248...	**SW2,5 DIN911**	**8.3**

Державка
Toolholder

230/250

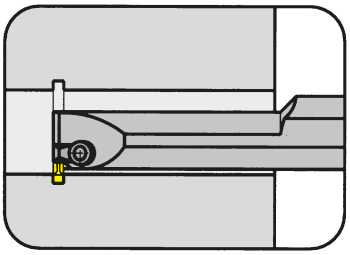

Ø отверстия от	Bore Ø from	20 mm
Глубина канавки до	Depth of groove up to	4,7 mm
Диапазон зажима	Clamping range	0,9 - 5,3 mm

для сменной пластины
for Indexable insert

Тип 217
Type

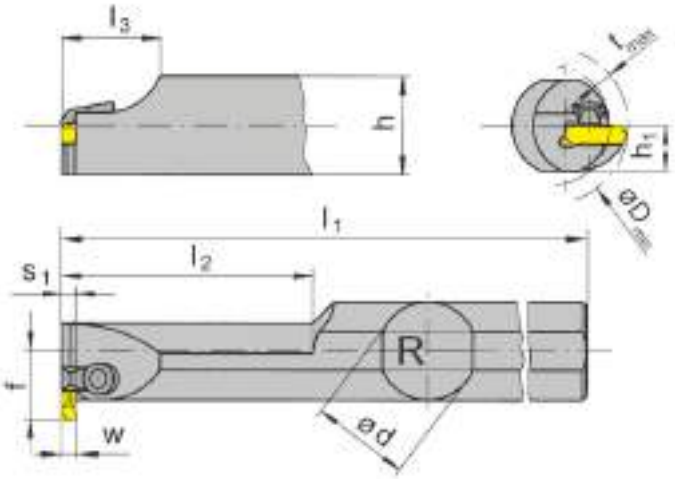

R = показано правое исполнение
R = right hand version shown

L = левое исполнение
L = left hand version

удлиненное исполнение
long style

Обозначение Part number	d	l_1	l_2	l_3	h	s_1	h_1	f	t_{max}	D_{min}	Размер Size	Диапазон зажима Clamping range
R/L230.0020.01	20	180	60	18	18	1,5	9,0	13,3	2,0	20	01	0,9-1,7
R/L250.0025.01	25	250	80	25	23	1,5	11,5	17,5	4,7	25	01	0,9-1,7
R/L250.0032.01	32	250	80	25	30	1,5	15,0	21,0	4,7	32	01	0,9-1,7
R/L230.0020.02	20	180	60	18	18	2,5	9,0	13,3	2,0	20	02	1,7-2,7
R/L250.0025.02	25	250	80	25	23	2,5	11,5	17,5	4,7	25	02	1,7-2,7
R/L250.0032.02	32	250	80	25	30	2,5	15,0	21,0	4,7	32	02	1,7-2,7
R/L230.0020.03	20	180	60	18	18	3,5	9,0	13,3	2,0	20	03	2,7-3,7
R/L250.0025.03	25	250	80	25	23	3,5	11,5	17,5	4,7	25	03	2,7-3,7
R/L250.0032.03	32	250	80	25	30	3,5	15,0	21,0	4,7	32	03	2,7-3,7
R/L230.0020.04	20	180	60	18	18	5,2	9,0	13,3	3,0	20	04	3,7-5,3
R/L250.0025.04	25	250	80	25	23	5,2	11,5	17,5	4,7	25	04	3,7-5,3
R/L250.0032.04	32	250	80	25	30	5,2	15,0	21,0	4,7	32	04	3,7-5,3

Выберите R или L исполнение.
State R or L version

Размер w - смотрите сменные пластины
w see indexable inserts

Размеры указаны в мм.
Dimensions in mm

Другие размеры - по запросу.
Further sizes upon request

Момент затяжки винтов см. Технические рекомендации.
For torque specification of the screw, please see Technical Instructions.

Запасные части
Spare Parts

Державка Toolholder	Шестигра́нный ключ Allen Wrench	Зажим Clamping element
R/L2...01/02/03	**SW2,5 DIN911**	**8.3**
R/L2...04	**SW2,5 DIN911**	**8.4**

Обработка канавок (внутренняя)
Grooving (internal)

Державка
Toolholder

233/253

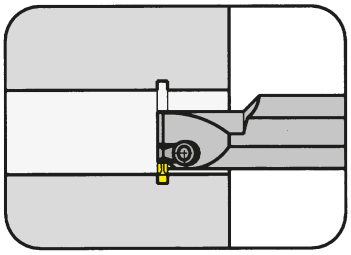

Ø отверстия от	Bore Ø from	20 mm
Глубина канавки до	Depth of groove up to	4,7 mm
Диапазон зажима	Clamping range	0,9 - 5,3 mm

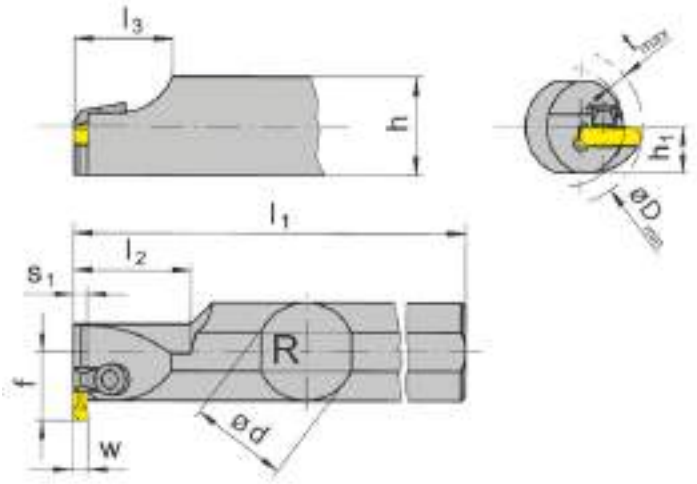

для сменной пластины
for Indexable insert

Тип 217
Type

короткое исполнение
short style

R = показано правое исполнение
R = right hand version shown

L = левое исполнение
L = left hand version

Обозначение Part number	d	l_1	l_2	l_3	h	s_1	h_1	f	t_{max}	D_{min}	Размер Size	Диапазон зажима Clamping range
R/L233.0020.01	20	130	25	18	18	1,5	9,0	13,3	2,0	20	01	0,9-1,7
R/L253.0025.01	25	150	30	25	23	1,5	11,5	17,5	4,7	25	01	0,9-1,7
R/L253.0032.01	32	150	30	25	30	1,5	15,0	21,0	4,7	32	01	0,9-1,7
R/L233.0020.02	20	130	25	18	18	2,5	9,0	13,3	2,0	20	02	1,7-2,7
R/L253.0025.02	25	150	30	25	23	2,5	11,5	17,5	4,7	25	02	1,7-2,7
R/L253.0032.02	32	150	30	25	30	2,5	15,0	21,0	4,7	32	02	1,7-2,7
R/L233.0020.03	20	130	25	18	18	3,5	9,0	13,3	2,0	20	03	2,7-3,7
R/L253.0025.03	25	150	30	25	23	3,5	11,5	17,5	4,7	25	03	2,7-3,7
R/L253.0032.03	32	150	30	25	30	3,5	15,0	21,0	4,7	32	03	2,7-3,7
R/L233.0020.04	20	130	25	18	18	5,2	9,0	13,3	3,0	20	04	3,7-5,3
R/L253.0025.04	25	150	30	25	23	5,2	11,5	17,5	4,7	25	04	3,7-5,3
R/L253.0032.04	32	150	30	25	30	5,2	15,0	21,0	4,7	32	04	3,7-5,3

Выберите R или L исполнение.
State R or L version

Размер w - смотрите сменные пластины
w see indexable inserts

Размеры указаны в мм.
Dimensions in mm

Другие размеры - по запросу.
Further sizes upon request

Момент затяжки винтов см. Технические рекомендации.
For torque specification of the screw, please see Technical Instructions.

Запасные части
Spare Parts

Державка Toolholder	**Шестигра́нный ключ** Allen Wrench	**Зажим** Clamping element
R/L2...01/02/03	**SW2,5 DIN911**	**8.3**
R/L2...04	**SW2,5 DIN911**	**8.4**

F

Обработка канавок (внутренняя)
Grooving (internal)

Державка
Toolholder

234/254

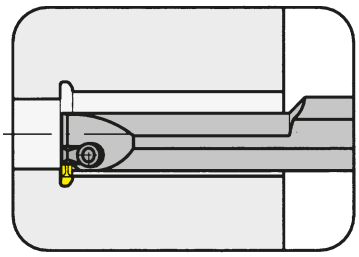

Ø отверстия от	Bore Ø from	20 mm
Глубина канавки до	Depth of groove up to	4,7 mm
Диапазон зажима	Clamping range	0,9 - 5,3 mm

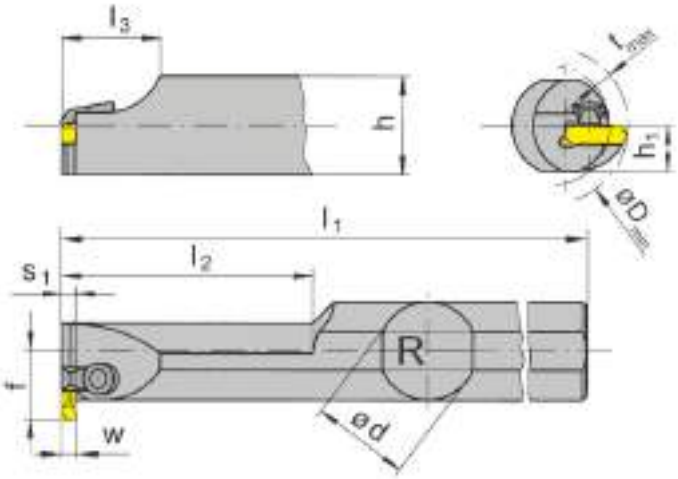

R = показано правое исполнение
R = right hand version shown

L = левое исполнение
L = left hand version

для сменной пластины
for Indexable insert

Тип 217
Type

удлиненное исполнение для пластин со специальной геометрией
long style for special insert shapes

Обозначение Part number	d	l_1	l_2	l_3	h	s_1	h_1	f	t_{max}	D_{min}	Размер Size	Диапазон зажима Clamping range
R/L234.0020.01	20	180	60	18	18	1,5	9,0	13,3	2,0	20	01	0,9-1,7
R/L254.0025.01	25	250	80	25	23	1,5	11,5	17,5	4,7	25	01	0,9-1,7
R/L254.0032.01	32	250	80	25	30	1,5	15,0	21,0	4,7	32	01	0,9-1,7
R/L234.0020.02	20	180	60	18	18	2,5	9,0	13,3	2,0	20	02	1,7-2,7
R/L254.0025.02	25	250	80	25	23	2,5	11,5	17,5	4,7	25	02	1,7-2,7
R/L254.0032.02	32	250	80	25	30	2,5	15,0	21,0	4,7	32	02	1,7-2,7
R/L234.0020.03	20	180	60	18	18	3,5	9,0	13,3	2,0	20	03	2,7-3,7
R/L254.0025.03	25	250	80	25	23	3,5	11,5	17,5	4,7	25	03	2,7-3,7
R/L254.0032.03	32	250	80	25	30	3,5	15,0	21,0	4,7	32	03	2,7-3,7
R/L234.0020.04	20	180	60	18	18	5,2	9,0	13,3	3,0	20	04	3,7-5,3
R/L254.0025.04	25	250	80	25	23	5,2	11,5	17,5	4,7	25	04	3,7-5,3
R/L254.0032.04	32	250	80	25	30	5,2	15,0	21,0	4,7	32	04	3,7-5,3

Выберите R или L исполнение.
State R or L version

Размер w - смотрите сменные пластины
w see indexable inserts

Размеры указаны в мм.
Dimensions in mm

Другие размеры - по запросу.
Further sizes upon request

Момент затяжки винтов см. Технические рекомендации.
For torque specification of the screw, please see Technical Instructions.

Запасные части
Spare Parts

Державка Toolholder	Шестигра́нный ключ Allen Wrench	Зажим Clamping element
R/L2...01/02/03	**SW2,5 DIN911**	**8.3**
R/L2...04	**SW2,5 DIN911**	**8.4**

Обработка канавок (внутренняя)
Grooving (internal)

Державка
Toolholder

235/255

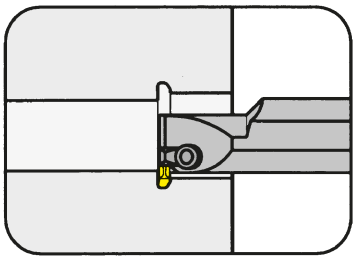

Ø отверстия от	Bore Ø from	20 mm
Глубина канавки до	Depth of groove up to	4,7 mm
Диапазон зажима	Clamping range	0,9 - 5,3 mm

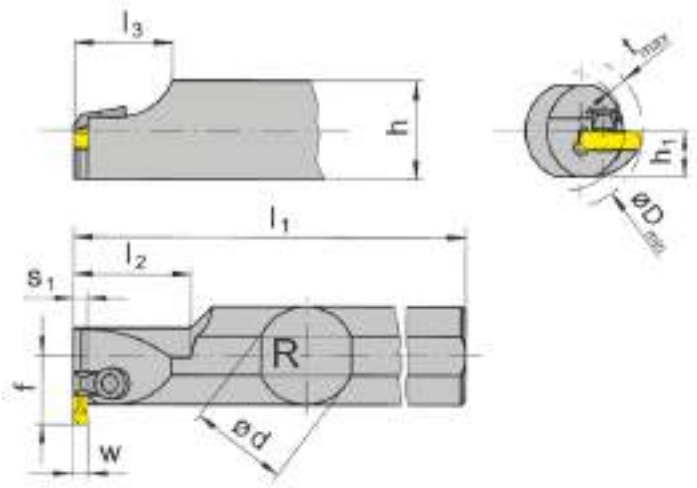

для сменной пластины
for Indexable insert

Тип 217
Type

короткое исполнение для пластин со специальной геометрией
short style for special insert shapes

R = показано правое исполнение
R = right hand version shown

L = левое исполнение
L = left hand version

Обозначение Part number	d	l_1	l_2	l_3	h	s_1	h_1	f	t_{max}	D_{min}	Размер Size	Диапазон зажима Clamping range
R/L235.0020.01	20	130	25	18	18	1,5	9,0	13,3	2,0	20	01	0,9-1,7
R/L255.0025.01	25	150	30	25	23	1,5	11,5	17,5	4,7	25	01	0,9-1,7
R/L255.0032.01	32	150	30	25	30	1,5	15,0	21,0	4,7	32	01	0,9-1,7
R/L235.0020.02	20	130	25	18	18	2,5	9,0	13,3	2,0	20	02	1,7-2,7
R/L255.0025.02	25	150	30	25	23	2,5	11,5	17,5	4,7	25	02	1,7-2,7
R/L255.0032.02	32	150	30	25	30	2,5	15,0	21,0	4,7	32	02	1,7-2,7
R/L235.0020.03	20	130	25	18	18	3,5	9,0	13,3	2,0	20	03	2,7-3,7
R/L255.0025.03	25	150	30	25	23	3,5	11,5	17,5	4,7	25	03	2,7-3,7
R/L255.0032.03	32	150	30	25	30	3,5	15,0	21,0	4,7	32	03	2,7-3,7
R/L235.0020.04	20	130	25	18	18	5,2	9,0	13,3	3,0	20	04	3,7-5,3
R/L255.0025.04	25	150	30	25	23	5,2	11,5	17,5	4,7	25	04	3,7-5,3
R/L255.0032.04	32	150	30	25	30	5,2	15,0	21,0	4,7	32	04	3,7-5,3

Выберите R или L исполнение.
State R or L version

w - смотрите сменные пластины
w see indexable inserts

Размеры указаны в мм.
Dimensions in mm

Другие размеры - по запросу.
Further sizes upon request

Момент затяжки винтов см. Технические рекомендации.
For torque specification of the screw, please see Technical Instructions.

Запасные части
Spare Parts

Державка Toolholder	Шестигра́нный ключ Allen Wrench	Зажим Clamping element
R/L2...01/02/03	**SW2,5 DIN911**	**8.3**
R/L2...04	**SW2,5 DIN911**	**8.4**

F

Обработка угловых канавок (внутренняя)
Grooving Corner Reliefs (internal)

Державка
Toolholder

245

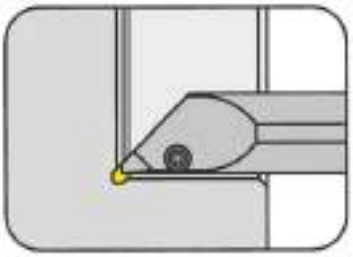

Ø отверстия от	Bore Ø from	20 mm

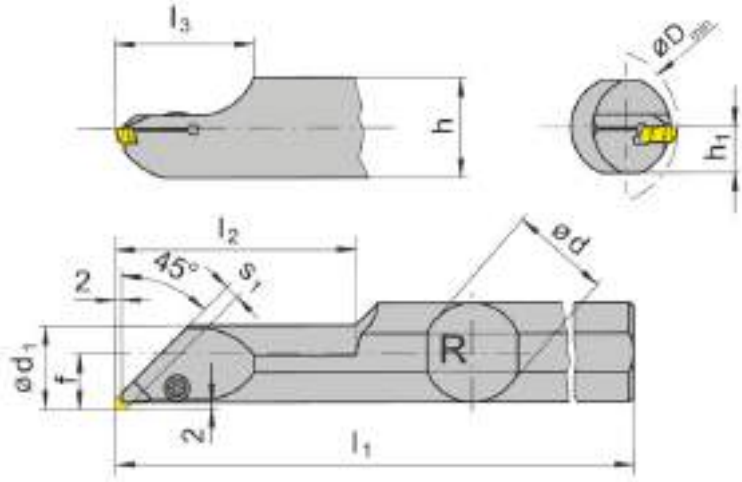

для сменной пластины
for Indexable insert

Тип 217
Type

R = показано правое исполнение
R = right hand version shown

L = левое исполнение
L = left hand version

для точения канавок формы F согласно DIN 509
similar to DIN 509 form „F“

Обозначение Part number	d	l_2	h	l_1	h_1	f	D_{min}	d_1	s_1	l_3	Размер Size	Диапазон зажима Clamping range
R/L245.0020.02	20	60,43	18	180	9	12	20	17,2	2,5	35,60	02	1,7-2,7
R/L245.0032.02	32	80,00	30	250	15	18	31	28,2	2,5	41,60	02	1,7-2,7
R/L245.0020.03	20	60,00	18	180	9	12	20	17,2	3,5	35,00	03	2,7-3,7
R/L245.0032.03	32	80,64	30	250	15	18	31	28,2	3,5	41,82	03	2,7-3,7
R/L245.0020.04	20	60,99	18	180	9	12	20	17,2	5,2	36,17	04	3,7-5,3
R/L245.0032.04	32	80,99	30	250	15	18	31	28,2	5,2	42,17	04	3,7-5,3

Выберите R или L исполнение.
State R or L version

Размеры указаны в мм.
Dimensions in mm

Другие размеры - по запросу.
Further sizes upon request

Момент затяжки винтов см. Технические рекомендации.
For torque specification of the screw, please see Technical Instructions.

Запасные части
Spare Parts

Державка Toolholder	Зажимной винт Clamping Screw	Ключ Тип TORX PLUS® TORX PLUS® Wrench
R/L245...	**51.27.984P**	**T15PQ**

Сменная пластина 217
Indexable insert

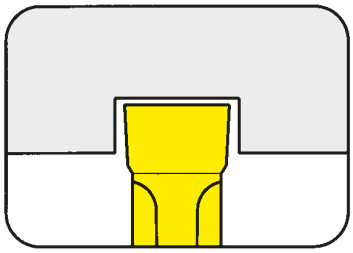

Канавки под стопорные кольца	Circlip grooves	DIN 471/472
Ширина канавки Nw	Width of circlip Nw	0,5-5,15 mm

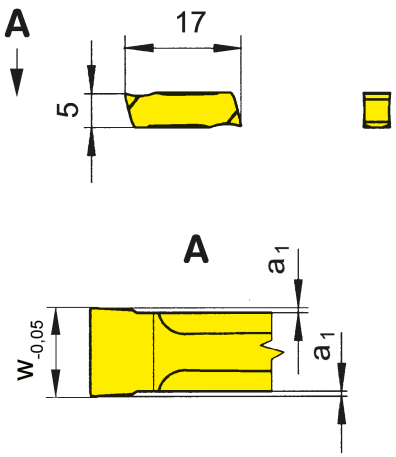

для державки
for Toolholder

Тип / Type: 230, 232, 233, 240, 248, 250, 253

F

Допуск на длину пластины ± 0,02 мм
Indexability length ± 0,02 mm

Обозначение Part number	w	Nw	a_1	Размер Size	K10	MG12	H20	P20	TC92	TN32	TN35
217.0050.00	0,57	0,50	0,06	01	▲			▲		▲	
217.0060.00	0,67	0,60	0,06	01	▲			▲		▲	
217.0070.00	0,77	0,70	0,06	01	▲			▲		▲	
217.0080.00	0,87	0,80	0,06	01	▲			▲		▲	
217.0090.00	0,97	0,90	0,06	01	▲			▲		▲	
217.0100.00	1,07	1,00	0,06	01	▲			▲		▲	
217.0110.00	1,24	1,10	0,10	01	▲			▲		▲	
217.0130.00	1,44	1,30	0,10	01	▲			▲		▲	
217.0160.00	1,74	1,60	0,10	01	▲			▲	▲	▲	▲
217.0185.00	1,99	1,85	0,10	02	▲	Δ	▲	▲	▲	▲	
217.0215.00	2,29	2,15	0,10	02	▲			▲	▲	▲	
217.0265.00	2,79	2,65	0,10	02	▲			▲	▲	▲	
217.0315.00	3,29	3,15	0,10	03	▲			▲	▲	▲	
217.0415.00	4,29	4,15	0,10	04	▲			▲	▲	▲	
217.0515.00	5,29	5,15	0,10	04	▲			▲	▲	▲	

	K10	MG12	H20	P20	TC92	TN32	TN35
P	●	o	●	●	●	●	●
M	o	●	o	-	-	-	●
K	●	●	-	-	-	-	●
N	●	●	-	-	-	-	●
S	o	●	-	-	-	-	●
H	-	-	-	-	-	-	-

▲ со Склада / on stock Δ 4 Недели / 4 weeks x По запросу / upon request
● Основное применение recommended
o Альтернативное применение alternative recommendation
- непригодный / not suitable
твёрдый сплав без покрытия / uncoated grades
твёрдый сплав с покрытием / coated grades
с напайкой/Cermet / brazed/Cermet

Марки твёрдого сплава
Carbide grades

Размеры указаны в мм.
Dimensions in mm

Сменные пластины могут использоваться в правых и левых державках.
Indexable inserts can be used in **right and left** hand toolholders.

Максимальная глубина канавки достигается только при ширине резания ≥ 1,1 мм
Меньшие пластины имеют ограниченную глубину резания tmax=1 мм, обработка большей глубины зависит от диаметра заготовки.

Max. depth of groove can be reached only with width of cut ≥ 1,1 mm
Smaller inserts have a limited depth of groove t_{max} =1 mm and deeper depths are depending on Ø of workpiece.

Сменная пластина 217
Indexable insert

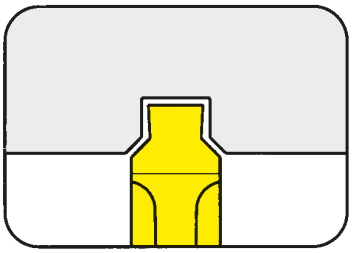

Канавки под стопорные кольца	Circlip grooves	DIN 471/472
Ширина канавки Nw	Width of circlip Nw	1,1-4,15 mm

с фаской
with chamfer

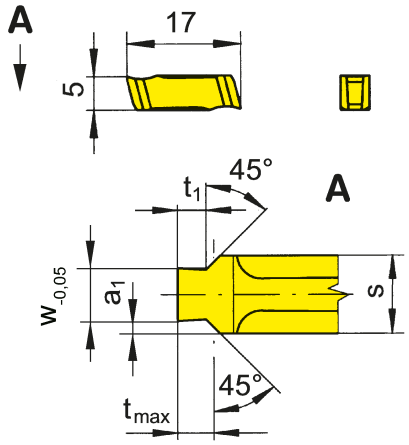

для державки
for Toolholder

Тип 234
Type 235
240
248
254
255

F

для специальных размеров укажите: t1, tmax, w
for special dimensions please state: w, t1, tmax

Обозначение Part number	w	Nw	t_{max}	a_1	s	t_1	Размер Size		MG12	P20	TN32
217.1101.25	1,24	1,10	0,20	0,64	2,5	0,19	02		Δ	Δ	
217.1102.25	1,24	1,10	0,25	0,64	2,5	0,24	02		Δ	Δ	
217.1103.25	1,24	1,10	0,30	0,64	2,5	0,29	02		Δ	Δ	
217.1104.25	1,24	1,10	0,35	0,64	2,5	0,33	02		Δ	Δ	
217.1105.25	1,24	1,10	0,40	0,64	2,5	0,36	02		Δ	Δ	
217.1306.25	1,44	1,30	0,55	0,54	2,5	0,45	02			Δ	▲
217.1607.33	1,74	1,60	0,70	0,79	3,3	0,60	03			Δ	▲
217.1608.33	1,74	1,60	0,85	0,79	3,3	0,75	03		Δ	Δ	
217.1609.33	1,74	1,60	1,00	0,79	3,3	0,85	03				▲
217.1810.33	1,99	1,85	1,00	0,67	3,3	0,85	03		Δ	Δ	
217.1812.33	1,99	1,85	1,25	0,67	3,3	1,10	03			Δ	▲
217.2115.43	2,29	2,15	1,50	1,02	4,3	1,35	04			Δ	▲
217.2616.43	2,79	2,65	1,50	0,77	4,3	1,35	04				Δ
217.2617.43	2,79	2,65	1,75	0,77	4,3	1,60	04				▲
217.3118.53	3,29	3,15	1,75	1,02	5,3	1,60	04				▲
217.4120.53	4,29	4,15	2,00	0,52	5,3	1,85	04				▲
217.4125.53	4,29	4,15	2,50	0,52	5,3	2,35	04		Δ	Δ	

▲ со Склада / on stock Δ 4 Недели / 4 weeks x По запросу / upon request
● Основное применение recommended
o Альтернативное применение alternative recommendation
- непригодный / not suitable
твёрдый сплав без покрытия / uncoated grades
твёрдый сплав с покрытием / coated grades
с напайкой/Cermet / brazed/Cermet

	MG12	P20	TN32
P	o	●	●
M	●	-	-
K	●	-	-
N	●	-	-
S	●	-	-
H	-	-	-

Марки твёрдого сплава
Carbide grades

Размеры указаны в мм.
Dimensions in mm

Сменные пластины могут использоваться в правых и левых державках.
Indexable inserts can be used in **right and left** hand toolholders.

Сменная пластина
Indexable insert

217

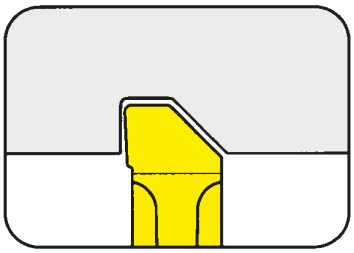

Зарезьбовая канавка по DIN 76 «Короткая форма»
Thread relief DIN 76 „Short form“

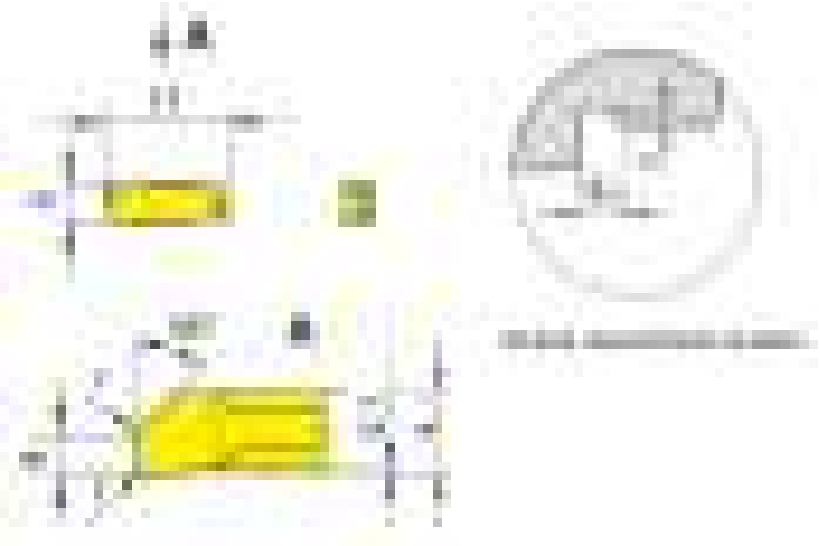

для державки
for Toolholder

Тип 234
Type 235
240
248
254
255

F

R = показано правое исполнение
R = right hand version shown

L = левое исполнение
L = left hand version

Обозначение Part number	P	r	t_1	s	g_1	g_2	Размер Size		P20
R/L217.1050.17	0,50	0,2	0,50	1,7	1,25	1,75	01		Δ/Δ
R/L217.1060.27	0,60	0,4	0,55	2,7	1,50	2,05	02		Δ/Δ
R/L217.1070.27	0,70	0,4	0,60	2,7	1,75	2,35	02		Δ/Δ
R/L217.1080.27	0,80	0,4	0,70	2,7	2,00	2,70	02		Δ/Δ
R/L217.1100.37	1,00	0,6	0,90	3,7	2,50	3,40	03		▲/Δ
R/L217.1125.53	1,25	0,6	1,05	5,3	3,20	4,25	04		Δ/Δ
R/L217.1150.53	1,50	0,8	1,20	5,3	3,80	5,00	04		Δ/Δ
								P	•
								M	-
								K	-
								N	-
								S	-
								H	-

▲ со Склада / on stock Δ 4 Недели / 4 weeks x По запросу / upon request
● Основное применение recommended
o Альтернативное применение alternative recommendation
- непригодный / not suitable
твёрдый сплав без покрытия / uncoated grades
твёрдый сплав с покрытием / coated grades
с напайкой/Cermet / brazed/Cermet

Размеры указаны в мм.
Dimensions in mm

Выберите R или L исполнение.
State R or L version

Марки твёрдого сплава
Carbide grades

Наружная обработка:
Используйте правые пластины в правых державках, левые пластины в левых державках
External machining:
Use right hand inserts in right hand toolholders and left hand inserts in left hand toolholders
Внутренняя обработка:
Используйте правые пластины в левых державках, левые пластины в правых державках
Internal machining:
Use right hand inserts in left hand toolholders and left hand inserts in right hand toolholders

Сменная пластина
Indexable insert

217

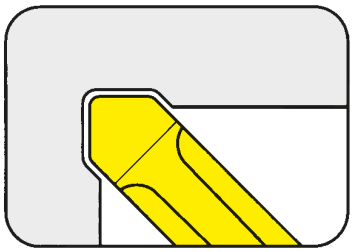

Угловая канавка по DIN 509 форма F
Corner reliefs similar to DIN 509 form „F“

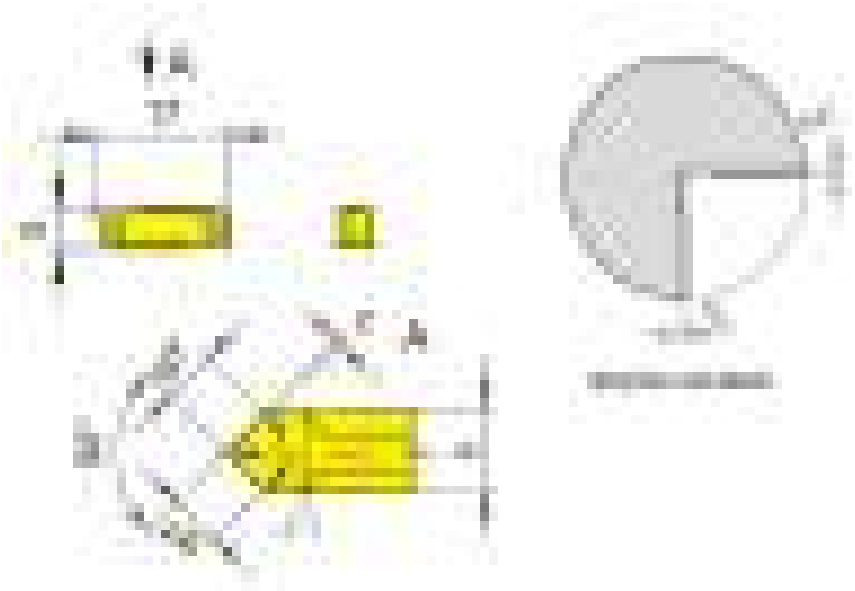

для державки
for Toolholder

Тип 245
Type

F

Обозначение Part number	r_1	D_{min}	t_1	s	g/f	Размер Size		P20	TN32
217.0602.24	0,6	20	0,2	2,4	1,7	02		▲	▲
217.0603.33	0,6	23	0,3	3,3	2,3	03		▲	
217.1002.30	1,0	22	0,2	3,0	2,1	03		Δ	
217.1004.50	1,0	27	0,4	5,0	3,6	04		Δ	
217.1603.50	1,6	27	0,3	5,0	3,6	04		Δ	
							P	●	●
							M	-	-
							K	-	-
							N	-	-
							S	-	-
							H	-	-

▲ со Склада / on stock Δ 4 Недели / 4 weeks x По запросу / upon request
● Основное применение recommended
o Альтернативное применение alternative recommendation
- непригодный / not suitable
твёрдый сплав без покрытия / uncoated grades
твёрдый сплав с покрытием / coated grades
с напайкой/Cermet / brazed/Cermet

Марки твёрдого сплава
Carbide grades

Размеры указаны в мм.
Dimensions in mm

Сменные пластины могут использоваться в правых и левых державках.
Indexable inserts can be used in **right and left** hand toolholders.

Сменная пластина
Indexable insert

217

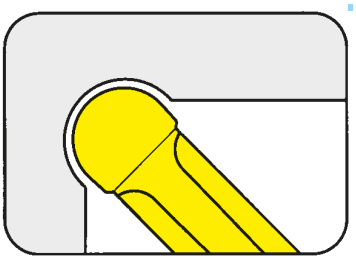

Полный радиус	Full radius	1-2,5 mm

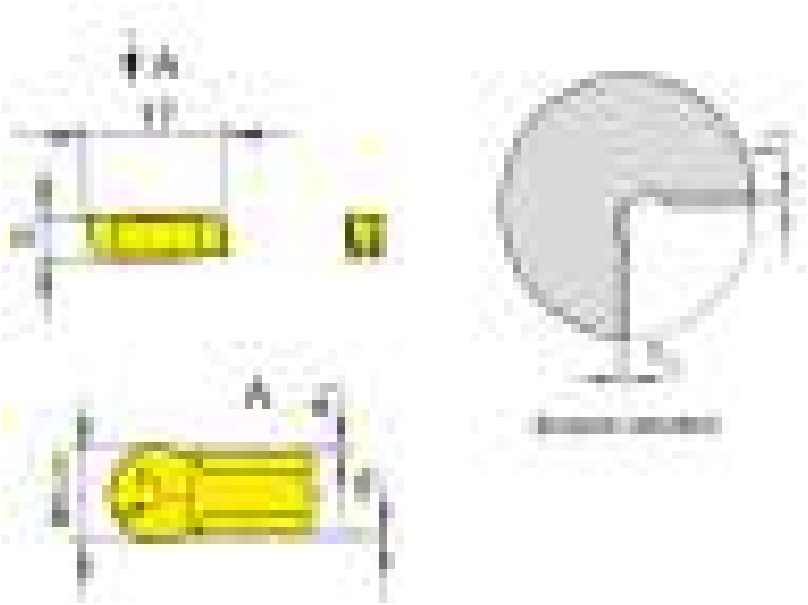

для державки
for Toolholder

Тип 245
Type

Обозначение Part number	w	a_1	D_{min}	t_1	r_1	Размер Size	K10	P20	TC92	TF45	TI25	TN32	TN35
217.0010.20	2	0,1	20	0,75	1,0	02	▲	▲	Δ	Δ	Δ	▲	▲
217.0015.30	3	0,1	20	1,00	1,5	03	Δ	▲				▲	▲
217.0020.40	4	0,1	20	1,25	2,0	04		▲					▲
217.0025.50	5	0,1	20	1,50	2,5	04	▲	▲					

	K10	P20	TC92	TF45	TI25	TN32	TN35
P	●	●	●	●	●	●	●
M	o	-	-	●	●	-	●
K	●	-	-	●	●	-	●
N	●	-	-	●	●	-	●
S	o	-	-	●	●	-	●
H	-	-	-	-	-	-	-

▲ со Склада / on stock Δ 4 Недели / 4 weeks x По запросу / upon request
● Основное применение recommended
o Альтернативное применение alternative recommendation
- непригодный / not suitable
твёрдый сплав без покрытия / uncoated grades
твёрдый сплав с покрытием / coated grades
с напайкой/Cermet / brazed/Cermet

Марки твёрдого сплава
Carbide grades

Размеры указаны в мм.
Dimensions in mm

Сменные пластины могут использоваться в правых и левых державках.
Indexable inserts can be used in **right and left** hand toolholders.

F

Картридж
Cartridge

232

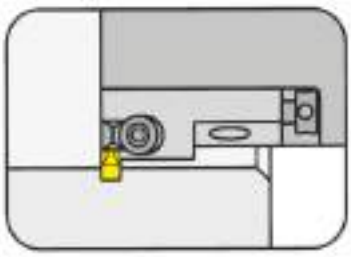

Ø отверстия от	Bore Ø from	40 mm

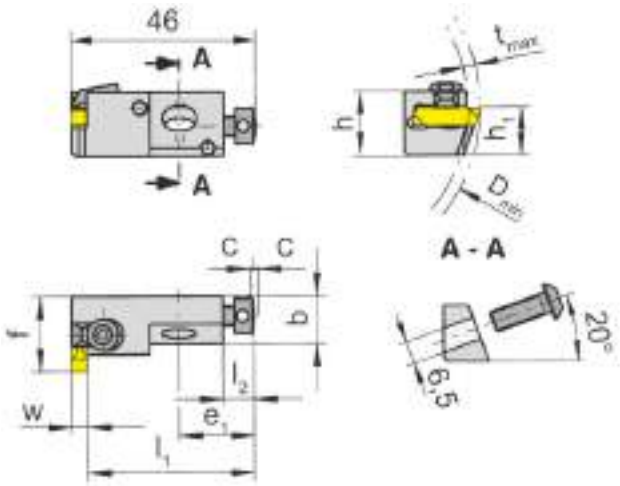

Сменная пластина
Indexable insert

Тип 217
Type

R = показано правое исполнение
R = right hand version shown

L = левое исполнение
L = left hand version

Обозначение Part number	h	b	h_1	f	l_1	E_1	l_2	C	D_{min}	t_{max}	Размер Size	Диапазон зажима Clamping range
R232.1212.01	16	12	12	19	44,4	19	8	1	40	3	01	0,9-1,7
R232.1212.02	16	12	12	19	43,4	19	8	1	40	3	02	1,7-2,7
R232.1212.03	16	12	12	19	42,4	19	8	1	40	3	03	2,7-3,7
R232.1212.04	16	12	12	19	40,7	19	8	1	40	3	04	3,7-5,3

Выберите R или L исполнение.
State R or L version

Размеры указаны в мм.
Dimensions in mm

Другие размеры - по запросу.
Further sizes upon request

Размеры посадочного места смотрите на следующей странице
Dimensions of seating see following page

Момент затяжки винтов см. Технические рекомендации.
For torque specification of the screw, please see Technical Instructions.

Запасные части
Spare Parts

Картридж Cartridge	Зажимной винт Clamping Screw	Шестигранный ключ Allen Wrench	Винт Screw	Зажим Clamping element	Осевой винт настройки Setting screw
R232.1212....	**4.08.913**	**SW2,5 DIN911**	**6.20.232**	**8.3**	**5.08.020**
R232.1212.04	**4.08.913**	**SW2,5 DIN911**	**6.20.232**	**8.4**	**5.08.020**

Размеры гнезда для картриджа
Seating Dimensions Cartridge

232

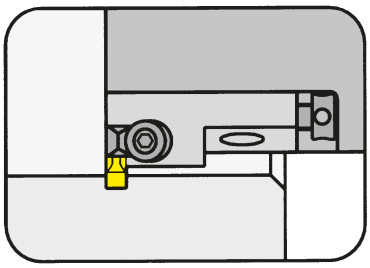

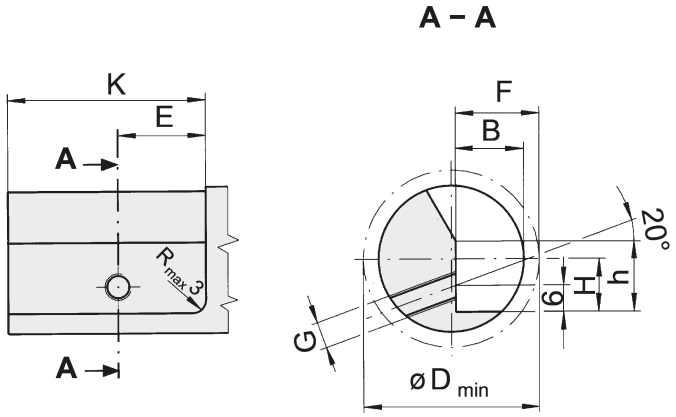

Картридж Cartridge	F	G	H	K	E	B	h	D_{min}	Крепежный винт Fastening screw
232.1212...	19	M6	12	45	20	15,5	16	40	6.20.232

Размеры указаны в мм
Dimensions in mm

F

224

G

Державка с режущими пластинами

Ширина канавки 2 - 6 мм

Toolholder with Inserts

Width of groove 2 - 6 mm

G

Державка
Toolholder
H224/B224/224

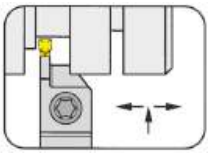
Страница/Page
G3-G10,G12-G17

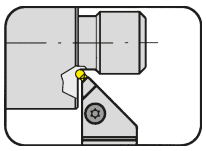
Страница/Page
G18

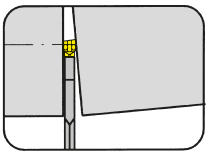
Страница/Page
G19, G22-G23

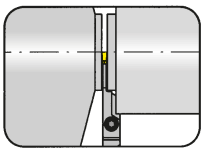
Страница/Page
G11, G20-G21

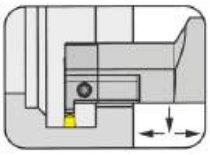
Страница/Page
G24-G28

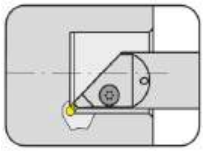
Страница/Page
G30-G31

Кассета
Cassette
BK224

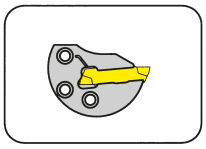
Страница/Page
G27

Пластина
Insert
S124/S224/224/NS224

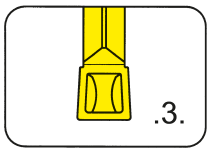

Страница/Page
G32-G33

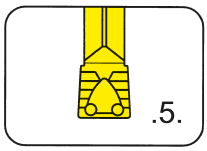

Страница/Page
G34-G35

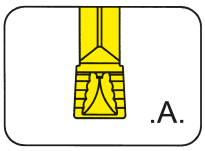

Страница/Page
G36-G37

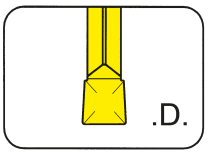

Страница/Page
G38-G39

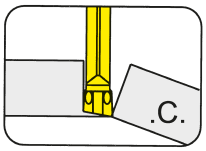

Страница/Page
G40-G41

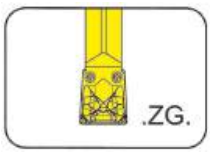

Страница/Page
G42

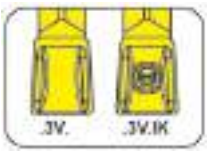

Страница/Page
G43,G55

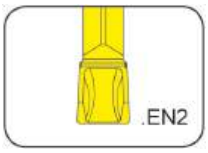

Страница/Page
G44

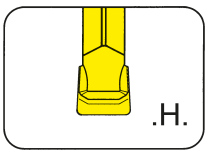

Страница/Page
G45

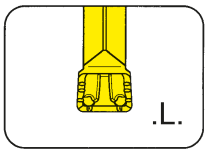

Страница/Page
G46-G47

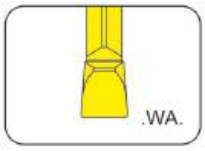

Страница/Page
G48

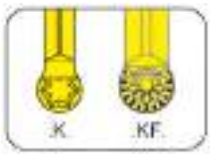

Страница/Page
G49-G50

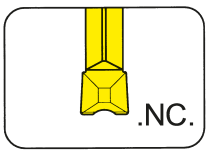

Страница/Page
G51

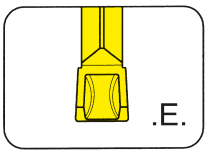

Страница/Page
G52

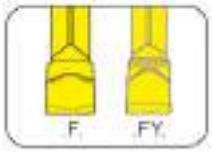

Страница/Page
G53-G54

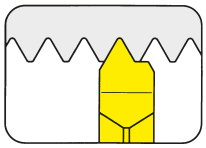
Страница/Page
G56-G57

Державка
Toolholder

H224
крепление винтом
with screwed clamping

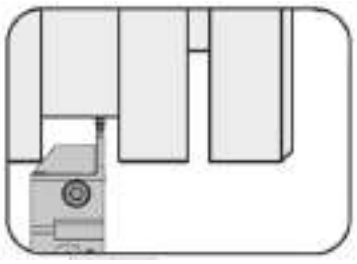

Глубина канавки до Ширина канавки	Depth of groove up to Width of groove	18 mm 3 mm

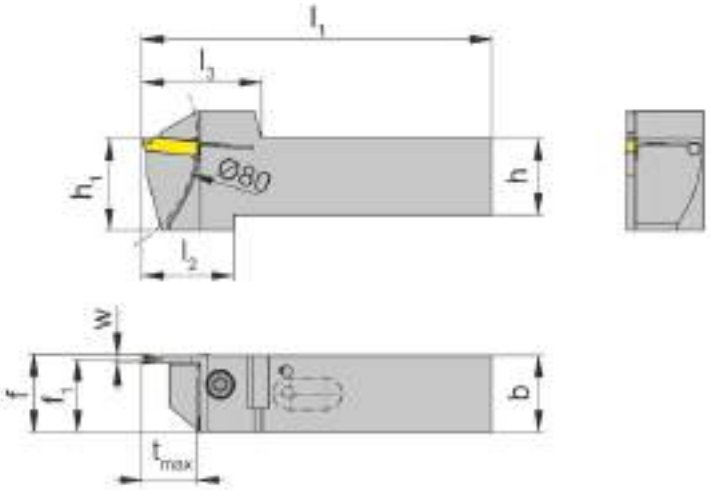

для сменной пластины
for Indexable insert

Тип
Type S224
NS224

L = показано левое исполнение
L = left hand version shown

R = правое исполнение
R = right hand version

Подача СОЖ через режущую пластину
Coolant supply through insert

Обозначение Part number	h	b	l_1	l_2	l_3	h_1	f_1	f	t_{max}	Размер Size
R/LH224.1616.3.23.IK	16	16	87	33	39	25	14,75	f_1+w/2	18	03
R/LH224.2020.3.23.IK	20	20	99	30	39	25	18,75	f_1+w/2	18	03
R/LH224.2525.3.23.IK	25	25	114	30	39	30	23,75	f_1+w/2	18	03

Выберите R или L исполнение.
State R or L version

Размер w - смотрите сменные пластины
w see indexable inserts

Размеры указаны в мм.
Dimensions in mm

Другие размеры - по запросу.
Further sizes upon request

Момент затяжки винтов см. Технические рекомендации.
For torque specification of the screw, please see Technical Instructions.

G

Запасные части
Spare Parts

Державка Toolholder	**Зажимной винт** Clamping Screw	**Ключ Тип TORX PLUS®** TORX PLUS® Wrench
R/LH224...	**6.23T25P**	**T25PQ**

Державка
Toolholder

H224

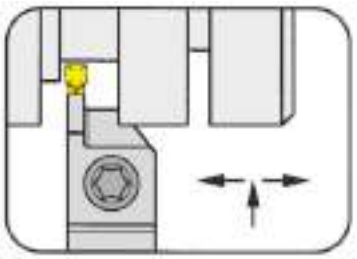

Глубина канавки до	Depth of groove up to	14 mm
Диапазон зажима	Clamping range	2-3,7 mm

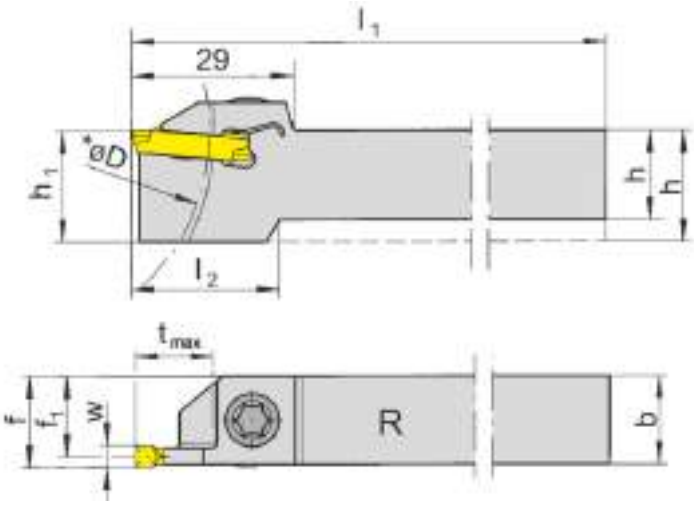

для сменной пластины
for Indexable insert

Тип S224
Type NS224

R = показано правое исполнение
R = right hand version shown

L = левое исполнение
L = left hand version

Обозначение Part number	h	b	l_1	l_2	h_1	f_1	f	t_{max}	D_{max}	Размер Size	Диапазон зажима Clamping range
R/LH224.1616.01	16	16	125	25	20	15,3	f_1+w/2	14	80	01	2,0-2,4
R/LH224.2020.01	20	20	125	-	20	19,3	f_1+w/2	14	80	01	2,0-2,4
R/LH224.2525.01	25	25	150	-	25	24,3	f_1+w/2	14	80	01	2,0-2,4
R/LH224.1616.02	16	16	125	25	20	15,1	f_1+w/2	14	80	02	2,4-2,8
R/LH224.2020.02	20	20	125	-	20	19,1	f_1+w/2	14	80	02	2,4-2,8
R/LH224.2525.02	25	25	150	-	25	24,1	f_1+w/2	14	80	02	2,4-2,8
R/LH224.1616.03	16	16	125	25	20	14,9	f_1+w/2	14	80	03	2,8-3,7
R/LH224.2020.03	20	20	125	-	20	18,9	f_1+w/2	14	80	03	2,8-3,7
R/LH224.2525.03	25	25	150	-	25	23,9	f_1+w/2	14	80	03	2,8-3,7

Выберите R или L исполнение.
State R or L version

Размер w - смотрите сменные пластины
w see indexable inserts

Размеры указаны в мм.
Dimensions in mm

Другие размеры - по запросу.
Further sizes upon request

* tmax до D = 80 мм
* t_{max} up to D = 80 mm

Момент затяжки винтов см. Технические рекомендации.
For torque specification of the screw, please see Technical Instructions.

Запасные части
Spare Parts

Державка Toolholder	**Зажимной винт** Clamping Screw	**Ключ Тип TORX PLUS®** TORX PLUS® Wrench
R/LH224...	**6.23T25P**	**T25PQ**

Державка
Toolholder

H224

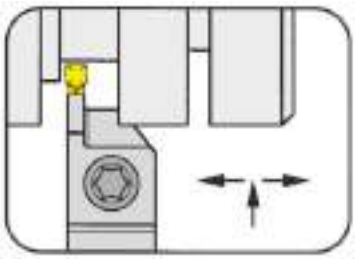

Глубина канавки до	Depth of groove up to	14 mm
Диапазон зажима	Clamping range	3,7-6,1 mm

для сменной пластины
for Indexable insert

Тип S224
Type NS224

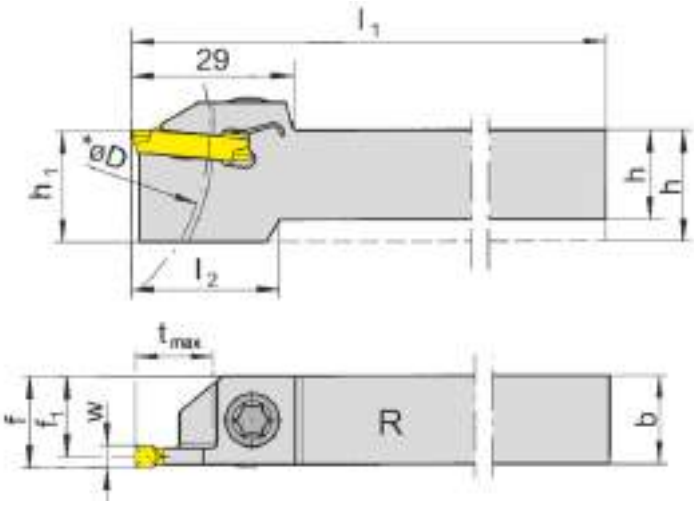

R = показано правое исполнение
R = right hand version shown

L = левое исполнение
L = left hand version

Обозначение Part number	h	b	l_1	l_2	h_1	f_1	f	t_{max}	D_{max}	Размер Size	Диапазон зажима Clamping range
R/LH224.1616.04	16	16	125	25	20	14,55	f_1+w/2	14	80	04	3,7-4,4
R/LH224.2020.04	20	20	125	-	20	18,55	f_1+w/2	14	80	04	3,7-4,4
R/LH224.2525.04	25	25	150	-	25	23,55	f_1+w/2	14	80	04	3,7-4,4
R/LH224.1616.05	16	16	125	-	20	18,15	f_1+w/2	14	80	05	4,4-5,1
R/LH224.2020.05	20	20	125	-	20	18,15	f_1+w/2	14	80	05	4,4-5,1
R/LH224.2525.05	25	25	150	-	25	23,15	f_1+w/2	14	80	05	4,4-5,1
R/LH224.2020.06	20	20	125	-	20	17,75	f_1+w/2	14	80	06	5,1-6,1
R/LH224.2525.06	25	25	150	-	25	22,75	f_1+w/2	14	80	06	5,1-6,1

Выберите R или L исполнение.
State R or L version

Размер w - смотрите сменные пластины
w see indexable inserts

Размеры указаны в мм.
Dimensions in mm

Другие размеры - по запросу.
Further sizes upon request

* tmax до D = 80 мм
* t_{max} up to D = 80 mm

Момент затяжки винтов см. Технические рекомендации.
For torque specification of the screw, please see Technical Instructions.

Запасные части
Spare Parts

Державка Toolholder	Зажимной винт Clamping Screw	Ключ Тип TORX PLUS® TORX PLUS® Wrench
R/LH224...	**6.23T25P**	**T25PQ**

Державка
Toolholder

H224

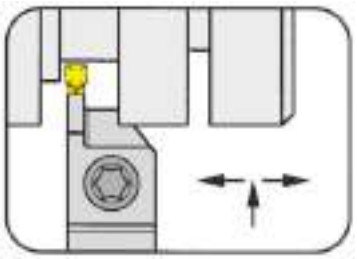

Глубина канавки до	Depth of groove up to	14 mm
Диапазон зажима	Clamping range	2-3,7 mm

для сменной пластины
for Indexable insert

Тип S224
Type NS224

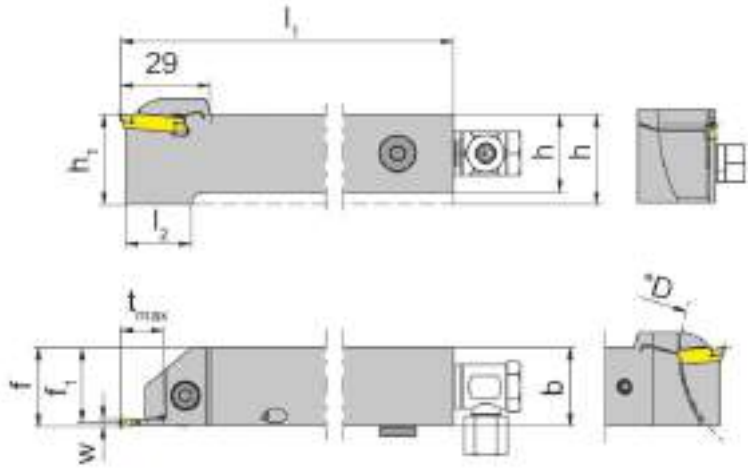

R = показано правое исполнение
R = right hand version shown

L = левое исполнение
L = left hand version

с внутренним подводом СОЖ
with through coolant supply

G

Обозначение Part number	h	b	l_1	l_2	h_1	f_1	f	t_{max}	D_{max}	Размер Size	Диапазон зажима Clamping range
R/LH224.1616.01.IK	16	16	125	25	20	15,3	f_1+w/2	14	80	01	2,0-2,4
R/LH224.2020.01.IK	20	20	125	-	20	19,3	f_1+w/2	14	80	01	2,0-2,4
R/LH224.2525.01.IK	25	25	150	-	25	24,3	f_1+w/2	14	80	01	2,0-2,4
R/LH224.1616.02.IK	16	16	125	25	20	15,1	f_1+w/2	14	80	02	2,4-2,8
R/LH224.2020.02.IK	20	20	125	-	20	19,1	f_1+w/2	14	80	02	2,4-2,8
R/LH224.2525.02.IK	25	25	150	-	25	24,1	f_1+w/2	14	80	02	2,4-2,8
R/LH224.1616.03.IK	16	16	125	25	20	14,9	f_1+w/2	14	80	03	2,8-3,7
R/LH224.2020.03.IK	20	20	125	-	20	18,9	f_1+w/2	14	80	03	2,8-3,7
R/LH224.2525.03.IK	25	25	150	-	25	23,9	f_1+w/2	14	80	03	2,8-3,7

Выберите R или L исполнение.
State R or L version

Размер w - смотрите сменные пластины
w see indexable inserts

Размеры указаны в мм.
Dimensions in mm

Другие размеры - по запросу.
Further sizes upon request

* tmax до D = 80 мм
* t_{max} up to D = 80 mm

Момент затяжки винтов см. Технические рекомендации.
For torque specification of the screw, please see Technical Instructions.

Запасные части
Spare Parts

Державка Toolholder	Уплотнительная заглушка Sealing plug	Адаптер для СОЖ Coolant supply	Зажимной винт Clamping Screw	Ключ Тип TORX PLUS® TORX PLUS® Wrench
R/LH224...	**004.00.26**	**SBD 6 LR - G1/8“**	**6.23T25P**	**T25PQ**

Державка
Toolholder

H224
крепление винтом
with screwed clamping

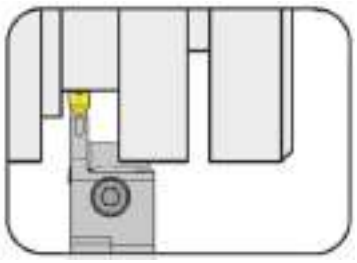

Глубина канавки до	Depth of groove up to	14 mm
Ширина канавки	Width of groove	3-5 mm

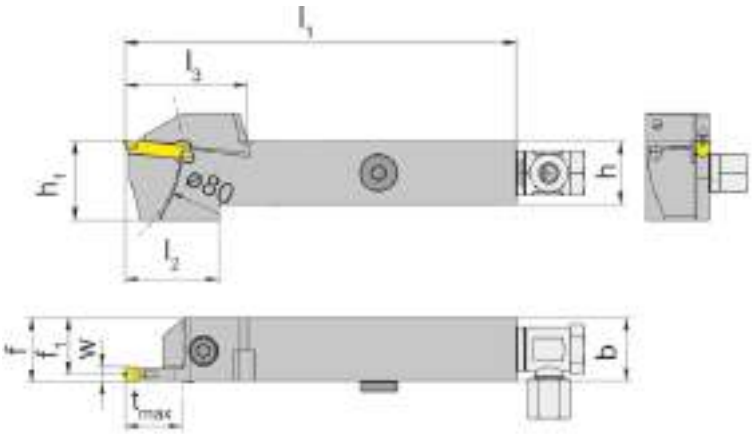

для сменной пластины
for Indexable insert

Тип S224
Type NS224

с внутренним подводом СОЖ
with through coolant supply

R = показано правое исполнение
R = right hand version shown

L = левое исполнение
L = left hand version

Обозначение Part number	h	b	l_1	l_2	l_3	h_1	f_1	f	t_{max}	Размер Size
R/LH224.1616.0.03.IK	16	16	125	29	35	25	14,75	f_1+w/2	14	03
R/LH224.2020.0.03.IK	20	20	125	26	35	25	18,75	f_1+w/2	14	03
R/LH224.2525.0.03.IK	25	25	150	26	35	30	23,75	f_1+w/2	14	03
R/LH224.1616.0.04.IK	16	16	125	29	35	25	14,30	f_1+w/2	14	04
R/LH224.2020.0.04.IK	20	20	125	26	35	25	18,30	f_1+w/2	14	04
R/LH224.2525.0.04.IK	25	25	150	26	35	30	23,30	f_1+w/2	14	04
R/LH224.1616.0.05.IK	16	16	125	29	35	25	13,95	f_1+w/2	14	05
R/LH224.2020.0.05.IK	20	20	125	26	35	25	17,95	f_1+w/2	14	05
R/LH224.2525.0.05.IK	25	25	150	26	35	30	22,95	f_1+w/2	14	05

Выберите R или L исполнение.
State R or L version

Размер w - смотрите сменные пластины
w see indexable inserts

Размеры указаны в мм.
Dimensions in mm

Другие размеры - по запросу.
Further sizes upon request

Момент затяжки винтов см. Технические рекомендации.
For torque specification of the screw, please see Technical Instructions.

G

Запасные части
Spare Parts

Державка Toolholder	Уплотнительная заглушка Sealing plug	Адаптер для СОЖ Coolant supply	Зажимной винт Clamping Screw	Ключ Тип TORX PLUS® TORX PLUS® Wrench
R/LH224...	**004.00.26**	**SBD 6 LR - G1/8“**	**6.23T25P**	**T25PQ**

Державка
Toolholder

H224

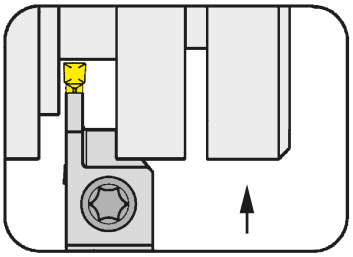

Глубина канавки до Диапазон зажима	Depth of groove up to Clamping range	18 mm 2-3,7 mm

для сменной пластины
for Indexable insert

Тип S224
Type NS224

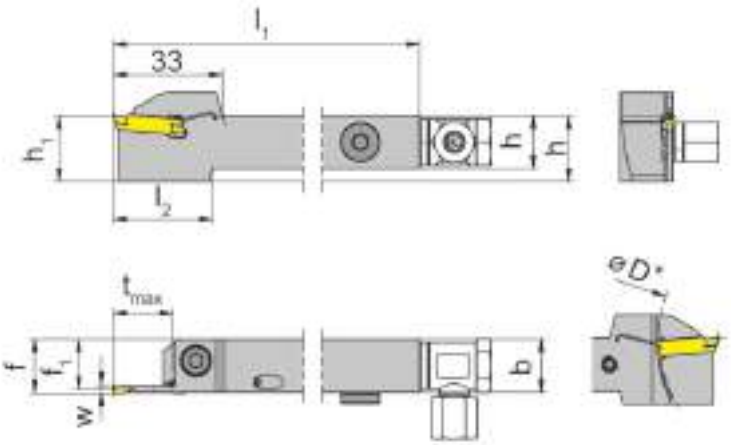

R = показано правое исполнение
R = right hand version shown

L = левое исполнение
L = left hand version

с внутренним подводом СОЖ
with through coolant supply

Обозначение Part number	h	b	l_1	l_2	h_1	f_1	f	t_{max}	D_{max}	Размер Size	Диапазон зажима Clamping range
R/LH224.1212.21.IK	12	12	125	33	20	11,3	f_1+w/2	18	80	01	2,0-2,4
R/LH224.1616.21.IK	16	16	125	30	20	15,3	f_1+w/2	18	80	01	2,0-2,4
R/LH224.2020.21.IK	20	20	125	-	20	19,3	f_1+w/2	18	80	01	2,0-2,4
R/LH224.2525.21.IK	25	25	150	-	25	24,3	f_1+w/2	18	80	01	2,0-2,4
R/LH224.1212.22.IK	12	12	125	33	20	11,1	f_1+w/2	18	80	02	2,4-2,8
R/LH224.1616.22.IK	16	16	125	30	20	15,1	f_1+w/2	18	80	02	2,4-2,8
R/LH224.2020.22.IK	20	20	125	-	20	19,1	f_1+w/2	18	80	02	2,4-2,8
R/LH224.2525.22.IK	25	25	150	-	25	24,1	f_1+w/2	18	80	02	2,4-2,8
R/LH224.1212.23.IK	12	12	125	33	20	10,9	f_1+w/2	18	80	03	2,8-3,7
R/LH224.1616.23.IK	16	16	125	30	20	14,9	f_1+w/2	18	80	03	2,8-3,7
R/LH224.2020.23.IK	20	20	125	-	20	18,9	f_1+w/2	18	80	03	2,8-3,7
R/LH224.2525.23.IK	25	25	150	-	25	23,9	f_1+w/2	18	80	03	2,8-3,7

Выберите R или L исполнение.
State R or L version

Размер w - смотрите сменные пластины
w see indexable inserts

Размеры указаны в мм.
Dimensions in mm

Другие размеры - по запросу.
Further sizes upon request

* tmax до D = 80 мм
* t_{max} up to D = 80 mm

Момент затяжки винтов см. Технические рекомендации.
For torque specification of the screw, please see Technical Instructions.

Запасные части
Spare Parts

Державка Toolholder	Адаптер для СОЖ Coolant supply	Зажимной винт Clamping Screw	Ключ Тип TORX PLUS® TORX PLUS® Wrench	Уплотнительная заглушка Sealing plug
R/LH224....	**004.00.16**	**6.23T25P**	**T25PQ**	**004.00.26**
R/LH224.1212.22.IK	**004.00.61**	**6.23T25P**	**T25PQ**	
R/LH224.1212.23.IK	**004.00.61**	**6.23T25P**	**T25PQ**	
R/LH224.2525.23.IK	**004.00.61**	**6.23T25P**	**T25PQ**	

Державка
Toolholder

H224
крепление винтом
with screwed clamping

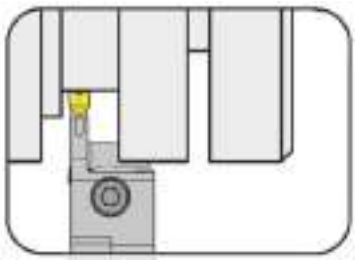

Глубина канавки до	Depth of groove up to	18 mm
Ширина канавки	Width of groove	3-5 mm

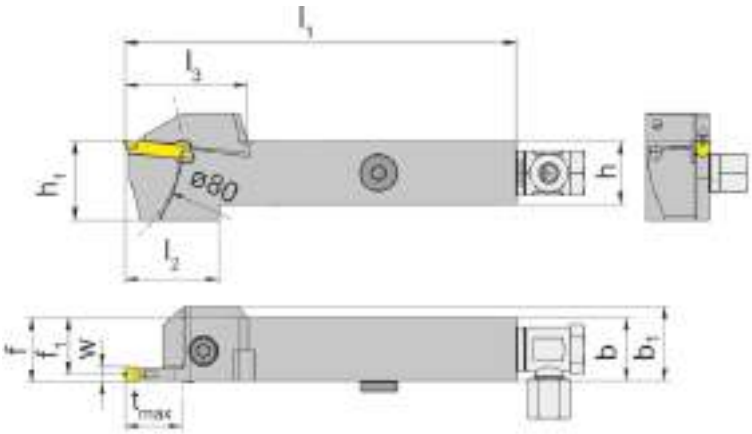

для сменной пластины
for Indexable insert

Тип S224
Type NS224

с внутренним подводом СОЖ
with through coolant supply

R = показано правое исполнение
R = right hand version shown

L = левое исполнение
L = left hand version

Обозначение Part number	h	b	l_1	l_2	l_3	h_1	b_1	f_1	f	t_{max}	Размер Size
R/LH224.1616.0.23.IK	16	16	125	33	39	25	20	14,75	f_1+w/2	18	03
R/LH224.2020.0.23.IK	20	20	125	30	39	25	-	18,75	f_1+w/2	18	03
R/LH224.2525.0.23.IK	25	25	150	30	39	30	-	23,75	f_1+w/2	18	03
R/LH224.1616.0.24.IK	16	16	125	33	39	25	20	14,30	f_1+w/2	18	04
R/LH224.2020.0.24.IK	20	20	125	30	39	25	-	18,30	f_1+w/2	18	04
R/LH224.2525.0.24.IK	25	25	150	30	39	30	-	23,30	f_1+w/2	18	04
R/LH224.1616.0.25.IK	16	16	125	33	39	25	20	13,95	f_1+w/2	18	05
R/LH224.2020.0.25.IK	20	20	125	30	39	25	-	17,95	f_1+w/2	18	05
R/LH224.2525.0.25.IK	25	25	150	30	39	30	-	23,95	f_1+w/2	18	05

Выберите R или L исполнение.
State R or L version

Размер w - смотрите сменные пластины
w see indexable inserts

Размеры указаны в мм.
Dimensions in mm

Другие размеры - по запросу.
Further sizes upon request

Момент затяжки винтов см. Технические рекомендации.
For torque specification of the screw, please see Technical Instructions.

G

Запасные части
Spare Parts

Державка Toolholder	Зажимной винт Clamping Screw	Ключ Тип TORX PLUS® TORX PLUS® Wrench	Уплотнительная заглушка Sealing plug	Адаптер для СОЖ Coolant supply
R/LH224....	**6.23T25P**	**T25PQ**	**004.00.26**	**004.00.61**

Державка
Toolholder

H224

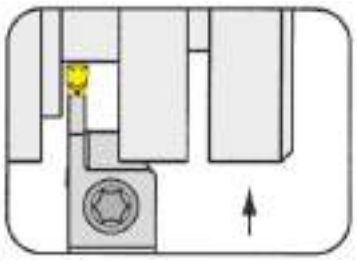

Глубина канавки до Диапазон зажима	Depth of groove up to Clamping range	18 mm 2-3,7 mm

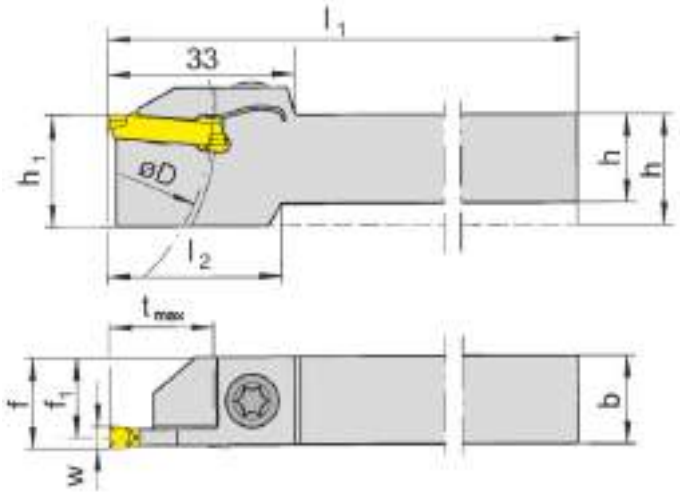

для сменной пластины
for Indexable insert

Тип S224
Type NS224

R = показано правое исполнение
R = right hand version shown

L = левое исполнение
L = left hand version

Обозначение Part number	h	b	l_1	l_2	h_1	f_1	f	t_{max}	D_{max}	Размер Size	Диапазон зажима Clamping range
R/LH224.1212.21	12	12	125	33	20	11,3	f_1+w/2	18	80	01	2,0-2,4
R/LH224.1616.21	16	16	125	30	20	15,3	f_1+w/2	18	80	01	2,0-2,4
R/LH224.2020.21	20	20	125	-	20	19,3	f_1+w/2	18	80	01	2,0-2,4
R/LH224.2525.21	25	25	150	-	25	24,3	f_1+w/2	18	80	01	2,0-2,4
RH224.1608.02	16	8	100	30	20	7,1	f_1+w/2	14	80	02	2,4-2,8
R/LH224.1212.22	12	12	125	33	20	11,1	f_1+w/2	18	80	02	2,4-2,8
R/LH224.1616.22	16	16	125	30	20	15,1	f_1+w/2	18	80	02	2,4-2,8
R/LH224.2020.22	20	20	125	-	20	19,1	f_1+w/2	18	80	02	2,4-2,8
R/LH224.2525.22	25	25	150	-	25	24,1	f_1+w/2	18	80	02	2,4-2,8
R/LH224.1212.23	12	12	125	33	20	10,9	f_1+w/2	18	80	03	2,8-3,7
R/LH224.1608.23	16	8	100	-	20	6,9	f_1+w/2	18	80	03	2,8-3,7
R/LH224.1616.23	16	16	125	30	20	14,9	f_1+w/2	18	80	03	2,8-3,7
R/LH224.2020.23	20	20	125	-	20	18,9	f_1+w/2	18	80	03	2,8-3,7
R/LH224.2525.23	25	25	150	-	25	23,9	f_1+w/2	18	80	03	2,8-3,7

Выберите R или L исполнение.
State R or L version

Размер w - смотрите сменные пластины
w see indexable inserts

Размеры указаны в мм.
Dimensions in mm

Другие размеры - по запросу.
Further sizes upon request

Момент затяжки винтов см. Технические рекомендации.
For torque specification of the screw, please see Technical Instructions.

Запасные части
Spare Parts

Державка Toolholder	**Зажимной винт** Clamping Screw	**Ключ Тип TORX PLUS®** TORX PLUS® Wrench
R/LH224...	**6.23T25P**	**T25PQ**
RH224.1608.02	**4.15T15P**	**T15PL**
R/LH224.1608.23	**4.15T15P**	**T15PQ**

Державка
Toolholder

H224

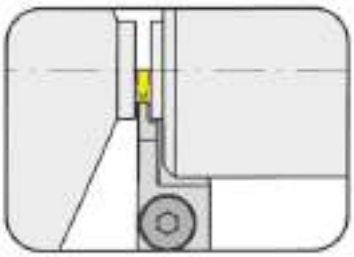

Глубина канавки до Диапазон зажима	Depth of groove up to Clamping range	8,2 mm 2-2,4 mm

для станков TRAUB (TNL12/7)
for machines TRAUB (TNL12/7)

для сменной пластины
for Indexable insert

Тип S224
Type NS224

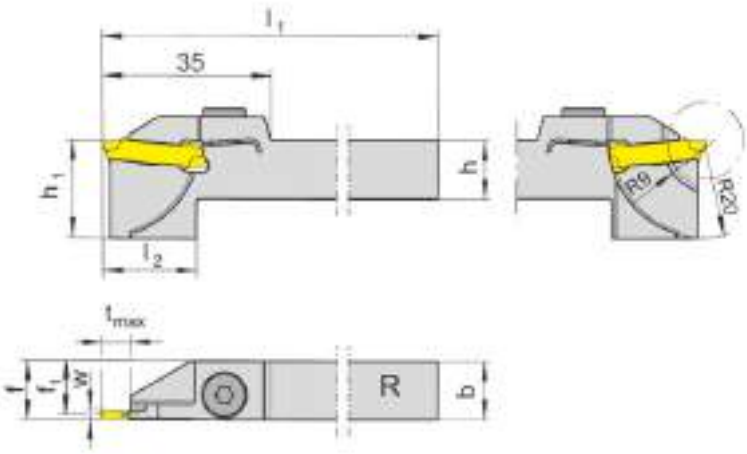

R = показано правое исполнение
R = right hand version shown

Обозначение Part number	h	b	l_1	l_2	h_1	f_1	f	t_{max}	Размер Size	Диапазон зажима Clamping range
RH224.1212.81	12	12	95	19,5	20	11,1	f_1+w/2	8,2	01	2,0-2,4

Другие размеры - по запросу.
Further sizes upon request

Размер w - смотрите сменные пластины
w see indexable inserts

Размеры указаны в мм.
Dimensions in mm

Момент затяжки винтов см. Технические рекомендации.
For torque specification of the screw, please see Technical Instructions.

Запасные части
Spare Parts

Державка Toolholder	**Зажимной винт** Clamping Screw	**Ключ Тип TORX PLUS®** TORX PLUS® Wrench
RH224.1212.81	**6.17T25P**	**T25PQ**

Державка
Toolholder

H224

Глубина канавки до	Depth of groove up to	18 mm
Диапазон зажима	Clamping range	3,7-6,1 mm

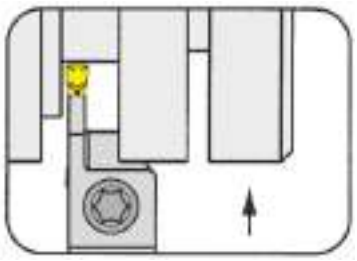

для сменной пластины
for Indexable insert

Тип S224
Type NS224

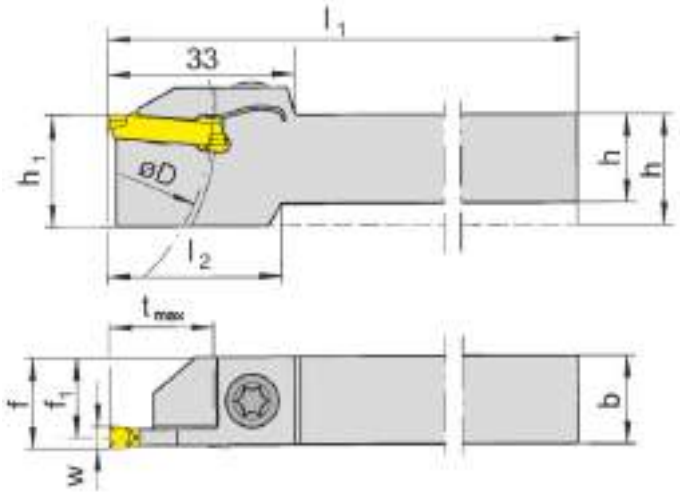

R = показано правое исполнение
R = right hand version shown

L = левое исполнение
L = left hand version

Обозначение Part number	h	b	l_1	l_2	h_1	f_1	f	t_{max}	D_{max}	Размер Size	Диапазон зажима Clamping range
R/LH224.1608.24	16	8	100	-	16	6,55	f_1+w/2	18	80	04	3,7-4,4
R/LH224.1616.24	16	16	125	30	20	14,55	f_1+w/2	18	80	04	3,7-4,4
R/LH224.2020.24	20	20	125	-	20	18,55	f_1+w/2	18	80	04	3,7-4,4
R/LH224.2525.24	25	25	150	-	25	23,55	f_1+w/2	18	80	04	3,7-4,4
R/LH224.1616.25	16	16	125	30	20	14,15	f_1+w/2	18	80	05	4,4-5,1
R/LH224.2020.25	20	20	125	-	20	18,15	f_1+w/2	18	80	05	4,4-5,1
R/LH224.2525.25	25	25	150	-	25	23,15	f_1+w/2	18	80	05	4,4-5,1
R/LH224.1616.26	16	16	125	30	20	13,75	f_1+w/2	18	80	06	5,1-6,1
R/LH224.2020.26	20	20	125	-	20	17,75	f_1+w/2	18	80	06	5,1-6,1
R/LH224.2525.26	25	25	150	-	25	22,75	f_1+w/2	18	80	06	5,1-6,1

Выберите R или L исполнение.
State R or L version

Размер w - смотрите сменные пластины
w see indexable inserts

Размеры указаны в мм.
Dimensions in mm

Другие размеры - по запросу.
Further sizes upon request

* tmax до D = 80 мм
* t_{max} up to D = 80 mm

Момент затяжки винтов см. Технические рекомендации.
For torque specification of the screw, please see Technical Instructions.

Запасные части
Spare Parts

Державка Toolholder	Зажимной винт Clamping Screw	Ключ Тип TORX PLUS® TORX PLUS® Wrench
R/LH224.1608.24	**4.15T15P**	**T15PQ**
R/LH224...	**6.23T25P**	**T25PQ**

Державка
Toolholder

H224
крепление винтом
with screwed clamping

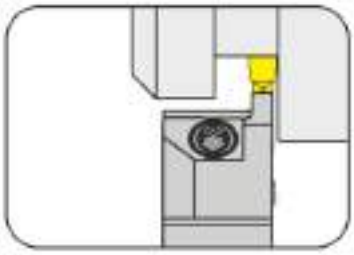

Глубина канавки до	Depth of groove up to	7 mm
Диапазон зажима	Clamping range	2-4,4 mm

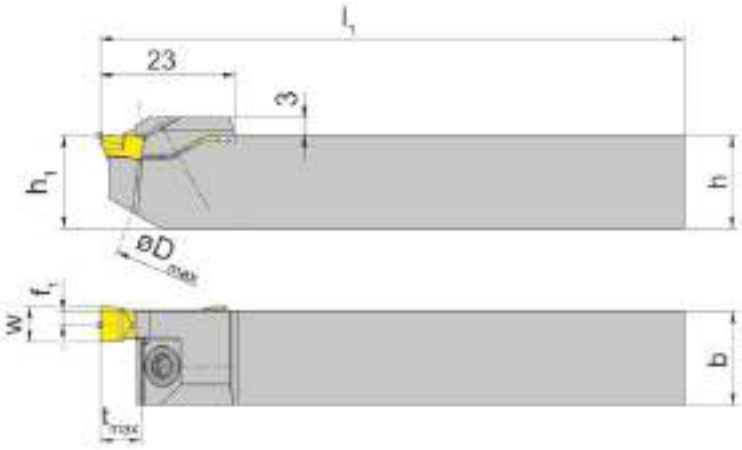

для сменной пластины
for Indexable insert

Тип S224
Type NS224

L = показано левое исполнение
L = left hand version shown

R = правое исполнение
R = right hand version

Обозначение Part number	h	b	l_1	h_1	f_1	t_{max}	D_{max}	Размер Size	Диапазон зажима Clamping range
R/LH224.1212.61	12	12	100	12	0,70	7	100	01	2,0-2,4
R/LH224.1616.61	16	16	100	16	0,70	7	100	01	2,0-2,4
R/LH224.2020.61	20	20	100	20	0,70	7	100	01	2,0-2,4
R/LH224.1212.62	12	12	100	12	0,90	7	100	02	2,4-2,8
R/LH224.1616.62	16	16	100	16	0,90	7	100	02	2,4-2,8
R/LH224.2020.62	20	20	100	20	0,90	7	100	02	2,4-2,8
R/LH224.1212.63	12	12	100	12	1,10	7	100	03	2,8-3,7
R/LH224.1616.63	16	16	100	16	1,10	7	100	03	2,8-3,7
R/LH224.2020.63	20	20	100	20	1,10	7	100	03	2,8-3,7
R/LH224.1212.64	12	12	100	12	1,45	7	100	04	3,7-4,4
R/LH224.1616.64	16	16	100	16	1,45	7	100	04	3,7-4,4
R/LH224.2020.64	20	20	100	20	1,45	7	100	04	3,7-4,4

Выберите R или L исполнение.
State R or L version

Размер w - смотрите сменные пластины
w see indexable inserts

Размеры указаны в мм.
Dimensions in mm

Другие размеры - по запросу.
Further sizes upon request

Момент затяжки винтов см. Технические рекомендации.
For torque specification of the screw, please see Technical Instructions.

Запасные части
Spare Parts

Державка Toolholder	Зажимной винт Clamping Screw	Ключ Тип TORX PLUS® TORX PLUS® Wrench
R/LH224...	**4.12T15EP**	**T15PL**

Державка
Toolholder

H224
крепление винтом
with screwed clamping

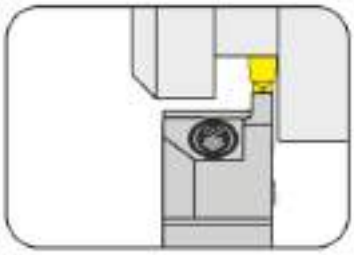

Глубина канавки до	Depth of groove up to	7 mm
Диапазон зажима	Clamping range	2-3,7 mm

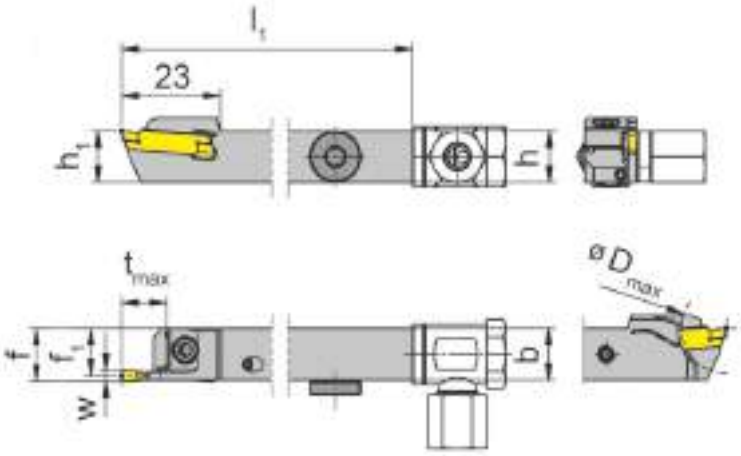

для сменной пластины
for Indexable insert

Тип S224
Type NS224

с внутренним подводом СОЖ
with through coolant supply

R = показано правое исполнение
R = right hand version shown

L = левое исполнение
L = left hand version

Обозначение Part number	h	b	l_1	h_1	f_1	f	t_{max}	D_{max}	Размер Size	Диапазон зажима Clamping range
R/LH224.1212.61.IK	12	12	100	12	0,7	f_1+w/2	7	100	01	2,0-2,4
R/LH224.1616.61.IK	16	16	100	16	0,7	f_1+w/2	7	100	01	2,0-2,4
R/LH224.2020.61.IK	20	20	100	20	0,7	f_1+w/2	7	100	01	2,0-2,4
R/LH224.1212.62.IK	12	12	100	12	0,9	f_1+w/2	7	100	02	2,4-2,8
R/LH224.1616.62.IK	16	16	100	16	0,9	f_1+w/2	7	100	02	2,4-2,8
R/LH224.2020.62.IK	20	20	100	20	0,9	f_1+w/2	7	100	02	2,4-2,8
R/LH224.1212.63.IK	12	12	100	12	1,1	f_1+w/2	7	100	03	2,8-3,7
R/LH224.1616.63.IK	16	16	100	16	1,1	f_1+w/2	7	100	03	2,8-3,7
R/LH224.2020.63.IK	20	20	100	20	1,1	f_1+w/2	7	100	03	2,8-3,7

Выберите R или L исполнение.
State R or L version

Размер w - смотрите сменные пластины
w see indexable inserts

Размеры указаны в мм.
Dimensions in mm

Другие размеры - по запросу.
Further sizes upon request

Момент затяжки винтов см. Технические рекомендации.
For torque specification of the screw, please see Technical Instructions.

Запасные части
Spare Parts

Державка Toolholder	Зажимной винт Clamping Screw	Адаптер для СОЖ Coolant supply	Ключ Тип TORX PLUS® TORX PLUS® Wrench	Уплотнительная заглушка Sealing plug
R/LH224.1212...	**4.12T15EP**	**004.00.61**	**T15PL**	
R/LH224...	**4.12T15EP**	**SBD 6 LR - G1/8“**	**T15PL**	**004.00.26**

Державка
Toolholder

H224

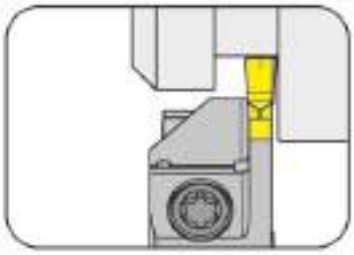

Глубина канавки до	Depth of groove up to	10,5 mm
Диапазон зажима	Clamping range	2-3,7 mm

для сменной пластины
for Indexable insert

Тип S224
Type NS224

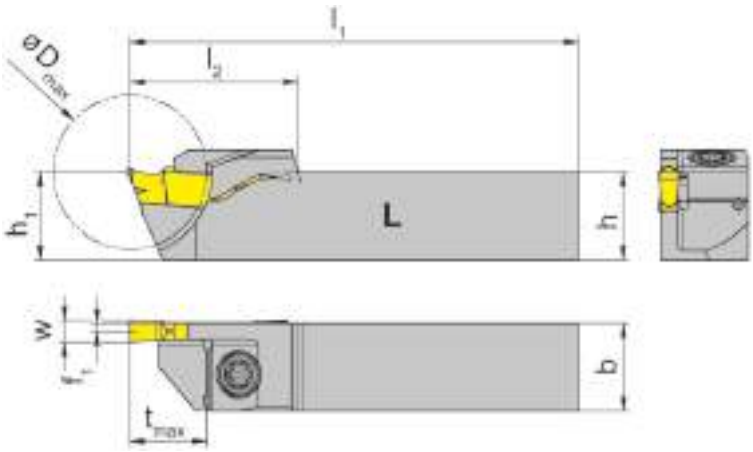

L = показано левое исполнение
L = left hand version shown

R = правое исполнение
R = right hand version

Обозначение Part number	h	b	l_1	l_2	h_1	f_1	t_{max}	D_{max}	Размер Size	Диапазон зажима Clamping range
R/LH224.1212.20.61	12	12	100	23	12	0,7	10,5	21	01	2,0-2,4
R/LH224.1212.20.62	12	12	100	23	12	0,9	10,5	21	02	2,4-2,8
R/LH224.1212.20.63	12	12	100	23	12	1,1	10,5	21	03	2,8-3,7

Выберите R или L исполнение.
State R or L version

Размер w - смотрите сменные пластины
w see indexable inserts

Размеры указаны в мм.
Dimensions in mm

Другие размеры - по запросу.
Further sizes upon request

Момент затяжки винтов см. Технические рекомендации.
For torque specification of the screw, please see Technical Instructions.

G

Запасные части
Spare Parts

Державка Toolholder	Зажимной винт Clamping Screw	Ключ Тип TORX PLUS® TORX PLUS® Wrench
R/LH224...	**4.12T15EP**	**T15PQ**

Державка
Toolholder

H224

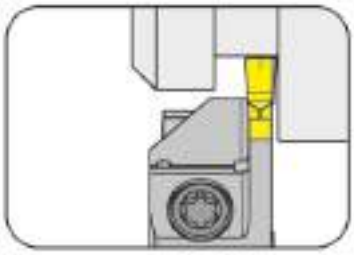

Глубина канавки до Диапазон зажима	Depth of groove up to Clamping range	10,5 mm 2-3,7 mm

для сменной пластины
for Indexable insert

Тип S224
Type NS224

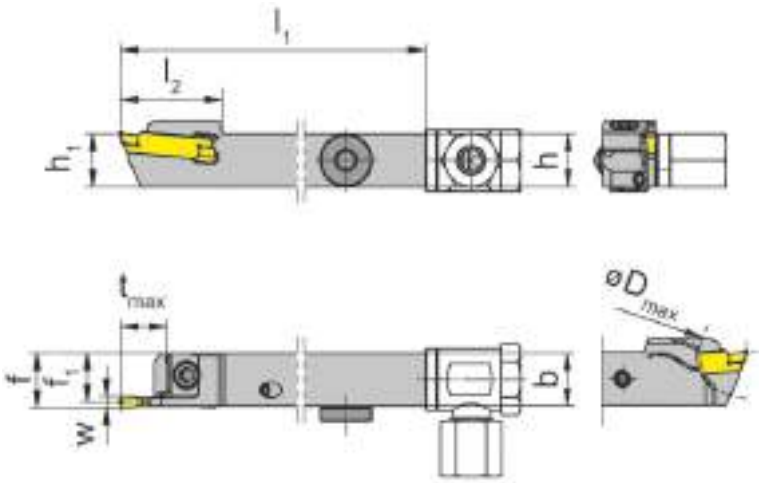

R = показано правое исполнение
R = right hand version shown

L = левое исполнение
L = left hand version

с внутренним подводом СОЖ
with through coolant supply

G

Обозначение Part number	h	b	l_1	l_2	h_1	f_1	f	t_{max}	D_{max}	Размер Size	Диапазон зажима Clamping range
R/LH224.1212.20.61.IK	12	12	100	23	12	0,7	f_1+w/2	10,5	21	01	2,0-2,4
R/LH224.1212.20.62.IK	12	12	100	23	12	0,9	f_1+w/2	10,5	21	02	2,4-2,8
R/LH224.1212.20.63.IK	12	12	100	23	12	1,1	f_1+w/2	10,5	21	03	2,8-3,7

Выберите R или L исполнение.
State R or L version

Размер w - смотрите сменные пластины
w see indexable inserts

Размеры указаны в мм.
Dimensions in mm

Другие размеры - по запросу.
Further sizes upon request

Момент затяжки винтов см. Технические рекомендации.
For torque specification of the screw, please see Technical Instructions.

Запасные части
Spare Parts

Державка Toolholder	Зажимной винт Clamping Screw	Ключ Тип TORX PLUS® TORX PLUS® Wrench	Адаптер для СОЖ Coolant supply
RH224...	**4.12T15EP**	**T15PL**	**004.00.61**

Державка
Toolholder

H224
крепление винтом
with screwed clamping

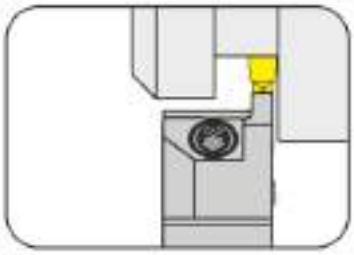

Глубина канавки до	Depth of groove up to	7 mm
Диапазон зажима	Clamping range	4,4-6,1 mm

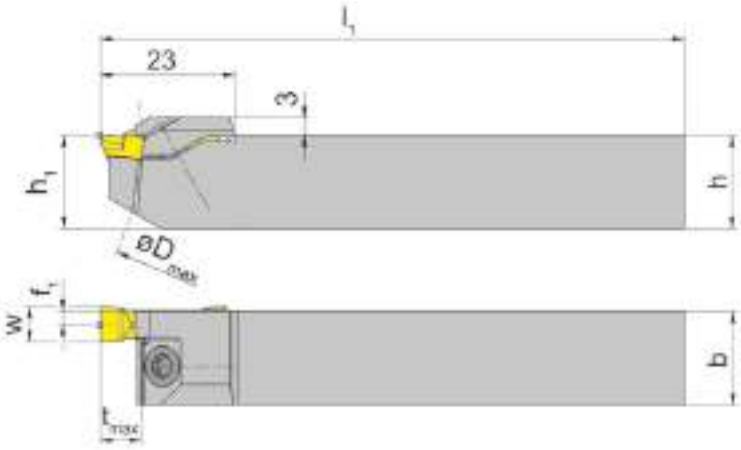

для сменной пластины
for Indexable insert

Тип	S224
Type	NS224

L = показано левое исполнение
L = left hand version shown

R = правое исполнение
R = right hand version

Обозначение Part number	h	b	l_1	h_1	f_1	t_{max}	D_{max}	Размер Size	Диапазон зажима Clamping range
R/LH224.1616.65	16	16	100	16	1,85	7	100	05	4,4-5,1
R/LH224.2020.65	20	20	100	20	1,85	7	100	05	4,4-5,1
R/LH224.1616.66	16	16	100	16	2,25	7	100	06	5,1-6,1
R/LH224.2020.66	20	20	100	20	2,25	7	100	06	5,1-6,1

Выберите R или L исполнение.
State R or L version

Размер w - смотрите сменные пластины
w see indexable inserts

Размеры указаны в мм.
Dimensions in mm

Другие размеры - по запросу.
Further sizes upon request

Момент затяжки винтов см. Технические рекомендации.
For torque specification of the screw, please see Technical Instructions.

G

Запасные части
Spare Parts

Державка Toolholder	**Зажимной винт** Clamping Screw	**Ключ Тип TORX PLUS®** TORX PLUS® Wrench
R/LH224...	**5.13T20EP**	**T20PQ**

Обработка угловых канавок (наружная)
Grooving Corner Reliefs (external)

Державка
Toolholder

H224

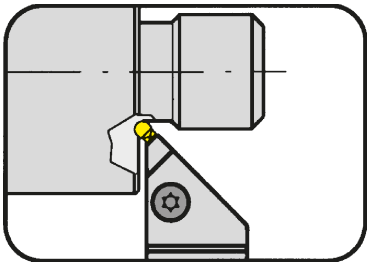

Ширина канавки	Width of groove	2-6,1 mm

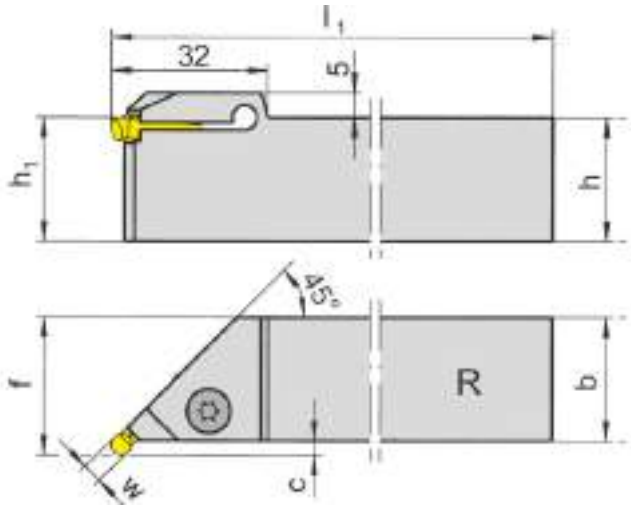

для сменной пластины
for Indexable insert

Тип S224...K
Type NS224

R = показано правое исполнение
R = right hand version shown

L = левое исполнение
L = left hand version

только для пластин
с полным радиусом
S224...K
only for full radius inserts
S224...K

Обозначение Part number	h	b	l_1	h_1	f	C	Размер Size	Ширина канавки Width of groove
R/LH224.4520.02	20	20	125	20	23,0	2,5	02	2,0-2,8
R/LH224.4525.02	25	25	150	25	28,0	2,5	02	2,0-2,8
R/LH224.4520.04	20	20	125	20	23,0	2,5	04	2,8-4,4
R/LH224.4525.04	25	25	150	25	28,0	2,5	04	2,8-4,4
R/LH224.4520.06	20	20	125	20	23,5	3,0	06	4,4-6,1
R/LH224.4525.06	25	25	150	25	28,5	3,0	06	4,4-6,1

Выберите R или L исполнение.
State R or L version

Размеры w и Dmin см. сменные пластины
w and Dmin see indexable inserts

Размеры указаны в мм.
Dimensions in mm

Другие размеры - по запросу.
Further sizes upon request

Момент затяжки винтов см. Технические рекомендации.
For torque specification of the screw, please see Technical Instructions.

Погрешность размера в соотношении с радиусом пластины
Revision factor Δ l_1, Δ c and Δ f in relation to radius r

r	Δ l_1	Δ c	Δ f
3,0	0	0	0
2,5	-0,146	-0,146	-0,146
2,0	0	0	0
1,5	-0,146	-0,146	-0,146
1,0	0	0	0

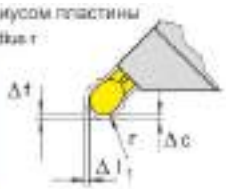

Запасные части
Spare Parts

Державка Toolholder	**Зажимной винт** Clamping Screw	**Ключ Тип TORX PLUS®** TORX PLUS® Wrench
R/LH224...	**6.23T25P**	**T25PQ**

Державка
Toolholder

H224
с самофиксацией
with self clamping

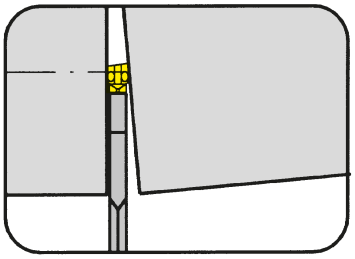

Глубина канавки до Диапазон зажима	Depth of groove up to Clamping range	18 mm 2,4-3,7 mm

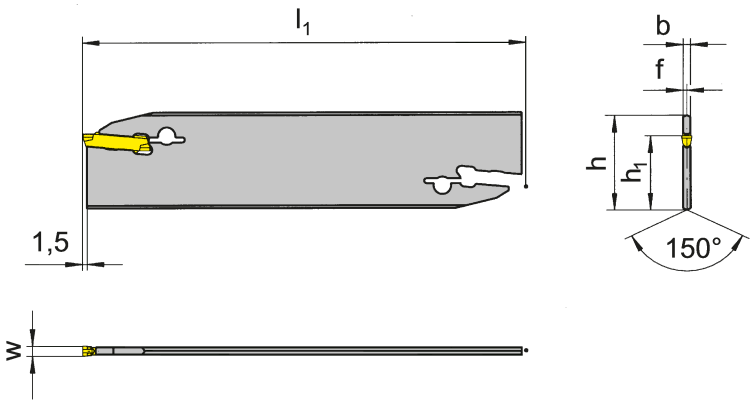

для сменной пластины
for Indexable insert

Тип Type	S224 NS224

Обозначение Part number	h	b	l_1	h_1	f	t_{max}	Размер Size	Диапазон зажима Clamping range
H224.2602.02	26	1,9	110	21,4	0,95	18	02	2,4-2,8
H224.2603.03	26	2,3	110	21,4	1,15	18	03	2,8-3,7
H224.3203.03	32	2,3	150	24,8	1,15	18	03	2,8-3,7

Другие размеры - по запросу.
Further sizes upon request

Размер w - смотрите сменные пластины
w see indexable inserts

Размеры указаны в мм.
Dimensions in mm

Примечание:
Гаечный ключ P39L заказывается отдельно!
Note:
Wrench **P39L** ist not combined with blade - separate order required!

G

Державка
Toolholder

H224
усиленное исполнение
reinforced version

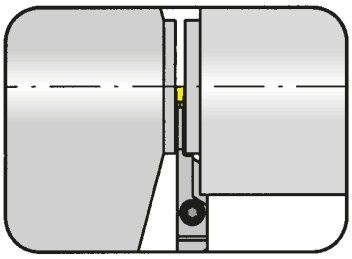

Глубина канавки до	Depth of groove up to	18 mm
Диапазон зажима	Clamping range	2,4-3,7 mm

для станков TRAUB (TNK28/TNK36/TNL26)
for machines TRAUB (TNK28/TNK36/TNL26)

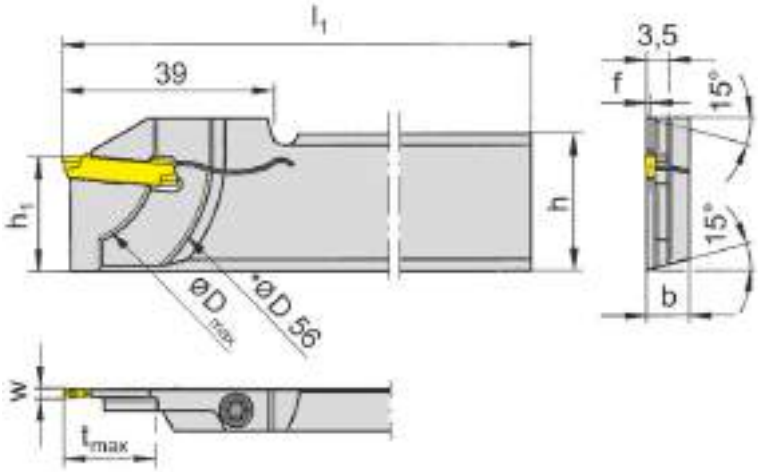

для сменной пластины
for Indexable insert

Тип	S224
Type	NS224

R = показано правое исполнение
R = right hand version shown

L = левое исполнение
L = left hand version

Обозначение Part number	h	b	l_1	h_1	f	t_{max}	D_{max}	Размер Size	Диапазон зажима Clamping range
R/LH224.2608.81	26	7,9	110	21,4	0,75	18	36	01	2,0-2,4
R/LH224.2608.82	26	7,9	110	21,4	0,95	18	36	02	2,4-2,8
R/LH224.2608.83	26	7,9	110	21,4	1,10	18	36	03	2,8-3,7

Выберите R или L исполнение.
State R or L version

Размер w - смотрите сменные пластины
w see indexable inserts

Размеры указаны в мм.
Dimensions in mm

*D 56 = D_{max} противоположного шпинделя
*D 56 = D_{max} of the subspindle

Другие размеры - по запросу.
Further sizes upon request

Момент затяжки винтов см. Технические рекомендации.
For torque specification of the screw, please see Technical Instructions.

Запасные части
Spare Parts

Державка Toolholder	**Зажимной винт** Clamping Screw	**Ключ Тип TORX PLUS®** TORX PLUS® Wrench
R/LH224.2608....	**4.15T15P**	**T15PL**

Державка
Toolholder

H224
усиленное исполнение
reinforced version

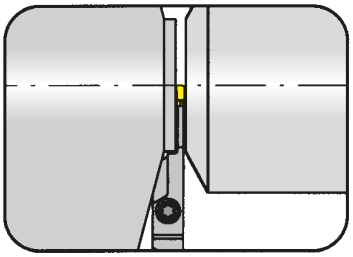

Глубина канавки до	Depth of groove up to	21 mm
Диапазон зажима	Clamping range	2-3,7 mm

для станков TRAUB (TNK28/TNK36/TNL26)
for machines TRAUB (TNK28/TNK36/TNL26)

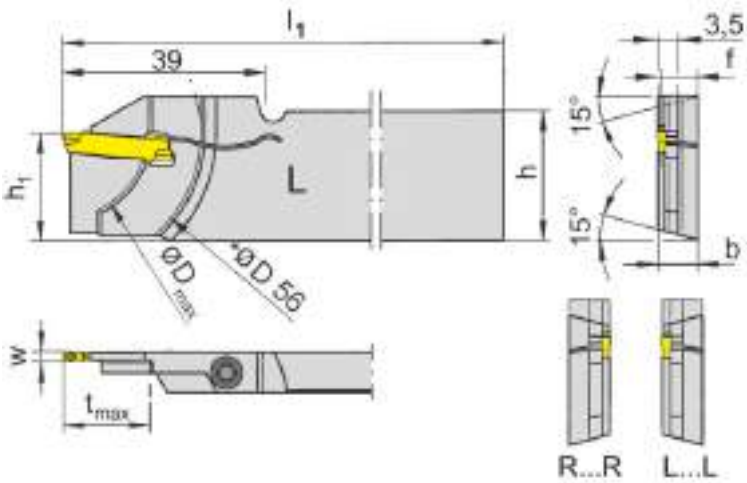

для сменной пластины
for Indexable insert

Тип S224
Type NS224

L = показано левое исполнение
L = left hand version shown

R = правое исполнение
R = right hand version

Обозначение Part number	h	b	l_1	h_1	f	t_{max}	D_{max}	Размер Size	Диапазон зажима Clamping range
LH224.2608.81L	26	7,9	110	21,4	7,15	18	36	01	2,0-2,4
RH224.2608.81R	26	7,9	110	21,4	7,15	18	36	01	2,0-2,4
LH224.2608.82L	26	7,9	110	21,4	6,95	18	36	02	2,4-2,8
RH224.2608.82R	26	7,9	110	21,4	6,95	18	36	02	2,4-2,8
LH224.2608.83L	26	7,9	110	21,4	6,75	18	36	03	2,8-3,7
RH224.2608.83R	26	7,9	110	21,4	6,75	18	36	03	2,8-3,7
RH224.3208.83R	32	7,9	110	24,8	6,80	21	42	03	2,8-3,7

Выберите R или L исполнение.
State R or L version

Размер w - смотрите сменные пластины
w see indexable inserts

Размеры указаны в мм.
Dimensions in mm

Другие размеры - по запросу.
Further sizes upon request

*D 56 = D_{max} противоположного шпинделя
*D 56 = D_{max} of the subspindle

Для специального зажимного устройства на противошпинделе (типа HAINBUCH Axfixchuck)
* For specific clamping device on subspindle (e.g. HAINBUCH Axfixchuck)

Момент затяжки винтов см. Технические рекомендации.
For torque specification of the screw, please see Technical Instructions.

Запасные части
Spare Parts

Державка Toolholder	**Зажимной винт** Clamping Screw	**Ключ Тип TORX PLUS®** TORX PLUS® Wrench
R/LH224...	**4.15T15P**	**T15PL**
R/LH224.3208.83R/L	**5.13 T20P**	**T20PQ**

Державка
Toolholder

H224
усиленное исполнение
reinforced version

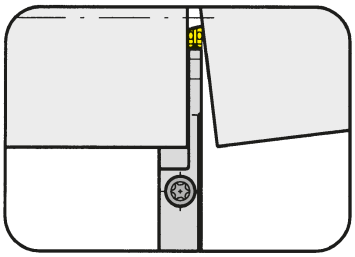

Глубина канавки до	Depth of groove up to	18 mm
Диапазон зажима	Clamping range	2-3,7 mm

для сменной пластины
for Indexable insert

Тип S224
Type NS224

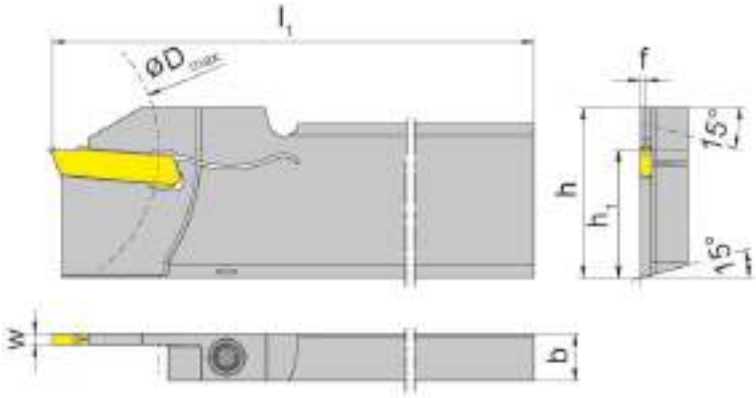

R = показано правое исполнение
R = right hand version shown

L = левое исполнение
L = left hand version

Обозначение Part number	h	b	l_1	h_1	f	t_{max}	D_{max}	Размер Size	Диапазон зажима Clamping range
R/LH224.2608.01	26	7,9	110	21,4	0,7	18	50	01	2,0-2,4
R/LH224.3208.01	32	7,9	110	24,8	0,7	18	50	01	2,0-2,4
R/LH224.2608.02	26	7,9	110	21,4	0,9	18	50	02	2,4-2,8
R/LH224.3208.02	32	7,9	110	24,8	0,9	18	50	02	2,4-2,8
R/LH224.2608.03	26	7,9	110	21,4	1,1	18	50	03	2,8-3,7
R/LH224.3208.03	32	7,9	110	24,8	1,1	18	50	03	2,8-3,7

Выберите R или L исполнение.
State R or L version

Размер w - смотрите сменные пластины
w see indexable inserts

Размеры указаны в мм.
Dimensions in mm

Другие размеры - по запросу.
Further sizes upon request

Момент затяжки винтов см. Технические рекомендации.
For torque specification of the screw, please see Technical Instructions.

отрезка прутка
parting off solid bars

отрезка трубы
parting off tubes

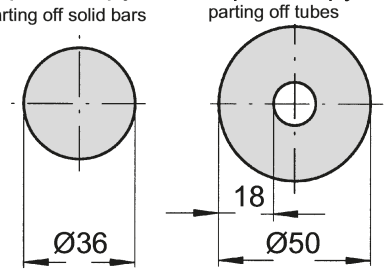

Запасные части
Spare Parts

Державка Toolholder	**Зажимной винт** Clamping Screw	**Ключ Тип TORX PLUS®** TORX PLUS® Wrench
R/LH224...	**4.20T15P**	**T15PL**
R/LH224.2608.03	**4.20T15P**	**T15PQ**

Державка
Toolholder

H224
крепление винтом
with screwed clamping

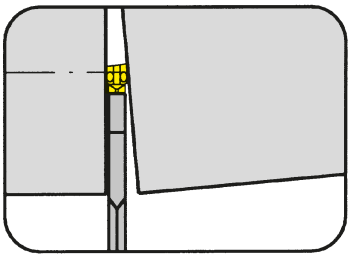

Глубина канавки до	Depth of groove up to	32,5 mm
Диапазон зажима	Clamping range	3,7 mm

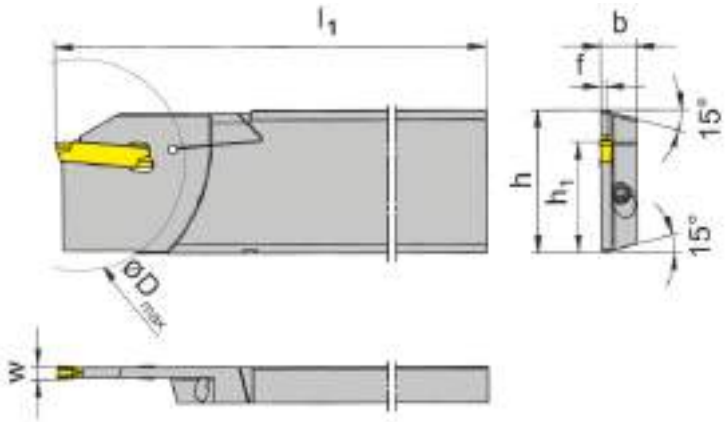

для сменной пластины
for Indexable insert

Тип	S224
Type	NS224

R = показано правое исполнение
R = right hand version shown

L = левое исполнение
L = left hand version

Обозначение Part number	h	b	l_1	h_1	f	t_{max}	D_{max}	Размер Size	Диапазон зажима Clamping range
R/LH224.3208.93	32	8	112	24,8	1,15	32,5	65	03	2,8-3,7

Выберите R или L исполнение.
State R or L version

Размер w - смотрите сменные пластины
w see indexable inserts

Размеры указаны в мм.
Dimensions in mm

Другие размеры - по запросу.
Further sizes upon request

Момент затяжки винтов см. Технические рекомендации.
For torque specification of the screw, please see Technical Instructions.

G

Запасные части
Spare Parts

Державка Toolholder	**Зажимной винт** Clamping Screw	**Ключ Тип TORX PLUS®** TORX PLUS® Wrench	**Штифт** Pin
R/LH224.3208.93	**030.0413.T15P**	**T15PQ**	**020.0040.0999**

Державка
Toolholder

B224
Короткий вылет
Short style

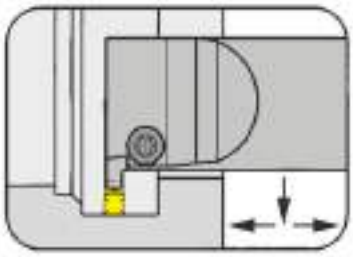

Ø отверстия от	Bore Ø from	30 mm
Глубина канавки до	Depth of groove up to	8 mm
Диапазон зажима	Clamping range	2-6,1 mm

для сменной пластины
for Indexable insert

Тип S224
Type NS224

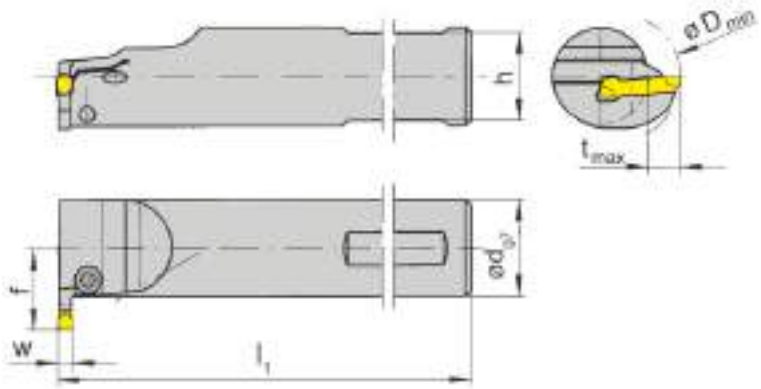

R = показано правое исполнение
R = right hand version shown

L = левое исполнение
L = left hand version

с внутренним подводом СОЖ
with through coolant supply

G

Обозначение Part number	d	l_1	h	f	t_{max}	D_{min}	Размер Size	Диапазон зажима Clamping range
R/LB224.0020.0.01	20	130	18	18,5	8	30	01	2,0-2,4
R/LB224.0025.0.01	25	130	23	21,0	8	35	01	2,0-2,4
R/LB224.0020.0.02	20	130	18	18,5	8	30	02	2,4-2,8
R/LB224.0025.0.02	25	130	23	21,0	8	35	02	2,4-2,8
R/LB224.0020.0.03	20	130	18	18,5	8	30	03	2,8-3,7
R/LB224.0025.0.03	25	130	23	21,0	8	35	03	2,8-3,7
R/LB224.0032.0.03	32	150	30	24,5	8	42	03	2,8-3,7
R/LB224.0020.0.04	20	130	18	18,5	8	30	04	3,7-4,4
R/LB224.0025.0.04	25	130	23	21,0	8	35	04	3,7-4,4
R/LB224.0032.0.04	32	150	30	24,5	8	42	04	3,7-4,4
R/LB224.0020.0.05	20	130	18	18,5	8	30	05	4,4-5,1
R/LB224.0025.0.05	25	130	23	21,0	8	35	05	4,4-5,1
R/LB224.0032.0.05	32	150	30	24,5	8	42	05	4,4-5,1
R/LB224.0025.0.06	25	130	23	21,0	8	35	06	5,1-6,1
R/LB224.0032.0.06	32	150	30	24,5	8	42	06	5,1-6,1

Выберите R или L исполнение.
State R or L version

Размер w - смотрите сменные пластины
w see indexable inserts

Размеры указаны в мм.
Dimensions in mm

Другие размеры - по запросу.
Further sizes upon request

Момент затяжки винтов см. Технические рекомендации.
For torque specification of the screw, please see Technical Instructions.

Запасные части
Spare Parts

Державка Toolholder	Зажимной винт Clamping Screw	Ключ Тип TORX PLUS® TORX PLUS® Wrench
R/LB224...	**5.13T20EP**	**T20PQ**

Державка
Toolholder

B224

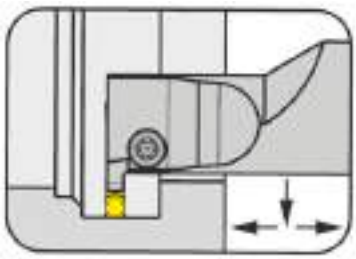

Ø отверстия от	Bore Ø from	28 mm
Глубина канавки до	Depth of groove up to	8 mm
Диапазон зажима	Clamping range	2-6,1 mm

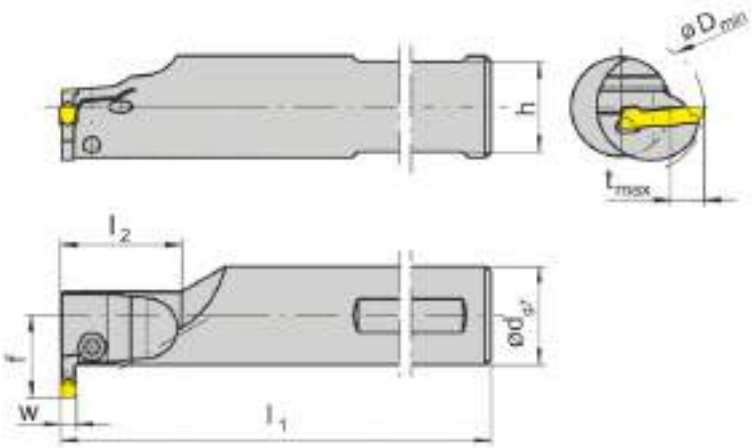

для сменной пластины
for Indexable insert

Тип S224
Type NS224

с внутренним подводом СОЖ
with through coolant supply

R = показано правое исполнение
R = right hand version shown

L = левое исполнение
L = left hand version

Обозначение Part number	d	l_1	l_2	h	f	t_{max}	D_{min}	Размер Size	Диапазон зажима Clamping range
R/LB224.0020.1.01	20	130	30	18	18,5	8	28	01	2,0-2,4
R/LB224.0025.1.01	25	130	30	23	21,0	8	28	01	2,0-2,4
R/LB224.0020.1.02	20	130	30	18	18,5	8	28	02	2,4-2,8
R/LB224.0025.1.02	25	130	30	23	21,0	8	28	02	2,4-2,8
R/LB224.0020.1.03	20	130	30	18	18,5	8	28	03	2,8-3,7
R/LB224.0025.1.03	25	130	30	23	21,0	8	28	03	2,8-3,7
R/LB224.0032.1.03	32	150	30	30	24,5	8	28	03	2,8-3,7
R/LB224.0020.1.04	20	130	30	18	18,5	8	28	04	3,7-4,4
R/LB224.0025.1.04	25	130	30	23	21,0	8	28	04	3,7-4,4
R/LB224.0032.1.04	32	150	30	30	24,5	8	28	04	3,7-4,4
R/LB224.0025.1.05	25	130	30	23	21,0	8	28	05	4,4-5,1
R/LB224.0032.1.05	32	150	30	30	24,5	8	28	05	4,4-5,1
R/LB224.0025.1.06	25	130	30	23	21,0	8	28	06	5,1-6,1
R/LB224.0032.1.06	32	150	30	30	24,5	8	28	06	5,1-6,1

Выберите R или L исполнение.
State R or L version

Размер w - смотрите сменные пластины
w see indexable inserts

Размеры указаны в мм.
Dimensions in mm

Другие размеры - по запросу.
Further sizes upon request

Момент затяжки винтов см. Технические рекомендации.
For torque specification of the screw, please see Technical Instructions.

Запасные части
Spare Parts

Державка Toolholder	Зажимной винт Clamping Screw	Ключ Тип TORX PLUS® TORX PLUS® Wrench
R/LB224...	**5.13T20EP**	**T20PQ**

Державка
Toolholder

B224

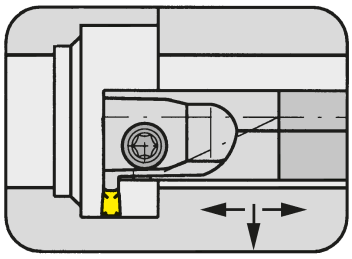

Ø отверстия от	Bore Ø from	32 mm
Глубина канавки до	Depth of groove up to	13 mm
Диапазон зажима	Clamping range	2,8-6,1 mm

для сменной пластины
for Indexable insert

Тип S224
Type NS224

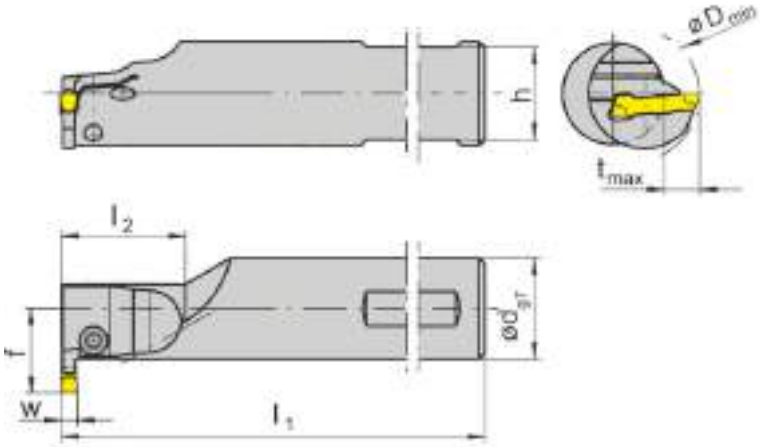

с внутренним подводом СОЖ
with through coolant supply

R = показано правое исполнение
R = right hand version shown

L = левое исполнение
L = left hand version

G

Обозначение Part number	d	l_1	l_2	h	f	t_{max}	D_{min}	Размер Size	Диапазон зажима Clamping range
R/LB224.0025.1.13	25	130	30	23	23,5	10	32	03	2,8-3,7
R/LB224.0032.1.13	32	150	30	30	28,0	11	32	03	2,8-3,7
R/LB224.0025.1.14	25	130	30	23	23,5	10	32	04	3,7-4,4
R/LB224.0032.1.14	32	150	30	30	28,0	11	32	04	3,7-4,4
R/LB224.0032.1.15	32	150	30	30	28,0	11	32	05	4,4-5,1
R/LB224.0040.1.25	40	180	30	38	34,0	13	38	05	4,4-5,1
R/LB224.0032.1.16	32	150	30	30	28,0	11	32	06	5,1-6,1
R/LB224.0040.1.26	40	180	30	38	34,0	13	38	06	5,1-6,1

Выберите R или L исполнение.
State R or L version

Размер w - смотрите сменные пластины
w see indexable inserts

Размеры указаны в мм.
Dimensions in mm

Другие размеры - по запросу.
Further sizes upon request

Момент затяжки винтов см. Технические рекомендации.
For torque specification of the screw, please see Technical Instructions.

Запасные части
Spare Parts

Державка Toolholder	Зажимной винт Clamping Screw	Ключ Тип TORX PLUS® TORX PLUS® Wrench
R/LB224...	**5.13T20EP**	**T20PQ**

Державка
Toolholder

B224

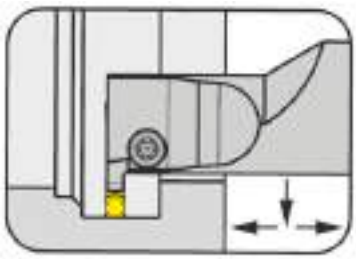

Ø отверстия от	Bore Ø from	28 mm
Глубина канавки до	Depth of groove up to	11 mm
Диапазон зажима	Clamping range	2-4,4 mm

для сменной пластины
for Indexable insert

Тип S224
Type NS224

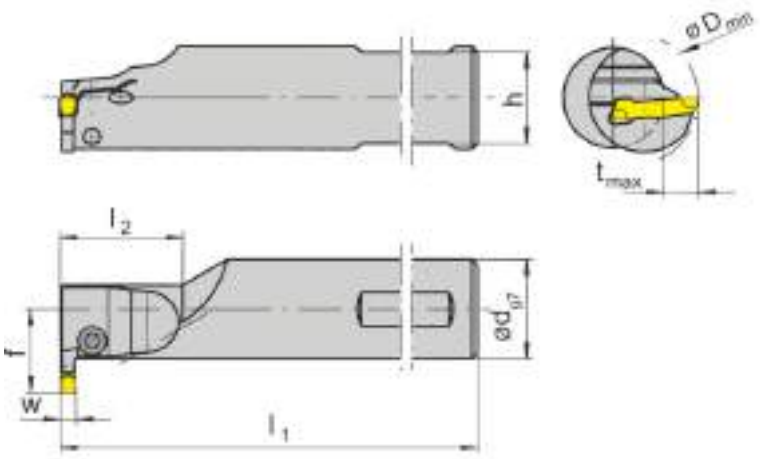

R = показано правое исполнение
R = right hand version shown

L = левое исполнение
L = left hand version

с внутренним подводом СОЖ
with through coolant supply

G

Обозначение Part number	d	l_1	l_2	h	f	t_{max}	D_{min}	Размер Size	Диапазон зажима Clamping range
R/LB224.0020.2.01	20	130	45	18	18,5	8	28	01	2,0-2,4
R/LB224.0025.2.01	25	150	50	23	21,0	8	28	01	2,0-2,4
R/LB224.0020.2.02	20	130	45	18	18,5	8	28	02	2,4-2,8
R/LB224.0025.2.02	25	150	50	23	21,0	8	28	02	2,4-2,8
R/LB224.0025.2.03	25	150	50	23	21,0	8	28	03	2,8-3,7
R/LB224.0032.2.03	32	180	50	30	24,5	8	28	03	2,8-3,7
R/LB224.0032.2.13	32	180	50	30	28,0	11	32	03	2,8-3,7
R/LB224.0025.2.04	25	150	50	23	21,0	8	28	04	3,7-4,4
R/LB224.0032.2.04	32	180	50	30	24,5	8	28	04	3,7-4,4
R/LB224.0032.2.14	32	180	50	30	28,0	11	32	04	3,7-4,4

Выберите R или L исполнение.
State R or L version

Размер w - смотрите сменные пластины
w see indexable inserts

Размеры указаны в мм.
Dimensions in mm

Другие размеры - по запросу.
Further sizes upon request

Момент затяжки винтов см. Технические рекомендации.
For torque specification of the screw, please see Technical Instructions.

Запасные части
Spare Parts

Державка Toolholder	Зажимной винт Clamping Screw	Ключ Тип TORX PLUS® TORX PLUS® Wrench
R/LB224...	**5.13T20EP**	**T20PQ**

Базовая державка
Basic toolholder

B224
без кассеты
without cassette

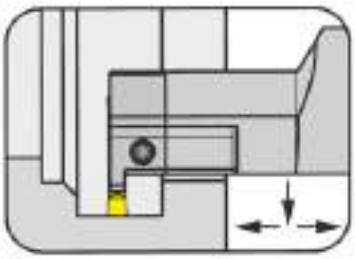

Ø отверстия от	Bore Ø from	40 mm
Глубина канавки до	Depth of groove up to	11 mm
Диапазон зажима	Clamping range	2-6,1 mm

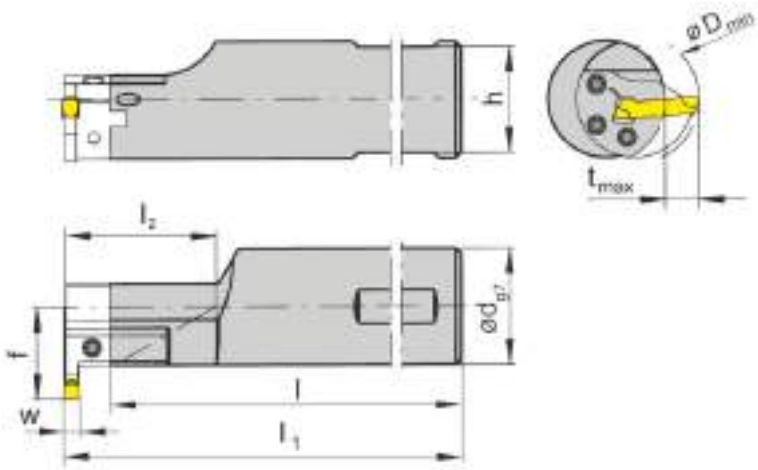

для кассеты
for cassette

Тип BK224
Type

с внутренним подводом СОЖ
with through coolant supply

R = показано правое исполнение
R = right hand version shown

L = левое исполнение
L = left hand version

Обозначение Part number	l_1	d	l	l_2	h	f
R/LB224.0032.1.K2	$l+b_1+w/2$	32	136,3	30	30	28
R/LB224.0032.2.K2	$l+b_1+w/2$	32	166,3	60	30	28
R/LB224.0040.1.K2	$l+b_1+w/2$	40	166,3	30	38	32
R/LB224.0040.2.K2	$l+b_1+w/2$	40	186,3	60	38	32

Выберите R или L исполнение.
State R or L version

Размер w - смотрите сменные пластины
w see indexable inserts

Размеры указаны в мм.
Dimensions in mm

Другие размеры - по запросу.
Further sizes upon request

Примечание:
Размеры D_{min}, t_{max} и b_1 - смотрите кассеты
Note:
Dimensions for D_{min}, t_{max} and b_1 see cassettes

Запасные части
Spare Parts

Базовая державка Basic toolholder	Зажимной винт Clamping Screw	Ключ Тип TORX PLUS® TORX PLUS® Wrench
R/LB224...	**030.0518T20P**	**T20PQ**

Кассета
Cassette

BK224

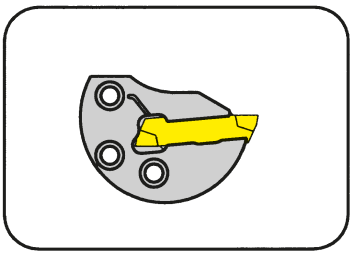

Ø отверстия от	Bore Ø from	40 mm
Глубина канавки до	Depth of groove up to	11 mm
Диапазон зажима	Clamping range	2-6,1 mm

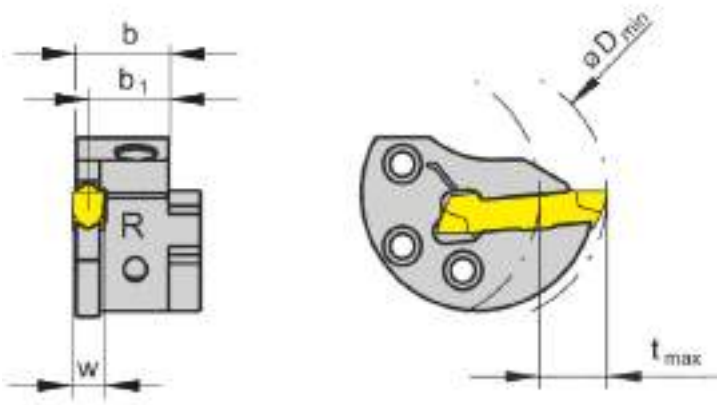

для сменной пластины
for Indexable insert

Тип S224
Type NS224

R = показано правое исполнение
R = right hand version shown

L = левое исполнение.
L = left hand version

Обозначение Part number	D_{min}	t_{max}	b	b_1	Размер Size	Диапазон зажима Clamping range
R/LBK224.0040.01	40	11	13,40	12,70	01	2,0-2,4
R/LBK224.0040.02	40	11	13,35	12,45	02	2,4-2,8
R/LBK224.0040.03	40	11	13,30	12,20	03	2,8-3,7
R/LBK224.0040.04	40	11	13,15	11,70	04	3,7-4,4
R/LBK224.0040.05	40	11	13,05	11,20	05	4,4-5,1
R/LBK224.0040.06	40	11	12,95	10,70	06	5,1-6,1

Выберите R или L исполнение.
State R or L version

Размер w - смотрите сменные пластины
w see indexable inserts

Размеры указаны в мм.
Dimensions in mm

Правые кассеты применять в правых базовых державках, а левые кассеты - в левых.
Use right hand cassettes in right hand basic toolholders and left hand cassettes in left hand basic toolholders.

Примечание для заказа:
Крепёжный винт поставляется вместе с базовой державкой.
Ordering note:
The fastening screw is combined with the basic toolholder - no seperate order required.
Момент затяжки винтов см. Технические рекомендации.
For torque speci cation of the screw, please see Technical Instructions.

Запасные части
Spare Parts

Кассета Cassette	Зажимной винт Clamping Screw	Ключ Тип TORX PLUS® TORX PLUS® Wrench
R/LBK224...	**5.13T20EP**	**T20PQ**

Обработка угловых канавок (внутренняя)
Grooving Corner Reliefs (internal)

Державка
Toolholder

224

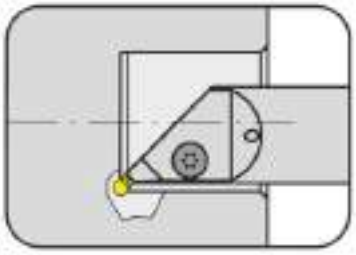

Ширина канавки	Width of groove	2,0 - 6,1 mm

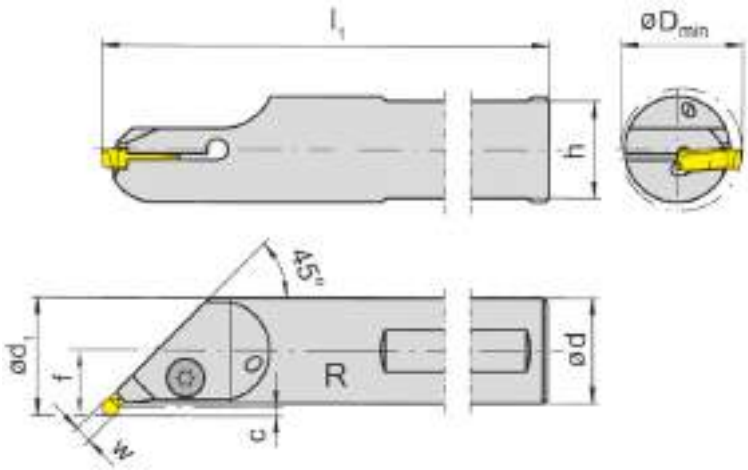

для сменной пластины
for Indexable insert

Тип S224
Type

R = показано правое исполнение
R = right hand version shown

L = левое исполнение
L = left hand version

только для пластин с полным радиусом S224...K
only for full radius inserts S224...K

Обозначение Part number	d	h	l_1	f	c	D_{min}	d_1	Ширина канавки Width of groove
R/LB224.4520.0.02	20	18	130	13,0	2,5	25,0	23,0	2,0-2,8
R/LB224.4525.0.02	25	23	150	15,5	2,5	29,0	28,0	2,0-2,8
R/LB224.4532.0.02	32	30	150	19,0	2,5	36,0	35,0	2,0-2,8
R/LB224.4540.1.02	40	38	200	23,0	2,5	44,0	43,0	2,0-2,8
R/LB224.4520.0.04	20	18	130	13,0	2,5	25,0	23,0	2,8-4,4
R/LB224.4525.0.04	25	23	150	15,5	2,5	29,0	28,0	2,8-4,4
R/LB224.4532.0.04	32	30	150	19,0	2,5	36,0	35,0	2,8-4,4
R/LB224.4540.1.04	40	38	200	23,0	2,5	44,0	43,0	2,8-4,4
R/LB224.4520.0.06	20	18	130	13,5	3,0	25,0	23,5	4,4-6,1
R/LB224.4525.0.06	25	23	150	16,0	3,0	29,5	28,5	4,4-6,1
R/LB224.4532.0.06	32	30	150	19,0	3,0	36,5	35,5	4,4-6,1

Выберите R или L исполнение.
State R or L version

Размер w - смотрите сменные пластины
w see indexable inserts

Размеры указаны в мм.
Dimensions in mm

Другие размеры - по запросу.
Further sizes upon request

Момент затяжки винтов см. Технические рекомендации.
For torque specification of the screw, please see Technical Instructions.

Погрешность размера в соотношении с радиусом пластины
Revision factor Δ l_1, Δ c and Δ f in relation to radius r

r	Δ l_1	Δ c	Δ f
3,0	0	0	0
2,5	-0,146	-0,146	-0,146
2,0	0	0	0
1,5	-0,146	-0,146	-0,146
1,0	0	0	0

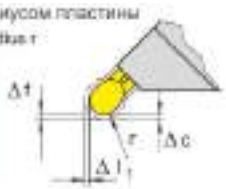

Запасные части
Spare Parts

Державка Toolholder	**Зажимной винт** Clamping Screw	**Ключ Тип TORX PLUS®** TORX PLUS® Wrench
R/LB224...	**6.14T25P**	**T25PQ**

Обработка угловых канавок (внутренняя)
Grooving Corner Reliefs (internal)

Державка
Toolholder

224

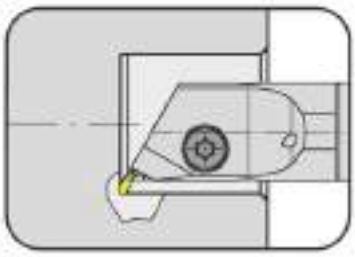

Ширина канавки	Width of groove	2,0 - 6,1 mm

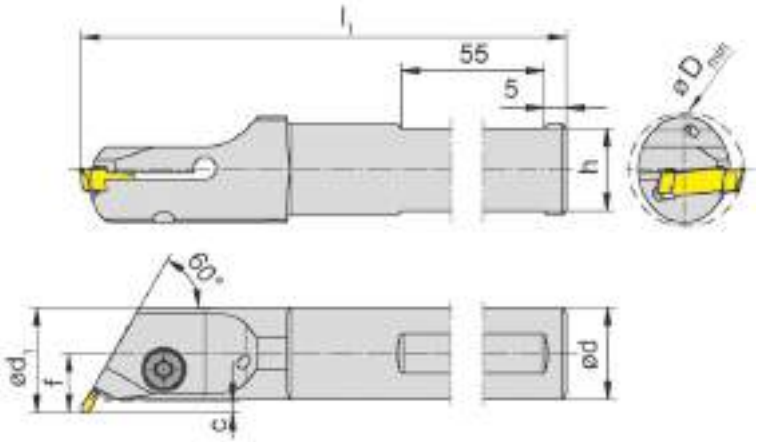

для сменной пластины
for Indexable insert

Тип S224
Type

только для пластин
с полным радиусом
S224...K
only for full radius inserts
S224...K

R = показано правое исполнение
R = right hand version shown

L = левое исполнение
L = left hand version

Обозначение Part number	d	h	l_1	f	c	D_{min}	d_1	Ширина канавки Width of groove
R/LB224.6020.0.02	20	18	150	13,0	2,5	25,0	23,0	2,0-2,8
R/LB224.6025.0.02	25	23	150	15,5	2,5	29,0	28,0	2,0-2,8
R/LB224.6032.0.02	32	30	150	19,0	2,5	36,0	35,0	2,0-2,8
R/LB224.6020.0.04	20	18	150	13,0	2,5	25,0	23,0	2,8-4,4
R/LB224.6025.0.04	25	23	150	15,5	2,5	29,0	28,0	2,8-4,4
R/LB224.6032.0.04	32	30	150	19,0	2,5	36,0	35,0	2,8-4,4
R/LB224.6020.0.06	20	18	150	13,5	3,0	25,0	23,5	4,4-6,1
R/LB224.6025.0.06	25	23	150	16,0	3,0	29,5	28,5	4,4-6,1
R/LB224.6032.0.06	32	30	150	19,5	3,0	36,5	35,5	4,4-6,1

Выберите R или L исполнение.
State R or L version

Размеры указаны в мм.
Dimensions in mm

Другие размеры - по запросу.
Further sizes upon request

Момент затяжки винтов см. Технические рекомендации.
For torque specification of the screw, please see Technical Instructions.

Погрешность размера в соотношении с радиусом пластины
Revision factor Δ l_1, Δ c and Δ f in relation to radius r

r	Δ l_1	Δ c	Δ f
3,0	0	0	0
2,5	-0,146	-0,146	-0,146
2,0	0	0	0
1,5	-0,146	-0,146	-0,146
1,0	0	0	0

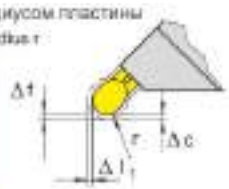

Запасные части
Spare Parts

Державка Toolholder	Зажимной винт Clamping Screw	Ключ Тип TORX PLUS® TORX PLUS® Wrench
R/LB224...	**6.14T25P**	**T25PQ**

G

Сменная пластина
Indexable insert

S224...3.

прецизионно спеченная
precision sintered

Геометрия .3.
Geometry

Геометрия со стружколомом для всех материалов.
Geometry with chip forming for all materials.

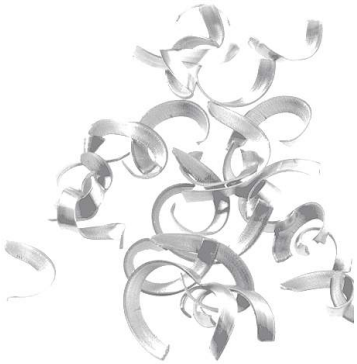

Характеристики
Characteristics

- стабильный отвод стружки
- подходит для высоколегированных и высокопрочных сталей
- уменьшенная толщина стружки дает лучшую шероховатость поверхности
- стабильный отвод стружки обеспечивает безопасный процесс резания

- excellent swarf control
- suitable for high alloy- high strength steels
- reduced swarf width gives high flank surface finish
- excellent swarf control allows production security

Применение
Applications

- Обработка канавок: глубина до 18 мм
- Продольное точение: глубина резания a_p до 3 мм*

- Grooving: Depth of groove up to 18 mm
- Side turning: Depth of cut a_p up to 3 mm*

Подача f
Feed rate f

- Обработка канавок: 0,15 до 0,25 мм/мин*
- Продольное точение: до 0,4 мм/мин*

- Grooving: 0,15 up to 0,25 mm/rev*
- Side turning: up to 0,4 mm/rev*

* в зависимости от ширины пластины
* dependent upon width of insert

Пластины с профилем, пластины промежуточного размера или с другим радиусом кромки поставляются под заказ. Сменные пластины могут использоваться в **правых и левых** державках.

Indexable inserts with profiles, intermediate sizes or other edge radii are available upon request. Indexable inserts can be used in **right and left hand** toolholders.

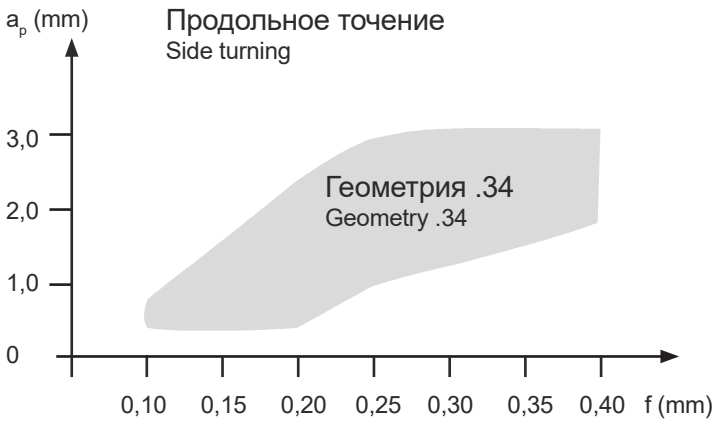

Диаграмма стружкообразования для пластин S224.0500.34, обрабатываемый материал 16MnCr5

Chip control graph S224.0500.34 material 16MnCr5

Сменная пластина
Indexable insert

S224
со стружколомом
with chip former

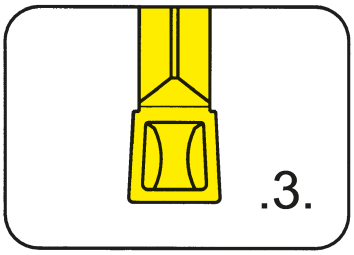

Глубина канавки до Ширина канавки	Depth of groove up to Width of groove	18 mm 3-6 mm

прецизионно спеченная
precision sintered

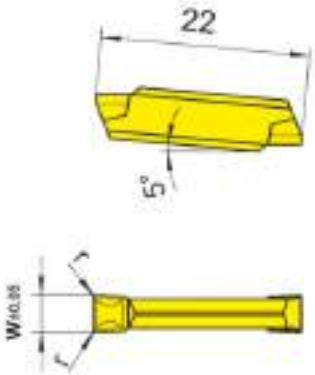

для державки
for Toolholder

Тип Type	H224 B224 BK224

Допуск на длину пластины ± 0,06 мм
Indexability length ± 0,06 mm

Обозначение Part number	w	r	Размер Size	AL96	AS62	AS66	H54	TC92	TF45	TI22	TI25	TN32	TN35
S224.0300.32	3	0,2	03	▲	▲	▲	Δ	▲	▲	Δ	▲	▲	▲
S224.0300.34	3	0,4	03	▲	▲	▲	Δ	▲	▲	Δ	▲	▲	▲
S224.0400.32	4	0,2	04	Δ	▲	▲	Δ	Δ	▲	Δ	▲	▲	▲
S224.0400.34	4	0,4	04	▲	▲	▲	Δ	▲	▲	Δ	▲	▲	▲
S224.0500.34	5	0,4	05	▲	▲	▲	Δ	Δ	▲	Δ	▲	▲	▲
S224.0500.38	5	0,8	05	Δ	▲	▲	Δ	Δ	▲		▲	Δ	Δ
S224.0600.34	6	0,4	06	Δ	▲	▲	Δ	Δ	▲		▲	▲	▲
S224.0600.38	6	0,8	06	Δ	▲	▲	Δ	Δ	▲		Δ	Δ	▲
P				•	•	•	•	•	•	•	•	•	•
M				-	-	o	•	-	•	-	•	-	•
K				•	-	•	-	-	•	-	•	-	•
N				•	-	•	-	-	•	-	•	-	•
S				-	-	o	-	-	•	-	•	-	•
H				-	-	-	-	-	-	-	-	-	-

▲ со Склада / on stock Δ 4 Недели / 4 weeks x По запросу / upon request
• Основное применение / recommended
o Альтернативное применение / alternative recommendation
- непригодный / not suitable
твёрдый сплав без покрытия / uncoated grades
твёрдый сплав с покрытием / coated grades
с напайкой/Cermet / brazed/Cermet

Марки твёрдого сплава
Carbide grades

Размеры указаны в мм.
Dimensions in mm

Сменные пластины могут использоваться в правых и левых державках.
Indexable inserts can be used in right and left hand toolholders.

G

Сменная пластина
Indexable insert

S224...5.

прецизионно спеченая
precision sintered

Геометрия .5.
Geometry

Простая геометрия для материалов средней прочности.
Easy cutting geometry for materials with medium strength.

Характеристики
Characteristics

- стабильный отвод стружки на широком диапазоне подачи
- легкое резание - снижение затрачиваемой мощности
- уменьшенная толщина стружки дает лучшую шероховатость поверхности
- стабильный отвод стружки обеспечивает безопасность процесса резания

- excellent swarf on a wide feed rang
- easy cutting - low power requirement
- reduced swarf width gives high flank surface finish
- excellent swarf control allows production security

Применение
Applications

- Обработка канавок: глубина до 18 мм
- Продольное точение: глубина резания a_p до 3 мм*

- Grooving: Depth of groove up to 18 mm
- Side turning: Depth of cut a_p up to 3 mm*

Подача f
Feed rate f

- Обработка канавок: до 0,45 мм/мин*
- Продольное точение: до 0,6 мм/мин*

- Grooving: up to 0,45 mm/rev*
- Side turning: up to 0,6 mm/rev*

* в зависимости от ширины пластины
* dependent upon width of insert

Пластины с профилем, пластины промежуточного размера или с другим радиусом кромки поставляются под заказ.
Сменные пластины могут использоваться в **правых и левых** державках.

Indexable inserts with profiles, intermediate sizes or other edge radii are available upon request.
Indexable inserts can be used in **right and left hand** toolholders.

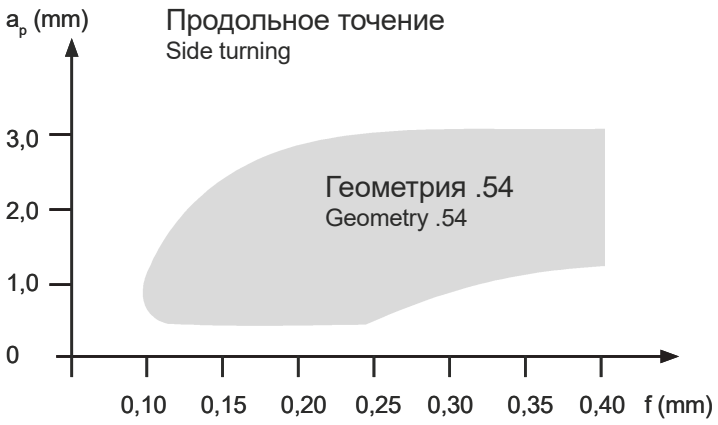

Диаграмма стружкообразования для пластин S224.0500.54, обрабатываемый материал 16MnCr5

Chip control graph S224.0500.54 material 16MnCr5

Сменная пластина
Indexable insert

S224
со стружколомом
with chip forming

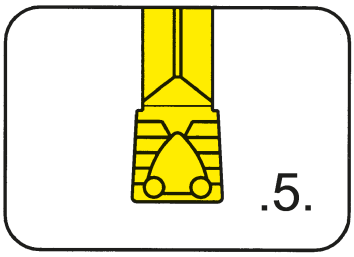

Глубина канавки до	Depth of groove up to	18 mm
Ширина канавки	Width of groove	2-6 mm

прецизионно спеченая
precision sintered

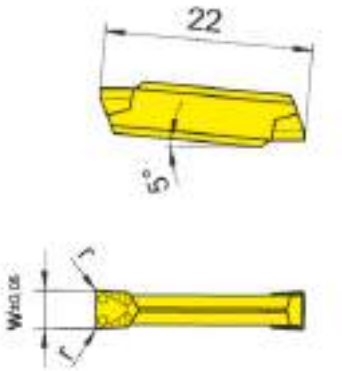

для державки
for Toolholder

Тип / Type: H224, B224, BK224

Допуск на длину пластины ± 0,06 мм
Indexability length ± 0,06 mm

G

Обозначение Part number	w	r	Размер Size	AL96	AS62	AS66	EG56	H54	TC92	TF45	TI25	TN32	TN35
S224.0200.52	2,0	0,2	01		▲	▲	▲						
S224.0250.52	2,5	0,2	02		▲	▲	▲						
S224.0300.52	3,0	0,2	03	Δ	▲	▲	▲	Δ	▲	▲	▲	▲	▲
S224.0300.54	3,0	0,4	03	▲	▲	▲	▲	Δ	▲	▲	▲	▲	▲
S224.0400.52	4,0	0,2	04	▲	▲	▲	▲	Δ	Δ	▲	▲	▲	▲
S224.0400.54	4,0	0,4	04	▲	▲	▲	▲	Δ	▲	▲	▲	▲	▲
S224.0500.54	5,0	0,4	05	Δ	▲	▲	▲	Δ	▲	▲	▲	▲	▲
S224.0500.58	5,0	0,8	05	Δ	▲	▲	Δ	Δ	Δ	Δ	▲	Δ	Δ
S224.0600.54	6,0	0,4	06	Δ	▲	▲	▲	Δ	Δ	▲	▲	Δ	▲
S224.0600.58	6,0	0,8	06	Δ	▲	▲	Δ	Δ	Δ	Δ	Δ	Δ	Δ
P				●	●	●	●	●	●	●	●	●	●
M				-	-	o	o	●	-	●	●	-	●
K				●	-	●	o	-	-	●	●	-	●
N				●	-	●	-	-	-	●	●	-	●
S				-	-	o	-	-	-	●	●	-	●
H				-	-	-	-	-	-	-	-	-	-

▲ со Склада / on stock Δ 4 Недели / 4 weeks x По запросу / upon request
● Основное применение / recommended
o Альтернативное применение / alternative recommendation
- непригодный / not suitable
твёрдый сплав без покрытия / uncoated grades
твёрдый сплав с покрытием / coated grades
с напайкой/Cermet / brazed/Cermet

Марки твёрдого сплава
Carbide grades

Размеры указаны в мм.
Dimensions in mm

Сменные пластины могут использоваться в правых и левых державках.
Indexable inserts can be used in right and left hand toolholders.

Сменная пластина
Indexable insert

S224...A.

прецизионно спеченая
precision sintered

Геометрия .A.
Geometry

Геометрия со стружколомом для материалов средней прочности
Geometry with excellent chip breaking for materials with medium strength

Характеристики
Characteristics

- стабильный отвод стружки на широком диапазоне подачи
- стабильный отвод стружки также при частичном резе
- уменьшенная толщина стружки дает лучшую шероховатость поверхности
- стабильный отвод стружки обеспечивает безопасность процесса резания

- excellent swarf on a wide feed range
- excellent swarf control, also by partial cutting
- reduced swarf width gives high flank surface finish
- excellent swarf control allows production security

Применение
Applications

- Обработка канавок: глубина до 18 мм
- Продольное точение: глубина резания a_p до 2,5 мм*

- Grooving: Depth of groove up to 18 mm
- Side turning: Depth of cut a_p up to 2,5 mm*

Подача f
Feed rate f

- Обработка канавок: до 0,3 мм/мин*
- Продольное точение: до 0,3 мм/мин*

- Grooving: up to 0,3 mm/rev*
- Side turning: up to 0,3 mm/rev*

* в зависимости от ширины пластины
* dependent upon width of insert

Пластины с профилем, пластины промежуточного размера или с другим радиусом кромки поставляются под заказ.
Сменные пластины могут использоваться в **правых и левых** державках.

Indexable inserts with profiles, intermediate sizes or other edge radii are available upon request.
Indexable inserts can be used in **right and left hand** toolholders.

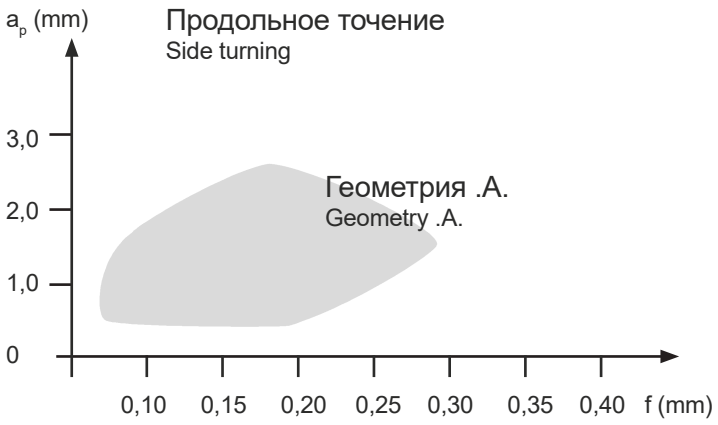

Диаграмма стружкообразования для пластин S224.0500.A4, обрабатываемый материал 16MnCr5
Chip control graph S224.0500.A4 material 16MnCr5

Сменная пластина
Indexable insert

S224
со стружколомом
with chip forming

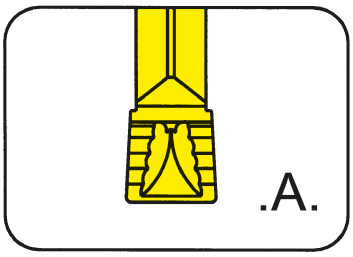

Глубина канавки до Ширина канавки	Depth of groove up to Width of groove	18 mm 3-6 mm

прецизионно спеченая
precision sintered

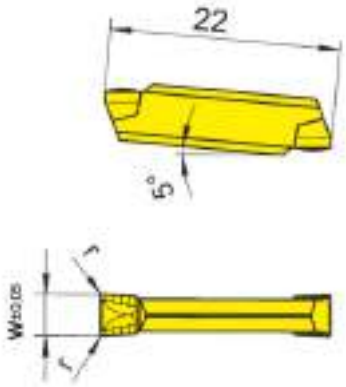

для державки
for Toolholder

Тип / Type: H224, B224, BK224

Допуск на длину пластины ± 0,06 мм
Indexability length ± 0,06 mm

G

Обозначение Part number	w	r	Размер Size	AL96	AS62	AS65	TC92	TF45	TI22	TI25	TN32	TN35
S224.0300.A2	3	0,2	03	▲	▲		Δ	▲	Δ	▲	Δ	▲
S224.0300.A4	3	0,4	03	Δ	▲		Δ	▲	Δ	▲	▲	▲
S224.0400.A2	4	0,2	04	Δ	▲		Δ	Δ	Δ	▲	Δ	▲
S224.0400.A4	4	0,4	04	Δ	▲	▲	Δ	▲	Δ	▲	Δ	▲
S224.0500.A4	5	0,4	05	Δ	▲		Δ	▲	Δ	▲	▲	▲
S224.0500.A8	5	0,8	05	Δ	▲		Δ	Δ		Δ	▲	Δ
S224.0600.A4	6	0,4	06	Δ	▲		Δ	Δ		▲	Δ	▲
S224.0600.A8	6	0,8	06	Δ	▲		Δ	Δ		Δ	Δ	▲
P				•	•	•	•	•	•	•	•	•
M				-	-	o	-	•	-	•	-	•
K				•	-	o	-	•	-	•	-	•
N				•	-	-	-	•	-	•	-	•
S				-	-	-	-	•	-	•	-	•
H				-	-	-	-	-	-	-	-	-

▲ со Склада / on stock Δ 4 Недели / 4 weeks x По запросу / upon request
• Основное применение / recommended
o Альтернативное применение / alternative recommendation
- непригодный / not suitable
твёрдый сплав без покрытия / uncoated grades
твёрдый сплав с покрытием / coated grades
с напайкой/Cermet / brazed/Cermet

Марки твёрдого сплава
Carbide grades

Размеры указаны в мм.
Dimensions in mm

Сменные пластины могут использоваться в правых и левых державках.
Indexable inserts can be used in right and left hand toolholders.

Сменная пластина
Indexable insert

S224...D.

прецизионно спеченая
precision sintered

Геометрия .D.
Geometry

Простая геометрия со стружколомом.
Easy cutting geometry with chip former.

Характеристики
Characteristics

- для внутренних канавок
- экстра позитивная геометрия
- уменьшенная толщина стружки дает лучшую шероховатость поверхности
- уменьшенная толщина стружки даже при малой подаче

- mainly used for internal grooving
- very positive geometry
- reduced swarf width gives high flank surface finish
- reduced swarf even at low
- feedrate

Применение
Applications

- Обработка канавок: глубина до 18 мм
- Продольное точение: глубина резания a_p до 3 мм*

- Grooving: Depth of groove up to 18 mm
- Side turning: Depth of cut a_p up to 3 mm*

Подача f
Feed rate f

- Обработка канавок: до 0,15 мм/мин*
- Продольное точение: до 0,2 мм/мин*

- Grooving: up to 0,15 mm/rev*
- Side turning: up to 0,2 mm/rev*

* в зависимости от ширины пластины
* dependent upon width of insert

Пластины с профилем, пластины промежуточного размера или с другим радиусом кромки поставляются под заказ.
Сменные пластины могут использоваться в **правых и левых** державках.

Indexable inserts with profiles, intermediate sizes or other edge radii are available upon request.
Indexable inserts can be used in **right and left hand** toolholders.

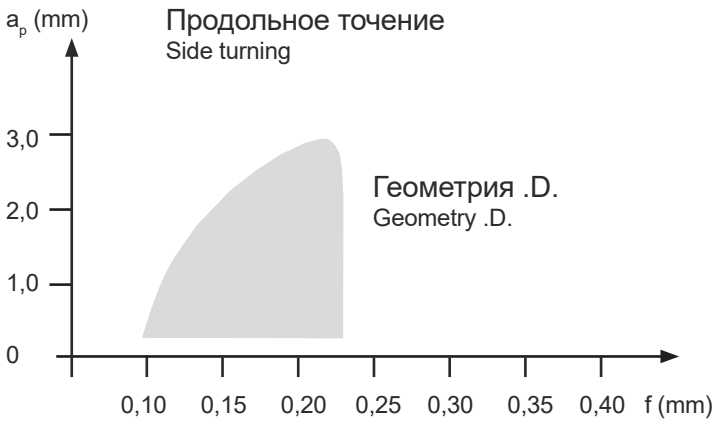

Диаграмма стружкообразования для пластин S224.0300.D2, обрабатываемый материал 16MnCr5

Chip control graph S224.0300.D2 material 16MnCr5

Сменная пластина
Indexable insert

S224
со стружколомом
with chip forming

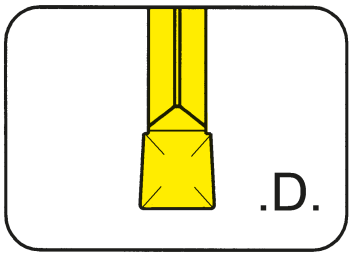

Глубина канавки до Ширина канавки	Depth of groove up to Width of groove	18 mm 2-4 mm

D2 прецизионно спеченная / *D2.G прецизионно шлифованная
D2 precision sintered / *D2.G precision ground

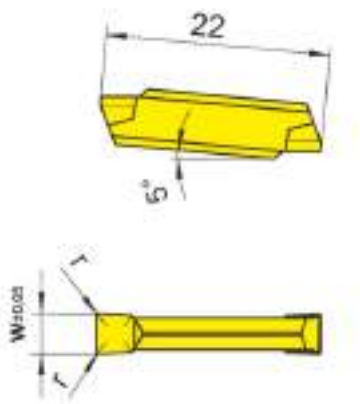

для державки
for Toolholder

Тип / Type: H224, B224, BK224

*Допуск на длину пластины ± 0,06 мм
*Indexability length ± 0,06 mm

Обозначение Part number	w	r	Размер Size	H54	TF45	TF46	TI22	TI25	TN32	TN35
S224.0200.D2.G	2,0	0,2	01		x					
S224.0200.D2	2,0	0,2	01	▲	▲	▲		▲	▲	▲
S224.0250.D2.G	2,5	0,2	02			▲	▲			
S224.0250.D2	2,5	0,2	02	Δ	▲	▲		▲	▲	▲
S224.0300.D2.G	3,0	0,2	03		▲	▲	▲			
S224.0300.D2	3,0	0,2	03	▲	▲	▲		▲	▲	▲
S224.0400.D2.G	4,0	0,2	04			▲	▲			
S224.0400.D2	4,0	0,2	04	Δ	▲	▲		▲	▲	▲

	H54	TF45	TF46	TI22	TI25	TN32	TN35
P	•	•	•	•	•	•	•
M	•	•	o	-	•	-	•
K	-	•	•	-	•	-	•
N	-	•	•	-	•	-	•
S	-	•	o	-	•	-	•
H	-	-	-	-	-	-	-

▲ со Склада / on stock Δ 4 Недели / 4 weeks x По запросу / upon request
● Основное применение / recommended
o Альтернативное применение / alternative recommendation
- непригодный / not suitable
твёрдый сплав без покрытия / uncoated grades
твёрдый сплав с покрытием / coated grades
с напайкой/Cermet / brazed/Cermet

Марки твёрдого сплава
Carbide grades

Размеры указаны в мм.
Dimensions in mm

Сменные пластины могут использоваться в правых и левых державках.
Indexable inserts can be used in right and left hand toolholders.

G

Сменная пластина
Indexable insert

S224...C.

прецизионно спеченая
precision sintered

Геометрия .C.
Geometry

Геометрия для отрезки.
Geometry for parting off.

Характеристики
Characteristics

- Стабильный отвод стружки в рекомендуемом диапазоне подачи
- уменьшенная толщина стружки дает лучшую шероховатость поверхности
- стабильный отвод стружки обеспечивает безопасность процесса резания

- excellent swarf control on the recommended feed range
- reduced swarf width gives high flank surface finish
- excellent swarf control allows production security

Применение
Applications

- Обработка канавок и отрезка: глубина до 18 мм
- Grooving and parting off: Depth of groove up to 18 mm

G

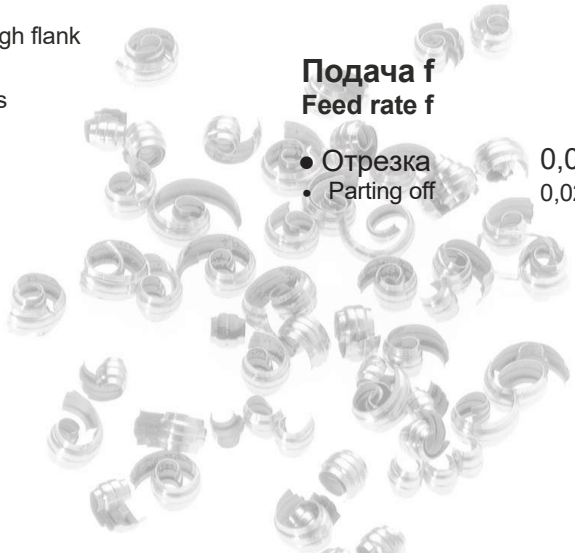

Подача f
Feed rate f

- Отрезка
- Parting off

0,02 до 0,1 мм/мин*
0,02 up to 0,1 mm/rev

Внимание!
Рекомендуемую скорость подачи следует снизить на 20–50% при использовании правосторонних или левосторонних пластин. Наилучшие показатели производительности и качества обработки поверхности достигаются на нейтральных пластинах. Необходимо снизить скорость подачи перед отрезкой цельных прутков.

Please note:
The recommended feedrate has to be reduced by 20-50% with right or left hand inserts.
Best toollife and surfaces will be obtained with neutral inserts. Reduce the feed rate before parting off when machining solid bars.

Сменная пластина
Indexable insert

S224
со стружколомом
with chip forming

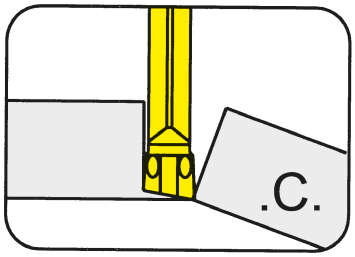

Глубина канавки до Ширина канавки	Depth of groove up to Width of groove	18 mm 2-3 mm

прецизионно спеченая
precision sintered

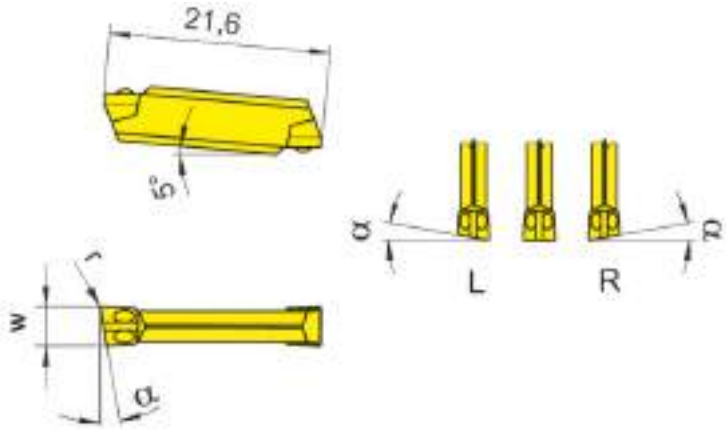

для державки
for Toolholder

Тип / Type: H224, B224, BK224

Допуск на длину пластины ± 0,06 мм
Indexability length ± 0,06 mm

R = показано правое исполнение
R = right hand version shown

L = левое исполнение
L = left hand version

Обозначение Part number	w	r	α	Размер Size	TC92	TF45	TI25	TN35
S224.0020.C1	2,0	0,15	0°	01	▲	▲	▲	▲
R/LS224.0520.C1	2,0	0,15	5°	01	Δ/Δ	▲/▲		▲/▲
R/LS224.0820.C1	2,0	0,15	8°	01	Δ/Δ	▲/▲		Δ/Δ
R/LS224.1520.C1	2,0	0,15	15°	01	Δ/Δ	▲/▲		▲/▲
S224.0025.C1	2,5	0,15	0°	02	Δ	▲	▲	▲
R/LS224.0525.C1	2,5	0,15	5°	02	Δ/Δ	▲/▲		Δ/Δ
R/LS224.0825.C1	2,5	0,15	8°	02	Δ/Δ	▲/▲		Δ/Δ
S224.0030.C1	3,0	0,15	0°	03	Δ	▲	▲	▲
R/LS224.0530.C1	3,0	0,15	5°	03	Δ/Δ	▲/▲		▲/▲
R/LS224.0830.C1	3,0	0,15	8°	03	Δ/Δ	▲/▲		▲/▲

	TC92	TF45	TI25	TN35
P	•	•	•	•
M	-	•	•	•
K	-	•	•	•
N	-	•	•	•
S	-	•	•	•
H	-	-	-	-

Марки твёрдого сплава
Carbide grades

▲ со Склада / on stock Δ 4 Недели / 4 weeks x По запросу / upon request
● Основное применение / recommended
o Альтернативное применение / alternative recommendation
- непригодный / not suitable
твёрдый сплав без покрытия / uncoated grades
твёрдый сплав с покрытием / coated grades
с напайкой/Cermet / brazed/Cermet

Размеры указаны в мм.
Dimensions in mm

Выберите R или L исполнение.
State R or L version

Другие размеры - по запросу.
Further sizes upon request

Сменные пластины могут использоваться в правых и левых державках.
Indexable inserts can be used in right and left hand toolholders.

G

Сменная пластина
Indexable insert

S224
со стружколомом
with chip forming

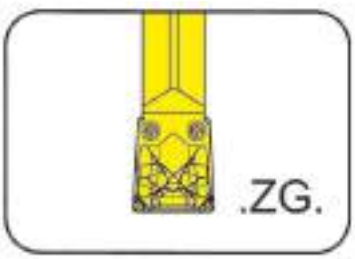

Глубина канавки до Ширина канавки	Depth of groove up to Width of groove	18 mm 3 mm

ZG прецизионно шлифованная
ZG precision ground

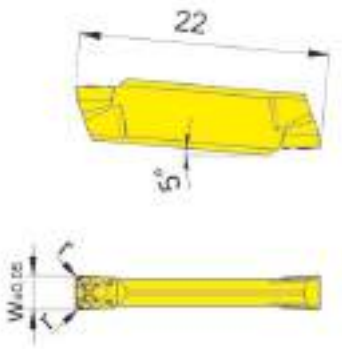

для державки
for Toolholder

Тип / Type: H224, B224, BK224

Допуск на длину пластины ± 0,06 мм
Indexability length ± 0,06 mm

G

Обозначение Part number	w	r	Размер Size		ALXT
S224.0300.ZG2	3	0,2	03		▲
				P	•
				M	o
				K	-
				N	-
				S	-
				H	-

▲ со Склада / on stock Δ 4 Недели / 4 weeks x По запросу / upon request
● Основное применение / recommended
o Альтернативное применение / alternative recommendation
- непригодный / not suitable
твёрдый сплав без покрытия / uncoated grades
твёрдый сплав с покрытием / coated grades
с напайкой/Cermet / brazed/Cermet

Марки твёрдого сплава
Carbide grades

Размеры указаны в мм.
Dimensions in mm

Сменные пластины могут использоваться в правых и левых державках.
Indexable inserts can be used in right and left hand toolholders.

Сменная пластина
Indexable insert

S224
со стружколомом
with chip former

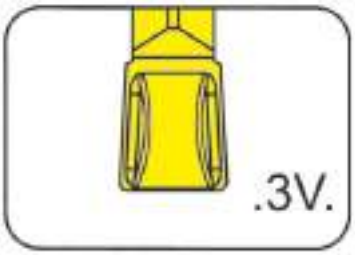

Глубина канавки до Ширина канавки	Depth of groove up to Width of groove	18 mm 2-4 mm

прецизионно спеченая
precision sintered

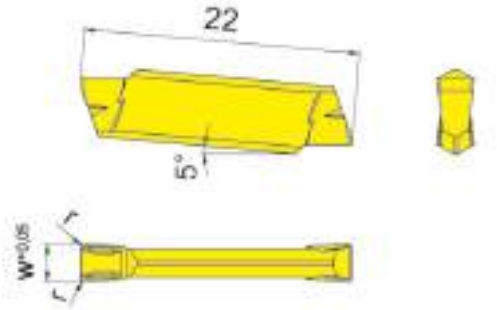

для державки
for Toolholder

Тип / Type: H224, B224, LNK760

Допуск на длину пластины ± 0,06 мм
Indexability length ± 0,06 mm

G

Обозначение Part number	w	r	Размер Size	AS45	HP65	IG35
S224.0200.3V2	2,0	0,2	01	▲	▲	▲
S224.0250.3V2	2,5	0,2	02	▲	▲	▲
S224.0300.3V2	3,0	0,2	03	▲	▲	▲
S224.0400.3V3	4,0	0,3	04	▲	▲	▲
			P	•	•	-
			M	•	•	•
			K	•	•	-
			N	o	o	-
			S	•	•	•
			H	-	-	-

▲ со Склада / on stock Δ 4 Недели / 4 weeks x По запросу / upon request
• Основное применение / recommended
o Альтернативное применение / alternative recommendation
- непригодный / not suitable
твёрдый сплав без покрытия / uncoated grades
твёрдый сплав с покрытием / coated grades
с напайкой/Cermet / brazed/Cermet

Марки твёрдого сплава
Carbide grades

Размеры указаны в мм.
Dimensions in mm

Сменные пластины могут использоваться в правых и левых державках.
Indexable inserts can be used in right and left hand toolholders.

Сменная пластина
Indexable insert

S224
со стружколомом
with chip former

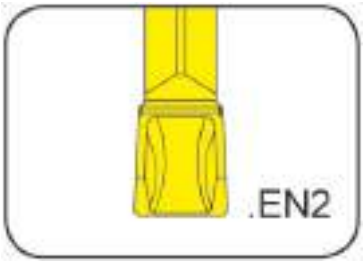

Глубина канавки до Ширина канавки	Depth of groove up to Width of groove	18 mm 2-3 mm

прецизионно спеченая
precision sintered

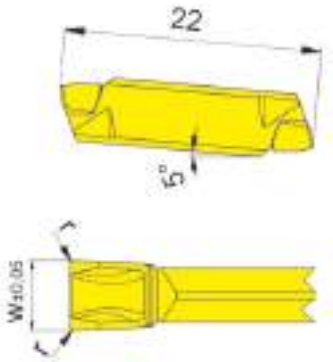

для державки
for Toolholder

Тип / Type: H224, B224, BK224

Допуск на длину пластины ± 0,06 мм
Indexability length ± 0,06 mm

Обозначение Part number	w	r	Размер Size		AS62	AS65
S224.0200.EN2	2,0	0,2	01		▲	
S224.0250.EN2	2,5	0,2	02		▲	
S224.0300.EN2	3,0	0,2	03		▲	▲
				P	●	●
				M	-	o
				K	-	o
				N	-	-
				S	-	-
				H	-	-

▲ со Склада / on stock Δ 4 Недели / 4 weeks x По запросу / upon request
● Основное применение / recommended
o Альтернативное применение / alternative recommendation
- непригодный / not suitable
твёрдый сплав без покрытия / uncoated grades
твёрдый сплав с покрытием / coated grades
с напайкой/Cermet / brazed/Cermet

Марки твёрдого сплава
Carbide grades

Размеры указаны в мм.
Dimensions in mm

Другие размеры - по запросу.
Further sizes upon request

Сменные пластины могут использоваться в правых и левых державках.
Indexable inserts can be used in right and left hand toolholders.

Сменная пластина
Indexable insert

S224
со стружколомом
with chip breaker

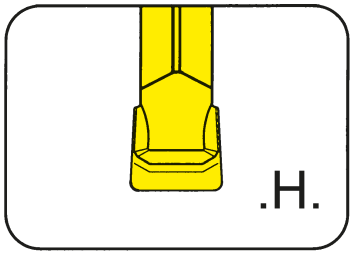

Глубина канавки до Ширина канавки	Depth of groove up to Width of groove	18 mm 3-6 mm

прецизионно спеченая
precision sintered

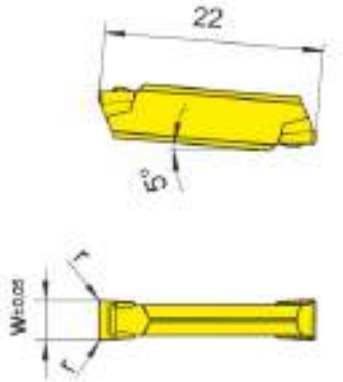

для державки
for Toolholder

Тип / Type: H224, B224, BK224

Допуск на длину пластины ± 0,06 мм
Indexability length ± 0,06 mm

Обозначение Part number	w	r	Размер Size	AL96	TF42
S224.0300.H4	3	0,4	03	▲	▲
S224.0400.H4	4	0,4	04	Δ	▲
S224.0500.H6	5	0,6	05	▲	▲
S224.0500.H8	5	0,8	05	Δ	Δ
S224.0600.H6	6	0,6	06	Δ	Δ
S224.0600.H8	6	0,8	06	▲	Δ

▲ со Склада / on stock Δ 4 Недели / 4 weeks x По запросу / upon request
● Основное применение / recommended
o Альтернативное применение / alternative recommendation
- непригодный / not suitable
твёрдый сплав без покрытия / uncoated grades
твёрдый сплав с покрытием / coated grades
с напайкой/Cermet / brazed/Cermet

	AL96	TF42
P	●	●
M	-	-
K	●	-
N	●	-
S	-	-
H	-	-

Марки твёрдого сплава
Carbide grades

Размеры указаны в мм.
Dimensions in mm

Сменные пластины могут использоваться в правых и левых державках.
Indexable inserts can be used in right and left hand toolholders.

G

Сменная пластина
Indexable insert

S224
со стружколомом
with chip forming

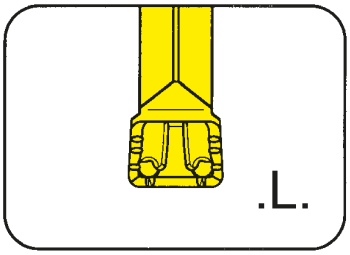

Глубина канавки до Ширина канавки	Depth of groove up to Width of groove	18 mm 3-6 mm

прецизионно спеченая
precision sintered

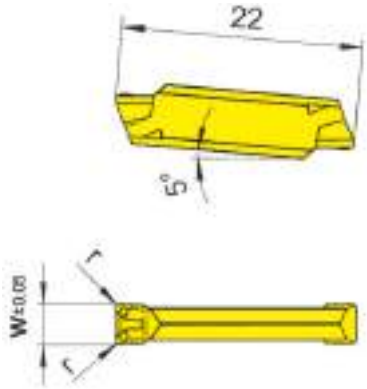

для державки
for Toolholder

Тип / Type: H224, B224, BK224

Допуск на длину пластины ± 0,06 мм
Indexability length ± 0,06 mm

Обозначение Part number	w	r	Размер Size	AL96	AS62	AS65	AS66	ASG6	TF42	TI22
S224.0300.L4	3	0,4	03		▲	▲	▲	▲		
S224.0400.L4	4	0,4	04	▲	▲		▲		▲	▲
S224.0500.L4	5	0,4	05	▲	▲		▲	Δ	▲	▲
S224.0500.L6	5	0,6	05	Δ	▲		▲	Δ	▲	Δ
S224.0600.L4	6	0,4	06	Δ	▲				▲	▲
S224.0600.L6	6	0,6	06	▲	▲			Δ	Δ	▲

	AL96	AS62	AS65	AS66	ASG6	TF42	TI22
P	•	•	•	•	•	•	•
M	-	-	o	o	o	-	-
K	•	-	•	•	o	-	-
N	•	-	•	•	-	-	-
S	-	-	o	o	-	-	-
H	-	-	-	-	-	-	-

▲ со Склада / on stock Δ 4 Недели / 4 weeks x По запросу / upon request
● Основное применение / recommended
o Альтернативное применение / alternative recommendation
- непригодный / not suitable
твёрдый сплав без покрытия / uncoated grades
твёрдый сплав с покрытием / coated grades
с напайкой/Cermet / brazed/Cermet

Марки твёрдого сплава
Carbide grades

Размеры указаны в мм.
Dimensions in mm

Сменные пластины могут использоваться в правых и левых державках.
Indexable inserts can be used in right and left hand toolholders.

Пластина
Insert

S124
со стружколомом
with chip forming

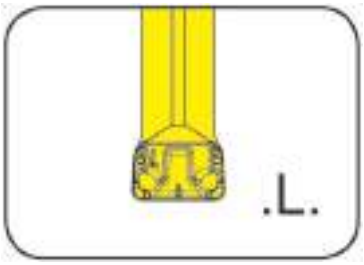

Глубина канавки до Ширина канавки	Depth of groove up to Width of groove	18 mm 6 mm

прецизионно спеченая
precision sintered

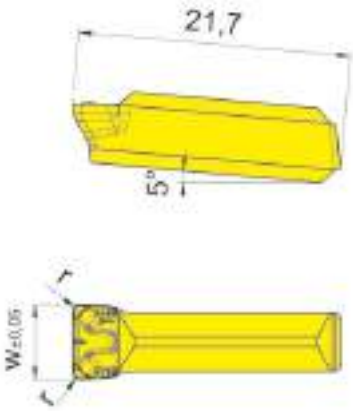

для державки
for Toolholder

Тип / Type: H224, B224, BK224

Обозначение Part number	w	r	Размер Size		AS42	AS46
S124.0600.L6	6	0,6	06		▲	▲
				P	•	•
				M	•	•
				K	•	•
				N	•	•
				S	•	•
				H	-	-

▲ со Склада / on stock Δ 4 Недели / 4 weeks x По запросу / upon request
● Основное применение / recommended
o Альтернативное применение / alternative recommendation
- непригодный / not suitable
твёрдый сплав без покрытия / uncoated grades
твёрдый сплав с покрытием / coated grades
с напайкой/Cermet / brazed/Cermet

Марки твёрдого сплава
Carbide grades

Размеры указаны в мм.
Dimensions in mm

Сменные пластины могут использоваться в **правых и левых** державках.
Indexable inserts can be used in **right and left** hand toolholders.

G

Сменная пластина
Indexable insert

S224
со стружколомом
with chip forming

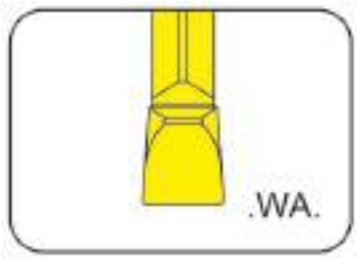

Глубина канавки до Ширина канавки	Depth of groove up to Width of groove	18 mm 2-3 mm

прецизионно шлифованная и полированная
precision ground and polished

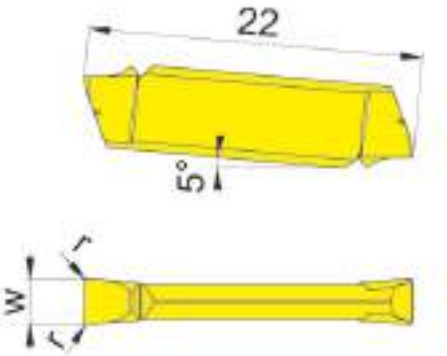

для державки
for Toolholder

Тип / Type: H224, B224, BK224

G

Обозначение Part number	w	r	Размер Size		K10	DD26
S224.0200.WA2	2	0,2	01		▲	▲
S224.0300.WA2	3	0,2	03		▲	▲
				P	●	-
				M	o	-
				K	●	-
				N	●	●
				S	o	o
				H	-	-

▲ со Склада / on stock Δ 4 Недели / 4 weeks x По запросу / upon request
● Основное применение / recommended
o Альтернативное применение / alternative recommendation
- непригодный / not suitable
твёрдый сплав без покрытия / uncoated grades
твёрдый сплав с покрытием / coated grades
с напайкой/Cermet / brazed/Cermet

Марки твёрдого сплава
Carbide grades

Размеры указаны в мм.
Dimensions in mm

Сменные пластины могут использоваться в правых и левых державках.
Indexable inserts can be used in right and left hand toolholders.

Сменная пластина
Indexable insert

S224
со стружколомом
with chip forming

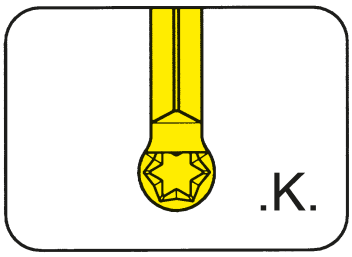

Глубина канавки до	Depth of groove up to	18 mm
Ширина канавки	Width of groove	2-6 mm
Полный радиус	Full radius	1-3 mm

прецизионно спеченая
precision sintered

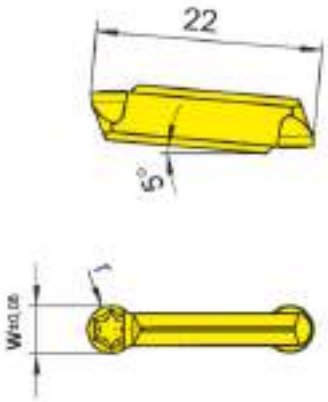

для державки
for Toolholder

Тип / Type: H224, B224, BK224

Допуск на длину пластины ± 0,06 мм
Indexability length ± 0,06 mm

Обозначение Part number	w	r	Размер Size	AL96	AS62	AS66	P20	TC92	TF42	TN32	TN35
S224.0010.K2	2	1,0	01		▲	▲			▲		
S224.0015.K3	3	1,5	03	▲	▲	▲	Δ	▲	▲	▲	
S224.0020.K4	4	2,0	04	▲	▲	▲	Δ	▲	▲	▲	
S224.0025.K5	5	2,5	05	▲	▲	▲	Δ	Δ	▲	▲	Δ
S224.0030.K6	6	3,0	06		▲	▲	Δ				
P				•	•	•	•	•	•	•	•
M				-	-	o	-	-	-	-	•
K				•	-	•	-	-	-	-	•
N				•	-	•	-	-	-	-	•
S				-	-	o	-	-	-	-	•
H				-	-	-	-	-	-	-	-

▲ со Склада / on stock Δ 4 Недели / 4 weeks x По запросу / upon request
• Основное применение / recommended
o Альтернативное применение / alternative recommendation
- непригодный / not suitable
твёрдый сплав без покрытия / uncoated grades
твёрдый сплав с покрытием / coated grades
с напайкой/Cermet / brazed/Cermet

Марки твёрдого сплава
Carbide grades

Размеры указаны в мм.
Dimensions in mm

Сменные пластины могут использоваться в правых и левых державках.
Indexable inserts can be used in right and left hand toolholders.

D_{min} для подрезки угла державкой 45°
D_{min} for corner reliefs with toolholder 45°

t_{max}	S224.0010.K2	S224.0015.K3	S224.0020.K4	S224.0025.K5	S224.0030.K6
0,5	Ø 34	Ø 26	Ø 22	Ø 21	Ø 14
1,0	Ø 54	Ø 36	Ø 26	Ø 22	Ø 18
1,5	Ø 54	Ø 36	Ø 26	Ø 22	Ø 18
2,0	Ø 55	Ø 36	Ø 26	Ø 22	Ø 18
2,5	Ø 56	Ø 36	Ø 26	Ø 22	Ø 18
3,0	-	-	-	Ø 22	Ø 18

Сменная пластина
Indexable insert

S224
со стружколомом
with chip forming

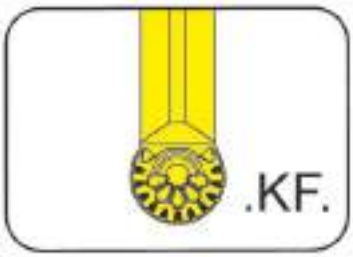

Глубина канавки до	Depth of groove up to	18 mm
Ширина канавки	Width of groove	3-6 mm
Полный радиус	Full radius	1,5-3 mm

прецизионно спеченая
precision sintered

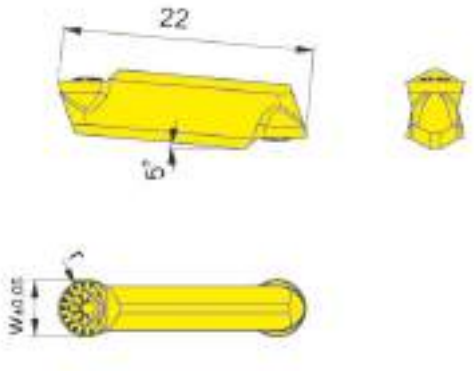

для державки
for Toolholder

Тип / Type: H224, B224, BK224

Допуск на длину пластины ± 0,06 мм
Indexability length ± 0,06 mm

G

Обозначение Part number	w	r	Размер Size	AS62	AS66	TA42
S224.0015.KF3	3	1,5	03		▲	x
S224.0020.KF4	4	2,0	04		▲	Δ
S224.0025.KF5	5	2,5	05	Δ	▲	x
S224.0030.KF6	6	3,0	06	x	▲	

▲ со Склада / on stock Δ 4 Недели / 4 weeks x По запросу / upon request
● Основное применение / recommended
o Альтернативное применение / alternative recommendation
- непригодный / not suitable
твёрдый сплав без покрытия / uncoated grades
твёрдый сплав с покрытием / coated grades
с напайкой/Cermet / brazed/Cermet

	AS62	AS66	TA42
P	●	●	●
M	-	o	-
K	-	●	-
N	-	●	-
S	-	o	-
H	-	-	-

Марки твёрдого сплава
Carbide grades

Размеры указаны в мм.
Dimensions in mm

Сменные пластины могут использоваться в правых и левых державках.
Indexable inserts can be used in right and left hand toolholders.

D_{min} для подрезки угла державкой 45°
D_{min} for corner reliefs with toolholder 45°

t_{max}	S224.0010.K2	S224.0015.K3	S224.0020.K4	S224.0025.K5	S224.0030.K6
0,5	Ø 26	Ø 22	Ø 21	Ø 14	Ø 14
1,0	Ø 36	Ø 26	Ø 22	Ø 18	Ø 18
1,5	Ø 36	Ø 26	Ø 22	Ø 18	Ø 18
2,0	Ø 36	Ø 26	Ø 22	Ø 18	Ø 18
2,5	Ø 36	Ø 26	Ø 22	Ø 18	Ø 18
3,0	-	-	Ø 22	Ø 18	Ø 18

Сменная пластина
Indexable insert

S224
со стружколомом
with chip forming

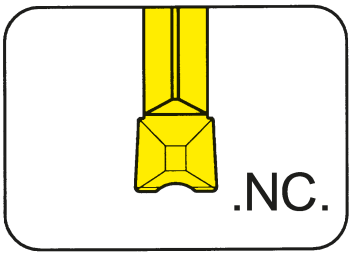

Глубина канавки до Ширина канавки	Depth of groove up to Width of groove	18 mm 2,5-3 mm

прецизионно шлифованная
precision ground

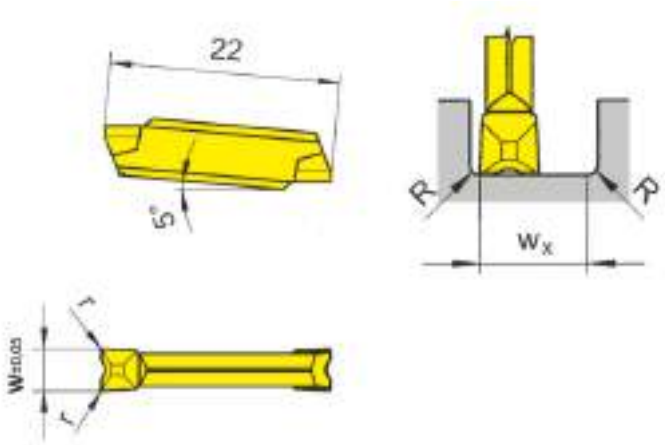

для державки
for Toolholder

Тип / Type: H224, B224, BK224

Допуск на длину пластины ± 0,025 мм
Indexability length ± 0,025 mm

Обозначение Part number	w	r	w_x	Размер Size	TF46	TI22	TI25	TI26
S224.NC25.D2	2,5	0,2	3,6	02	Δ	▲	▲	▲
S224.NC30.D2	3,0	0,2	4,5	03	Δ	▲	▲	▲
				P	●	●	●	●
				M	o	-	●	o
				K	●	-	●	●
				N	●	-	●	●
				S	o	-	●	o
				H	-	-	-	-

Марки твёрдого сплава
Carbide grades

▲ со Склада / on stock Δ 4 Недели / 4 weeks x По запросу / upon request
● Основное применение / recommended
o Альтернативное применение / alternative recommendation
- непригодный / not suitable
твёрдый сплав без покрытия / uncoated grades
твёрдый сплав с покрытием / coated grades
с напайкой/Cermet / brazed/Cermet

Размеры указаны в мм.
Dimensions in mm

w_x =ширина канавки - $R_{(правый)}$ - $R_{(левый)}$
w_x = width of groove - $R_{(right)}$ - $R_{(left)}$

Сменные пластины могут использоваться в правых и левых державках.
Indexable inserts can be used in right and left hand toolholders.

G

Сменная пластина
Indexable insert

S224
со стружколомом
with chip former

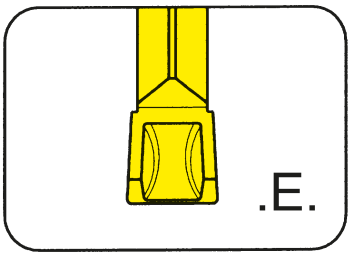

Глубина канавки до Ширина канавки	Depth of groove up to Width of groove	18 mm 2-4 mm

прецизионно спеченая
precision sintered

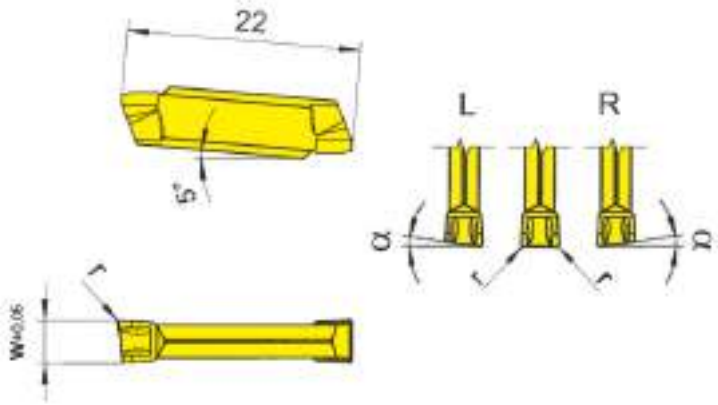

для державки
for Toolholder

Тип / Type: H224, B224, LNK760

Допуск на длину пластины ± 0,06 мм
Indexability length ± 0,06 mm

R = показано правое исполнение
R = right hand version shown

L = левое исполнение
L = left hand version

Обозначение Part number	w	r	α	Размер Size	AL96	AS62	TA43	TC92	TC93	TF43	TF45	TI22	TI25	TN32	TN35
S224.0200.E2	2,0	0,2	0°	01		▲		Δ	Δ	▲	▲				
R/LS224.0520.E2	2,0	0,2	5°	01		▲/▲		Δ/Δ	Δ/Δ	Δ/Δ	x/Δ				
S224.0250.E2	2,5	0,2	0°	02		▲		Δ	Δ	▲	▲				
R/LS224.0525.E2	2,5	0,2	5°	02		▲/Δ		Δ/Δ	Δ/Δ	Δ/Δ	Δ/Δ				
S224.0300.E2	3,0	0,2	0°	03	Δ	▲	Δ	Δ	Δ	▲	▲	▲	▲	Δ	Δ
S224.0300.E4	3,0	0,4	-	03	Δ	▲		Δ	Δ	Δ	▲		Δ	Δ	Δ
R/LS224.0530.E2	3,0	0,2	5°	03		▲/▲		Δ/Δ	Δ/Δ	Δ/Δ	▲/▲				
S224.0400.E2	4,0	0,2	0°	04	Δ	▲		Δ	Δ	Δ	▲		Δ	Δ	Δ
S224.0400.E4	4,0	0,4	-	04	Δ	▲		Δ	Δ	Δ	▲		Δ	Δ	Δ
P					●	●	●	●	●	●	●	●	●	●	●
M					-	-	-	-	-	-	●	-	●	-	●
K					●	-	-	-	-	-	●	-	●	-	●
N					●	-	-	-	-	-	●	-	●	-	●
S					-	-	-	-	-	-	●	-	●	-	●
H					-	-	-	-	-	-	-	-	-	-	-

▲ со Склада / on stock Δ 4 Недели / 4 weeks x По запросу / upon request
● Основное применение / recommended
o Альтернативное применение / alternative recommendation
- непригодный / not suitable
твёрдый сплав без покрытия / uncoated grades
твёрдый сплав с покрытием / coated grades
с напайкой/Cermet / brazed/Cermet

Марки твёрдого сплава
Carbide grades

Размеры указаны в мм.
Dimensions in mm

Выберите R или L исполнение.
State R or L version

Другие размеры - по запросу.
Further sizes upon request

Сменные пластины могут использоваться в правых и левых державках.
Indexable inserts can be used in right and left hand toolholders.

Сменная пластина
Indexable insert

S224
со стружколомом
with chip forming

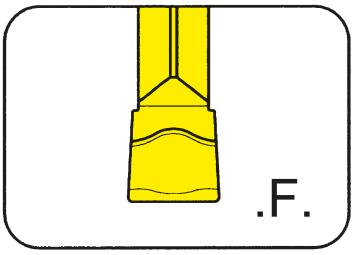

Глубина канавки до Ширина канавки	Depth of groove up to Width of groove	18 mm 2-4 mm

прецизионно спеченая
precision sintered

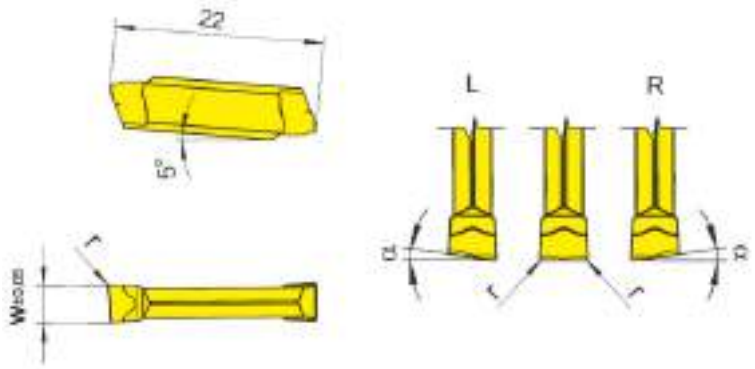

для державки
for Toolholder

Тип / Type: H224, B224, BK224

Допуск на длину пластины ± 0,06 мм
Indexability length ± 0,06 mm

G

Обозначение Part number	w	r	α	Размер Size	AL96	TA43	TF42	TF43	TF45	TF46	TI22	TI25	TN32
S224.0200.F2	2,0	0,2	0°	01	Δ		Δ	▲	▲	▲	▲	▲	Δ
R/LS224.0520.F2	2,0	0,2	5°	01					▲/▲	▲/Δ			
S224.0250.F2	2,5	0,2	0°	02	Δ		Δ	Δ	▲	▲	Δ	Δ	Δ
R/LS224.0525.F2	2,5	0,2	5°	02				▲/Δ	▲/▲				
S224.0300.F2	3,0	0,2	0°	03	Δ	Δ		▲	▲	▲	Δ	▲	Δ
R/LS224.0530.F2	3,0	0,2	5°	03				▲/Δ	▲/▲		Δ/Δ		
S224.0400.F2	4,0	0,2	0°	04	Δ		Δ		▲		▲	Δ	Δ

	AL96	TA43	TF42	TF43	TF45	TF46	TI22	TI25	TN32
P	●	●	●	●	●	●	●	●	●
M	-	-	-	-	●	o	-	●	-
K	●	-	-	-	●	●	-	●	-
N	●	-	-	-	●	●	-	●	-
S	-	-	-	-	●	o	-	●	-
H	-	-	-	-	-	-	-	-	-

▲ со Склада / on stock Δ 4 Недели / 4 weeks x По запросу / upon request
● Основное применение / recommended
o Альтернативное применение / alternative recommendation
- непригодный / not suitable
твёрдый сплав без покрытия / uncoated grades
твёрдый сплав с покрытием / coated grades
с напайкой/Cermet / brazed/Cermet

Марки твёрдого сплава
Carbide grades

Размеры указаны в мм.
Dimensions in mm

Выберите R или L исполнение.
State R or L version

Сменные пластины могут использоваться в правых и левых державках.
Indexable inserts can be used in right and left hand toolholders.

Сменная пластина
Indexable insert

S224
со стружколомом
with chip forming

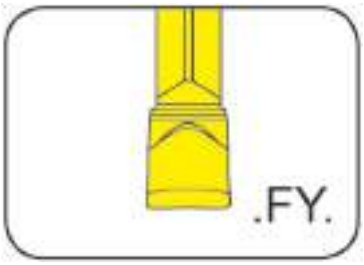

Глубина канавки до Ширина канавки	Depth of groove up to Width of groove	18 mm 2-3 mm

прецизионно спеченая
precision sintered

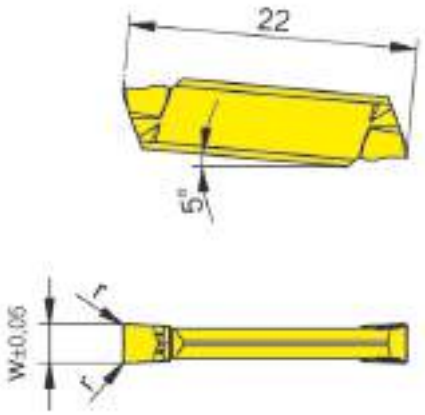

для державки
for Toolholder

Тип / Type: H224, B224, LNK760

Допуск на длину пластины ± 0,06 мм
Indexability length ± 0,06 mm

Обозначение Part number	w	r	Размер Size		IG35	TI25
S224.0200.FY2	2,0	0,2	01		▲	▲
S224.0250.FY2	2,5	0,2	02		▲	▲
S224.0300.FY2	3,0	0,2	03		▲	▲
				P	-	•
				M	•	•
				K	-	•
				N	-	•
				S	•	•
				H	-	-

▲ со Склада / on stock Δ 4 Недели / 4 weeks x По запросу / upon request
● Основное применение / recommended
o Альтернативное применение / alternative recommendation
- непригодный / not suitable
твёрдый сплав без покрытия / uncoated grades
твёрдый сплав с покрытием / coated grades
с напайкой/Cermet / brazed/Cermet

Размеры указаны в мм.
Dimensions in mm

Марки твёрдого сплава
Carbide grades

Сменная пластина
Indexable insert

S224
со стружколомом
with chip former

Ширина канавки	Width of groove	3 mm

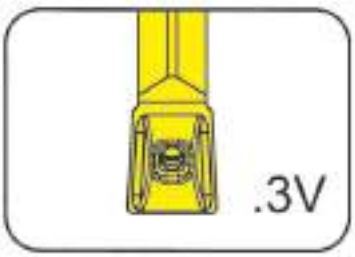

для державки
for Toolholder

Тип / Type
H224
B224
LNK760

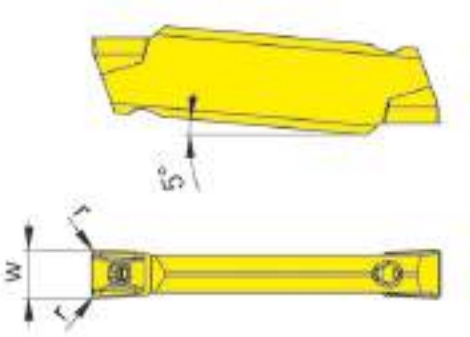

Подача СОЖ через режущую пластину
Coolant supply through insert

Обозначение Part number	w	r	Размер Size		HP65	IG35
S224.0300.3V2.IK	3	0,2	03		▲	▲
				P	•	-
				M	•	•
				K	•	-
				N	o	-
				S	•	•
				H	-	-

▲ со Склада / on stock Δ 4 Недели / 4 weeks x По запросу / upon request
● Основное применение / recommended
o Альтернативное применение / alternative recommendation
- непригодный / not suitable
твёрдый сплав без покрытия / uncoated grades
твёрдый сплав с покрытием / coated grades
с напайкой/Cermet / brazed/Cermet

Марки твёрдого сплава
Carbide grades

Размеры указаны в мм.
Dimensions in mm

Сменные пластины могут использоваться в правых и левых державках.
Indexable inserts can be used in right and left hand toolholders.

G

Сменная пластина
Indexable insert

224
Метрическая резьба
Metric ISO thread

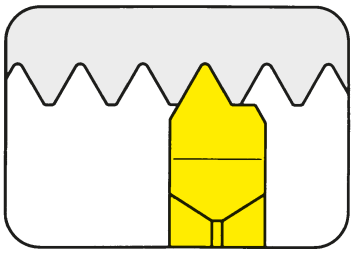

Шаг	Pitch	0,5-2 mm

прецизионно шлифованная
precision ground

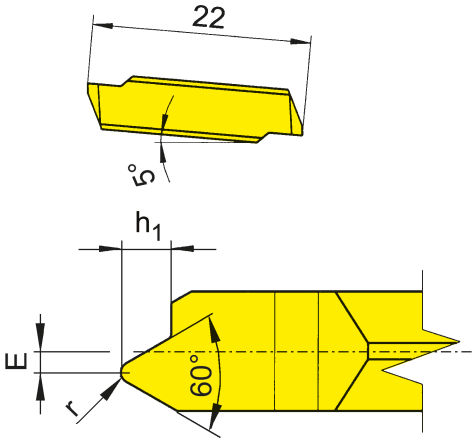

для державки
for Toolholder

Тип / Type: H224, B224, LNK760

Допуск на длину пластины ± 0,025 мм
Indexability length ± 0,025 mm

R = показано правое исполнение
R = right hand version shown

L = левое исполнение
L = left hand version

Обозначение Part number	P	E	r	h_1	Размер Size	EG55	TF45
R/LS224.0305.02	0,50	1,0	0,07	0,31	03	▲/Δ	▲/▲
R/LS224.0407.02	0,75	0,9	0,11	0,46	03	▲/▲	▲/▲
R/LS224.0610.02	1,00	0,8	0,14	0,61	03	▲/▲	▲/▲
R/LS224.0712.02	1,25	0,7	0,15	0,77	03	▲/▲	▲/▲
R/LS224.0915.02	1,50	0,5	0,20	0,92	03	▲/▲	▲/▲
R/LS224.1017.02	1,75	0,4	0,25	1,07	03	▲/Δ	▲/Δ
R/LS224.1220.02	2,00	0,3	0,25	1,23	03	▲/Δ	▲/▲

▲ со Склада / on stock Δ 4 Недели / 4 weeks x По запросу / upon request
● Основное применение / recommended
o Альтернативное применение / alternative recommendation
- непригодный / not suitable
твёрдый сплав без покрытия / uncoated grades
твёрдый сплав с покрытием / coated grades
с напайкой/Cermet / brazed/Cermet

	EG55	TF45
P	●	●
M	o	●
K	o	●
N	-	●
S	-	●
H	-	-

Марки твёрдого сплава
Carbide grades

Размеры указаны в мм.
Dimensions in mm

Выберите R или L исполнение.
State R or L version

Без подкладных пластин. Все резьбовые профили фирмы HORN имеют шлифованный **задний угол**.
No shims necessary. All HORN thread profiles are manufactured with **full ground radial clearance**.

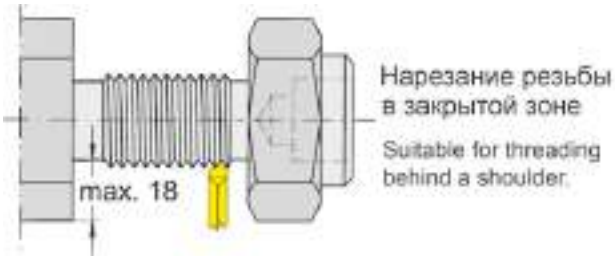

Сменная пластина
Indexable insert

NS224
Трубная резьба Витворта
Whitworth pipe thread

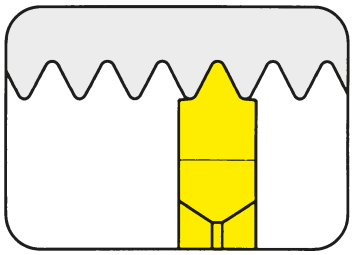

Число ниток на дюйм	Threads per inch	11-28

прецезионно шлифованная
precision ground

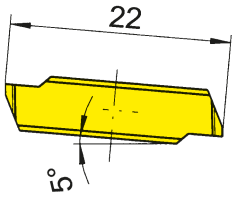

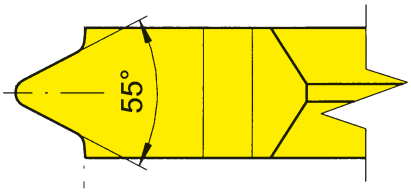

для державки
for Toolholder

Тип / Type: H224, B224, LNK760

Допуск на длину пластины
± 0,025 мм
Indexability length ± 0,025 mm

Обозначение Part number	TPI	Размер Size	EG55	TA45
NS224.5511.02	11	03	▲	▲
NS224.5514.02	14	03	▲	▲
NS224.5519.02	19	03	▲	▲
NS224.5528.02	28	03	▲	▲

	EG55	TA45
P	•	•
M	o	•
K	o	•
N	-	•
S	-	•
H	-	-

Марки твёрдого сплава
Carbide grades

▲ со Склада / on stock Δ 4 Недели / 4 weeks x По запросу / upon request
● Основное применение / recommended
o Альтернативное применение / alternative recommendation
- непригодный / not suitable
твёрдый сплав без покрытия / uncoated grades
твёрдый сплав с покрытием / coated grades
с напайкой/Cermet / brazed/Cermet

Без подкладных пластин. Все резьбовые профили фирмы HORN имеют шлифованный **задний угол**.
No shims necessary. All HORN thread profiles are manufactured with **full ground radial clearance**.

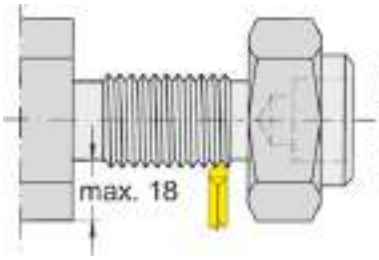

Нарезание резьбы в закрытой зоне
Suitable for threading behind a shoulder.

229/259

H

Державка с режущими пластинами

Ширина канавки 2,5 - 10 мм

Toolholder with Inserts

Width of groove 2,5 - 10 mm

Обработка канавок и растачивание
Grooving and Boring

Обработка канавок (наружная)
Grooving (external)

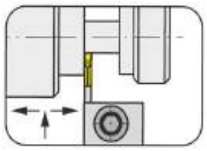
Страница/Page H2-H14, H16

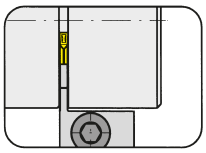
Страница/Page H15,H17

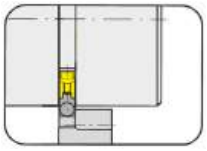
Страница/Page H18

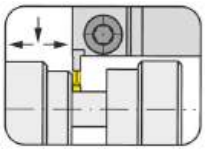
Страница/Page H19-H20

Страница/Page H21

Обработка канавок (внутренняя)
Grooving (internal)

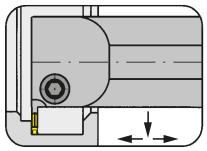
Страница/Page H22-H29

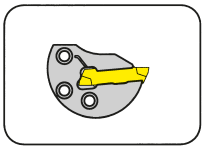
Страница/Page H30

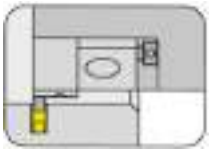
Страница/Page H31

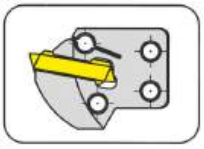
Страница/Page H32

Сменная пластина
Indexable inserts
S229

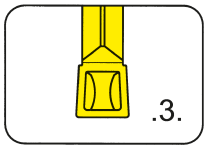

Страница/Page H34-H35

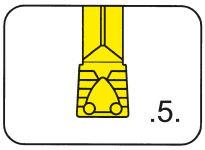

Страница/Page H36-H37

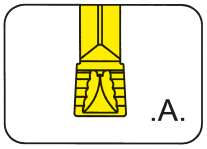

Страница/Page H38-H39

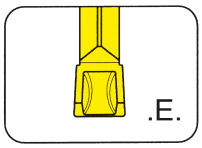

Страница/Page H40

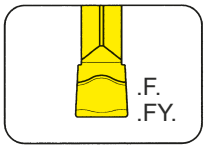

Страница/Page H41-H42

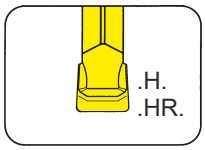

Страница/Page H43-H44

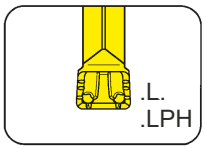

Страница/Page H45-H46

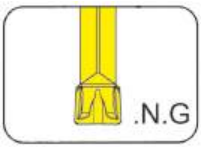

Страница/Page H47

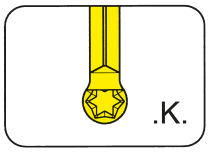

Страница/Page H48-H49

Сменная пластина
Indexable inserts
229

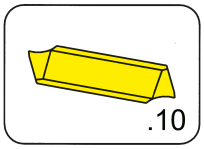

Страница/Page H50-H51

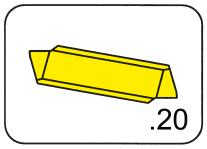

Страница/Page H52-H53

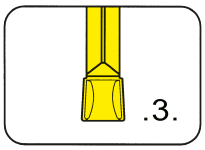

Страница/Page H54-H55

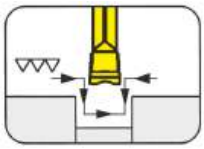
Страница/Page H56-H57

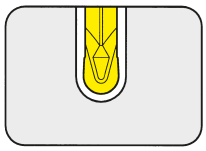
Страница/Page H58

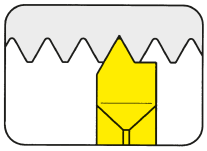
Страница/Page H59-H61

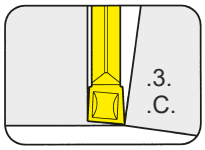

Страница/Page H62-H64

Державка
Toolholder
H259

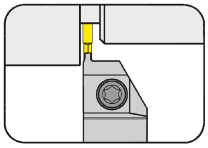
Страница/Page H65

Сменная пластина
Indexable inserts
259

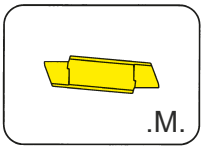

Страница/Page H66

H

Базовая державка
Basic toolholder

210
со сменной кассетой
with changeable cassette

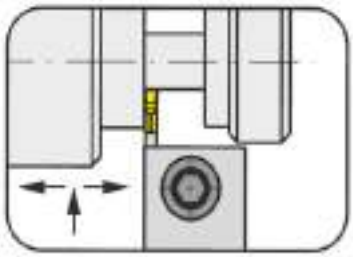

Глубина канавки до	Depth of groove up to	11-11 mm
Диапазон зажима	Clamping range	3-8 mm

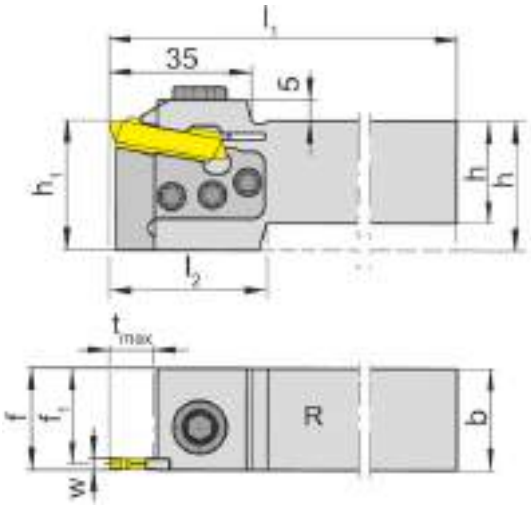

для сменной пластины
for Indexable insert

Тип	229
Type	S229
	N229

R = показано правое исполнение
R = right hand version shown

L = левое исполнение
L = left hand version

Обозначение Part number	h	b	l_1	l_2	h_1	f_1	f	t_{max}	Размер Size	Диапазон зажима Clamping range
R/L210.2525.K3	25	25	150	35	32	23,55	f_1+w/2	11	03	3,0-4,0
R/L210.3225.K3	32	25	170	-	32	23,55	f_1+w/2	11	03	3,0-4,0
R/L210.2525.K4	25	25	150	35	32	22,70	f_1+w/2	11	04	4,0-5,0
R/L210.3225.K4	32	25	150	-	32	22,70	f_1+w/2	11	04	4,0-5,0
R/L210.2525.K5	25	25	150	35	32	22,20	f_1+w/2	11	05	5,1-6,0
R/L210.3225.K5	32	25	170	-	32	22,20	f_1+w/2	11	05	5,1-6,0
R/L210.2525.K7	25	25	150	35	32	21,20	f_1+w/2	11	07	6,1-8,0
R/L210.3225.K7	32	25	170	-	32	21,20	f_1+w/2	11	07	6,1-8,0

Выберите R или L исполнение.
State R or L version

Размер w - смотрите сменные пластины
w see indexable inserts

Размеры указаны в мм.
Dimensions in mm

Другие размеры - по запросу.
Further sizes upon request

Момент затяжки винтов см. Технические рекомендации.
For torque specification of the screw, please see Technical Instructions.

H

Запасные части
Spare Parts

Базовая державка Basic toolholder	**Винт** Screw	**Зажимной винт** Clamping Screw	**Шестигранный ключ** Allen Wrench	**Кассета** Cassette	**Ключ Тип TORX PLUS®** TORX PLUS® Wrench
R/L210...K3	**218.3**	**030.0518T20P**	**SW6,0 DIN911**	**NK210.32.03**	**T20PQ**
R/L210...K4	**218.3**	**030.0518T20P**	**SW6,0 DIN911**	**NK210.32.04**	**T20PQ**
R/L210...K5	**218.3**	**030.0518T20P**	**SW6,0 DIN911**	**NK210.32.05**	**T20PQ**
R/L210...K7	**218.3**	**030.0518T20P**	**SW6,0 DIN911**	**NK210.32.07**	**T20PQ**

Базовая державка
Basic toolholder

210
со сменной кассетой
with changeable cassette

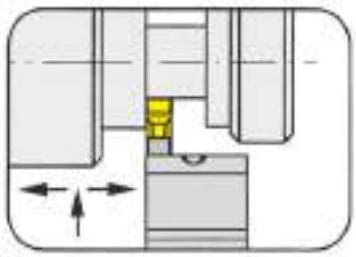

Глубина канавки до	Depth of groove up to	11 mm
Диапазон зажима	Clamping range	8,1-10,4 mm

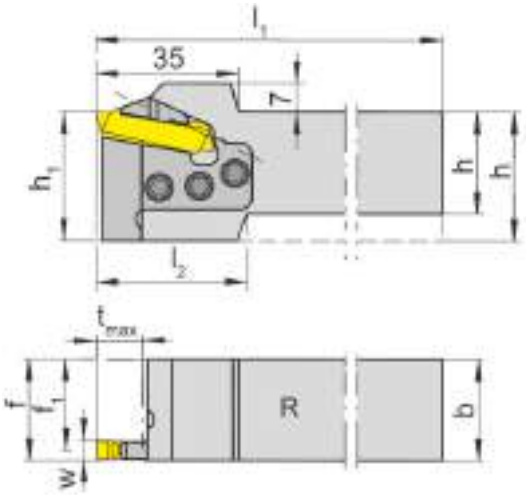

для сменной пластины
for Indexable insert

Тип 229
Type S229
N229

R = показано правое исполнение
R = right hand version shown

L = левое исполнение
L = left hand version

Обозначение Part number	h	b	l_1	l_2	h_1	f_1	f	t_{max}	Размер Size	Диапазон зажима Clamping range
R/L210.2525.K9	25	25	150	35	32	20,2	f_1+w/2	11	09	8,1-10,4
R/L210.3225.K9	32	25	170	-	32	20,2	f_1+w/2	11	09	8,1-10,4

Выберите R или L исполнение.
State R or L version

Размер w - смотрите сменные пластины
w see indexable inserts

Размеры указаны в мм.
Dimensions in mm

Другие размеры - по запросу.
Further sizes upon request

Примечание:
Обратите внимание на тип зажима
Note:
Please note type of clamp.
Момент затяжки винтов см. Технические рекомендации.
For torque specification of the screw, please see Technical Instructions.

H

Запасные части
Spare Parts

Базовая державка Basic toolholder	**Зажимной винт** Clamping Screw	**Кассета** Cassette	**Зажим** Clamping element	**Ключ Тип TORX PLUS®** TORX PLUS® Wrench
L210...	**030.0518T20P**	**NK210.32.09**	**L218.9**	**T20PQ**
R210...	**030.0518T20P**	**NK210.32.09**	**R218.9**	**T20PQ**

Державка
Toolholder

210

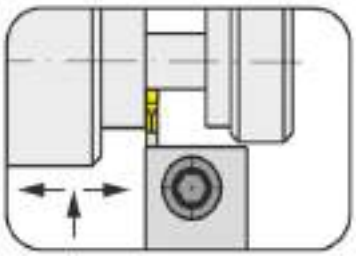

Глубина канавки до	Depth of groove up to	11 mm
Диапазон зажима	Clamping range	2,5-6 mm

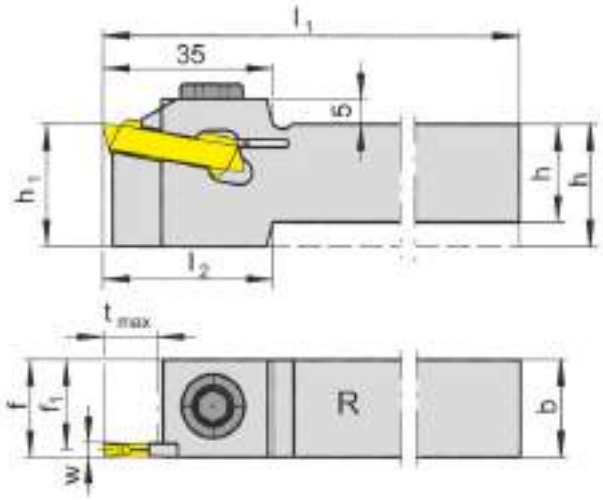

для сменной пластины
for Indexable insert

Тип 229
Type S229
N229

R = показано правое исполнение
R = right hand version shown

L = левое исполнение
L = left hand version

Обозначение Part number	h	b	l_1	l_2	h_1	f_1	f	t_{max}	Размер Size	Диапазон зажима Clamping range
R/L210.2020.02	20	20	150	35	25	18,55	f_1+w/2	11	02	2,5-3,0
R/L210.2525.02	25	25	150	-	25	23,55	f_1+w/2	11	02	2,5-3,0
R/L210.1616.03	16	16	150	45	25	14,55	f_1+w/2	11	03	3,0-4,0
R/L210.2020.03	20	20	150	35	25	18,55	f_1+w/2	11	03	3,0-4,0
R/L210.2525.03	25	25	150	-	25	23,55	f_1+w/2	11	03	3,0-4,0
R/L210.3225.03	32	25	170	-	32	23,55	f_1+w/2	11	03	3,0-4,0
R/L210.2020.04	20	20	150	35	25	17,70	f_1+w/2	11	04	4,0-5,0
R/L210.2525.04	25	25	150	-	25	22,70	f_1+w/2	11	04	4,0-5,0
R/L210.3225.04	32	25	170	-	32	22,70	f_1+w/2	11	04	4,0-5,0
R/L210.2020.05	20	20	150	35	25	17,20	f_1+w/2	11	05	5,1-6,0
R/L210.2525.05	25	25	150	-	25	22,20	f_1+w/2	11	05	5,1-6,0
R/L210.3225.05	32	25	170	-	32	22,20	f_1+w/2	11	05	5,1-6,0

Выберите R или L исполнение.
State R or L version

Размер w - смотрите сменные пластины
w see indexable inserts

Размеры указаны в мм.
Dimensions in mm

R/L 210...02 макс. глубина канавки до Ø 150 мм
R/L 210...02 max. depth of groove up to Ø 150 mm

Другие размеры - по запросу.
Further sizes upon request

Момент затяжки винтов см. Технические рекомендации.
For torque specification of the screw, please see Technical Instructions.

Запасные части
Spare Parts

Державка Toolholder	**Зажимной винт** Clamping Screw	**Шестигранный ключ** Allen Wrench
R/L210...	**218.3**	**SW6,0 DIN911**

Державка
Toolholder

210

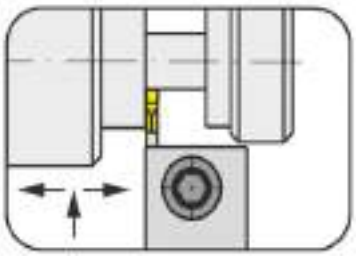

Глубина канавки до	Depth of groove up to	11 mm
Диапазон зажима	Clamping range	6,1-8 mm

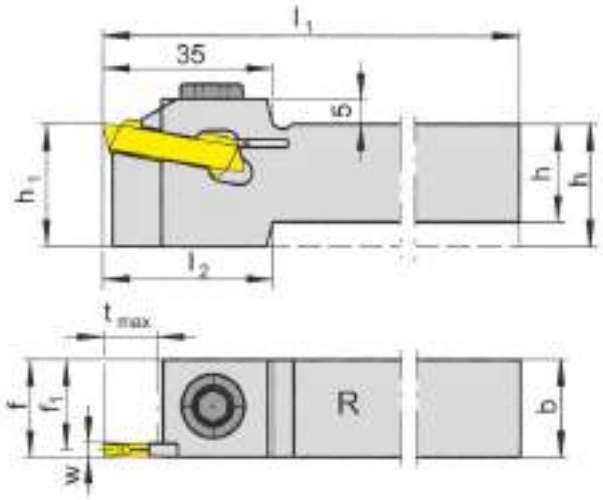

для сменной пластины
for Indexable insert

Тип 229
Type S229
N229

R = показано правое исполнение
R = right hand version shown

L = левое исполнение
L = left hand version

Обозначение Part number	h	b	l_1	l_2	h_1	f_1	f	t_{max}	Размер Size	Диапазон зажима Clamping range
R/L210.2020.07	20	20	150	35	25	16,2	f_1+w/2	11	07	6,1-8,0
R/L210.2525.07	25	25	150	-	25	21,2	f_1+w/2	11	07	6,1-8,0
R/L210.3225.07	32	25	170	-	32	21,2	f_1+w/2	11	07	6,1-8,0
R/L210.2020.08	20	20	150	35	25	16,2	f_1+w/2	11	08	7,6-8,0
R/L210.2525.08	25	25	150	-	25	21,2	f_1+w/2	11	08	7,6-8,0

Выберите R или L исполнение.
State R or L version

Размер w - смотрите сменные пластины
w see indexable inserts

Размеры указаны в мм.
Dimensions in mm

Другие размеры - по запросу.
Further sizes upon request

Момент затяжки винтов см. Технические рекомендации.
For torque specification of the screw, please see Technical Instructions.

H

Запасные части
Spare Parts

Державка Toolholder	Зажимной винт Clamping Screw	Шестигранный ключ Allen Wrench
R/L210...	**218.3**	**SW6,0 DIN911**

Державка
Toolholder

210

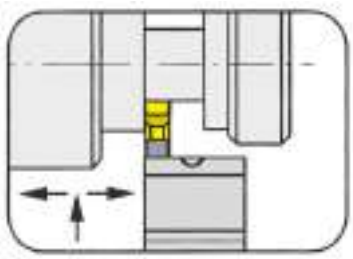

Глубина канавки до Диапазон зажима	Depth of groove up to Clamping range	11 mm 8,1-10,4 mm

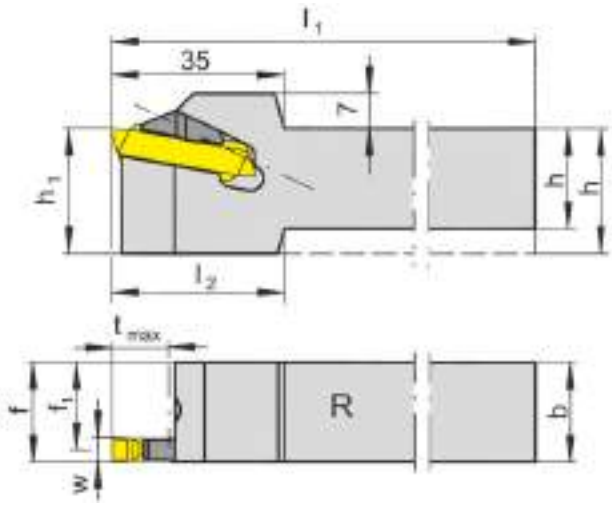

для сменной пластины
for Indexable insert

Тип 229
Type S229
N229

R = показано правое исполнение
R = right hand version shown

L = левое исполнение
L = left hand version

Обозначение Part number	h	b	l_1	l_2	h_1	f_1	f	t_{max}	Размер Size	Диапазон зажима Clamping range
R/L210.2020.09	20	20	150	35	25	15,2	f_1+w/2	11	09	8,1-10,4
R/L210.2525.09	25	25	150	-	25	20,2	f_1+w/2	11	09	8,1-10,4
R/L210.3225.09	32	25	170	-	32	20,2	f_1+w/2	11	09	8,1-10,4

Выберите R или L исполнение.
State R or L version

Размер w - смотрите сменные пластины
w see indexable inserts

Размеры указаны в мм.
Dimensions in mm

Другие размеры - по запросу.
Further sizes upon request

Примечание:
Обратите внимание на тип зажима.
Note:
Please note type of clamp.

Момент затяжки винтов см. Технические рекомендации.
For torque specification of the screw, please see Technical Instructions.

H

Запасные части
Spare Parts

Державка Toolholder	**Зажим** Clamping element	**Ключ Тип TORX PLUS®** TORX PLUS® Wrench
L210...	**L218.9**	**T15PQ**
R210...	**R218.9**	**T15PQ**

Базовая державка
Basic toolholder

218
со сменной кассетой
with changeable cassette

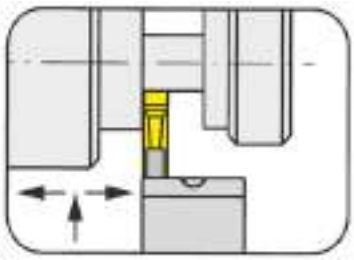

Глубина канавки до	Depth of groove up to	18 mm
Диапазон зажима	Clamping range	8,1-10,4 mm

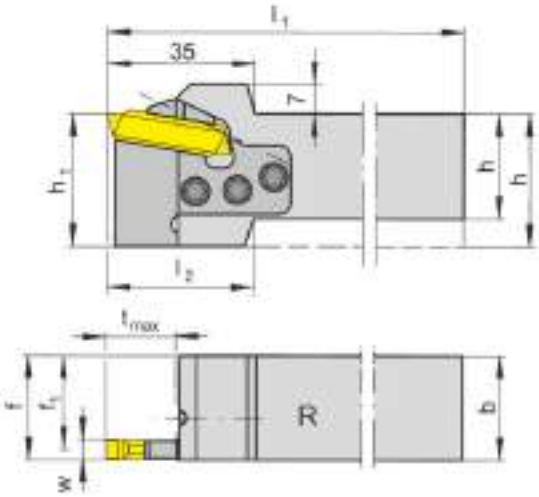

для сменной пластины
for Indexable insert

Тип	229
Type	S229
	N229

R = показано правое исполнение
R = right hand version shown

L = левое исполнение
L = left hand version

Обозначение Part number	h	b	l_1	l_2	h_1	f_1	f	t_{max}	Размер Size	Диапазон зажима Clamping range
R/L218.2525.K9	25	25	150	48	32	20,2	f_1+w/2	18	09	8,1-10,4
R/L218.3225.K9	32	25	170	-	32	20,2	f_1+w/2	18	09	8,1-10,4

Выберите R или L исполнение.
State R or L version

Размер w - смотрите сменные пластины
w see indexable inserts

Размеры указаны в мм.
Dimensions in mm

Другие размеры - по запросу.
Further sizes upon request

Примечание:
Обратите внимание на тип зажима
Note:
Please note type of clamp.
Момент затяжки винтов см. Технические рекомендации.
For torque specification of the screw, please see Technical Instructions.

H

Запасные части
Spare Parts

Базовая державка Basic toolholder	Зажимной винт Clamping Screw	Кассета Cassette	Зажим Clamping element	Ключ Тип TORX PLUS® TORX PLUS® Wrench
L218...	**030.0518T20P**	**NK218.32.09**	**L218.9**	**T20PQ**
R218...	**030.0518T20P**	**NK218.32.09**	**R218.9**	**T20PQ**

Базовая державка
Basic toolholder

218
со сменной кассетой
with changeable cassette

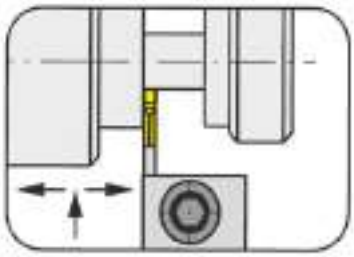

Глубина канавки до	Depth of groove up to	18 mm
Диапазон зажима	Clamping range	3-8 mm

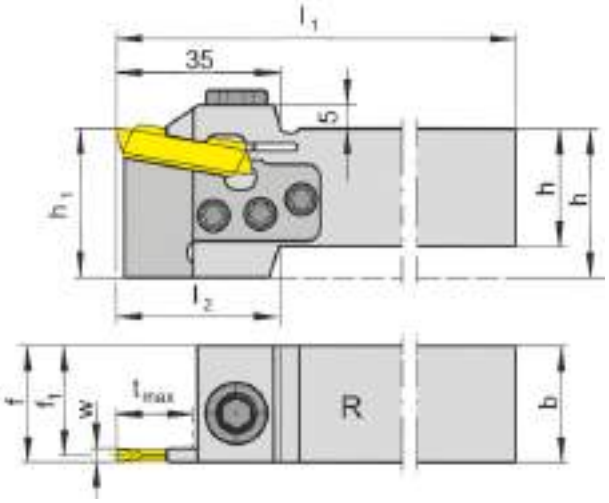

для сменной пластины
for Indexable insert

Тип	229
Type	S229
	N229

R = показано правое исполнение
R = right hand version shown

L = левое исполнение
L = left hand version

Обозначение Part number	h	b	l_1	l_2	h_1	f_1	f	t_{max}	Размер Size	Диапазон зажима Clamping range
R/L218.2525.K3	25	25	150	35	32	23,55	f_1+w/2	18	03	3,0-4,0
R/L218.3225.K3	32	25	170	-	32	23,55	f_1+w/2	18	03	3,0-4,0
R/L218.2525.K4	25	25	150	35	32	22,70	f_1+w/2	18	04	4,0-5,0
R/L218.3225.K4	32	25	170	-	32	22,70	f_1+w/2	18	04	4,0-5,0
R/L218.2525.K5	25	25	150	35	32	22,20	f_1+w/2	18	05	5,1-6,0
R/L218.3225.K5	32	25	170	-	32	22,20	f_1+w/2	18	05	5,1-6,0
R/L218.2525.K7	25	25	150	35	32	21,20	f_1+w/2	18	07	6,1-8,0
R/L218.3225.K7	32	25	170	-	32	21,20	f_1+w/2	18	07	6,1-8,0

Выберите R или L исполнение.
State R or L version

Размер w - смотрите сменные пластины
w see indexable inserts

Размеры указаны в мм.
Dimensions in mm

Другие размеры - по запросу.
Further sizes upon request

Момент затяжки винтов см. Технические рекомендации.
For torque specification of the screw, please see Technical Instructions.

H

Запасные части
Spare Parts

Базовая державка Basic toolholder	**Винт** Screw	**Зажимной винт** Clamping Screw	**Шестигранный ключ** Allen Wrench	**Кассета** Cassette	**Ключ Тип TORX PLUS®** TORX PLUS® Wrench
R/L218...K3	**218.3**	**030.0518T20P**	**SW6,0 DIN911**	**NK218.32.03**	**T20PQ**
R/L218...K4	**218.3**	**030.0518T20P**	**SW6,0 DIN911**	**NK218.32.04**	**T20PQ**
R/L218...K5	**218.3**	**030.0518T20P**	**SW6,0 DIN911**	**NK218.32.05**	**T20PQ**
R/L218...K7	**218.3**	**030.0518T20P**	**SW6,0 DIN911**	**NK218.32.07**	**T20PQ**

Державка
Toolholder

218

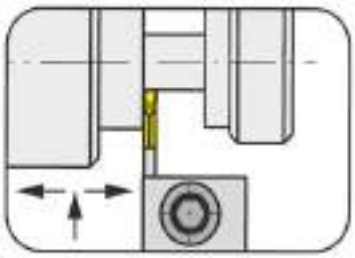

Глубина канавки до Диапазон зажима	Depth of groove up to Clamping range	18 mm 2,5-6 mm

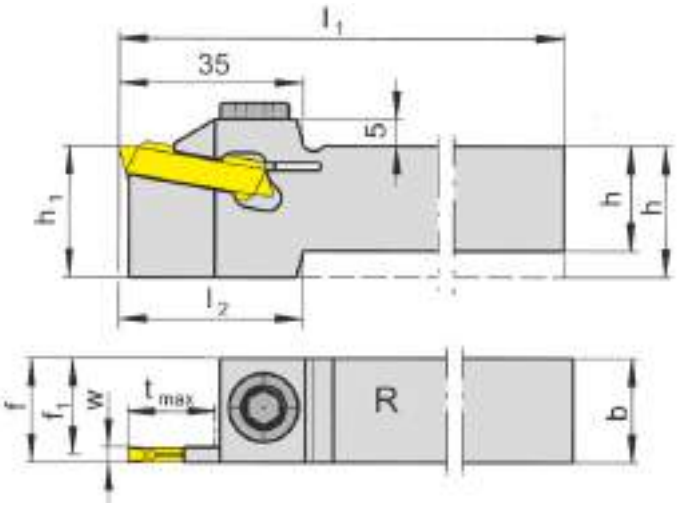

для сменной пластины
for Indexable insert

Тип 229
Type S229
N229

R = показано правое исполнение
R = right hand version shown

L = левое исполнение
L = left hand version

Обозначение Part number	h	b	l_1	l_2	h_1	f_1	f	t_{max}	Размер Size	Диапазон зажима Clamping range
R/L218.2020.02	20	20	150	35	25	18,55	f_1+w/2	18	02	2,5-3,0
R/L218.2525.02	25	25	150	-	25	23,55	f_1+w/2	18	02	2,5-3,0
R/L218.1616.03	16	16	150	45	25	14,55	f_1+w/2	18	03	3,0-4,0
R/L218.2020.03	20	20	150	35	25	18,55	f_1+w/2	18	03	3,0-4,0
R/L218.2525.03	25	25	150	-	25	23,55	f_1+w/2	18	03	3,0-4,0
R/L218.3225.03	32	25	170	-	32	23,55	f_1+w/2	18	03	3,0-4,0
R/L218.2020.04	20	20	150	35	25	17,70	f_1+w/2	18	04	4,0-5,0
R/L218.2525.04	25	25	150	-	25	22,70	f_1+w/2	18	04	4,0-5,0
R/L218.3225.04	32	25	170	-	32	22,70	f_1+w/2	18	04	4,0-5,0
R/L218.2020.05	20	20	150	35	25	17,20	f_1+w/2	18	05	5,1-6,0
R/L218.2525.05	25	25	150	-	25	22,20	f_1+w/2	18	05	5,1-6,0
R/L218.3225.05	32	25	170	-	32	22,20	f_1+w/2	18	05	5,1-6,0

Выберите R или L исполнение.
State R or L version

Размер w - смотрите сменные пластины
w see indexable inserts

Размеры указаны в мм.
Dimensions in mm

R/L 218...02 макс. глубина канавки до Ø 60 мм
R/L 218...02 max. depth of groove up to Ø 80 mm

Другие размеры - по запросу.
Further sizes upon request

Момент затяжки винтов см. Технические рекомендации.
For torque specification of the screw, please see Technical Instructions.

Запасные части
Spare Parts

Державка Toolholder	Зажимной винт Clamping Screw	Шестигранный ключ Allen Wrench
R/L218...	**218.3**	**SW6,0 DIN911**

Державка
Toolholder

218

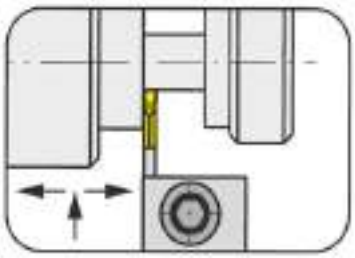

Глубина канавки до Диапазон зажима	Depth of groove up to Clamping range	18 mm 2,5-4 mm

для сменной пластины
for Indexable insert

Тип 229
Type S229
N229

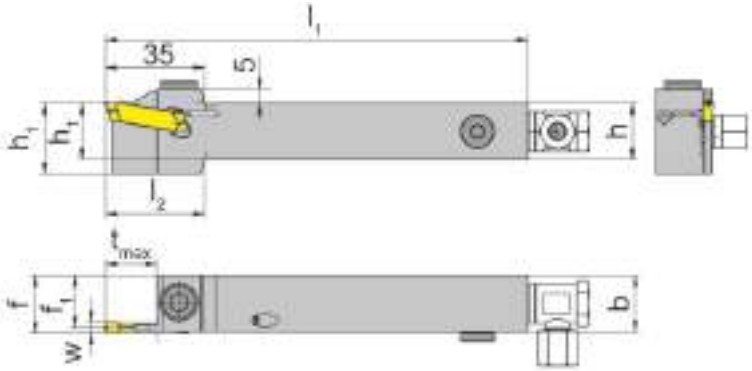

с внутренним подводом СОЖ
with through coolant supply

R = показано правое исполнение
R = right hand version shown

L = левое исполнение
L = left hand version

Обозначение Part number	h	b	l_1	l_2	h_1	f_1	f	t_{max}	Размер Size	Диапазон зажима Clamping range
R/L218.2020.02.IK	20	20	150	35	25	18,55	f_1+w/2	18	02	2,5-3,0
R/L218.2525.02.IK	25	25	150	-	25	23,55	f_1+w/2	18	02	2,5-3,0
R/L218.1616.03.IK	16	16	150	45	25	14,55	f_1+w/2	18	03	3,0-4,0
R/L218.2020.03.IK	20	20	150	35	25	18,55	f_1+w/2	18	03	3,0-4,0
R/L218.2525.03.IK	25	25	150	-	25	23,55	f_1+w/2	18	03	3,0-4,0
R/L218.3225.03.IK	32	25	170	-	32	23,55	f_1+w/2	18	03	3,0-4,0

Выберите R или L исполнение.
State R or L version

Размер w - смотрите сменные пластины
w see indexable inserts

Размеры указаны в мм.
Dimensions in mm

R/L 218...02 макс. глубина канавки до Ø 60 мм
R/L 218...02 max. depth of groove up to Ø 80 mm

Другие размеры - по запросу.
Further sizes upon request

Момент затяжки винтов см. Технические рекомендации.
For torque specification of the screw, please see Technical Instructions.

H

Запасные части
Spare Parts

Державка Toolholder	Зажимной винт Clamping Screw	Уплотнительная заглушка Sealing plug	Шестигранный ключ Allen Wrench	Адаптер для СОЖ Coolant supply
R/L218...	**218.3**	**004.00.26**	**SW6,0 DIN911**	**SBD 6 LR - G1/8“**

Державка
Toolholder

218
крепление винтом
with screwed clamping

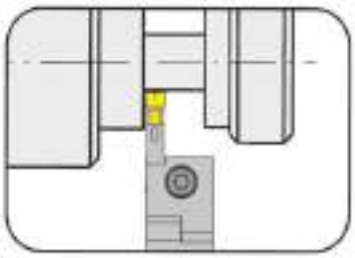

Глубина канавки до Ширина канавки	Depth of groove up to Width of groove	18 mm 3-6 mm

для сменной пластины
for Indexable insert

Тип / Type: S229, 229, N229

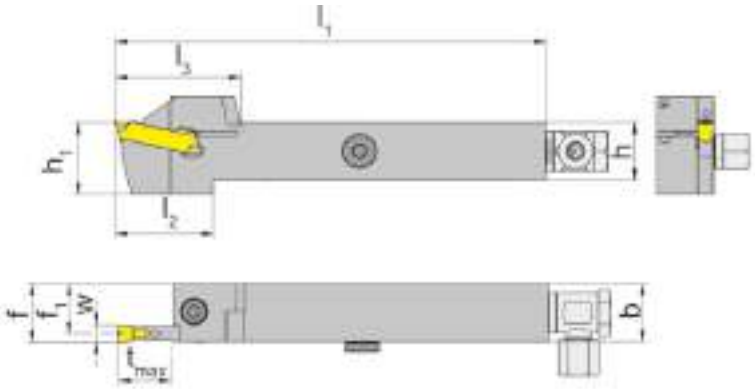

R = показано правое исполнение
R = right hand version shown

L = левое исполнение
L = left hand version

с внутренним подводом СОЖ
with through coolant supply

Обозначение Part number	h	b	l_1	l_2	l_3	h_1	f_1	f	t_{max}	Размер Size
R/L218.1616.0.03.IK	16	16	150	37	43,5	25	14,55	f_1+w/2	18	03
R/L218.2020.0.03.IK	20	20	150	34	43,5	25	18,55	f_1+w/2	18	03
R/L218.2525.0.03.IK	25	25	150	32	43,5	32	23,55	f_1+w/2	18	03
R/L218.2020.0.04.IK	20	20	150	34	43,5	25	17,70	f_1+w/2	18	04
R/L218.2020.0.05.IK	20	20	150	34	43,5	25	17,20	f_1+w/2	18	05
R/L218.2525.0.04.IK	25	25	150	32	43,5	32	22,70	f_1+w/2	18	04
R/L218.2525.0.05.IK	25	25	150	32	43,5	32	22,20	f_1+w/2	18	05

Выберите R или L исполнение.
State R or L version

Размер w - смотрите сменные пластины
w see indexable inserts

Размеры указаны в мм.
Dimensions in mm

Другие размеры - по запросу.
Further sizes upon request

Момент затяжки винтов см. Технические рекомендации.
For torque specification of the screw, please see Technical Instructions.

H

Запасные части
Spare Parts

Державка Toolholder	Уплотнительная заглушка Sealing plug	Адаптер для СОЖ Coolant supply	Зажимной винт Clamping Screw	Ключ Тип TORX PLUS® TORX PLUS® Wrench
R/L218...	**004.00.26**	**SBD 6 LR - G1/8“**	**6.23T25P**	**T25PQ**

Державка
Toolholder

218

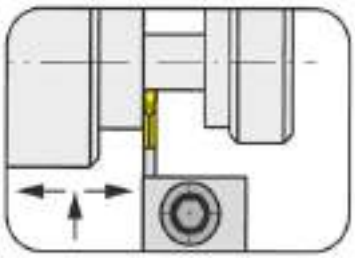

Глубина канавки до Диапазон зажима	Depth of groove up to Clamping range	18 mm 6,1-8 mm

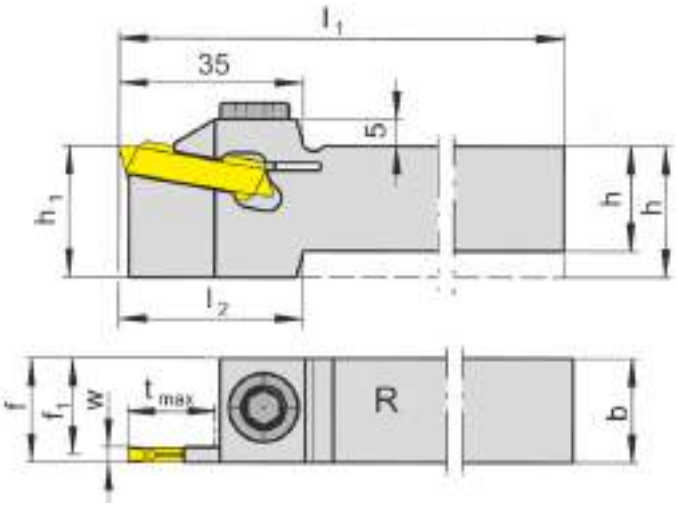

для сменной пластины
for Indexable insert

Тип 229
Type S229
N229

R = показано правое исполнение
R = right hand version shown

L = левое исполнение
L = left hand version

Обозначение Part number	h	b	l_1	l_2	h_1	f_1	f	t_{max}	Размер Size	Диапазон зажима Clamping range
R/L218.2020.07	20	20	150	35	25	16,2	f_1+w/2	18	07	6,1-8,0
R/L218.2525.07	25	25	150	-	25	21,2	f_1+w/2	18	07	6,1-8,0
R/L218.3225.07	32	25	170	-	32	21,2	f_1+w/2	18	07	6,1-8,0
R/L218.2525.08	25	25	150	-	25	21,2	f_1+w/2	18	08	7,6-8,0

Выберите R или L исполнение.
State R or L version

Размер w - смотрите сменные пластины
w see indexable inserts

Размеры указаны в мм.
Dimensions in mm

Другие размеры - по запросу.
Further sizes upon request

Момент затяжки винтов см. Технические рекомендации.
For torque specification of the screw, please see Technical Instructions.

H

Запасные части
Spare Parts

Державка Toolholder	Зажимной винт Clamping Screw	Шестигранный ключ Allen Wrench
R/L218...	**218.3**	**SW6,0 DIN911**

Державка
Toolholder

218

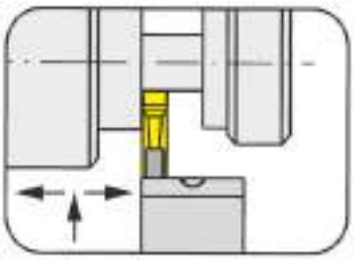

Глубина канавки до	Depth of groove up to	18 mm
Диапазон зажима	Clamping range	8,1-10,4 mm

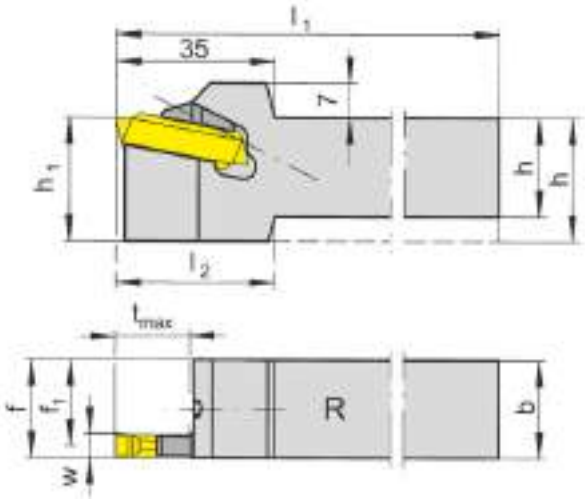

для сменной пластины
for Indexable insert

Тип / Type: S229, 229, N229

R = показано правое исполнение
R = right hand version shown

L = левое исполнение
L = left hand version

Обозначение Part number	h	b	l_1	l_2	h_1	f_1	f	t_{max}	Размер Size	Диапазон зажима Clamping range
R/L218.2020.09	20	20	150	35	25	15,2	f_1+w/2	18	09	8,1-10,4
R/L218.2525.09	25	25	150	-	25	20,2	f_1+w/2	18	09	8,1-10,4
R/L218.3225.09	32	25	170	-	32	20,2	f_1+w/2	18	09	8,1-10,4

Выберите R или L исполнение.
State R or L version

Размер w - смотрите сменные пластины
w see indexable inserts

Размеры указаны в мм.
Dimensions in mm

Другие размеры - по запросу.
Further sizes upon request

Примечание:
Обратите внимание на тип зажима.
Note:
Please note type of clamp.

Момент затяжки винтов см. Технические рекомендации.
For torque specification of the screw, please see Technical Instructions.

H

Запасные части
Spare Parts

Державка Toolholder	Зажим Clamping element	Ключ Тип TORX PLUS® TORX PLUS® Wrench
L218...	**L218.9**	**T15PQ**
R218...	**R218.9**	**T15PQ**

Обработка канавок (наружная)
Grooving (external)

Державка
Toolholder

226

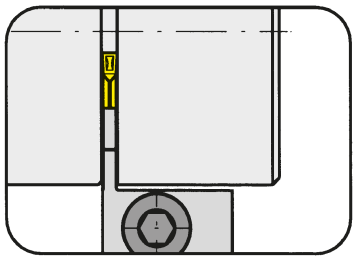

Глубина канавки до Диапазон зажима	Depth of groove up to Clamping range	25 mm 3-6 mm

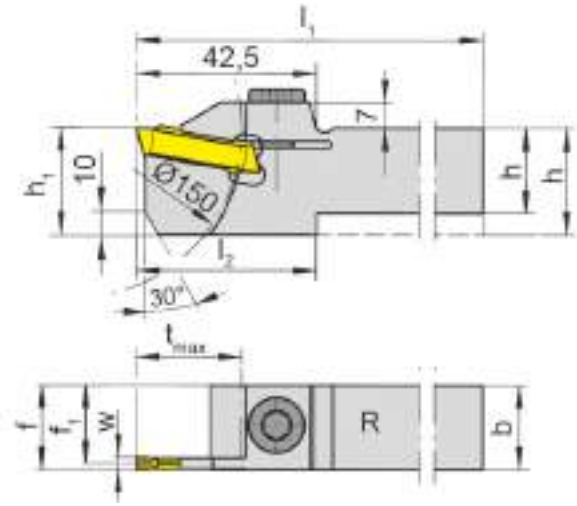

для сменной пластины
for Indexable insert

Тип Type	229 S229 N229

R = показано правое исполнение
R = right hand version shown

L = левое исполнение
L = left hand version

Обозначение Part number	h	b	l_1	l_2	h_1	f_1	f	t_{max}	Размер Size	Диапазон зажима Clamping range
R/L226.1616.03	16	16	150	52,5	32	18,55	f_1+w/2	25	03	3,0-4,0
R/L226.2020.03	20	20	150	42,5	32	18,55	f_1+w/2	25	03	3,0-4,0
R/L226.2525.03	25	25	150	-	32	23,55	f_1+w/2	25	03	3,0-4,0
R/L226.3225.03	32	25	170	-	32	23,55	f_1+w/2	25	03	3,0-4,0
R/L226.1616.04	16	16	150	52,5	32	13,70	f_1+w/2	25	04	4,0-5,0
R/L226.2020.04	20	20	150	42,5	32	17,70	f_1+w/2	25	04	4,0-5,0
R/L226.2525.04	25	25	150	-	32	22,70	f_1+w/2	25	04	4,0-5,0
R/L226.3225.04	32	25	170	-	32	22,70	f_1+w/2	25	04	4,0-5,0
R/L226.2020.05	20	20	150	42,5	32	17,20	f_1+w/2	25	05	5,1-6,0
R/L226.2525.05	25	25	150	42,5	32	22,20	f_1+w/2	25	05	5,1-6,0
R/L226.3225.05	32	25	170	-	32	22,20	f_1+w/2	25	05	5,1-6,0

Выберите R или L исполнение.
State R or L version

Размер w - смотрите сменные пластины
w see indexable inserts

Размеры указаны в мм.
Dimensions in mm

Другие размеры - по запросу.
Further sizes upon request

Момент затяжки винтов см. Технические рекомендации.
For torque specification of the screw, please see Technical Instructions.

H

Запасные части
Spare Parts

Державка Toolholder	Зажимной винт Clamping Screw	Шестигранный ключ Allen Wrench
R/L226...	**218.3**	**SW6,0 DIN911**

Державка
Toolholder

226
крепление винтом
with screwed clamping

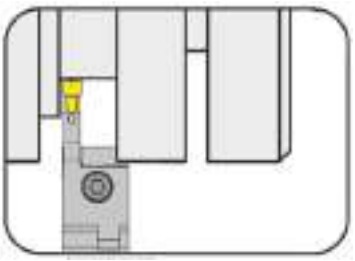

Глубина канавки до	Depth of groove up to	25 mm
Ширина канавки	Width of groove	3-5 mm

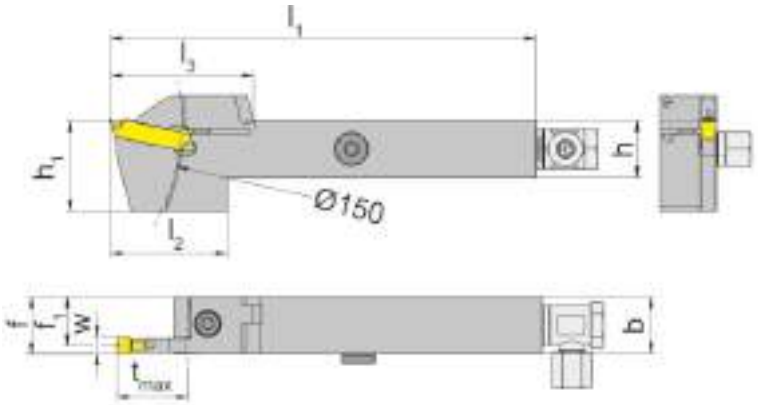

для сменной пластины
for Indexable insert

Тип / Type: S229, 229, N229

с внутренним подводом СОЖ
with through coolant supply

R = показано правое исполнение
R = right hand version shown

L = левое исполнение
L = left hand version

Обозначение Part number	h	b	l_1	l_2	l_3	h_1	f_1	f	t_{max}	Размер Size
R/L226.2020.0.03.IK	20	20	150	41	50,5	32	18,55	f_1+w/2	25	03
R/L226.2525.0.03.IK	25	25	150	39	50,5	32	23,55	f_1+w/2	25	03
R/L226.2020.0.04.IK	20	20	150	41	50,5	32	17,70	f_1+w/2	25	04
R/L226.2525.0.04.IK	25	25	150	39	50,5	32	22,70	f_1+w/2	25	04
R/L226.2020.0.05.IK	20	20	150	41	50,5	32	17,20	f_1+w/2	25	05
R/L226.2525.0.05.IK	25	25	150	39	50,5	32	22,20	f_1+w/2	25	05

Выберите R или L исполнение.
State R or L version

Размер w - смотрите сменные пластины
w see indexable inserts

Размеры указаны в мм.
Dimensions in mm

Другие размеры - по запросу.
Further sizes upon request

Момент затяжки винтов см. Технические рекомендации.
For torque specification of the screw, please see Technical Instructions.

H

Запасные части
Spare Parts

Державка Toolholder	Уплотнительная заглушка Sealing plug	Адаптер для СОЖ Coolant supply	Зажимной винт Clamping Screw	Ключ Тип TORX PLUS® TORX PLUS® Wrench
R/L226...	**004.00.26**	**SBD 6 LR - G1/8“**	**6.23T25P**	**T25PQ**

Обработка канавок (наружная)
Grooving (external)

Державка
Toolholder

226

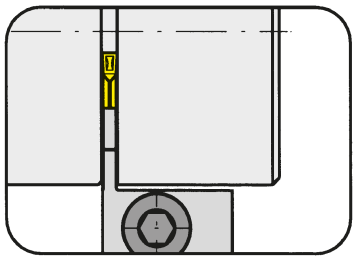

Глубина канавки до Диапазон зажима	Depth of groove up to Clamping range	25 mm 6,1-8 mm

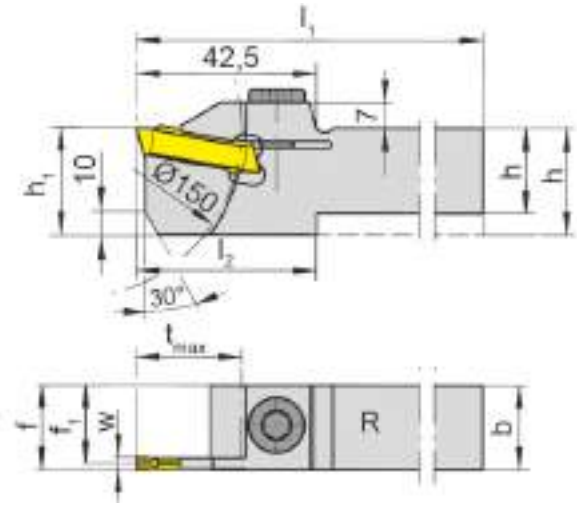

для сменной пластины
for Indexable insert

Тип Type	229 S229 N229

R = показано правое исполнение
R = right hand version shown

L = левое исполнение
L = left hand version

Обозначение Part number	h	b	l_1	l_2	h_1	f_1	f	t_{max}	Размер Size	Диапазон зажима Clamping range
R/L226.2525.07	25	25	150	42,5	32	21,2	f_1+w/2	25	07	6,1-8,0
R/L226.3225.07	32	25	170	-	32	21,2	f_1+w/2	25	07	6,1-8,0
R/L226.2525.08	25	25	150	42,5	32	20,2	f_1+w/2	25	08	7,6-8,0
R/L226.3225.08	32	25	170	-	32	21,2	f_1+w/2	25	08	7,6-8,0

Выберите R или L исполнение.
State R or L version

Размер w - смотрите сменные пластины
w see indexable inserts

Размеры указаны в мм.
Dimensions in mm

Другие размеры - по запросу.
Further sizes upon request

Момент затяжки винтов см. Технические рекомендации.
For torque specification of the screw, please see Technical Instructions.

H

Запасные части
Spare Parts

Державка Toolholder	**Зажимной винт** Clamping Screw	**Шестигранный ключ** Allen Wrench
R/L226...	**218.3**	**SW6,0 DIN911**

Державка
Toolholder

226

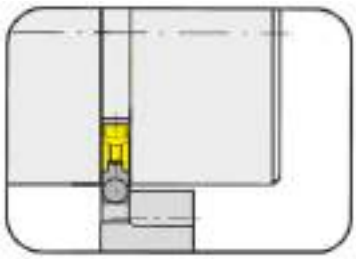

Глубина канавки до Диапазон зажима	Depth of groove up to Clamping range	25 mm 8,1-10,4 mm

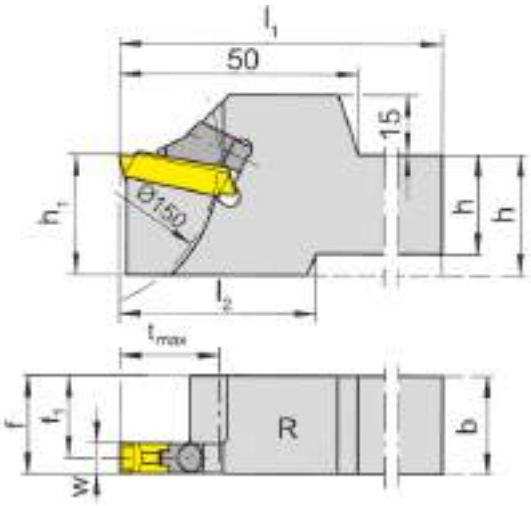

для сменной пластины
for Indexable insert

Тип / Type: S229, 229, N229

R = показано правое исполнение
R = right hand version shown

L = левое исполнение
L = left hand version

Обозначение Part number	h	b	l_1	l_2	h_1	f_1	f	t_{max}	Размер Size	Диапазон зажима Clamping range
R/L226.2525.09	25	25	150	42,5	32	20,2	f_1+w/2	25	09	8,1-10,4
R/L226.3225.09	32	25	170	-	32	20,2	f_1+w/2	25	09	8,1-10,4

Выберите R или L исполнение.
State R or L version

Размер w - смотрите сменные пластины
w see indexable inserts

Размеры указаны в мм.
Dimensions in mm

Другие размеры - по запросу.
Further sizes upon request

Момент затяжки винтов см. Технические рекомендации.
For torque specification of the screw, please see Technical Instructions.

H

Запасные части
Spare Parts

Державка Toolholder	**Зажим** Clamping element	**Ключ Тип TORX PLUS®** TORX PLUS® Wrench
R/L226...	**020.1008.0041**	**T15PQ**

Державка
Toolholder

219

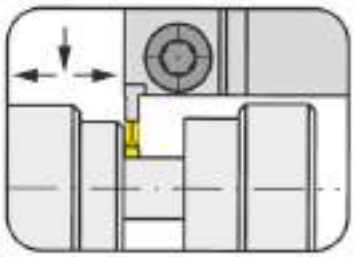

Глубина канавки до Диапазон зажима	Depth of groove up to Clamping range	15 mm 3-8 mm

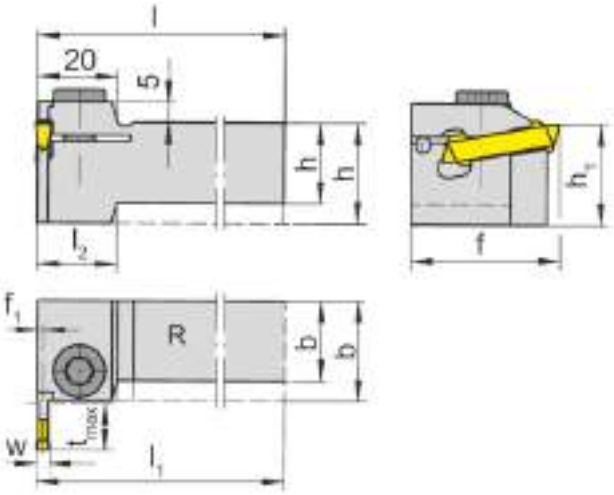

для сменной пластины
for Indexable insert

Тип / Type: S229, 229, N229

R = показано правое исполнение
R = right hand version shown

L = левое исполнение
L = left hand version

Обозначение Part number	h	b	l	l_1	l_2	h_1	f	f_1	t_{max}	Размер Size	Диапазон зажима Clamping range
R/L219.2020.03	20	20	150	$l-f_1+w/2$	20	25	37	1,45	11	03	3,0-4,0
R/L219.2525.03	25	25	150	$l-f_1+w/2$	-	25	37	1,45	11	03	3,0-4,0
R/L219.2020.04	20	20	150	$l-f_1+w/2$	20	25	37	2,30	11	04	4,0-5,0
R/L219.2525.04	25	25	150	$l-f_1+w/2$	-	25	37	2,30	11	04	4,0-5,0
R/L219.2020.05	20	20	150	$l-f_1+w/2$	23	25	45	2,80	15	05	5,1-6,0
R/L219.2525.05	25	25	150	$l-f_1+w/2$	-	25	45	2,80	15	05	5,1-6,0
R/L219.2020.07	20	20	150	$l-f_1+w/2$	23	25	45	3,80	15	07	6,1-8,0
R/L219.2525.07	25	25	150	$l-f_1+w/2$	-	25	45	3,80	15	07	6,1-8,0

Выберите R или L исполнение.
State R or L version

Размер w - смотрите сменные пластины
w see indexable inserts

Размеры указаны в мм.
Dimensions in mm

Другие размеры - по запросу.
Further sizes upon request

Момент затяжки винтов см. Технические рекомендации.
For torque specification of the screw, please see Technical Instructions.

H

Запасные части
Spare Parts

Державка Toolholder	**Зажимной винт** Clamping Screw	**Шестигранный ключ** Allen Wrench
R/L219...	**218.3**	**SW6,0 DIN911**

Державка
Toolholder

219

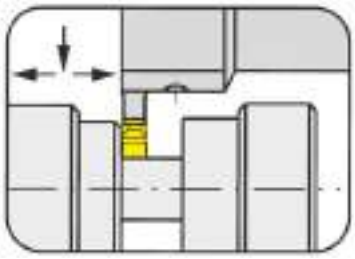

Глубина канавки до Ширина канавки	Depth of groove up to Width of groove	15 mm 8,1-10,4 mm

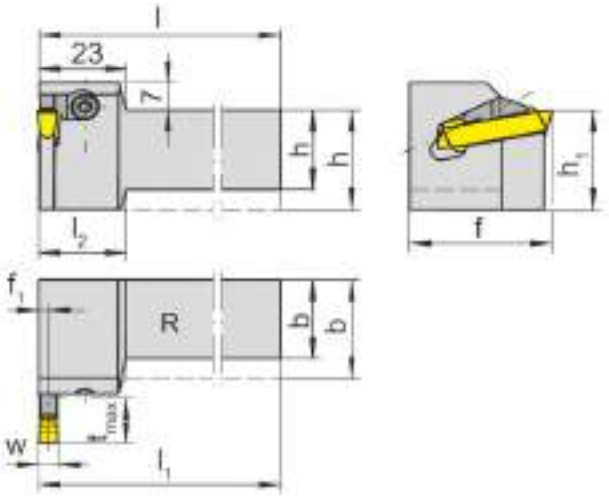

для сменной пластины
for Indexable insert

Тип / Type: S229, 229, N229

R = показано правое исполнение
R = right hand version shown

L = левое исполнение
L = left hand version

Обозначение Part number	h	b	l	l_1	l_2	h_1	f	f_1	t_{max}	Размер Size	Диапазон зажима Clamping range
R/L219.2020.09	20	20	150	$l-f_1+w/2$	23	25	45	4,8	15	09	8,1-10,4
R/L219.2525.09	25	25	150	$l-f_1+w/2$	-	25	45	4,8	15	09	8,1-10,4

Выберите R или L исполнение.
State R or L version

Размер w - смотрите сменные пластины
w see indexable inserts

Размеры указаны в мм.
Dimensions in mm

Другие размеры - по запросу.
Further sizes upon request

Примечание:
Обратите внимание на тип зажима
Note:
Please note type of clamp.
Момент затяжки винтов см. Технические рекомендации.
For torque specification of the screw, please see Technical Instructions.

H

Запасные части
Spare Parts

Державка Toolholder	Зажим Clamping element	Ключ Тип TORX PLUS® TORX PLUS® Wrench
L219....	**R218.9.32**	**T15PQ**
R219....	**L218.9.32**	**T15PQ**

Обработка угловых канавок (наружная)
Grooving Corner Reliefs (external)

Державка
Toolholder

225

Ширина канавки	Width of groove	3-6 mm

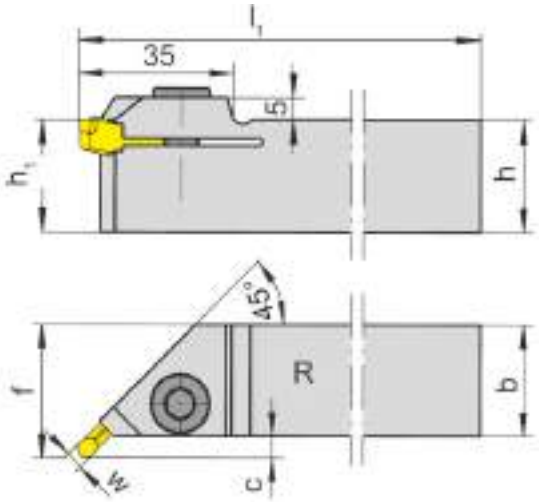

для сменной пластины
for Indexable insert

Тип / Type: S229, 229, N229

R = показано правое исполнение
R = right hand version shown

L = левое исполнение
L = left hand version

Обозначение Part number	h	b	l_1	h_1	f	C	D_{min}	Ширина канавки Width of groove
R/L225.2525.04	25	25	150	25	30,0	5,0	50	3,0-5,0
R/L225.2525.05	25	25	150	25	30,5	5,5	50	5,1-6,0

Выберите R или L исполнение.
State R or L version

Размер w - смотрите сменные пластины
w see indexable inserts

Размеры указаны в мм.
Dimensions in mm

Другие размеры - по запросу.
Further sizes upon request

Момент затяжки винтов см. Технические рекомендации.
For torque specification of the screw, please see Technical Instructions.

Погрешность размера в соотношении с радиусом пластины
Revision factor Δl_1, Δc and Δf in relation to radius r

r	Δl_1	Δc	Δf
2,5 - 3,0	0,000	0,000	0,000
2,0	-0,147	-0,147	-0,147
1,5	-0,293	-0,293	-0,293

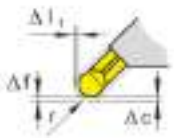

Запасные части
Spare Parts

Державка Toolholder	Зажимной винт Clamping Screw	Шестигранный ключ Allen Wrench
R/L225...	**218.3**	**SW6,0 DIN911**

H

Державка
Toolholder

213
Короткое исполнение
Short style

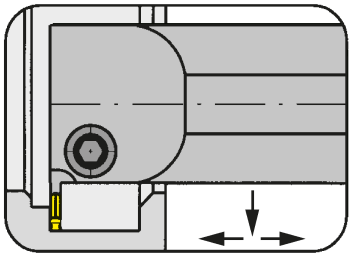

Ø отверстия от	Bore Ø from	46 mm
Глубина канавки до	Depth of groove up to	11,5 mm
Диапазон зажима	Clamping range	3-6 mm

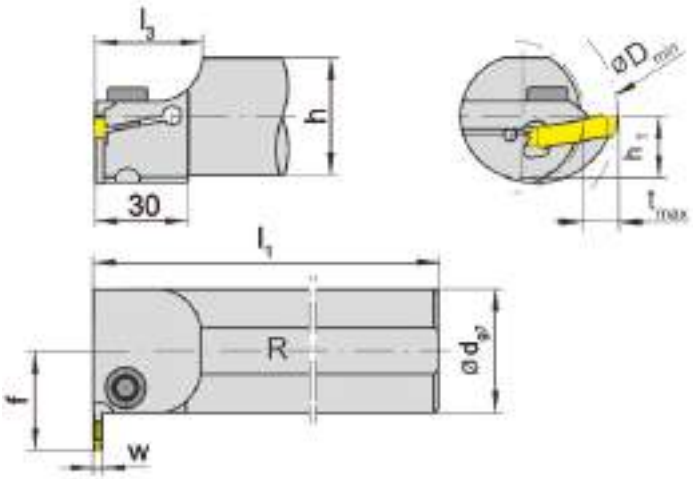

для сменной пластины
for Indexable insert

Тип S229
Type 229
N229

R = показано правое исполнение
R = right hand version shown

L = левое исполнение
L = left hand version

Обозначение Part number	d	l_1	l_3	h	h_1	f	t_{max}	D_{min}	Размер Size	Диапазон зажима Clamping range
R/L213.0032.0.03	32	150	35,0	30	15	28	11,5	46	03	3,0-4,0
R/L213.0040.0.03	40	180	39,4	38	19	32	11,5	54	03	3,0-4,0
R/L213.0032.0.04	32	150	35,0	30	15	28	11,5	46	04	4,0-5,0
R/L213.0040.0.04	40	180	39,4	38	19	32	11,5	54	04	4,0-5,0
R/L213.0032.0.05	32	150	35,0	30	15	28	11,5	46	05	5,1-6,0
R/L213.0040.0.05	40	180	39,4	38	19	32	11,5	54	05	5,1-6,0

Выберите R или L исполнение.
State R or L version

Размер w - смотрите сменные пластины
w see indexable inserts

Размеры указаны в мм.
Dimensions in mm

Другие размеры - по запросу.
Further sizes upon request

Момент затяжки винтов см. Технические рекомендации.
For torque specification of the screw, please see Technical Instructions.

H

Запасные части
Spare Parts

Державка Toolholder	**Зажимной винт** Clamping Screw	**Шестигранный ключ** Allen Wrench
R/L213...	**218.3**	**SW6,0 DIN911**

Обработка канавок и точение (внутреннее)
Grooving and Side Turning (internal)

Державка
Toolholder

213
Короткое исполнение
Short style

Ø отверстия от	Bore Ø from	38 mm
Глубина канавки до	Depth of groove up to	15 mm
Диапазон зажима	Clamping range	3-8 mm

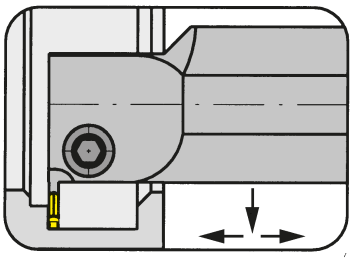

для сменной пластины
for Indexable insert

Тип	S229
Type	229
	N229

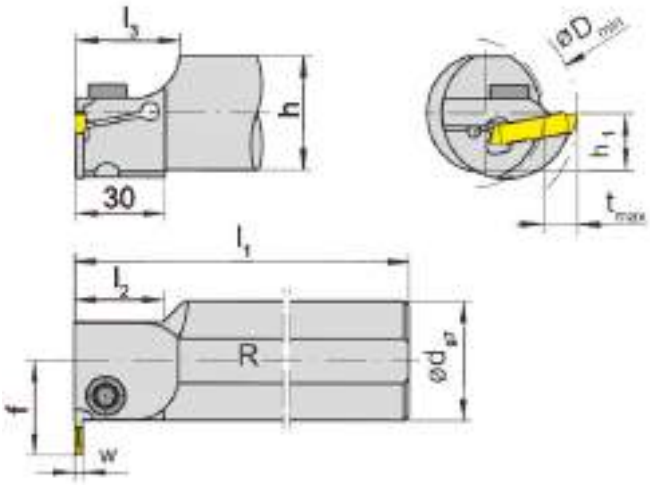

R = показано правое исполнение
R = right hand version shown

L = левое исполнение
L = left hand version

Обозначение Part number	d	l_1	l_2	l_3	h	h_1	f	t_{max}	D_{min}	Размер Size	Диапазон зажима Clamping range
R/L213.0025.03	25	150	-	31,8	23	11,5	24,5	7,5	38	03	3,0-4,0
R/L213.0032.03	32	150	30	35,0	30	15,0	28,0	7,5	38	03	3,0-4,0
R/L213.0040.03	40	180	30	37,4	38	19,0	32,0	11,5	50	03	3,0-4,0
R/L213.0050.03	50	200	30	39,1	47	23,5	40,5	15,0	60	03	3,0-4,0
R/L213.0025.04	25	150	-	31,8	23	11,5	24,5	7,5	38	04	4,0-5,0
R/L213.0032.04	32	150	30	35,0	30	15,0	28,0	7,5	38	04	4,0-5,0
R/L213.0040.04	40	180	30	37,4	38	19,0	32,0	11,5	50	04	4,0-5,0
R/L213.0050.04	50	200	30	39,1	47	23,5	40,5	15,0	60	04	4,0-5,0
R/L213.0032.05	32	150	-	35,0	30	15,0	28,0	11,5	46	05	5,1-6,0
R/L213.0040.05	40	180	30	35,0	38	19,0	32,0	11,5	50	05	5,1-6,0
R/L213.0050.05	50	200	30	40,0	47	23,5	40,5	15,0	60	05	5,1-6,0
R/L213.0040.07	40	180	30	35,0	38	19,0	32,0	11,5	50	07	6,1-8,0
R/L213.0050.07	50	200	30	40,0	47	23,5	40,5	15,0	60	07	6,1-8,0

Выберите R или L исполнение.
State R or L version

Размер w - смотрите сменные пластины
w see indexable inserts

Размеры указаны в мм.
Dimensions in mm

Другие размеры - по запросу.
Further sizes upon request

С державкой Ø 25 или 32 мм
Полная глубина резания t_{max} = 11,5 мм достигается от D_{min} 46 мм
Note toolholder with shank-Ø 25 or 32 mm
The full depth of cut t_{max} = 11,5 mm will be reached from D_{min} 46 mm
Момент затяжки винтов см. Технические указания.
For torque specification of the screw, please see Technical Instructions.

Запасные части
Spare Parts

Державка Toolholder	Зажимной винт Clamping Screw	Шестигранный ключ Allen Wrench
R/L213...	**218.3**	**SW6,0 DIN911**

H

Державка
Toolholder

213
Короткое исполнение
Short style

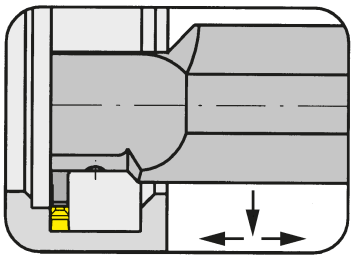

Ø отверстия от	Bore Ø from	50 mm
Глубина канавки до	Depth of groove up to	15 mm
Диапазон зажима	Clamping range	8,1-10,4 mm

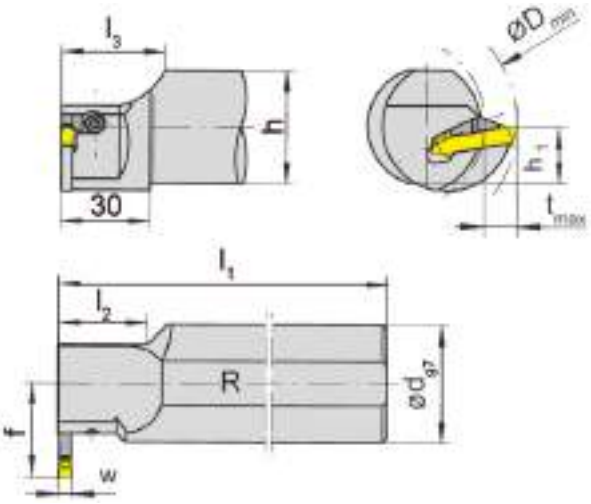

для сменной пластины
for Indexable insert

Тип / Type: S229, 229, N229

R = показано правое исполнение
R = right hand version shown

L = левое исполнение
L = left hand version

Обозначение Part number	d	l_1	l_2	l_3	h	h_1	f	t_{max}	D_{min}	Размер Size	Диапазон зажима Clamping range
R/L213.0040.09	40	180	30	35	38	19,0	32,0	11,5	50	09	8,1-10,4
R/L213.0050.09	50	200	30	40	47	23,5	40,5	15,0	60	09	8,1-10,4

Выберите R или L исполнение.
State R or L version

Размер w - смотрите сменные пластины
w see indexable inserts

Размеры указаны в мм.
Dimensions in mm

Другие размеры - по запросу.
Further sizes upon request

Примечание:
Обратите внимание на тип зажима
Note:
Please note type of clamp.

Момент затяжки винтов см. Технические рекомендации.
For torque specification of the screw, please see Technical Instructions.

H

Запасные части
Spare Parts

Державка Toolholder	Зажим Clamping element	Ключ Тип TORX PLUS® TORX PLUS® Wrench
L213.0...	**R218.9**	**T15PQ**
R213.0...	**L218.9**	**T15PQ**

Державка
Toolholder

213
Короткое исполнение
Short style

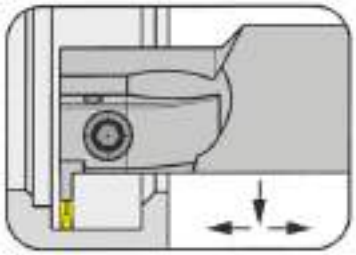

Ø отверстия от	Bore Ø from	38 mm
Глубина канавки до	Depth of groove up to	11,5 mm
Диапазон зажима	Clamping range	3-5 mm

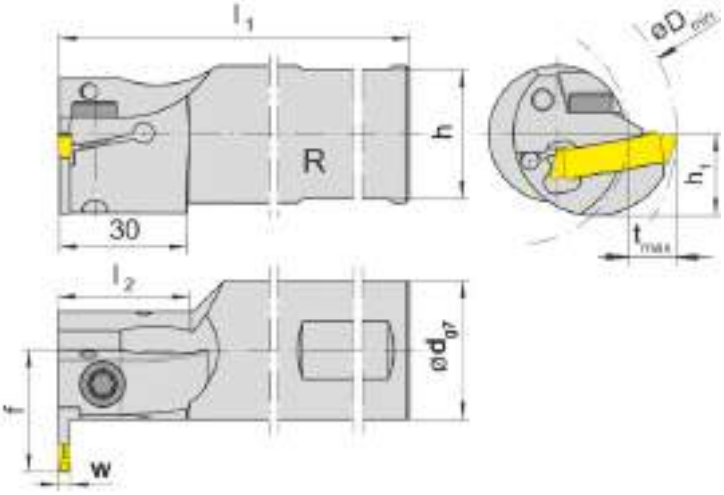

для сменной пластины
for Indexable insert

Тип S229
Type 229
N229

R = показано правое исполнение
R = right hand version shown

L = левое исполнение
L = left hand version

с внутренним подводом СОЖ
with through coolant supply

Обозначение Part number	d	l_1	l_2	h	h_1	f	t_{max}	D_{min}	Размер Size	Диапазон зажима Clamping range
R/L213.0025.03IK	25	150	-	23	11,5	24,5	7,5	38	03	3-4
R/L213.0025.04IK	25	150	-	23	11,5	24,5	7,5	38	04	4-5
R/L213.0032.03IK	32	150	30	30	15,0	28,0	7,5	38	03	3-4
R/L213.0032.04IK	32	150	30	30	15,0	28,0	7,5	38	04	4-5
R/L213.0040.03IK	40	180	30	38	19,0	32,0	11,5	50	03	3-4
R/L213.0040.04IK	40	180	30	38	19,0	32,0	11,5	50	04	4-5

Выберите R или L исполнение.
State R or L version

Размер w - смотрите сменные пластины
w see indexable inserts

Размеры указаны в мм.
Dimensions in mm

С державкой Ø 25 или 32 мм
Полная глубина резания t_{max} = 11,5 мм достигается от D_{min} 46 мм
Note toolholder with shank-Ø 25 or 32 mm
The full depth of cut t_{max} = 11,5 mm will be reached from D_{min} 46 mm
Другие размеры - по запросу.
Further sizes upon request
Момент затяжки винтов см. Технические рекомендации.
For torque specification of the screw, please see Technical Instructions.

Запасные части
Spare Parts

Державка Toolholder	**Шестигранный ключ** Allen Wrench
R/L213.0...	**SW5,0 DIN911**

H

Державка
Toolholder

213
Короткое исполнение
Short style

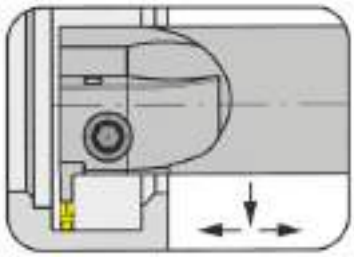

Ø отверстия от	Bore Ø from	46 mm
Глубина канавки до	Depth of groove up to	11,5 mm
Диапазон зажима	Clamping range	3-6 mm

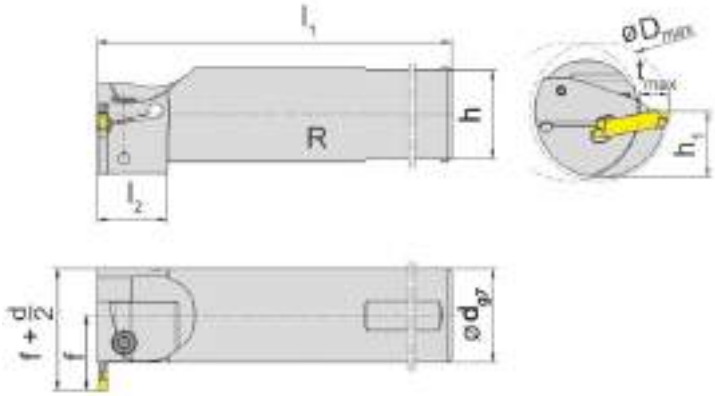

для сменной пластины
for Indexable insert

Тип / Type: S229, 229, N229

с внутренним подводом СОЖ
with through coolant supply

R = показано правое исполнение
R = right hand version shown

L = левое исполнение
L = left hand version

Обозначение Part number	d	l_1	l_2	h	h_1	f	t_{max}	D_{min}	Размер Size	Диапазон зажима Clamping range
R/L213.0032.0.03IK	32	150	30	30	15	28	11,5	46	03	3,0-4,0
R/L213.0032.0.04IK	32	150	30	30	15	28	11,5	46	04	4,0-5,0
R/L213.0040.0.04IK	40	180	30	38	19	32	11,5	54	04	4,0-5,0
R/L213.0040.0.05IK	40	180	30	38	19	32	11,5	54	05	5,1-6,0

Выберите R или L исполнение.
State R or L version

Размер w - смотрите сменные пластины
w see indexable inserts

Размеры указаны в мм.
Dimensions in mm

Другие размеры - по запросу.
Further sizes upon request

Момент затяжки винтов см. Технические рекомендации.
For torque specification of the screw, please see Technical Instructions.

H

Запасные части
Spare Parts

Державка Toolholder	Шестигранный ключ Allen Wrench
R/L213...	**SW5,0 DIN911**

Державка
Toolholder

214

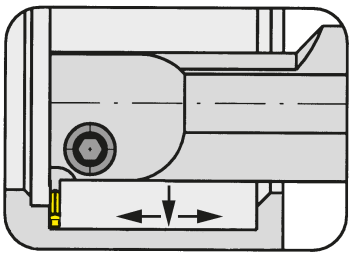

Ø отверстия от	Bore Ø from	38 mm
Глубина канавки до	Depth of groove up to	15 mm
Диапазон зажима	Clamping range	3-8 mm

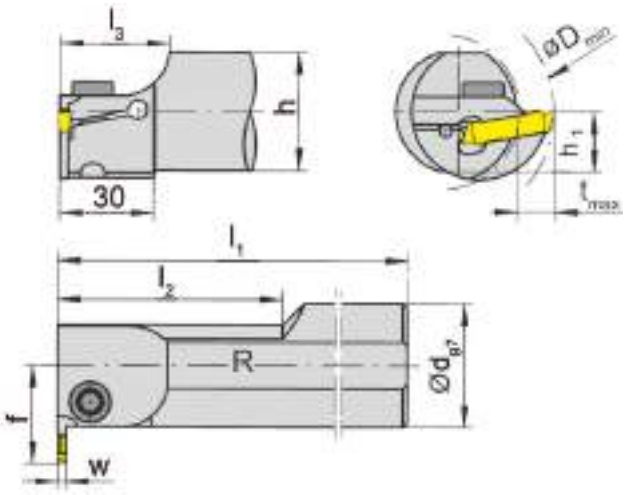

для сменной пластины
for Indexable insert

Тип S229
Type 229
N229

R = показано правое исполнение
R = right hand version shown

L = левое исполнение
L = left hand version

Обозначение Part number	d	l_1	l_2	l_3	h	h_1	f	t_{max}	D_{min}	Размер Size	Диапазон зажима Clamping range
R/L214.0032.03	32	200	70	35	30	15,0	28,0	7,5	38	03	3,0-4,0
R/L214.0040.03	40	250	80	35	38	19,0	32,0	11,5	50	03	3,0-4,0
R/L214.0050.03	50	250	100	40	47	23,5	40,5	15,0	60	03	3,0-4,0
R/L214.0032.04	32	200	70	35	30	15,0	28,0	7,5	38	04	4,0-5,0
R/L214.0040.04	40	250	80	35	38	19,0	32,0	11,5	50	04	4,0-5,0
R/L214.0050.04	50	250	100	40	47	23,5	40,5	15,0	60	04	4,0-5,0
R/L214.0032.05	32	200	-	35	30	15,0	28,0	11,5	46	05	5,1-6,0
R/L214.0040.05	40	250	80	35	38	19,0	32,0	11,5	50	05	5,1-6,0
R/L214.0050.05	50	250	100	40	47	23,5	40,5	15,0	60	05	5,1-6,0
R/L214.0040.07	40	250	80	35	38	19,0	32,0	11,5	50	07	6,1-8,0
R/L214.0050.07	50	250	100	40	47	23,5	40,5	15,0	60	07	6,1-8,0

Выберите R или L исполнение.
State R or L version

Размер w - смотрите сменные пластины
w see indexable inserts

Размеры указаны в мм.
Dimensions in mm

С державкой Ø 25 или 32 мм
Полная глубина резания t_{max} = 11,5 мм достигается от D_{min} 46 мм
Note toolholder with shank-Ø 25 or 32 mm
The full depth of cut t_{max} = 11,5 mm will be reached from D_{min} 46 mm
Другие размеры хвостовиков - по запросу.
Further shank sizes or with through coolant supply upon request.
Момент затяжки винтов см. Технические рекомендации.
For torque specification of the screw, please see Technical Instructions.

Запасные части
Spare Parts

Державка Toolholder	**Зажимной винт** Clamping Screw	**Шестигранный ключ** Allen Wrench
R/L214...	**218.3**	**SW6,0 DIN911**

Державка
Toolholder

214

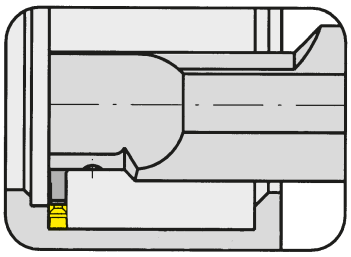

Ø отверстия от	Bore Ø from	50 mm
Глубина канавки до	Depth of groove up to	15 mm
Диапазон зажима	Clamping range	8,1-10,4 mm

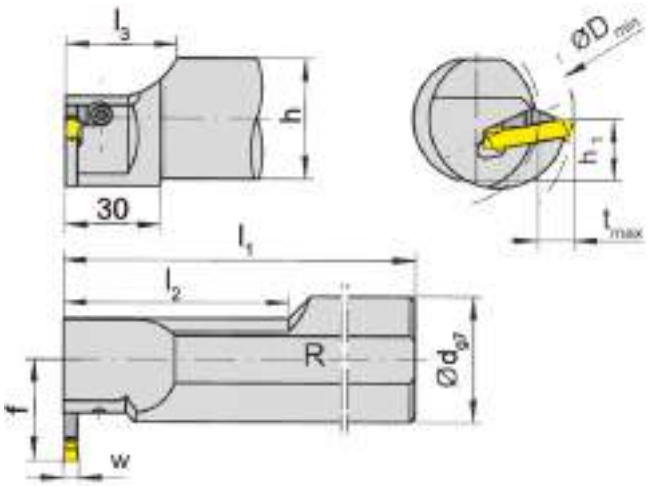

для сменной пластины
for Indexable insert

Тип / Type: S229, 229, N229

R = показано правое исполнение
R = right hand version shown

L = левое исполнение
L = left hand version

Обозначение Part number	d	l_1	l_2	l_3	h	h_1	f	t_{max}	D_{min}	Размер Size	Диапазон зажима Clamping range
R/L214.0040.09	40	250	80	35	38	19,0	32,0	11,5	50	09	8,1-10,4
R/L214.0050.09	50	250	100	40	47	23,5	40,5	15,0	60	09	8,1-10,4

Выберите R или L исполнение.
State R or L version

Размер w - смотрите сменные пластины
w see indexable inserts

Размеры указаны в мм.
Dimensions in mm

Другие размеры хвостовиков - по запросу.
Further shank sizes or with through coolant supply upon request.

Примечание:
Обратите внимание на тип зажима
Note:
Please note type of clamp.

Момент затяжки винтов см. Технические рекомендации.
For torque specification of the screw, please see Technical Instructions.

H

Запасные части
Spare Parts

Державка Toolholder	Зажим Clamping element	Ключ Тип TORX PLUS® TORX PLUS® Wrench
L214.0...	**R218.9**	**T15PQ**
R214.0...	**L218.9**	**T15PQ**

Базовая державка
Basic toolholder

B229
без кассеты
without cassette

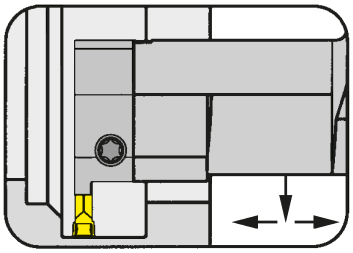

Ø отверстия	Bore Ø	50 / 60 mm
Глубина канавки до	Depth of groove up to	12 / 15 mm
Ширина канавки	Width of groove	3-6 mm

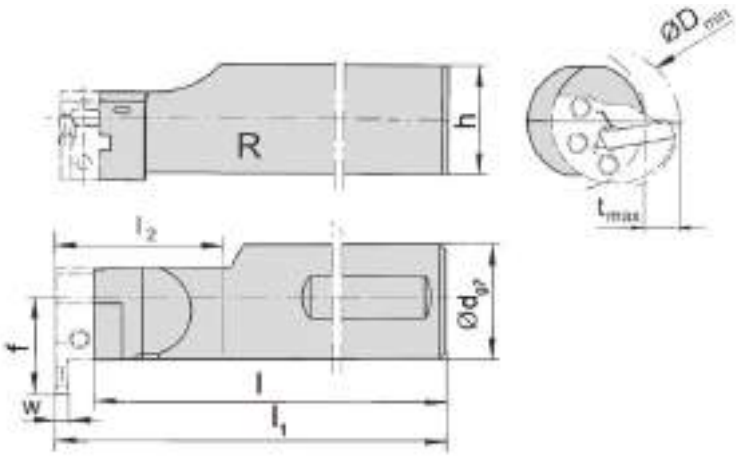

для кассеты
for cassette

Тип BK229
Type

с внутренним подводом СОЖ
with through coolant supply

R = показано правое исполнение
R = right hand version shown

L = левое исполнение
L = left hand version

Обозначение Part number	d	l	l_1	l_2	h	f
R/LB229.0040.1.K2	40	172,5	187	30	38	35,5
R/LB229.0040.2.K2	40	185,5	200	60	38	35,5

Выберите R или L исполнение.
State R or L version

Размер w - смотрите сменные пластины
w see indexable inserts

Размеры указаны в мм.
Dimensions in mm

Другие размеры - по запросу.
Further sizes upon request

Примечание:
Размеры D_{min}, t_{max} - смотрите кассеты
Note:
Dimensions for D_{min}, t_{max} see cassettes

H

Запасные части
Spare Parts

Базовая державка Basic toolholder	**Зажимной винт** Clamping Screw	**Ключ Тип TORX PLUS®** TORX PLUS® Wrench
R/LB229...	**030.0518T20P**	**T20PQ**

Кассета
Cassette

BK229

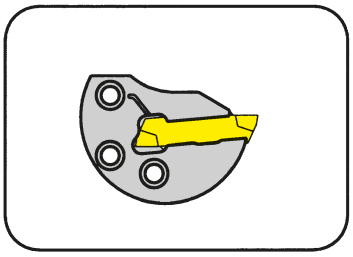

Ø отверстия от	Bore Ø from	50 / 60 mm
Глубина канавки	Depth of groove	12 / 15 mm
Диапазон зажима	Clamping range	3-6 mm

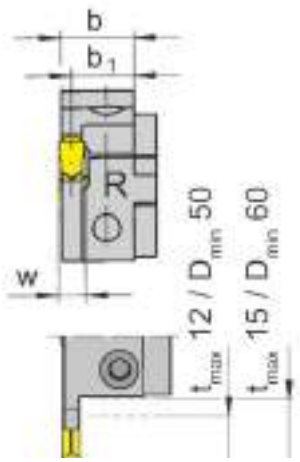

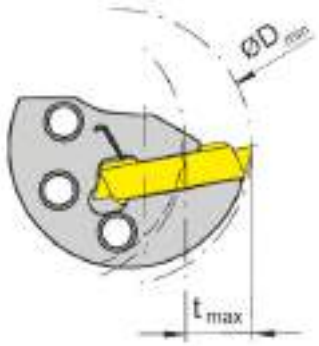

для сменной пластины
for Indexable insert

Тип	S229
Type	229
	N229

Соотношение глубины канавки и диаметра

D_{min}	t_{max}
50	12
60	15

R = показано правое исполнение
R = right hand version shown

L = левое исполнение.
L = left hand version

Обозначение Part number	D_{min}	D_{max}	t_{max}	t_{max}	b	b_1	Размер Size	Диапазон зажима Clamping range	Диапазон зажима Clamping range
R/LBK229.0050.03	50	60	12-15	15	14,25	13,0	03	3,00-4,00	4,00
R/LBK229.0050.04	50	60	12-15	15	14,20	12,5	04	4,00-5,09	5,09
R/LBK229.0050.05	50	60	12-15	15	13,85	11,5	05	5,10-6,00	6,00

Выберите R или L исполнение.
State R or L version

Размер w - смотрите сменные пластины
w see indexable inserts

Размеры указаны в мм.
Dimensions in mm

Другие размеры - по запросу.
Further sizes upon request

Правые кассеты применять в правых базовых державках, а левые кассеты - в левых.
Use right hand cassettes in right hand basic toolholders and left hand cassettes in left hand basic toolholders.

Примечание для заказа:
Крепёжный винт поставляется вместе с базовой державкой.
Ordering note:
The fastening screw is combined with the basic toolholder - no seperate order required.

Момент затяжки винтов см. Технические рекомендации.
For torque specification of the screw, please see Technical Instructions.

Запасные части
Spare Parts

Кассета Cassette	Зажимной винт Clamping Screw	Ключ Тип TORX PLUS® TORX PLUS® Wrench
R/LBK229...	**5.13T20EP**	**T20PQ**

Обработка канавок (внутренняя)
Grooving (internal)

Картридж
Cartridge

257

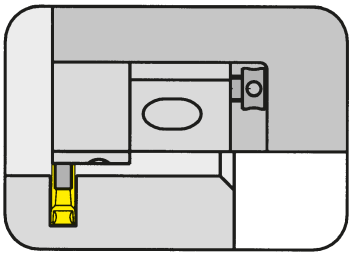

Ø отверстия от	Bore Ø from	80/120 mm
Глубина канавки	Depth of groove	10/15 mm
Диапазон зажима	Clamping range	5,1-10,4 mm

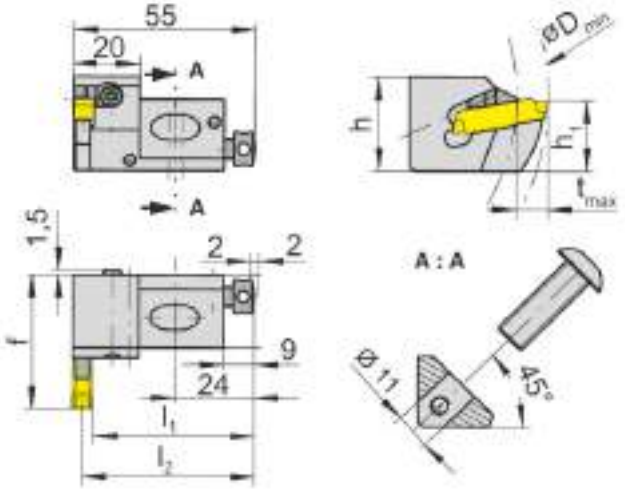

для сменной пластины
for Indexable insert

Тип / Type: S229, 229, N229

Соотношение глубины канавки и диаметра

D_{min}	t_{max}
80	10
120	15

R = показано правое исполнение
R = right hand version shown

L = левое исполнение
L = left hand version

Обозначение Part number	h	h_1	f	l_2	l_1	Размер Size	Диапазон зажима Clamping range
R/L257.2222.05	29	22	42	52,2	l_2-w/2	05	5,1-6,0
R/L257.2222.07	29	22	42	51,2	l_2-w/2	07	6,1-8,0
R/L257.2222.09	29	22	42	50,2	l_2-w/2	09	8,1-10,4

Выберите R или L исполнение.
State R or L version

Размер w - смотрите сменные пластины
w see indexable inserts

Размеры указаны в мм.
Dimensions in mm

Другие размеры - по запросу.
Further sizes upon request

Примечание для заказа:
Обратите внимание на тип зажима
Ordering note:
Please note type of clamp.
Момент затяжки винтов см. Технические рекомендации.
For torque specification of the screw, please see Technical Instructions.

посадочное место под картридж

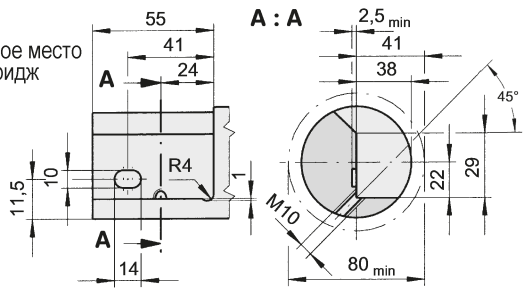

Запасные части
Spare Parts

Картридж Cartridge	Зажимной винт Clamping Screw	Шестигра́нный ключ Allen Wrench	Винт Screw	Зажим Clamping element	Ключ Тип TORX PLUS® TORX PLUS® Wrench
R/L257.2222.05	**218.3**	**SW2,0 DIN911**	**6.12.020**	**-**	**-**
L257.2222.07	**4.08.913**	**-**	**6.12.020**	**R218.5.7.32**	**T15PQ**
L257.2222.09	**4.08.913**	**-**	**6.12.020**	**R218.9.32**	**T15PQ**
R257.2222.07	**4.08.913**	**-**	**6.12.020**	**L218.5.7.32**	**T15PQ**
R257.2222.09	**4.08.913**	**-**	**6.12.020**	**L218.9.32**	**T15PQ**

H

Обработка канавок (внутренняя)
Grooving (internal)

Кассета
Cassette

050

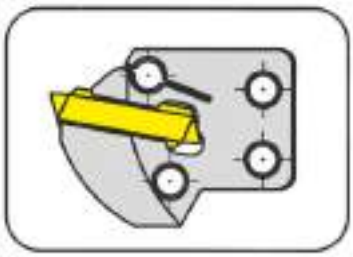

Ø отверстия от	Bore Ø from	62 mm
Глубина канавки до	Depth of groove up to	14 mm
Ширина канавки	Width of groove	3-5 mm

для базового держателя Типа 210 с кассетой
for basic toolholder type 210 with cassette

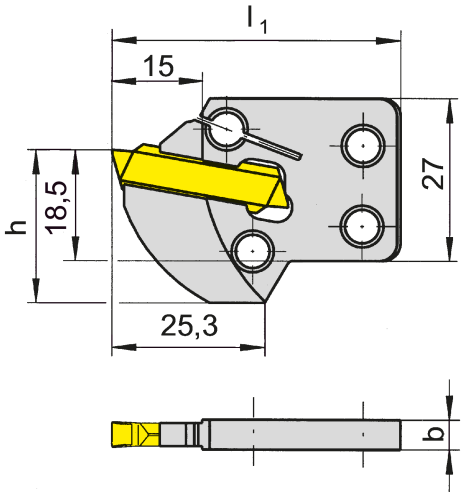

для сменной пластины
for Indexable insert

Тип / Type: S229, 229, N229

Соотношение глубины канавки и диаметра

D_{min}	t_{max}
62	10
65	11
70	13
≥ 80	14

Обозначение Part number	b	l_1	h	Размер Size	Диапазон зажима Clamping range	Диапазон зажима Clamping range
050.1827.0071	4,9	47	25,5	03	3,00-4,00	4,00
050.1827.0009	4,9	47	25,5	04	4,00-5,09	5,09

Другие размеры - по запросу.
Further sizes upon request

Размеры указаны в мм.
Dimensions in mm

Момент затяжки винтов см. Технические рекомендации.
For torque specification of the screw, please see Technical Instructions.

Запасные части
Spare Parts

Кассета Cassette	Зажимной винт Clamping Screw	Ключ Тип TORX PLUS® TORX PLUS® Wrench
R/LBK229...	**5.13T20EP**	**T20PQ**

Сменная пластина
Indexable insert

S229...3.

прецизионно спеченная
precision sintered

Геометрия .3.
Geometry

Геометрия со стружколомом для всех материалов.
Geometry with chip forming for all materials.

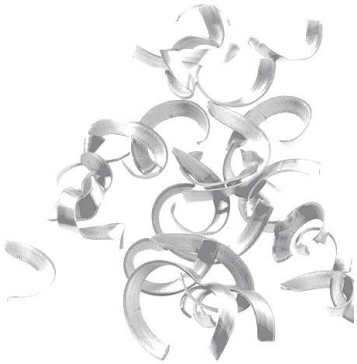

Характеристики
Characteristics

- стабильный отвод стружки
- подходит для высоколегированных и высокопрочных сталей
- уменьшенная толщина стружки дает лучшую шероховатость поверхности
- стабильный отвод стружки обеспечивает безопасность процесса резания

- excellent swarf control
- suitable for high alloy- high strength steels
- reduced swarf width gives high flank surface finish
- excellent swarf control allows production security

Применение
Applications

- Обработка канавок: глубина до 25 мм
- Продольное точение: глубина резания a_p до 4 мм*

- Grooving: Depth of groove up to 25 mm
- Side turning: Depth of cut a_p up to 4 mm*

Подача f
Feed rate f

- Обработка канавок: 0,15 до 0,25 мм/мин*
- Продольное точение: до 0,4 мм/мин*

- Grooving: 0,15 up to 0,25 mm/rev*
- Side turning: up to 0,4 mm/rev*

* в зависимости от ширины пластины
* dependent upon width of insert

Пластины с профилем, пластины промежуточного размера или с другим радиусом кромки поставляются под заказ. Сменные пластины могут использоваться в **правых и левых** державках.

Indexable inserts with profiles, intermediate sizes or other edge radii are available upon request.
Indexable inserts can be used in **right and left hand** toolholders.

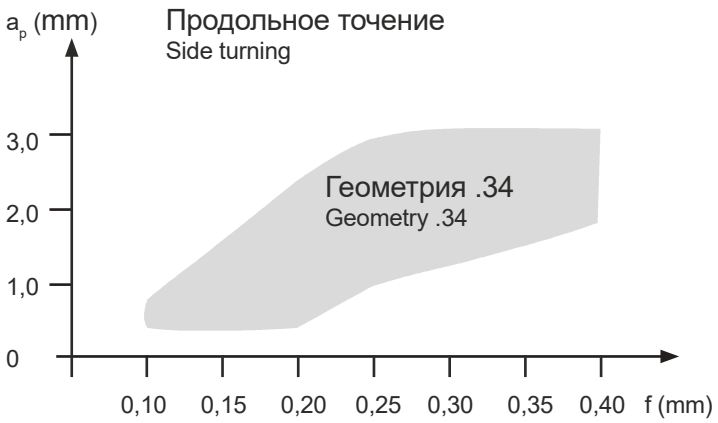

Диаграмма стружкообразования для пластин S229.0500.34, обрабатываемый материал 16MnCr5

Chip control graph S229.0500.34 material 16MnCr5

H

Сменная пластина
Indexable insert

S229
со стружколомом
with chip forming

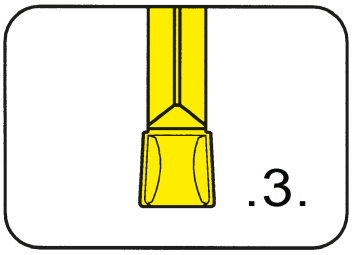

Глубина канавки до Ширина канавки	Depth of groove up to Width of groove	25 mm 3-10 mm

прецизионно спеченная
precision sintered

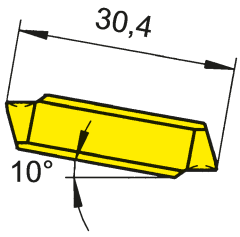

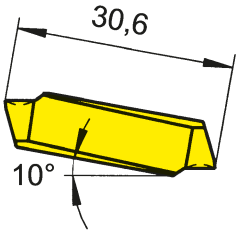

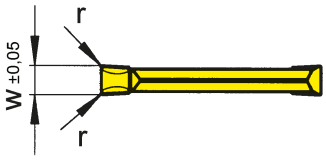

Ширина 3 - 5 мм
Width 3 - 5 mm

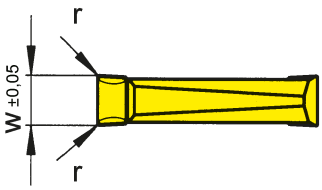

Ширина 6 - 10 мм
Width 6 - 10 mm

для державки
for Toolholder

Тип / Type
210
213
214
218
219
225
226
257
R/LA210
R/LA226

Допуск на длину пластины ± 0,06 мм
Indexability length ± 0,06 mm

Обозначение Part number	w	r	Размер Size	MG12	AL96	AS62	AS66	H54	P20	TA45	TC92	TF42	TF45	TI22	TI25	TN32	TN35
S229.0300.32	3	0,2	03	▲	▲	▲	▲	▲	Δ	Δ	▲		▲	▲	▲	▲	▲
S229.0300.34	3	0,4	03	Δ	▲	▲	▲	▲	Δ		▲		▲	Δ	▲	▲	▲
S229.0400.32	4	0,2	03/04	Δ	▲	▲	▲	▲	Δ	Δ	▲		▲	Δ	▲	▲	▲
S229.0400.34	4	0,4	03/04	Δ	▲	▲	▲	▲	Δ		▲	▲	▲	Δ	▲	▲	▲
S229.0500.34	5	0,4	04	Δ	▲	▲	▲	Δ	Δ	Δ	▲		▲	▲	▲	▲	▲
S229.0500.36	5	0,6	04					Δ	Δ		Δ			Δ	Δ	Δ	Δ
S229.0600.34	6	0,4	05	Δ	▲	▲	▲	Δ	Δ	Δ	Δ		▲	Δ	▲	▲	▲
S229.0600.38	6	0,8	05		▲	▲	▲				▲			Δ			
S229.0700.36	7	0,6	07	Δ	Δ	▲			Δ		Δ				▲	Δ	▲
S229.0800.36	8	0,6	07/08	Δ		▲			Δ		▲			▲	▲	▲	▲
S229.0800.38	8	0,8	07/08								Δ				x	Δ	x
S229.0800.3K	8	1,2	07/08								Δ			Δ			
S229.1000.36	10	0,6	09	Δ		▲			Δ		Δ				▲	▲	▲

	MG12	AL96	AS62	AS66	H54	P20	TA45	TC92	TF42	TF45	TI22	TI25	TN32	TN35
P	o	●	●	●	●	●	●	●	●	●	●	●	●	●
M	●	-	-	o	●	-	●	-	-	●	-	●	-	●
K	●	●	-	●	-	-	●	-	-	●	-	●	-	●
N	●	●	-	●	-	-	●	-	-	●	-	●	-	●
S	●	-	-	o	-	-	●	-	-	●	-	●	-	●
H	-	-	-	-	-	-	-	-	-	-	-	-	-	-

▲ со Склада / on stock Δ 4 Недели / 4 weeks
x По запросу / upon request
● Основное применение / recommended
o Альтернативное применение / alternative recommendation
- непригодный / not suitable
твёрдый сплав без покрытия / uncoated grades
твёрдый сплав с покрытием / coated grades
с напайкой/Cermet / brazed/Cermet

Марки твёрдого сплава
Carbide grades

Размеры указаны в мм.
Dimensions in mm

Сменные пластины могут использоваться в правых и левых державках.
Indexable inserts can be used in right and left hand toolholders.

Сменная пластина
Indexable insert

S229...5.

прецизионно спеченная
precision sintered

Геометрия .5.
Geometry

Простая геометрия для материалов средней прочности.
Easy cutting geometry for materials with medium strength.

Характеристики
Characteristics

- стабильный отвод стружки на широком диапазоне подачи
- легкое резание - снижение затрачиваемой мощности
- уменьшенная толщина стружки дает лучшую шероховатость поверхности
- стабильный отвод стружки обеспечивает безопасность процесса резания

- excellent swarf on a wide feed range
- easy cutting - low power requirement
- reduced swarf width gives high flank surface finish
- excellent swarf control allows production security

Применение
Applications

- Обработка канавок: глубина до 25 мм
- Продольное точение: глубина резания a_p до 4 мм*

- Grooving: Depth of groove up to 25 mm
- Side turning: Depth of cut a_p up to 4 mm*

Подача f
Feed rate f

- Обработка канавок: до 0,45 мм/мин*
- Продольное точение: до 0,6 мм/мин*

- Grooving: up to 0,45 mm/rev*
- Side turning: up to 0,6 mm/rev*

* в зависимости от ширины пластины
* dependent upon width of insert

Пластины с профилем, пластины промежуточного размера или с другим радиусом кромки поставляются под заказ. Сменные пластины могут использоваться в **правых и левых** державках.

Indexable inserts with profiles, intermediate sizes or other edge radii are available upon request.
Indexable inserts can be used in **right and left hand** toolholders.

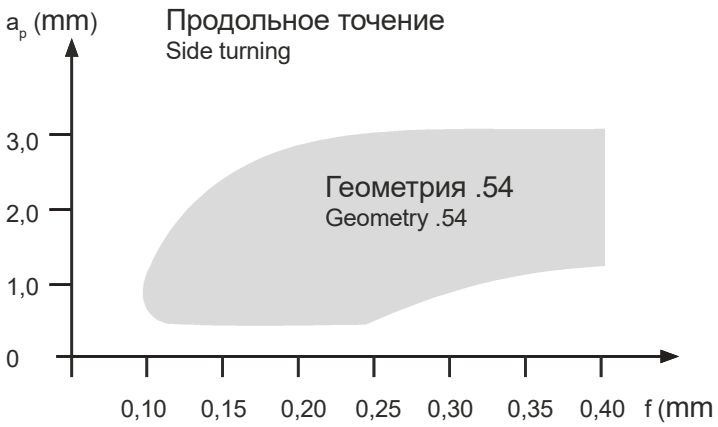

Диаграмма стружкообразования для пластин S229.0500.54, обрабатываемый материал 16MnCr5
Chip control graph S229.0500.54 material 16MnCr5

H

Сменная пластина
Indexable insert

S229
со стружколомом
with chip forming

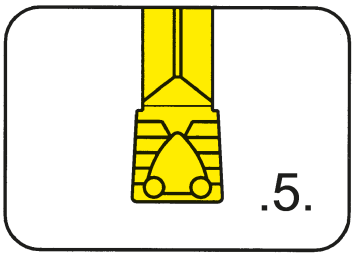

Глубина канавки до Ширина канавки	Depth of groove up to Width of groove	25 mm 3-10 mm

прецизионно спеченная
precision sintered

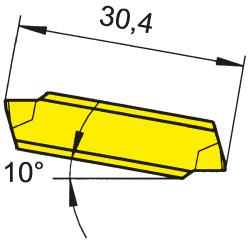

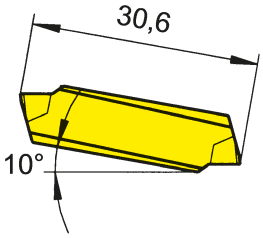

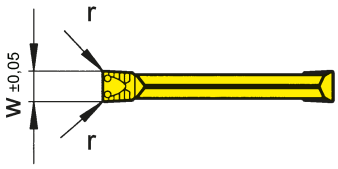

Ширина 3 - 5 мм
Width 3 - 5 mm

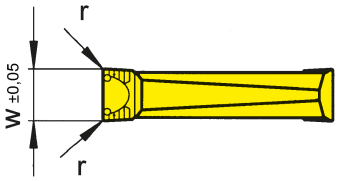

Ширина 6 - 10 мм
Width 6 - 10 mm

для державки
for Toolholder

Тип / Type: 210, 213, 214, 218, 219, 225, 226, 257, R/LA210, R/LA226

Допуск на длину пластины ± 0,06 мм
Indexability length ± 0,06 mm

Обозначение Part number	w	r	Размер Size	AL96	AS62	P20	TC92	TF42	TF45	TI22	TI25	TN32	TN35
S229.0300.52	3	0,2	03	Δ	▲	Δ	Δ		▲	▲	▲	▲	▲
S229.0300.54	3	0,4	03	Δ	▲		Δ		▲	▲	▲	▲	
S229.0400.52	4	0,2	03/04	Δ	▲	Δ	Δ		▲	▲	▲	▲	▲
S229.0400.54	4	0,4	03/04	Δ	▲				▲	▲	▲	▲	▲
S229.0500.54	5	0,4	04	Δ	▲	Δ	▲		▲	▲	▲	▲	▲
S229.0500.56	5	0,6	06				Δ				Δ	Δ	Δ
S229.0600.54	6	0,4	05	Δ	▲	Δ	▲		▲		▲	▲	▲
S229.0600.56	6	0,6	05	Δ			Δ				Δ	Δ	Δ
S229.0600.58	6	0,8	05		▲								
S229.0700.56	7	0,6	07		▲	Δ	Δ			▲		Δ	
S229.0800.56	8	0,6	07/08	Δ	▲	Δ	Δ			▲		▲	
S229.0800.58	8	0,8	07/08	Δ		Δ	Δ	Δ		Δ		Δ	
S229.0800.5K	8	1,2	07/08	Δ			Δ			Δ			
S229.1000.56	10	0,6	09	Δ		Δ	Δ			▲		▲	

	AL96	AS62	P20	TC92	TF42	TF45	TI22	TI25	TN32	TN35
P	•	•	•	•	•	•	•	•	•	•
M	-	-	-	-	-	•	-	•	-	•
K	•	-	-	-	-	•	-	•	-	•
N	•	-	-	-	-	•	-	•	-	•
S	-	-	-	-	-	•	-	•	-	•
H	-	-	-	-	-	-	-	-	-	-

▲ со Склада / on stock Δ 4 Недели / 4 weeks x По запросу / upon request
● Основное применение / recommended
o Альтернативное применение / alternative recommendation
- непригодный / not suitable
твёрдый сплав без покрытия / uncoated grades
твёрдый сплав с покрытием / coated grades
с напайкой/Cermet / brazed/Cermet

Марки твёрдого сплава
Carbide grades

Размеры указаны в мм.
Dimensions in mm

Сменные пластины могут использоваться в правых и левых державках.
Indexable inserts can be used in right and left hand toolholders.

Сменная пластина
Indexable insert

S229...A.

прецизионно спеченная
precision sintered

Геометрия .A.
Geometry

Геометрия со стружколомом для материалов средней прочности
Geometry with excellent chip breaking for materials with medium strength

Характеристики
Characteristics

- стабильный отвод стружки на широком диапазоне подач
- стабильный отвод стружки также при частичном резе
- уменьшенная толщина стружки дает лучшую шероховатость поверхности
- стабильный отвод стружки обеспечивает безопасность процесса резания

- excellent swarf on a wide feed range
- excellent swarf control, also by partial cutting
- reduced swarf width gives high flank surface finish
- excellent swarf control allows production security

Применение
Applications

- Обработка канавок: глубина до 25 мм
- Продольное точение: глубина резания a_p до 2,5 мм*

- Grooving: Depth of groove up to 18 mm
- Side turning: Depth of cut a_p up to 2,5 mm*

Подача f
Feed rate f

- Обработка канавок: до 0,3 мм/мин*
- Продольное точение: до 0,3 мм/мин*

- Grooving: up to 0,3 mm/rev*
- Side turning: up to 0,3 mm/rev*

* в зависимости от ширины пластины
* dependent upon width of insert

Пластины с профилем, пластины промежуточного размера или с другим радиусом кромки поставляются под заказ. Сменные пластины могут использоваться в **правых и левых** державках.

Indexable inserts with profiles, intermediate sizes or other edge radii are available upon request.
Indexable inserts can be used in **right and left hand** toolholders.

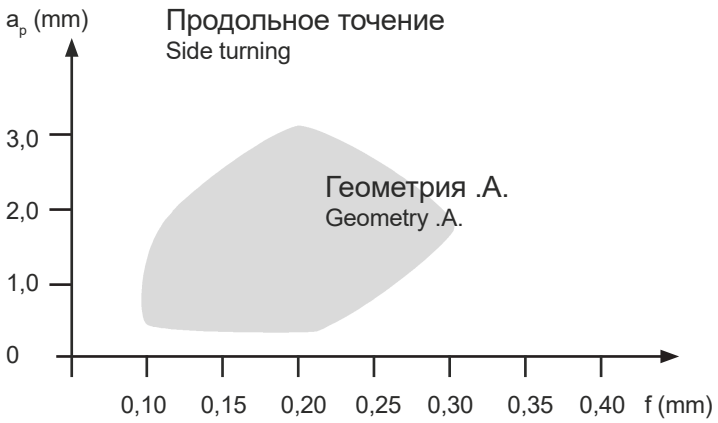

Диаграмма стружкообразования для пластин S229.0500.A4, обрабатываемый материал 16MnCr5
Chip control graph S229.0500.A4 material 16MnCr5

H

Сменная пластина
Indexable insert

S229
со стружколомом
with chip forming

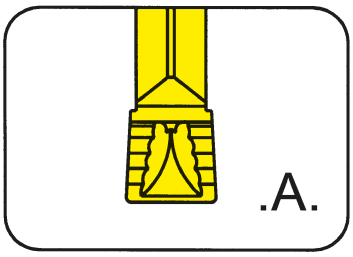

Глубина канавки до Ширина канавки	Depth of groove up to Width of groove	25 mm 3-10 mm

прецизионно спеченная
precision sintered

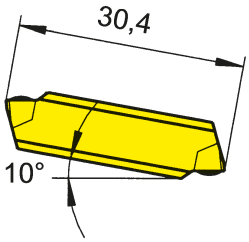

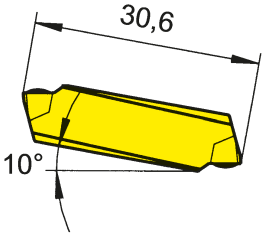

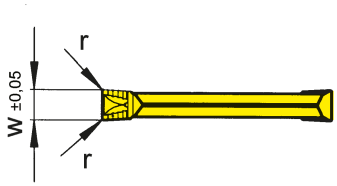

Ширина 3 - 5 мм
Width 3 - 5 mm

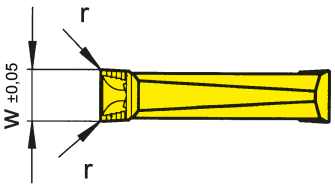

Ширина 6 - 10 мм
Width 6 - 10 mm

для державки
for Toolholder

Тип / Type: 210, 213, 214, 218, 219, 225, 226, 257, R/LA210, R/LA226

Допуск на длину пластины ± 0,06 мм
Indexability length ± 0,06 mm

Обозначение Part number	w	r	Размер Size	AL96	AS62	P20	TC92	TF42	TF45	TI22	TI25	TN32	TN35
S229.0300.A2	3	0,2	03	Δ	▲	Δ	Δ		▲	▲	▲	▲	▲
S229.0300.A4	3	0,4	03	Δ	▲				▲	Δ	▲	▲	▲
S229.0400.A2	4	0,2	03/04	Δ	▲	Δ	Δ		▲	Δ	▲	▲	▲
S229.0400.A4	4	0,4	03/04	Δ	▲		Δ	▲	Δ	▲	▲	▲	▲
S229.0500.A4	5	0,4	04		▲		Δ		Δ	▲	Δ	▲	▲
S229.0500.A6	5	0,6	04	Δ	▲		Δ				▲		
S229.0600.A4	6	0,4	05	Δ	▲	Δ	Δ	Δ	▲	▲	Δ	▲	▲
S229.0600.A8	6	0,8	05		▲			Δ					
S229.0700.A6	7	0,6	07				Δ	▲				Δ	
S229.0800.A6	8	0,6	07/08					Δ		▲		▲	
S229.0800.A8	8	0,8	07/08					Δ		Δ			
S229.0800.AK	8	1,2	07/08							Δ			
S229.1000.A6	10	0,6	09			Δ	x			Δ		Δ	
S229.1000.A8	10	0,8	09				x			Δ			

	AL96	AS62	P20	TC92	TF42	TF45	TI22	TI25	TN32	TN35
P	•	•	•	•	•	•	•	•	•	•
M	-	-	-	-	-	•	-	•	-	•
K	•	-	-	-	-	•	-	•	-	•
N	•	-	-	-	-	•	-	•	-	•
S	-	-	-	-	-	•	-	•	-	•
H	-	-	-	-	-	-	-	-	-	-

▲ со Склада / on stock Δ 4 Недели / 4 weeks x По запросу / upon request
● Основное применение / recommended
o Альтернативное применение / alternative recommendation
- непригодный / not suitable
твёрдый сплав без покрытия / uncoated grades
твёрдый сплав с покрытием / coated grades
с напайкой/Cermet / brazed/Cermet

Марки твёрдого сплава
Carbide grades

Размеры указаны в мм.
Dimensions in mm

Сменные пластины могут использоваться в правых и левых державках.
Indexable inserts can be used in right and left hand toolholders.

Сменная пластина
Indexable insert

S229
со стружколомом
with chip forming

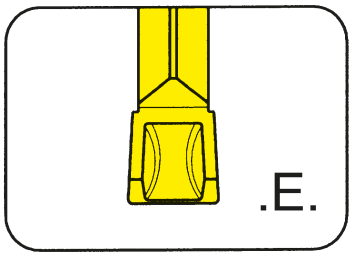

Глубина канавки до Ширина канавки	Depth of groove up to Width of groove	25 mm 3-4 mm

прецизионно спеченная
precision sintered

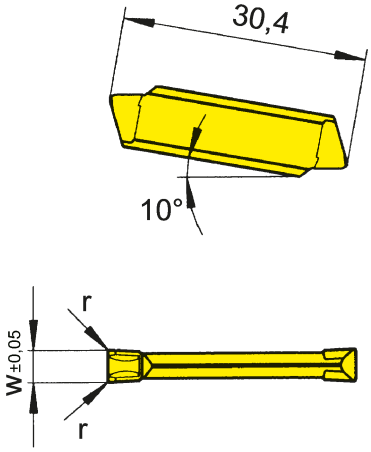

для державки
for Toolholder

Тип
Type
210
213
214
218
219
225
226
257
R/LA210
R/LA226

Допуск на длину пластины ± 0,06 мм
Indexability length ± 0,06 mm

Обозначение Part number	w	r	Размер Size	AS62	TC92	TF45	TF46	TI25
S229.0300.E2	3	0,2	03	▲	Δ	▲	▲	▲
S229.0300.E4	3	0,4	03	▲	Δ	▲		
S229.0400.E2	4	0,2	03/04	▲	Δ	▲	Δ	▲
S229.0400.E4	4	0,4	03/04	▲	Δ	▲		
			P	•	•	•	•	•
			M	-	-	•	o	•
			K	-	-	•	•	•
			N	-	-	•	•	•
			S	-	-	•	o	•
			H	-	-	-	-	-

▲ со Склада / on stock Δ 4 Недели / 4 weeks x По запросу / upon request
• Основное применение / recommended
o Альтернативное применение / alternative recommendation
- непригодный / not suitable
твёрдый сплав без покрытия / uncoated grades
твёрдый сплав с покрытием / coated grades
с напайкой/Cermet / brazed/Cermet

Марки твёрдого сплава
Carbide grades

Размеры указаны в мм.
Dimensions in mm

Сменные пластины могут использоваться в правых и левых державках.
Indexable inserts can be used in right and left hand toolholders.

Сменная пластина
Indexable insert

S229
со стружколомом
with chip forming

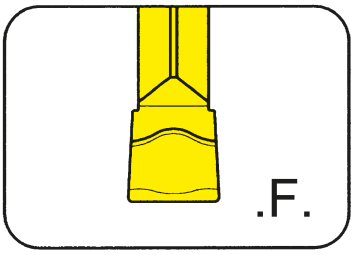

Глубина канавки до Ширина канавки	Depth of groove up to Width of groove	25 mm 3-4 mm

прецизионно спеченная
precision sintered

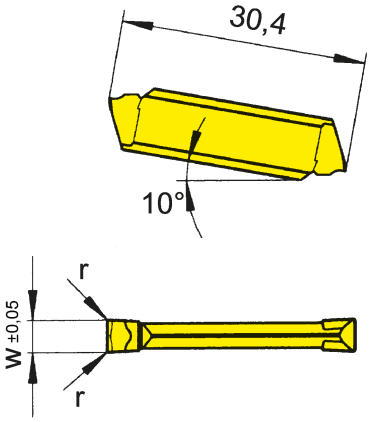

для державки
for Toolholder

Тип / Type
210
213
214
218
219
225
226
257
R/LA210
R/LA226

Допуск на длину пластины ± 0,06 мм
Indexability length ± 0,06 mm

Обозначение Part number	w	r	Размер Size	TC92	TF43	TF45	TF46	TI22	TI25
S229.0300.F2	3	0,2	03	Δ	▲	▲	▲	▲	Δ
S229.0300.F4	3	0,4	03	Δ		▲	Δ		Δ
S229.0400.F2	4	0,2	03/04	Δ	Δ	▲	Δ		Δ
S229.0400.F4	4	0,4	03/04	Δ		▲	Δ		Δ
P				•	•	•	•	•	•
M				-	-	•	o	-	•
K				-	-	•	•	-	•
N				-	-	•	•	-	•
S				-	-	•	o	-	•
H				-	-	-	-	-	-

▲ со Склада / on stock Δ 4 Недели / 4 weeks x По запросу / upon request
• Основное применение / recommended
o Альтернативное применение / alternative recommendation
- непригодный / not suitable
твёрдый сплав без покрытия / uncoated grades
твёрдый сплав с покрытием / coated grades
с напайкой/Cermet / brazed/Cermet

Марки твёрдого сплава
Carbide grades

Размеры указаны в мм.
Dimensions in mm

Сменные пластины могут использоваться в правых и левых державках.
Indexable inserts can be used in right and left hand toolholders.

H

Сменная пластина
Indexable insert

S229
со стружколомом
with chip forming

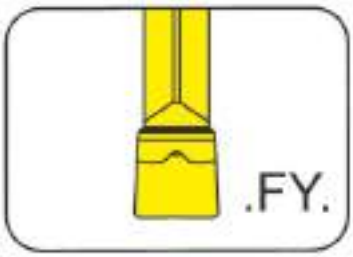

Глубина канавки до Ширина канавки	Depth of groove up to Width of groove	25 mm 3-4 mm

прецизионно спеченная
precision sintered

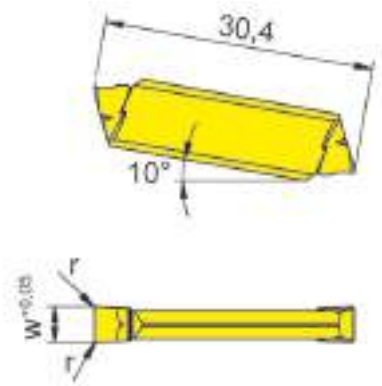

для державки
for Toolholder

Тип / Type
210
213
214
218
219
225
226
257
R/LA210
R/LA226

Допуск на длину пластины ± 0,06 мм
Indexability length ± 0,06 mm

Обозначение Part number	w	r	Размер Size	HP65	IG35	PH35	TI25
S229.0300.FY2	3	0,2	03	▲	▲		▲
S229.0400.FY3	4	0,3	03/04		▲	▲	▲
P				•	-	o	•
M				•	•	o	•
K				•	-	•	•
N				o	-	-	•
S				•	•	-	•
H				-	-		-

▲ со Склада / on stock Δ 4 Недели / 4 weeks x По запросу / upon request
● Основное применение / recommended
o Альтернативное применение / alternative recommendation
- непригодный / not suitable
твёрдый сплав без покрытия / uncoated grades
твёрдый сплав с покрытием / coated grades
с напайкой/Cermet / brazed/Cermet

Марки твёрдого сплава
Carbide grades

Размеры указаны в мм.
Dimensions in mm

Сменные пластины могут использоваться в правых и левых державках.
Indexable inserts can be used in right and left hand toolholders.

H

Сменная пластина
Indexable insert

S229
со стружколомом
with chip forming

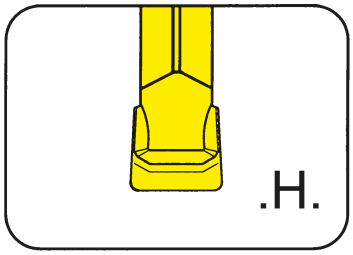

Глубина канавки до Ширина канавки	Depth of groove up to Width of groove	25 mm 3-6 mm

прецизионно спеченная
precision sintered

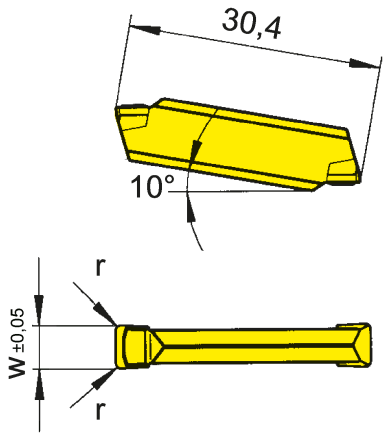

для державки
for Toolholder

Тип / Type
210
213
214
218
219
225
226
257
R/LA210
R/LA226

Допуск на длину пластины ± 0,06 мм
Indexability length ± 0,06 mm

Обозначение Part number	w	r	Размер Size	AL96	TF42	TF46
S229.0300.H4	3	0,4	03	▲	Δ	
S229.0300.H6	3	0,6	03	▲	▲	
S229.0400.H4	4	0,4	03/04	Δ	▲	
S229.0400.H6	4	0,6	03/04	Δ	Δ	
S229.0400.H8	4	0,8	03/04	▲	▲	Δ
S229.0500.H4	5	0,4	04	Δ	Δ	
S229.0500.H6	5	0,6	04	Δ	Δ	
S229.0500.H8	5	0,8	04	Δ	Δ	
S229.0600.H4	6	0,4	05	Δ	▲	
S229.0600.H6	6	0,6	05	Δ	Δ	
S229.0600.H8	6	0,8	05	Δ	Δ	
S229.0600.HK	6	1,2	05	Δ	Δ	

	AL96	TF42	TF46
P	•	•	•
M	-	-	o
K	•	-	•
N	•	-	•
S	-	-	o
H	-	-	-

▲ со Склада / on stock Δ 4 Недели / 4 weeks x По запросу / upon request
• Основное применение / recommended
o Альтернативное применение / alternative recommendation
- непригодный / not suitable
твёрдый сплав без покрытия / uncoated grades
твёрдый сплав с покрытием / coated grades
с напайкой/Cermet / brazed/Cermet

Марки твёрдого сплава
Carbide grades

Размеры указаны в мм.
Dimensions in mm

Сменные пластины могут использоваться в правых и левых державках.
Indexable inserts can be used in right and left hand toolholders.

H

Сменная пластина
Indexable insert

S229
со стружколомом
with chip forming

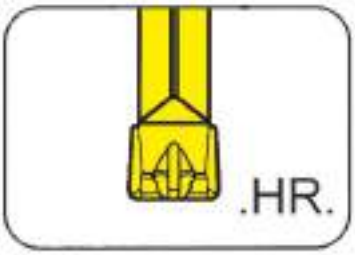

Глубина канавки до Ширина канавки	Depth of groove up to Width of groove	25 mm 3-8 mm

прецизионно спеченная
precision sintered

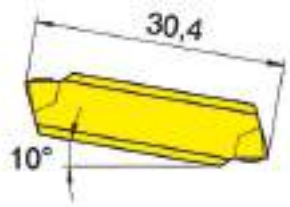

для державки
for Toolholder

Тип / Type
210
213
214
218
219
225
226
257
R/LA210
R/LA226

Допуск на длину пластины ± 0,06 мм
Indexability length ± 0,06 mm

Обозначение Part number	w	r	Размер Size	AS62	AS66
S229.0300.HR4	3	0,4	03	▲	Δ
S229.0400.HR4	4	0,4	03/04	▲	▲
S229.0500.HR4	5	0,4	04	▲	▲
S229.0500.HR6	5	0,6	04	▲	▲
S229.0500.HR8	5	0,8	04	▲	Δ
S229.0600.HR4	6	0,4	05	▲	▲
S229.0600.HR6	6	0,6	05	▲	▲
S229.0600.HR8	6	0,8	05	▲	Δ
S229.0800.HR8.PG	8	0,8	07/08	▲	

	AS62	AS66
P	•	•
M	-	o
K	-	•
N	-	•
S	-	o
H	-	-

▲ со Склада / on stock Δ 4 Недели / 4 weeks x По запросу / upon request
● Основное применение / recommended
o Альтернативное применение / alternative recommendation
- непригодный / not suitable
твёрдый сплав без покрытия / uncoated grades
твёрдый сплав с покрытием / coated grades
с напайкой/Cermet / brazed/Cermet

Марки твёрдого сплава
Carbide grades

Размеры указаны в мм.
Dimensions in mm

Сменные пластины могут использоваться в правых и левых державках.
Indexable inserts can be used in right and left hand toolholders.

Сменная пластина
Indexable insert

S229
со стружколомом
with chip forming

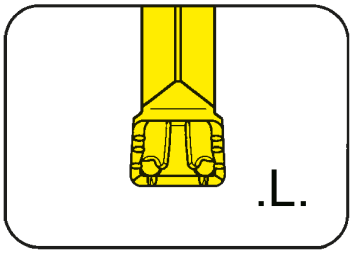

Глубина канавки до Ширина канавки	Depth of groove up to Width of groove	25 mm 4-8 mm

прецизионно спеченная
precision sintered

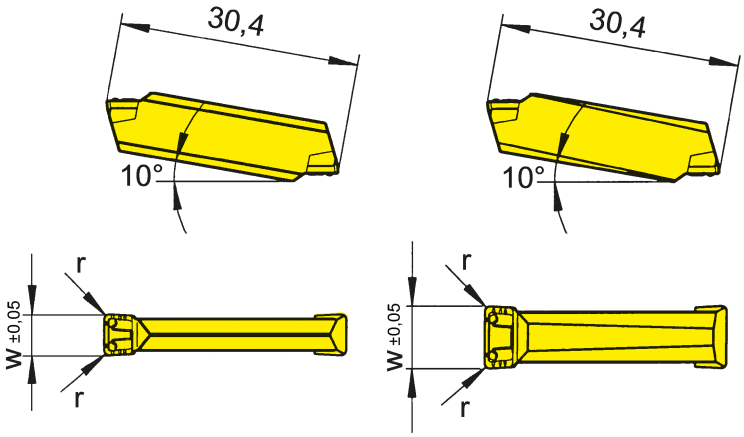

Ширина 4 - 5 mm
Width 4 - 5 mm

Ширина 6 - 8 мм
Width 6 - 8 mm

для державки
for Toolholder

Тип / Type
210
213
214
218
219
225
226
257
R/LA210
R/LA226

Допуск на длину пластины ± 0,06 мм
Indexability length ± 0,06 mm

Обозначение Part number	w	r	Размер Size	AL96	AS62	AS66	TF42	TI22
S229.0400.L4	4	0,4	03/04	▲	▲	▲	▲	▲
S229.0400.L6	4	0,6	03/04			▲		
S229.0500.L4	5	0,4	04	▲	▲	▲	▲	▲
S229.0500.L6	5	0,6	04	▲	▲	▲	▲	Δ
S229.0500.L8	5	0,8	04		▲	▲		
S229.0600.L4	6	0,4	05	Δ	▲	▲	▲	▲
S229.0600.L6	6	0,6	05	Δ	▲	▲	▲	▲
S229.0800.L6	8	0,6	07/08	▲	▲	▲	▲	▲

	AL96	AS62	AS66	TF42	TI22
P	•	•	•	•	•
M	-	-	o	-	-
K	•	-	•	-	-
N	•	-	•	-	-
S	-	-	o	-	-
H	-	-	-	-	-

▲ со Склада / on stock Δ 4 Недели / 4 weeks x По запросу / upon request
• Основное применение / recommended
o Альтернативное применение / alternative recommendation
- непригодный / not suitable
твёрдый сплав без покрытия / uncoated grades
твёрдый сплав с покрытием / coated grades
с напайкой/Cermet / brazed/Cermet

Марки твёрдого сплава
Carbide grades

Размеры указаны в мм.
Dimensions in mm

Сменные пластины могут использоваться в правых и левых державках.
Indexable inserts can be used in right and left hand toolholders.

Сменная пластина
Indexable insert

S229
со стружколомом
with chip forming

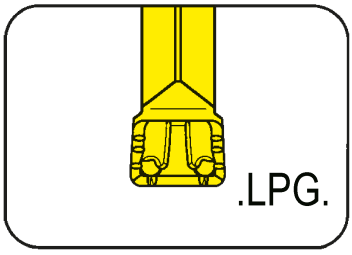

Глубина канавки до	Depth of groove up to	25 mm
Ширина канавки	Width of groove	6-8 mm

прецизионно спеченная
precision sintered

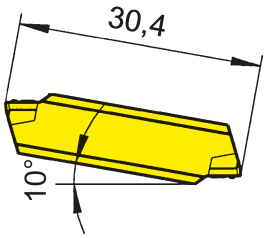

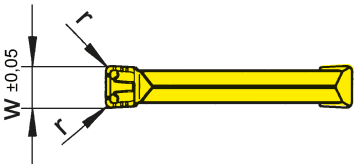

для державки
for Toolholder

Тип / Type
210
213
214
218
219
225
226
257
R/LA210
R/LA226

Допуск на длину пластины ± 0,06 мм
Indexability length ± 0,06 mm

PG = пластины со шлифованной геометрией.
PG = inserts with ground periphery

Обозначение Part number	w	r	Размер Size		AS62
S229.0600.L4.PG	6	0,4	05		▲
S229.0800.L8.PG	8	0,8	07/08		▲
				P	●
				M	-
				K	-
				N	-
				S	-
				H	-

▲ со Склада / on stock Δ 4 Недели / 4 weeks x По запросу / upon request
● Основное применение / recommended
o Альтернативное применение / alternative recommendation
- непригодный / not suitable
твёрдый сплав без покрытия / uncoated grades
твёрдый сплав с покрытием / coated grades
с напайкой/Cermet / brazed/Cermet

Марки твёрдого сплава
Carbide grades

Размеры указаны в мм.
Dimensions in mm

Сменные пластины могут использоваться в правых и левых державках.
Indexable inserts can be used in right and left hand toolholders.

Сменная пластина
Indexable insert

S229
со стружколомом
with chip forming

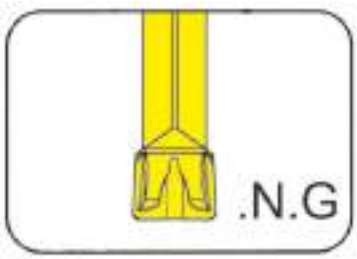

Глубина канавки до Ширина канавки	Depth of groove up to Width of groove	25 mm 3-6 mm

прецизионно спеченная
precision sintered

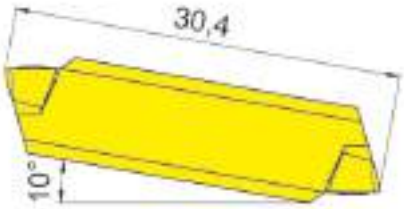

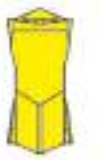

для державки
for Toolholder

Тип / Type
210
213
214
218
219
225
226
257
R/LA210
R/LA226

Допуск на длину пластины ± 0,06 мм
Indexability length ± 0,06 mm

Обозначение Part number	w	r	Размер Size	AS45	AS62	DD25	TI25
S229.0300.N2.G	3	0,2	03	▲			
S229.0300.N4.G	3	0,4	03	▲			
S229.0400.N2.G	4	0,2	03/04	▲			
S229.0400.N4.G	4	0,4	03/04	▲			
S229.0500.N2.G	5	0,2	04			Δ	▲
S229.0500.N4.G	5	0,4	04	▲	▲	Δ	Δ
S229.0500.N6.G	5	0,6	04	Δ	▲		Δ
S229.0500.N8.G	5	0,8	04		▲		
S229.0600.N4.G	6	0,4	05	▲			Δ
S229.0600.N6.G	6	0,6	05	▲			Δ

	AS45	AS62	DD25	TI25
P	•	•	-	•
M	•	-	-	•
K	•	-	-	•
N	o	-	•	•
S	•	-	o	•
H	-	-	-	-

Марки твёрдого сплава
Carbide grades

▲ со Склада / on stock Δ 4 Недели / 4 weeks x По запросу / upon request
• Основное применение / recommended
o Альтернативное применение / alternative recommendation
- непригодный / not suitable
твёрдый сплав без покрытия / uncoated grades
твёрдый сплав с покрытием / coated grades
с напайкой/Cermet / brazed/Cermet

Размеры указаны в мм.
Dimensions in mm

Сменные пластины могут использоваться в правых и левых державках.
Indexable inserts can be used in right and left hand toolholders.

Сменная пластина
Indexable insert

S229
со стружколомом
with chip forming

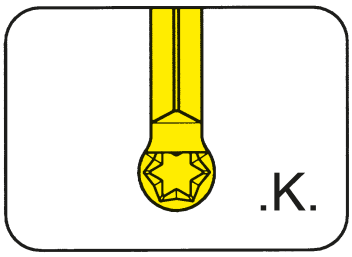

Глубина канавки до	Depth of groove up to	25 mm
Ширина канавки	Width of groove	3-8 mm
Полный радиус	Full radius	1,5-4 mm

прецизионно спеченная
precision sintered

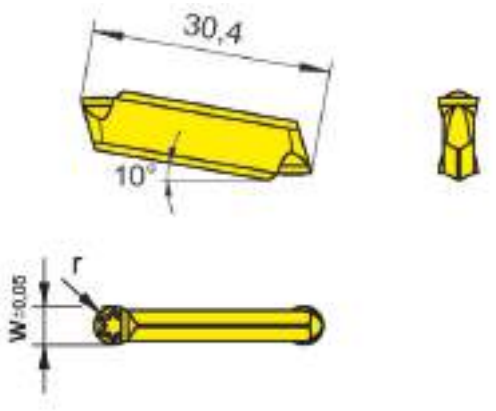

для державки
for Toolholder

Тип / Type
210
213
214
218
219
225
226
257
R/LA210
R/LA226

Допуск на длину пластины ± 0,06 мм
Indexability length ± 0,06 mm

H

Обозначение Part number	w	r	Размер Size	AS62	AS66
S229.0015.K3	3	1,5	02/03	▲	▲
S229.0020.K4	4	2,0	03/04	▲	▲
S229.0025.K5	5	2,5	04	▲	▲
S229.0030.K6	6	3,0	05	▲	▲
S229.0040.K8	8	4,0	07/08	▲	

▲ со Склада / on stock Δ 4 Недели / 4 weeks x По запросу / upon request
● Основное применение / recommended
o Альтернативное применение / alternative recommendation
- непригодный / not suitable
твёрдый сплав без покрытия / uncoated grades
твёрдый сплав с покрытием / coated grades
с напайкой/Cermet / brazed/Cermet

	AS62	AS66
P	●	●
M	-	o
K	-	●
N	-	●
S	-	o
H	-	-

Марки твёрдого сплава
Carbide grades

Размеры указаны в мм.
Dimensions in mm

Сменные пластины могут использоваться в правых и левых державках.
Indexable inserts can be used in right and left hand toolholders.

Dmin для угловых канавок с использованием державки с углом 45 °.
D_{min} for corner reliefs with toolholder 45°

t_{max}	S229.0015.K3	S229.0020.K4	S229.0025.K5	S229.0030.K6
0,5	Ø 26	Ø 26	Ø 32	Ø 32
1,0	Ø 76	Ø 55	Ø 42	Ø 37
1,5	Ø 78	Ø 58	Ø 45	Ø 41
2,0	Ø 80	Ø 59	Ø 46	Ø 42
2,5	Ø 82	Ø 60	Ø 47	Ø 43
3,0	Ø 84	Ø 62	Ø 48	Ø 44
3,5	Ø 87	Ø 63	Ø 49	Ø 46
4,0	Ø 89	Ø 65	Ø 50	Ø 47

Сменная пластина
Indexable insert

S229
со стружколомом
with chip forming

Глубина канавки до	Depth of groove up to	25 mm
Ширина канавки	Width of groove	3-8 mm
Полный радиус	Full radius	1,5-4 mm

прецизионно спеченная
precision sintered

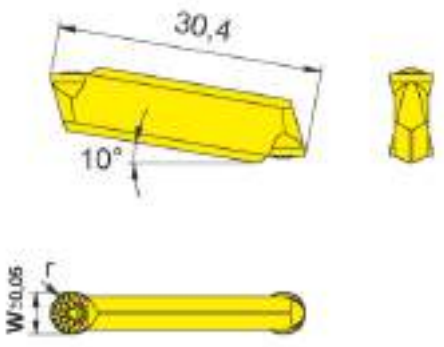

для державки
for Toolholder

Тип / Type
210
213
214
218
219
225
226
257
R/LA210
R/LA226

Допуск на длину пластины ± 0,06 мм
Indexability length ± 0,06 mm

Обозначение Part number	w	r	Размер Size	AS66
S229.0015.KF3	3	1,5	02/03	▲
S229.0020.KF4	4	2,0	03/04	▲
S229.0025.KF5	5	2,5	04	▲
S229.0030.KF6	6	3,0	05	▲
S229.0040.KF8	8	4,0	07/08	▲

▲ со Склада / on stock Δ 4 Недели / 4 weeks x По запросу / upon request
● Основное применение / recommended
o Альтернативное применение / alternative recommendation
- непригодный / not suitable
твёрдый сплав без покрытия / uncoated grades
твёрдый сплав с покрытием / coated grades
с напайкой/Cermet / brazed/Cermet

P	●
M	o
K	●
N	●
S	o
H	-

Марки твёрдого сплава
Carbide grades

Размеры указаны в мм.
Dimensions in mm

Сменные пластины могут использоваться в правых и левых державках.
Indexable inserts can be used in right and left hand toolholders.

Dmin для угловых канавок с использованием державки с углом 45 °.
D_{min} for corner reliefs with toolholder 45°

t_{max}	S229.0015.KF3	S229.0020.KF4	S229.0025.KF5	S229.0030.KF6
0,5	Ø 26	Ø 26	Ø 32	Ø 32
1,0	Ø 76	Ø 55	Ø 42	Ø 37
1,5	Ø 78	Ø 58	Ø 45	Ø 41
2,0	Ø 80	Ø 59	Ø 46	Ø 42
2,5	Ø 82	Ø 60	Ø 47	Ø 43
3,0	Ø 84	Ø 62	Ø 48	Ø 44
3,5	Ø 87	Ø 63	Ø 49	Ø 46
4,0	Ø 89	Ø 65	Ø 50	Ø 47

Сменная пластина
Indexable insert

229...10

прецизионно шлифованная
precision ground

Геометрия .10
Geometry

Простая геометрия без стружколома
Easy cutting geometry without chip former

Характеристики
Characteristics

- легкое резание - снижение затрачиваемой мощности
- для нестабильных заготовок
- для внутренних канавок в ограниченном пространстве
- подходит для работы с малыми подачами

- easy cutting - low power requirement
- suitable for unstable parts
- for internal grooving in restricted bores
- suitable for low feeds

Применение
Applications

- Обработка канавок: глубина до 25 мм
- Grooving: Depth of groove up to 18 mm

Подача f
Feed rate f

- Обработка канавок: до 0,3 мм/мин
- Grooving: up to 0,3 mm/rev

H

Возможна профильная обработка с глубиной резания, равной радиусу пластины.
Сменные пластины, с отличными от стандартных геометриями, размерами или радиусами изготавливаются по запросу.
Сменные пластины могут использоваться в **правых и левых**державках.

Profiling with a cutting depth of the edge radius is possible.
Indexable inserts with profiles, intermediate sizes or other edge radii are available upon request.
Indexable inserts can be used in **right and left hand** toolholders.

Сменная пластина
Indexable insert

229

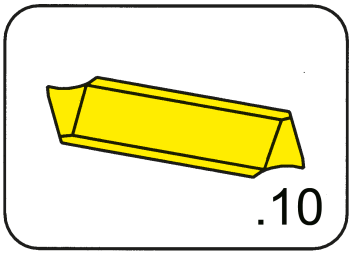

Глубина канавки до	Depth of groove up to	25 mm
Ширина канавки	Width of groove	2,5-10 mm

прецизионно шлифованная
precision ground

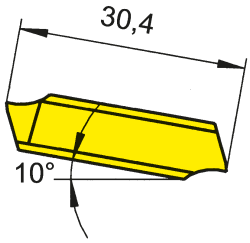

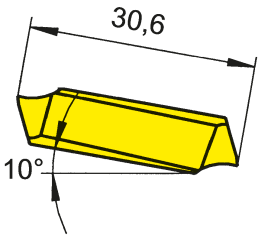

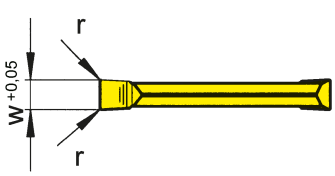

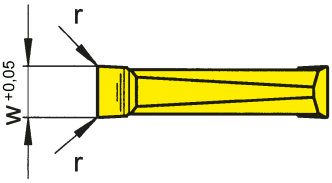

Ширина канавки 2,5 - 5,0 мм
Width of groove 2,5 - 5,0 mm

Ширина 5,1 - 10,4 мм
Width 5,1 - 10,4 mm

для державки
for Toolholder

Тип / Type
210
213
214
218
219
225
226
257
R/LA210
R/LA226

Допуск на длину пластины ± 0,025 мм
Indexability length ± 0,025 mm

Обозначение Part number	w	r	Размер Size	K10	MG12	AS62	H20	P20	TC92	TN32	TN35
229.0250.10	2,5	0,2	02							▲	▲
229.0300.10	3,0	0,2	03	▲	▲	▲	▲	▲	▲	▲	▲
229.0400.10	4,0	0,2	03/04	▲		▲		▲	Δ	▲	Δ
229.0500.10	5,0	0,2	04	▲		Δ		▲	▲	▲	Δ
229.0600.10	6,0	0,4	05	Δ				Δ	Δ	Δ	Δ
229.0700.10	7,0	0,4	07	Δ				Δ	Δ	Δ	Δ
229.0800.10	8,0	0,4	07/08	Δ				Δ	Δ	Δ	Δ
229.0900.10	9,0	0,4	09	Δ				Δ	Δ	Δ	Δ
229.1000.10	10,0	0,4	09	Δ				Δ	Δ	Δ	Δ

	K10	MG12	AS62	H20	P20	TC92	TN32	TN35
P	•	o	•	•	•	•	•	•
M	o	•	-	o	-	-	-	•
K	•	•	-	-	-	-	-	•
N	•	•	-	-	-	-	-	•
S	o	•	-	-	-	-	-	•
H	-	-	-	-	-	-	-	-

▲ со Склада / on stock Δ 4 Недели / 4 weeks x По запросу / upon request
• Основное применение / recommended
o Альтернативное применение / alternative recommendation
- непригодный / not suitable
твёрдый сплав без покрытия / uncoated grades
твёрдый сплав с покрытием / coated grades
с напайкой/Cermet / brazed/Cermet

Марки твёрдого сплава
Carbide grades

Размеры указаны в мм.
Dimensions in mm

Сменные пластины могут использоваться в правых и левых державках.
Indexable inserts can be used in right and left hand toolholders.

H

Сменная пластина
Indexable insert

229...20

прецизионно шлифованная
precision ground

Геометрия .20
Geometry

Геометрия без стружколома для серого чугуна и материалов с высоким пределом текучести
Geometry without chip forming for grey cast iron and materials with higher tensile strength

Характеристики
Characteristics

- усиленная кромка
- для пластин с большей глубиной профиля
- рекомендуется для прерывистого резания
- подходит для работы с малыми подачами

- strong wedge angle
- for inserts with larger depth of profile
- recommended for interrupted cut
- suitable for low feeds

Применение
Applications

- Обработка канавок: глубина до 25 мм
- Grooving: Depth of groove up to 25 mm

Подача f
Feed rate f

- Обработка канавок: 0,07 до 0,25 мм/мин
- Grooving: 0,07 up to 0,25 mm/rev

H

Возможна профильная обработка с глубиной резания, равной радиусу пластины.
Сменные пластины, с отличными от стандартных геометриями, размерами или радиусами изготавливаются по запросу.
Сменные пластины могут использоваться в **правых и левых**державках.

Profiling with a cutting depth of the edge radius is possible.
Indexable inserts with profiles, intermediate sizes or other edge radii are available upon request.
Indexable inserts can be used in **right and left hand** toolholders.

Сменная пластина
Indexable insert

229

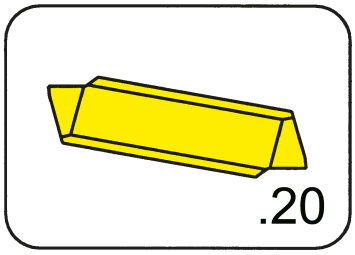

Глубина канавки до Ширина канавки	Depth of groove up to Width of groove	25 mm 3-10 mm

прецизионно шлифованная
precision ground

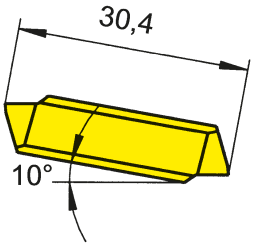

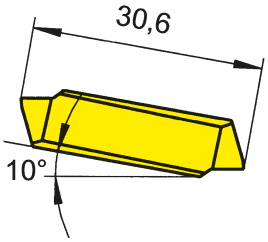

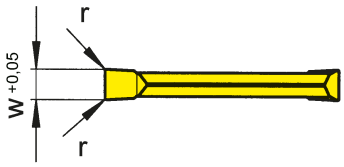

Ширина 3 - 5 мм
Width 3 - 5 mm

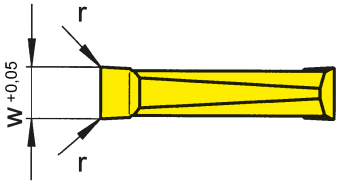

Ширина 5,1 - 10,4 мм
Width 5,1 - 10,4 mm

для державки
for Toolholder

Тип
Type
210
213
214
218
219
225
226
257
R/LA210
R/LA226

Допуск на длину пластины ± 0,025 мм
Indexability length ± 0,025 mm

Обозначение Part number	w	r	Размер Size	K10	AS62	H20	TC92	TN32
229.0300.20	3	0,2	03	▲	▲	▲	▲	
229.0400.20	4	0,2	03/04	▲	▲		Δ	▲
229.0500.20	5	0,2	04	▲	▲		▲	
229.0600.20	6	0,4	05	▲	▲		Δ	
229.0700.20	7	0,4	07	▲				
229.0800.20	8	0,4	07/08	▲				
229.0900.20	9	0,4	09	Δ				
229.1000.20	10	0,4	09	Δ				

	K10	AS62	H20	TC92	TN32
P	•	•	•	•	•
M	o	-	o	-	-
K	•	-	-	-	-
N	•	-	-	-	-
S	o	-	-	-	-
H	-	-	-	-	-

Марки твёрдого сплава
Carbide grades

▲ со Склада / on stock Δ 4 Недели / 4 weeks x По запросу / upon request
• Основное применение / recommended
o Альтернативное применение / alternative recommendation
- непригодный / not suitable
твёрдый сплав без покрытия / uncoated grades
твёрдый сплав с покрытием / coated grades
с напайкой/Cermet / brazed/Cermet

Размеры указаны в мм.
Dimensions in mm

Сменные пластины могут использоваться в правых и левых державках.
Indexable inserts can be used in right and left hand toolholders.

Сменная пластина
Indexable insert

229...3.

прецизионно шлифованная
precision ground

Геометрия .3.
Geometry

Геометрия со стружколомом для всех материалов.
Geometry with chip forming for all materials.

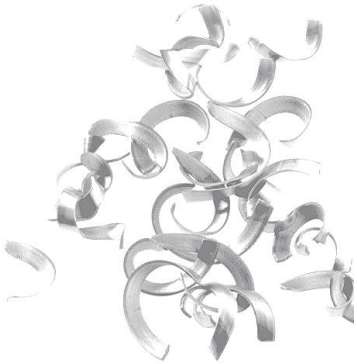

Характеристики
Characteristics

- стабильный отвод стружки
- подходит для высоколегированных и высокопрочных сталей
- уменьшенная толщина стружки дает лучшую шероховатость поверхности
- стабильный отвод стружки обеспечивает безопасность процесса резания

- excellent swarf control
- suitable for high alloy- high strength steels
- reduced swarf width gives high flank surface finish
- excellent swarf control allows production security

Применение
Applications

- Обработка канавок: глубина до 25 мм
- Продольное точение: глубина резания a_p до 4 мм*

- Grooving: Depth of groove up to 25 mm
- Side turning: Depth of cut a_p up to 4 mm*

Подача f
Feed rate f

- Обработка канавок: 0,15 до 0,25 мм/мин*
- Продольное точение: до 0,4 мм/мин*

- Grooving: 0,15 up to 0,25 mm/rev*
- Side turning: up to 0,4 mm/rev*

* в зависимости от ширины пластины
* dependent upon width of insert

Пластины с профилем, пластины промежуточного размера или с другим радиусом кромки поставляются под заказ. Сменные пластины могут использоваться в **правых и левых** державках.

Indexable inserts with profiles, intermediate sizes or other edge radii are available upon request.
Indexable inserts can be used in **right and left hand** toolholders.

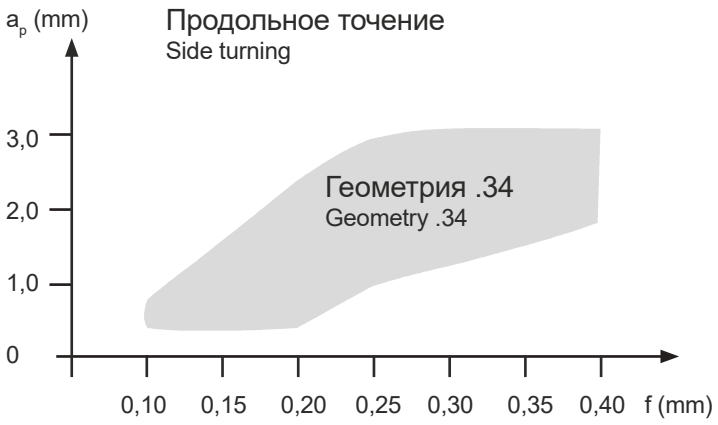

Диаграмма стружкообразования для пластин 229.0500.34, отрабатываемый материал 16MnCr5
Chip control graph 229.0500.34 material 16MnCr5

H

Сменная пластина
Indexable insert

229
со стружколомом
with chip former

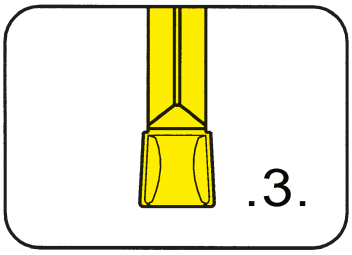

Глубина канавки до Ширина канавки	Depth of groove up to Width of groove	25 mm 3-10 mm

прецизионно шлифованная
precision ground

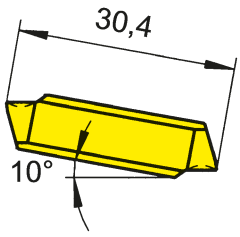

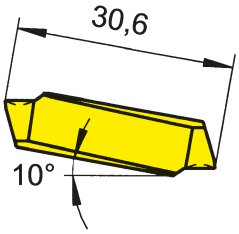

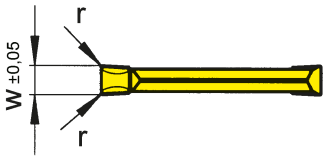

Ширина 3 - 5 мм
Width 3 - 5 mm

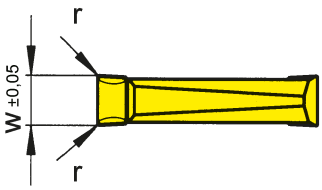

Ширина 5,1 - 10,4 мм
Width 5,1 - 10,4 mm

для державки
for Toolholder

Тип
Type
210
213
214
218
219
225
226
257
R/LA210
R/LA226

Допуск на длину пластины ± 0,025 мм
Indexability length ± 0,025 mm

Обозначение Part number	w	r	Размер Size	K10	MG12	AS62	P20	TC92	TI22	TI25	TN32	TN35
229.0300.31	3,0	0,2	03	▲	▲	▲	▲	▲		▲	▲	▲
229.0300.34	3,0	0,4	04			▲	Δ	Δ			▲	▲
229.0350.31	3,5	0,2	03					Δ			▲	
229.0400.31	4,0	0,2	03/04	▲		▲	▲	▲			▲	
229.0400.34	4,0	0,4	04			▲	▲	Δ			▲	▲
229.0500.31	5,0	0,2	04	▲		▲	▲	Δ	▲		▲	
229.0500.34	5,0	0,4	04			Δ	Δ	Δ			▲	▲
229.0500.36	5,0	0,6	04					Δ			Δ	
229.0600.31	6,0	0,4	05			Δ	▲	▲			▲	
229.0600.38	6,0	0,8	05			Δ		Δ			Δ	
229.0700.31	7,0	0,4	07			Δ	Δ	Δ			▲	
229.0800.31	8,0	0,4	07/08			▲	▲	Δ			▲	
229.0900.31	9,0	0,4	09			▲	Δ	▲			▲	
229.1000.31	10,0	0,4	09			Δ	Δ	Δ			▲	▲

	K10	MG12	AS62	P20	TC92	TI22	TI25	TN32	TN35
P	•	o	•	•	•	•	•	•	•
M	o	•	-	-	-	-	•	-	•
K	•	•	-	-	-	-	•	-	•
N	•	•	-	-	-	-	•	-	•
S	o	•	-	-	-	-	•	-	•
H	-	-	-	-	-	-	-	-	-

▲ со Склада / on stock Δ 4 Недели / 4 weeks x По запросу / upon request
• Основное применение / recommended
o Альтернативное применение / alternative recommendation
- непригодный / not suitable
твёрдый сплав без покрытия / uncoated grades
твёрдый сплав с покрытием / coated grades
с напайкой/Cermet / brazed/Cermet

Марки твёрдого сплава
Carbide grades

Размеры указаны в мм.
Dimensions in mm

Сменные пластины могут использоваться в правых и левых державках.
Indexable inserts can be used in right and left hand toolholders.

H

Сменная пластина
Indexable insert

229
со стружколомом
with chip forming

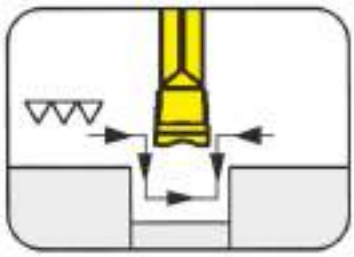

Глубина канавки до Ширина канавки	Depth of groove up to Width of groove	25 mm 3-4 mm

прецизионно шлифованная
precision ground

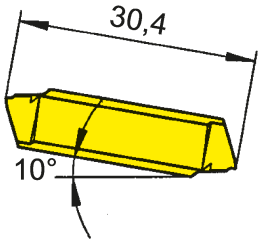

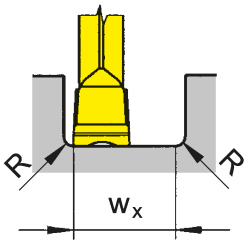

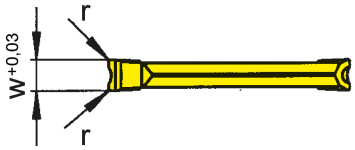

для державки
for Toolholder

Тип / Type
210
213
214
218
219
225
226
257
R/LA210
R/LA226

Допуск на длину пластины ± 0,025 мм
Indexability length ± 0,025 mm

Обозначение Part number	w	r	w_x	Размер Size		H20
229.NC30.02	3	0,2	4,5	03/04		▲
229.NC40.02	4	0,2	6,4	03/04		▲
					P	●
					M	o
					K	-
					N	-
					S	-
					H	-

▲ со Склада / on stock Δ 4 Недели / 4 weeks x По запросу / upon request
● Основное применение / recommended
o Альтернативное применение / alternative recommendation
- непригодный / not suitable
твёрдый сплав без покрытия / uncoated grades
твёрдый сплав с покрытием / coated grades
с напайкой/Cermet / brazed/Cermet

Марки твёрдого сплава
Carbide grades

Размеры указаны в мм.
Dimensions in mm

w_x =ширина канавки - $R_{(правый)}$ - $R_{(левый)}$
w_x = width of groove - $R_{(right)}$ - $R_{(left)}$

Сменные пластины могут использоваться в правых и левых державках.
Indexable inserts can be used in right and left hand toolholders.

Сменная пластина
Indexable insert

229

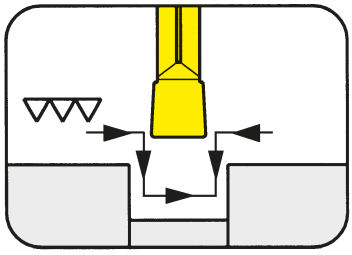

Глубина канавки до Ширина канавки	Depth of groove up to Width of groove	25 mm 3-4 mm

прецизионно шлифованная
precision ground

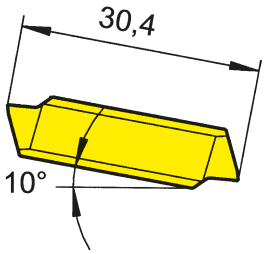

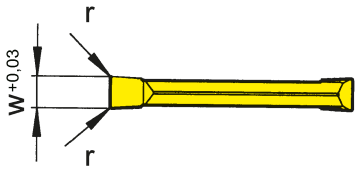

для державки
for Toolholder

Тип
Type
210
213
214
218
219
225
226
257
R/LA210
R/LA226

Допуск на длину пластины ± 0,025 мм
Indexability length ± 0,025 mm

Обозначение Part number	w	r	Размер Size		H20	TN32
229.0300.02	3	0,2	03/04		▲	
229.0400.02	4	0,2	03/04		▲	Δ
				P	●	●
				M	o	-
				K	-	-
				N	-	-
				S	-	-
				H	-	-

▲ со Склада / on stock Δ 4 Недели / 4 weeks x По запросу / upon request
● Основное применение / recommended
o Альтернативное применение / alternative recommendation
- непригодный / not suitable
твёрдый сплав без покрытия / uncoated grades
твёрдый сплав с покрытием / coated grades
с напайкой/Cermet / brazed/Cermet

Марки твёрдого сплава
Carbide grades

Размеры указаны в мм.
Dimensions in mm

Сменные пластины могут использоваться в правых и левых державках.
Indexable inserts can be used in right and left hand toolholders.

H

Сменная пластина
Indexable insert

229
с круговым стружколомом
with surrounding chip breaker

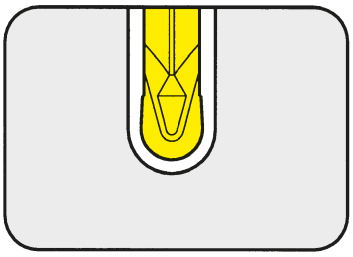

Глубина канавки до	Depth of groove up to	25 mm
Полный радиус	Full radius	1,5-3 mm

прецизионно шлифованная
precision ground

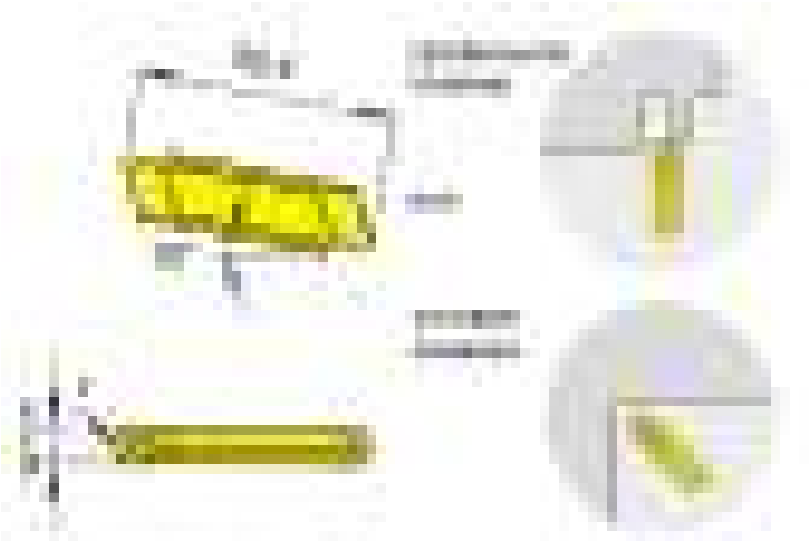

для державки
for Toolholder

Тип / Type
210
213
214
218
219
225
226
257
R/LA210
R/LA226

Допуск на длину пластины ± 0,025 мм
Indexability length ± 0,025 mm

Обозначение Part number	w	r	Размер Размер	Диапазон зажима Clamping range	MG12	AS62	AS66	H20	P20	TN32
229.0015.30	3	1,5	225...04 ...03	3,0 - 5,0 3,0 - 4,0	▲ ▲	▲ ▲		▲ ▲	▲ ▲	▲ ▲
229.0020.40	4	2,0	225...04 ...03 ...04	3,0 - 5,0 3,0 - 4,0 4,0 - 5,0	▲ ▲ ▲	▲ ▲ ▲			▲ ▲ ▲	▲ ▲ ▲
229.0025.50	5	2,5	225...04 ...04	3,0 - 5,0 3,0 - 4,0	▲ ▲	Δ ▲	▲		▲ ▲	▲ ▲
229.0030.60	6	3,0	...05	5,1 - 6,0		▲			▲	▲

	MG12	AS62	AS66	H20	P20	TN32
P	o	●	●	●	●	●
M	●	-	o	o	-	-
K	●	-	●	-	-	-
N	●	-	●	-	-	-
S	●	-	o	-	-	-
H	-	-	-	-	-	-

Марки твёрдого сплава
Carbide grades

▲ со Склада / on stock Δ 4 Недели / 4 weeks x По запросу / upon request
● Основное применение / recommended
o Альтернативное применение / alternative recommendation
- непригодный / not suitable
твёрдый сплав без покрытия / uncoated grades
твёрдый сплав с покрытием / coated grades
с напайкой/Cermet / brazed/Cermet

Размеры указаны в мм.
Dimensions in mm

Сменные пластины могут использоваться в правых и левых державках.
Indexable inserts can be used in right and left hand toolholders.

Сменная пластина
Indexable insert

229
Метрическая резьба
Metric ISO thread

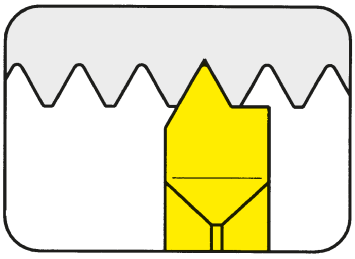

Шаг	Pitch	1-2,5 mm

прецизионно шлифованная
precision ground

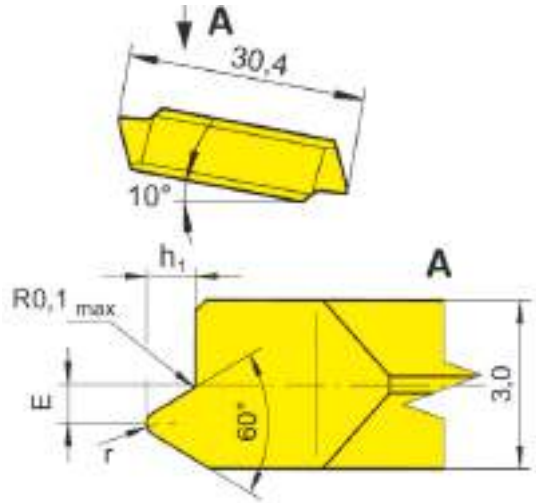

R = показано правое исполнение
R = right hand version shown

L = левое исполнение
L = left hand version

для державки
for Toolholder

Тип / Type
210
213
214
218
219
225
226
257
R/LA210
R/LA226

Допуск на длину пластины ± 0,025 мм
Indexability length ± 0,025 mm

Обозначение Part number	P	E	r	h_1	Размер Size	TN35
R/L229.0610.02	1,00	0,8	0,140	0,62	03/04	▲/▲
R/L229.0712.02	1,25	0,8	0,175	0,78	03/04	▲/▲
R/L229.0915.02	1,50	0,7	0,210	0,93	03/04	▲/▲
R/L229.1017.02	1,75	0,5	0,250	1,08	03/04	▲/▲
R/L229.1220.02	2,00	0,5	0,280	1,24	03/04	▲/▲
R/L229.1525.02	2,50	0,3	0,360	1,54	03/04	▲/Δ

▲ со Склада / on stock Δ 4 Недели / 4 weeks x По запросу / upon request
● Основное применение / recommended
o Альтернативное применение / alternative recommendation
- непригодный / not suitable
твёрдый сплав без покрытия / uncoated grades
твёрдый сплав с покрытием / coated grades
с напайкой/Cermet / brazed/Cermet

P	●
M	●
K	●
N	●
S	●
H	-

Марки твёрдого сплава
Carbide grades

Размеры указаны в мм.
Dimensions in mm

Выберите R или L исполнение.
State R or L version

Без подкладных пластин. Все резьбовые профили фирмы HORN имеют шлифованный **задний угол**
No shims necessary. All HORN thread profiles are manufactured with **full ground radial clearance**.

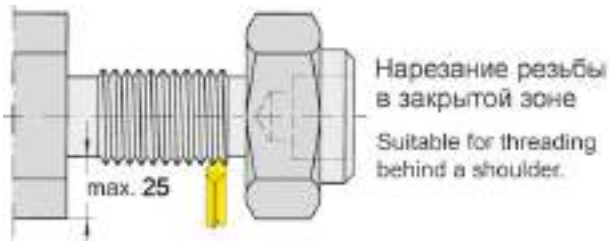

Сменная пластина
Indexable insert

229
Метрическая резьба
Metric ISO thread

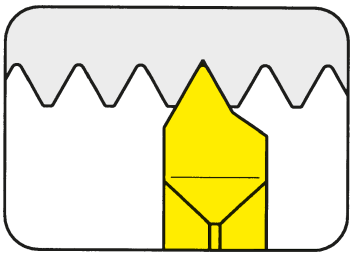

Шаг	Pitch	1-2,5 mm

прецизионно шлифованная
precision ground

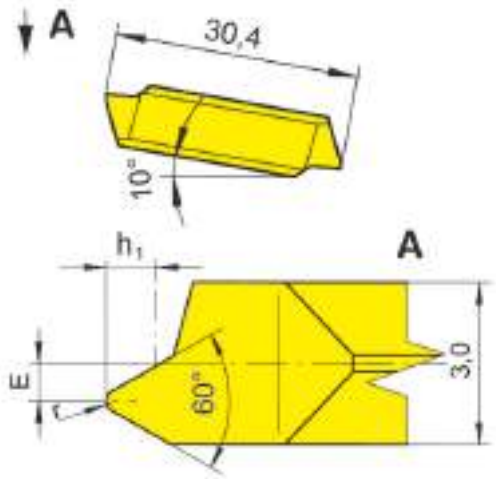

для державки
for Toolholder

Тип / Type
210
213
214
218
219
225
226
257
R/LA210
R/LA226

Допуск на длину пластины ± 0,025 мм
Indexability length ± 0,025 mm

R = показано правое исполнение
R = right hand version shown

L = левое исполнение
L = left hand version

Обозначение Part number	P	E	r	h_1	Размер Size		TN35
R/L229.0610.01	1,00	0,8	0,12	0,61	03		▲/▲
R/L229.0712.01	1,25	0,8	0,15	0,77	03		▲/▲
R/L229.0915.01	1,50	0,7	0,20	0,92	03		▲/▲
R/L229.1017.01	1,75	0,5	0,25	1,07	03		▲/▲
R/L229.1220.01	2,00	0,5	0,25	1,23	03		▲/Δ
R/L229.1525.01	2,50	0,3	0,35	1,53	03		▲/▲

▲ со Склада / on stock Δ 4 Недели / 4 weeks x По запросу / upon request
● Основное применение / recommended
o Альтернативное применение / alternative recommendation
- непригодный / not suitable
твёрдый сплав без покрытия / uncoated grades
твёрдый сплав с покрытием / coated grades
с напайкой/Cermet / brazed/Cermet

P	•
M	•
K	•
N	•
S	•
H	-

Марки твёрдого сплава
Carbide grades

Размеры указаны в мм.
Dimensions in mm

Выберите R или L исполнение.
State R or L version

Без подкладных пластин. Все резьбовые профили фирмы HORN имеют шлифованный **задний угол**
No shims necessary. All HORN thread profiles are manufactured with **full ground radial clearance**.

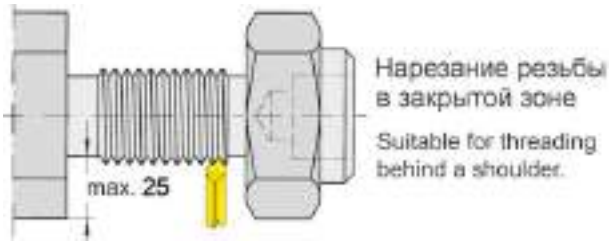

Сменная пластина
Indexable insert

N229
Трубная резьба Витворта
Whitworth pipe thread

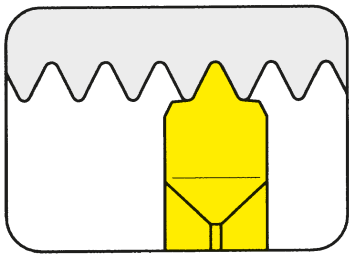

Шаг	Pitch	1-2,5 mm

прецизионно шлифованная
precision ground

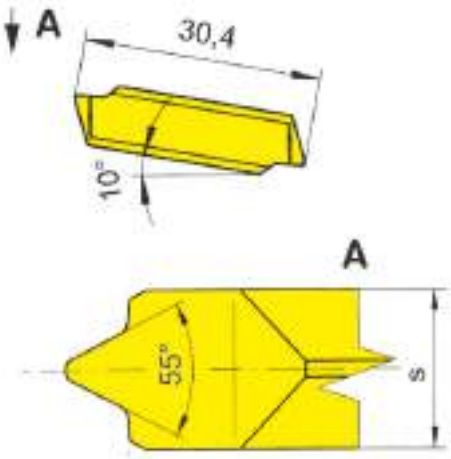

для державки
for Toolholder

Тип
Type
210
213
214
218
219
225
226
257
R/LA210
R/LA226

Допуск на длину пластины ± 0,025 мм
Indexability length ± 0,025 mm

Обозначение Part number	TPI	s	Размер Size	K10	MG12	TA45	TN35
N229.5511.02	11	3,5	03		Δ	Δ	▲
N229.5514.02	14	3,0	03	Δ	Δ	▲	▲
N229.5519.02	19	3,0	03		Δ	Δ	▲
N229.5528.02	28	3,0	03		Δ		Δ

	K10	MG12	TA45	TN35
P	•	o	•	•
M	o	•	•	•
K	•	•	•	•
N	•	•	•	•
S	o	•	•	•
H	-	-	-	-

Марки твёрдого сплава
Carbide grades

▲ со Склада / on stock Δ 4 Недели / 4 weeks x По запросу / upon request
● Основное применение / recommended
o Альтернативное применение / alternative recommendation
- непригодный / not suitable
твёрдый сплав без покрытия / uncoated grades
твёрдый сплав с покрытием / coated grades
с напайкой/Cermet / brazed/Cermet

Размеры указаны в мм.
Dimensions in mm

Без подкладных пластин. Все резьбовые профили фирмы HORN имеют шлифованный **задний угол**.
No shims necessary. All HORN thread profiles are manufactured with **full ground radial clearance**.
Сменные пластины могут использоваться в правых и левых державках.
Indexable inserts can be used in right and left hand toolholders.

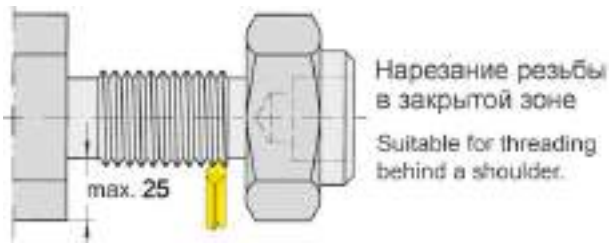

Сменная пластина
Indexable insert

229/S229
со стружколомом
with chip former

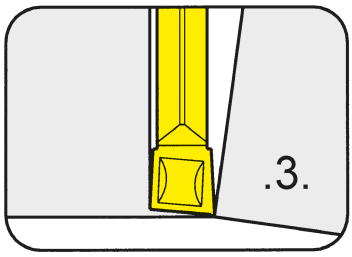

Глубина канавки до Ширина канавки	Depth of groove up to Width of groove	25 mm 3-4 mm

прецизионно спеченная
precision sintered

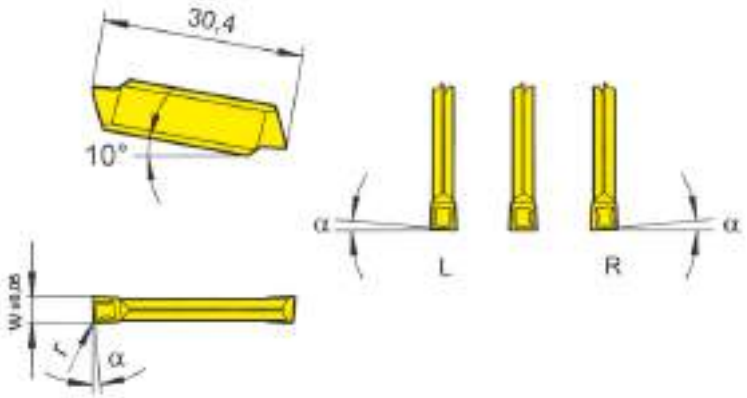

для державки
for Toolholder

Тип / Type
210
213
214
218
219
225
226
257
R/LA210
R/LA226

Допуск на длину пластины ± 0,04 мм
Indexability length ± 0,04 mm

R = показано правое исполнение
R = right hand version shown

L = левое исполнение
L = left hand version

Bestellnummer Part number	w	r	α	Размер Size	MG12	AL96	AS62	AS66	H54	P20	TA45	TC92	TF45	TI22	TI25	TN32	TN35
R/L229.5300.31	3	0,2	5°	03	▲/▲		▲/▲					▲/Δ			▲/▲	▲/▲	▲/▲
R/LS229.0530.32	3	0,2	5°	03			▲/▲				Δ/Δ	Δ/Δ	▲/▲		▲/▲	▲/▲	▲/▲
S229.0300.32	3	0,2	0°	03	▲	▲	▲	▲	▲	Δ	Δ	▲	▲	Δ	▲	▲	▲
R/LS229.0540.32	4	0,2	5°	03/04			▲/Δ				Δ/Δ	Δ/Δ	▲/▲		▲/▲	Δ/▲	Δ/Δ
S229.0400.32	4	0,2	0°	03/04	Δ	▲	▲	▲	▲	Δ	Δ	▲	▲	Δ	▲	▲	▲

	MG12	AL96	AS62	AS66	H54	P20	TA45	TC92	TF45	TI22	TI25	TN32	TN35
R	o	•	•	•	•	•	•	•	•	•	•	•	•
	•	-	-	o	•	-	•	-	•	-	•	-	•
	•	•	-	•	-	-	•	-	•	-	•	-	•
N	•	•	-	•	-	-	•	-	•	-	•	-	•
S	•	-	-	o	-	-	•	-	•	-	•	-	•
H	-	-	-	-	-	-	-	-	-	-	-	-	-

▲ со Склада / on stock Δ 4 Недели / 4 weeks x По запросу / upon request
• Основное применение / recommended M o Альтернативное применение / alternative recommendation K
- непригодный / not suitable
твёрдый сплав без покрытия / uncoated grades
твёрдый сплав с покрытием / coated grades
с напайкой/Cermet / brazed/Cermet

Марки твёрдого сплава
Carbide grades

Размеры указаны в мм.
Dimensions in mm

Выберите R или L исполнение.
State R or L version

Примечание:
R/L229.5300.31 прецизионно шлифованная, длина 30,0 мм
Note:
R/L229.5300.31 **precision ground**, length 30,0 mm

Сменные пластины могут использоваться в правых и левых державках.
Indexable inserts can be used in right and left hand toolholders.

Сменная пластина
Indexable insert

S229
со стружколомом
with chip forming

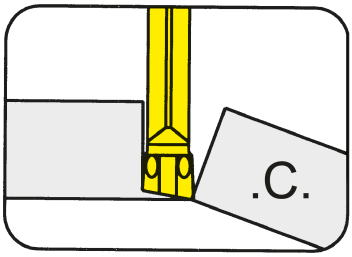

Глубина канавки до Ширина канавки	Depth of groove up to Width of groove	25 mm 3-4 mm

прецизионно спеченная
precision sintered

для державки
for Toolholder

Тип / Type
210
213
214
218
219
225
226
257
R/LA210
R/LA226

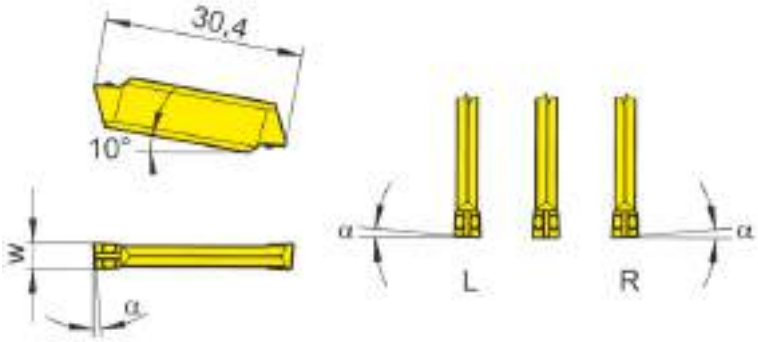

Допуск на длину пластины ± 0,025 мм
Indexability length ± 0,025 mm

R = показано правое исполнение
R = right hand version shown

L = левое исполнение
L = left hand version

Обозначение Part number	w	α	Размер Size	TC92	TF45	TI25	TN35
R/LS229.0530.C0	3	5°	03	Δ/Δ	▲/▲	▲/▲	▲/▲
R/LS229.0830.C0	3	8°	03	▲/▲	▲/▲	▲/▲	▲/▲
S229.0030.C0	3	0°	03	Δ	▲	▲	▲
R/LS229.0540.C0	4	5°	03/04	Δ/Δ	Δ/Δ	Δ/Δ	▲/Δ
R/LS229.0840.C0	4	8°	03/04	Δ/Δ	Δ/Δ	Δ/Δ	▲/Δ
S229.0040.C0	4	0°	03/04	Δ	Δ	Δ	▲
			P	•	•	•	•
			M	-	•	•	•
			K	-	•	•	•
			N	-	•	•	•
			S	-	•	•	•
			H	-	-	-	-

▲ со Склада / on stock Δ 4 Недели / 4 weeks x По запросу / upon request
● Основное применение / recommended
o Альтернативное применение / alternative recommendation
- непригодный / not suitable
твёрдый сплав без покрытия / uncoated grades
твёрдый сплав с покрытием / coated grades
с напайкой/Cermet / brazed/Cermet

Марки твёрдого сплава
Carbide grades

Размеры указаны в мм.
Dimensions in mm

Выберите R или L исполнение.
State R or L version

Сменные пластины могут использоваться в правых и левых державках.
Indexable inserts can be used in right and left hand toolholders.

Сменная пластина
Indexable insert

S229
со стружколомом
with chip forming

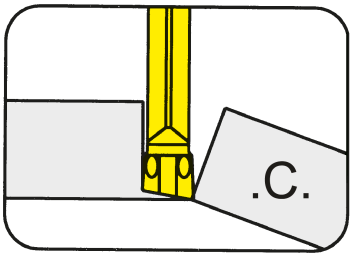

Глубина канавки до Ширина канавки	Depth of groove up to Width of groove	25 mm 3-4 mm

прецизионно спеченная
precision sintered

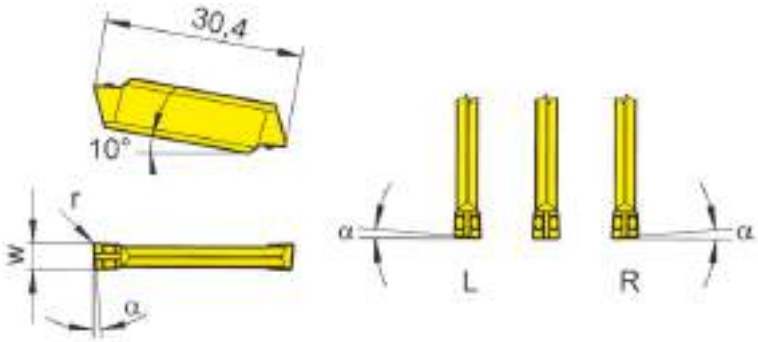

для державки
for Toolholder

Тип / Type
210
213
214
218
219
225
226
257
R/LA210
R/LA226

Допуск на длину пластины ± 0,025 мм
Indexability length ± 0,025 mm

R = показано правое исполнение
R = right hand version shown

L = левое исполнение
L = left hand version

Обозначение Part number	w	r	α	Размер Size	TC92	TF45	TI25	TN35
R/LS229.0530.C1	3	0,15	5°	03	Δ/Δ	Δ/Δ	▲/▲	▲/▲
R/LS229.0830.C1	3	0,15	8°	03	Δ/Δ	▲/▲	▲/Δ	▲/▲
S229.0030.C1	3	0,15	0°	03	Δ	Δ	▲	▲
R/LS229.0540.C1	4	0,15	5°	03/04	Δ/Δ	Δ/Δ	Δ/Δ	Δ/Δ
R/LS229.0540.C1	4	0,15	5°	03/04	Δ/Δ	Δ/Δ	Δ/Δ	Δ/Δ
R/LS229.0840.C1	4	0,15	8°	03/04	Δ/Δ	Δ/Δ	Δ/Δ	▲/Δ
S229.0040.C1	4	0,15	0°	03/04	Δ	Δ	Δ	Δ

	TC92	TF45	TI25	TN35
P	•	•	•	•
M	-	•	•	•
K	-	•	•	•
N	-	•	•	•
S	-	•	•	•
H	-	-	-	-

Марки твёрдого сплава
Carbide grades

▲ со Склада / on stock Δ 4 Недели / 4 weeks x По запросу / upon request
• Основное применение / recommended
o Альтернативное применение / alternative recommendation
- непригодный / not suitable
твёрдый сплав без покрытия / uncoated grades
твёрдый сплав с покрытием / coated grades
с напайкой/Cermet / brazed/Cermet

Размеры указаны в мм.
Dimensions in mm

Выберите R или L исполнение.
State R or L version

Сменные пластины могут использоваться в правых и левых державках.
Indexable inserts can be used in right and left hand toolholders.

Державка
Toolholder

H259
обработка латуни
machining brass

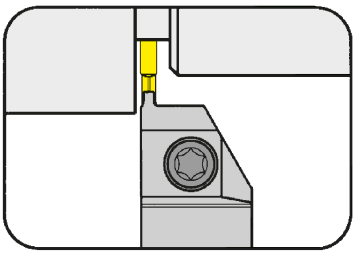

Глубина канавки до Ширина канавки	Depth of groove up to Width of groove	18 mm 3 - 4 mm

для сменной пластины
for Indexable insert

Тип 259
Type

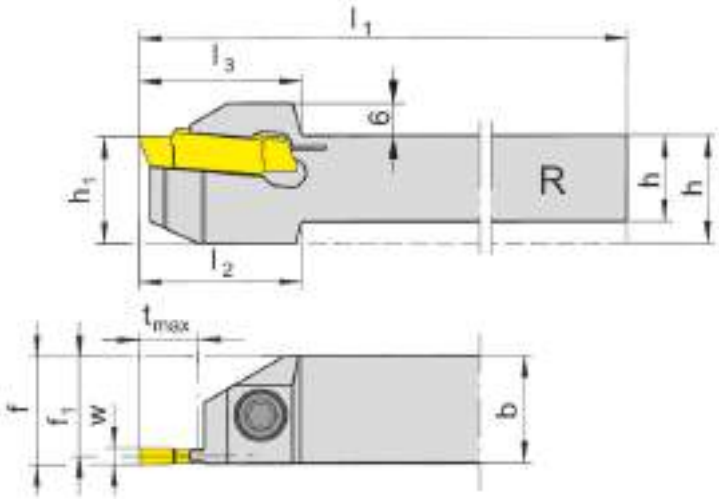

R = показано правое исполнение
R = right hand version shown

L = левое исполнение
L = left hand version

Обозначение Part number	h	b	l_1	l_2	l_3	h_1	f	f_1	t_{max}	Размер Size
R/LH259.1616.03	16	16	135	30	30	20	f_1+w/2	14,55	11	03
R/LH259.2020.03	20	20	135	-	30	20	f_1+w/2	18,55	11	03
R/LH259.2525.03	25	25	135	-	30	25	f_1+w/2	23,55	11	03
R/LH259.1616.13	16	16	135	33	33	20	f_1+w/2	14,55	18	03
R/LH259.2020.13	20	20	135	-	33	20	f_1+w/2	18,55	18	03
R/LH259.2525.13	25	25	135	-	33	25	f_1+w/2	23,55	18	03

Выберите R или L исполнение.
State R or L version

Размер w - смотрите сменные пластины
w see indexable inserts

Размеры указаны в мм.
Dimensions in mm

Другие размеры - по запросу.
Further sizes upon request

Момент затяжки винтов см. Технические рекомендации.
For torque specification of the screw, please see Technical Instructions.

H

Запасные части
Spare Parts

Державка Toolholder	Зажимной винт Clamping Screw	Ключ Тип TORX PLUS® TORX PLUS® Wrench
R/LH259...	**6.23T25P**	**T25PQ**

Сменная пластина
Indexable insert

259
обработка латуни
machining brass

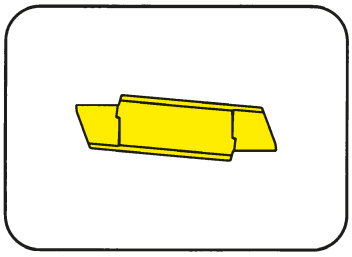

Глубина канавки до Ширина канавки	Depth of groove up to Width of groove	18 mm 3-4 mm

прецизионно шлифованная
precision ground

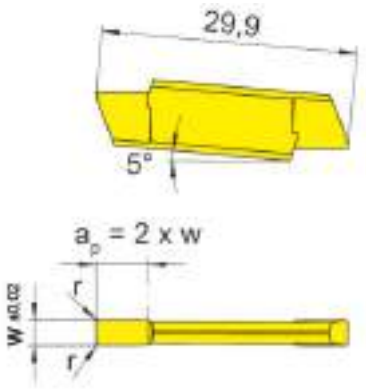

для державки
for Toolholder

Тип H259
Type

Допуск на длину пластины ± 0,015 мм
Indexability length ± 0,015 mm

Полезная длина боковой части пластины a_p = 2 x w для обработки латуни (Лс58)
Usable length of minor cutting edge a_p = 2 x w for machining brass (Ms58)

Обозначение Part number	w	r	Размер Size		MG12
259.0300.M1	3	0,15	03		▲
259.0300.M2	3	0,20	03		▲
259.0400.M1	4	0,15	03		▲
259.0400.M2	4	0,20	03		▲

▲ со Склада / on stock Δ 4 Недели / 4 weeks x По запросу / upon request
● Основное применение / recommended
o Альтернативное применение / alternative recommendation
- непригодный / not suitable
твёрдый сплав без покрытия / uncoated grades
твёрдый сплав с покрытием / coated grades
с напайкой/Cermet / brazed/Cermet

P	o
M	•
K	•
N	•
S	•
H	-

Марки твёрдого сплава
Carbide grades

Размеры указаны в мм.
Dimensions in mm

Сменные пластины могут использоваться в правых и левых державках.
Indexable inserts can be used in right and left hand toolholders.

H

231

Державка с режущими пластинами

Ширина канавки 2,5 - 10 мм

Toolholder with Inserts

Width of groove 2,5 - 10 mm

I

Державка
Toolholder
211/221/228

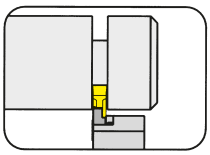

Страница/Page
I3-I4

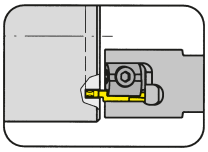

Страница/Page
I11-I12

Картридж
Cartridge
208

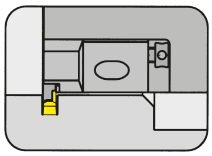

Страница/Page
I5

Сменная пластина
Indexable insert
231

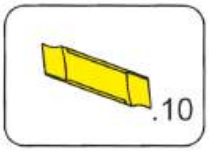

Страница/Page
I7-I8

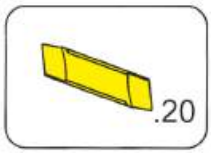

Страница/Page
I9-I10

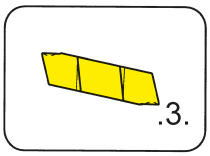

Страница/Page
I13

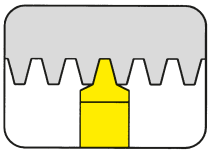

Страница/Page
I14

Державка
Toolholder

211

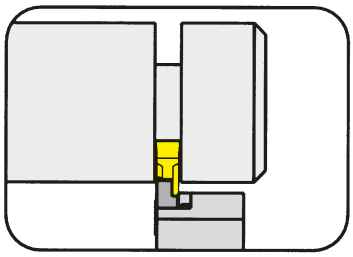

Глубина канавки до	Depth of groove up to	11 mm
Диапазон зажима	Clamping range	2,5-5 mm

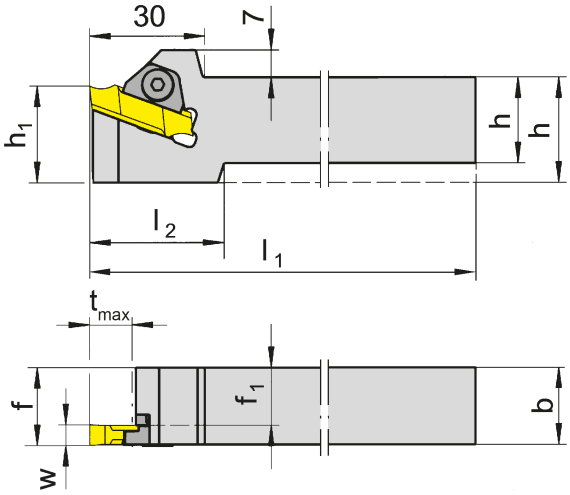

для сменной пластины
for Indexable insert

Тип 231
Type N231

R = показано правое исполнение
R = right hand version shown

L = левое исполнение
L = left hand version

Обозначение Part number	h	b	l_1	l_2	h_1	f_1	f	t_{max}	Размер Size	Диапазон зажима Clamping range
R/L211.2020.02	20	20	125	35	25	17,5	f_1+w-a_1	11	02	2,5-3,0
R/L211.2525.02	25	25	150	-	25	22,5	f_1+w-a_1	11	02	2,5-3,0
R/L211.3232.02	32	32	170	-	32	29,5	f_1+w-a_1	11	02	2,5-3,0
R/L211.2020.03	20	20	125	35	25	17,0	f_1+w-a_1	11	03	3,0-4,0
R/L211.2525.03	25	25	150	-	25	22,0	f_1+w-a_1	11	03	3,0-4,0
R/L211.3232.03	32	32	170	-	32	29,0	f_1+w-a_1	11	03	3,0-4,0
R/L211.2020.04	20	20	125	35	25	16,0	f_1+w-a_1	11	04	4,0-5,0
R/L211.2525.04	25	25	150	-	25	21,0	f_1+w-a_1	11	04	4,0-5,0
R/L211.3232.04	32	32	170	-	32	28,0	f_1+w-a_1	11	04	4,0-5,0

Выберите R или L исполнение.
State R or L version

Размеры w, a_1 - смотрите сменные пластины
w, a_1 see indexable inserts

Размеры указаны в мм.
Dimensions in mm

Другие размеры - по запросу.
Further sizes upon request

Момент затяжки винтов см. Технические рекомендации.
For torque specification of the screw, please see Technical Instructions.

Запасные части
Spare Parts

Державка Toolholder	**Шестигранный ключ** Allen Wrench	**Зажим** Clamping element
R/L211...02	**SW3,0 DIN911**	**2.16.2**
R/L211...03	**SW3,0 DIN911**	**2.16.3**
R/L211...04	**SW3,0 DIN911**	**2.16.7**

Державка
Toolholder

211

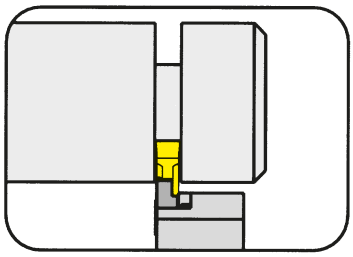

Глубина канавки до	Depth of groove up to	11 mm
Диапазон зажима	Clamping range	5-10 mm

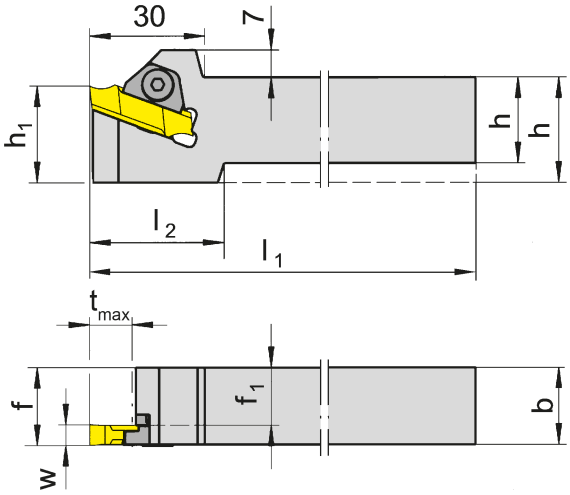

для сменной пластины
for Indexable insert

Тип 231
Type N231

R = показано правое исполнение
R = right hand version shown

L = левое исполнение
L = left hand version

Обозначение Part number	h	b	l_1	l_2	h_1	f_1	f	t_{max}	Размер Size	Диапазон зажима Clamping range
R/L211.2020.05	20	20	125	35	25	15	f_1+w-a_1	11	05	5,0-6,5
R/L211.2525.05	25	25	150	-	25	20	f_1+w-a_1	11	05	5,0-6,5
R/L211.3232.05	32	32	170	-	32	27	f_1+w-a_1	11	05	5,0-6,5
R/L211.2020.07	20	20	125	35	25	13	f_1+w-a_1	11	07	6,5-8,5
R/L211.2525.07	25	25	150	-	25	18	f_1+w-a_1	11	07	6,5-8,5
R/L211.3232.07	32	32	170	-	32	25	f_1+w-a_1	11	07	6,5-8,5
R/L211.2020.09	20	20	125	35	25	11	f_1+w-a_1	11	09	8,5-10,0
R/L211.2525.09	25	25	150	-	25	16	f_1+w-a_1	11	09	8,5-10,0
R/L211.3232.09	32	32	170	-	32	23	f_1+w-a_1	11	09	8,5-10,0

Выберите R или L исполнение.
State R or L version

Размеры w, a_1 - смотрите сменные пластины
w, a_1 see indexable inserts

Размеры указаны в мм.
Dimensions in mm

Другие размеры - по запросу.
Further sizes upon request

Момент затяжки винтов см. Технические рекомендации.
For torque specification of the screw, please see Technical Instructions.

Запасные части
Spare Parts

Державка Toolholder	Шестигранный ключ Allen Wrench	Зажим Clamping element
R/L211...	**SW3,0 DIN911**	**2.16.7**

Обработка канавок (внутренняя)
Grooving (internal)

Картридж
Cartridge

208

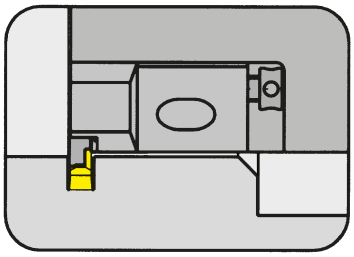

Ø отверстия от	Bore Ø from	75 mm
Диапазон зажима	Clamping range	4-10 mm

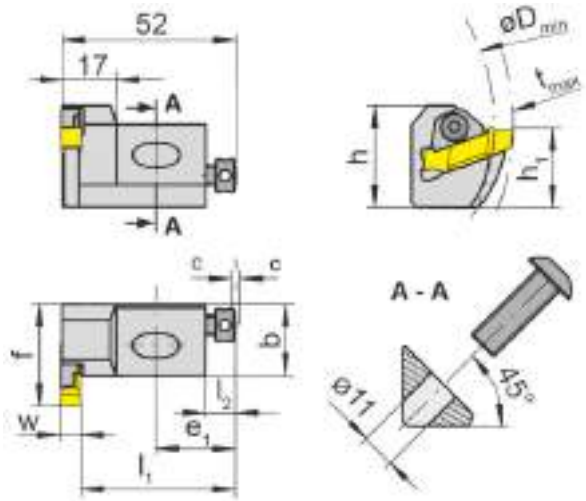

R = показано правое исполнение
R = right hand version shown

L = левое исполнение
L = left hand version

для сменной пластины
for Indexable insert

Тип 231
Type N231

Соотношение глубины канавки и диаметра

D_{min}	t_{max}
75	5,0
85	6,0
95	6,5
110	7,0
140	8,0
200	9,0

Обозначение Part number	h	b	h_1	f	l_1	e_1	l_2	c	D_{min}	t_{max}	Размер Size	Диапазон зажима Clamping range
R/L208.2520.04	32	20	25	32	47,8	25	9	2	75	5	04	4,0-5,0
R/L208.2520.05	32	20	25	32	46,8	25	9	2	75	5	05	5,0-6,5
R/L208.2520.07	32	20	25	32	44,8	25	9	2	75	5	07	6,5-8,5
R/L208.2520.09	32	20	25	32	42,8	25	9	2	75	5	09	8,5-10,0

Выберите R или L исполнение.
State R or L version

Размеры указаны в мм.
Dimensions in mm

Другие размеры - по запросу.
Further sizes upon request

Момент затяжки винтов см. Технические рекомендации.
For torque specification of the screw, please see Technical Instructions.

I

Запасные части
Spare Parts

Картридж Cartridge	**Зажимной винт** Clamping Screw	**Шестигранный ключ** Allen Wrench	**Винт** Screw	**Зажим** Clamping element
R/L208...	**4.08.913**	**SW3,0 DIN911**	**6.12.020**	**2.16.7 K**

Размеры гнезда для картриджа
Seating Dimensions Cartridge

208

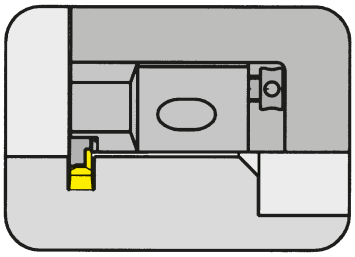

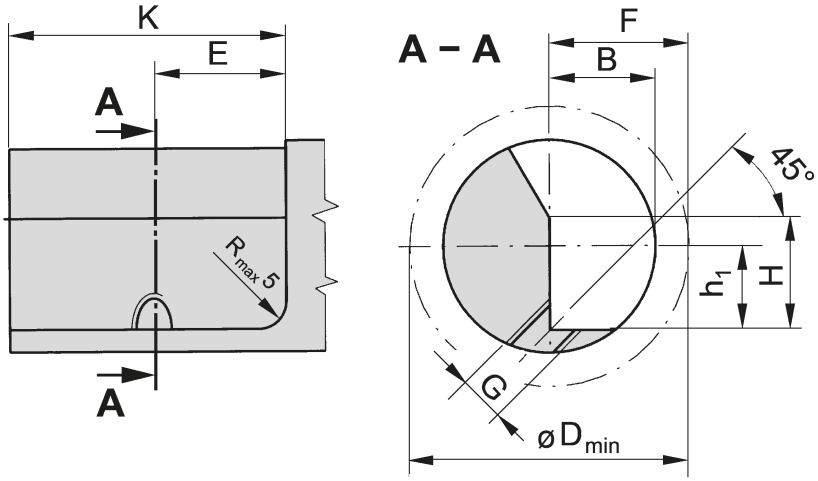

Картридж Cartridge	F	G	H	K	E	B	h_1	D_{min}	Крепежный винт Fastening Screw
R/L208.2520...	32	M10	32	50	25	20	25	75	0.30.208

Размеры указаны в мм.
Dimensions in mm

Обработка канавок (наружная)
Grooving (external)

Сменная пластина
Indexable insert

231
с закругленным стружколомом
with round chip breaker

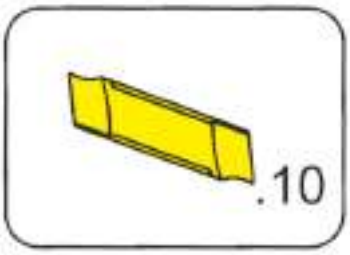

Глубина канавки до	Depth of groove up to	11 mm
Ширина канавки	Width of groove	2,5-3,5 mm

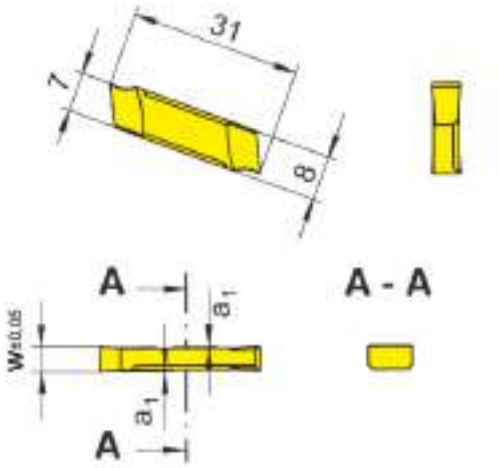

для державки
for Toolholder

Тип 208
Type 211

R = показано правое исполнение
R = right hand version shown

L = левое исполнение
L = left hand version

Допуск на длину пластины ± 0,025 мм
Indexability length ± 0,025 mm

Обозначение Part number	w	a_1	Размер Size	K10	P20	TN32
R/L231.0250.10	2,5	0,2	02	Δ/Δ	▲/▲	▲/▲
R/L231.0300.10	3,0	0,2	03		Δ/▲	
R/L231.0350.10	3,5	0,2	03	Δ/Δ	Δ/Δ	Δ/Δ
			P	•	•	•
			M	o	-	-
			K	•	-	-
			N	•	-	-
			S	o	-	-
			H	-	-	-

▲ со Склада / on stock Δ 4 Недели / 4 weeks x По запросу / upon request
● Основное применение recommended
o Альтернативное применение alternative recommendation
- непригодный / not suitable
твёрдый сплав без покрытия / uncoated grades
твёрдый сплав с покрытием / coated grades
с напайкой/Cermet / brazed/Cermet

Марки твёрдого сплава
Carbide grades

Размеры указаны в мм.
Dimensions in mm

Выберите R или L исполнение.
State R or L version

Используйте правые пластины в правых державках, левые пластины в левых державках
Use right hand inserts in right hand toolholders and left hand inserts in left hand toolholders

I

Сменная пластина
Indexable insert

231
с закругленным стружколомом
with round chip breaker

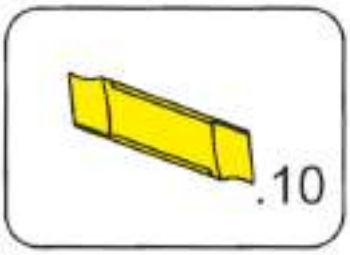

Глубина канавки до Ширина канавки	Depth of groove up to Width of groove	11 mm 4-10 mm

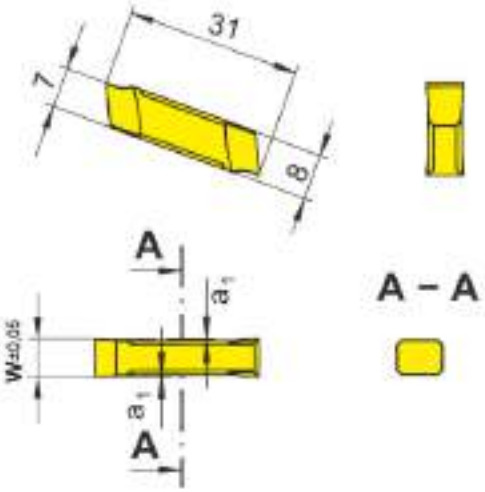

для державки
for Toolholder

Тип Type	211 208

Допуск на длину пластины ± 0,025 мм
Indexability length ± 0,025 mm

Обозначение Part number	w	a_1	Размер Size	K10	P20	TC92	TN32
231.0400.10	4	0,2	04	▲	▲	▲	Δ
231.0500.10	5	0,2	05		▲	▲	
231.0600.10	6	0,2	05	Δ	▲	Δ	
231.0700.10	7	0,2	07		Δ	▲	Δ
231.0800.10	8	0,2	07	Δ	Δ		▲
231.0900.10	9	0,2	09	Δ	Δ		
231.1000.10	10	0,2	09	Δ	Δ	Δ	▲

	K10	P20	TC92	TN32
P	•	•	•	•
M	o	-	-	-
K	•	-	-	-
N	•	-	-	-
S	o	-	-	-
H	-	-	-	-

Марки твёрдого сплава
Carbide grades

▲ со Склада / on stock Δ 4 Недели / 4 weeks x По запросу / upon request
• Основное применение recommended
o Альтернативное применение alternative recommendation
- непригодный / not suitable
твёрдый сплав без покрытия / uncoated grades
твёрдый сплав с покрытием / coated grades
с напайкой/Cermet / brazed/Cermet

Размеры указаны в мм.
Dimensions in mm

Сменные пластины могут использоваться в правых и левых державках.
Indexable inserts can be used in right and left hand toolholders.

Обработка канавок (наружная)
Grooving (external)

Сменная пластина
Indexable insert

231
с прямым стружколомом
with straight chip breaker

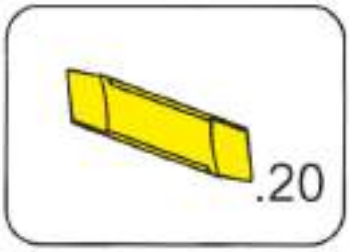

Глубина канавки до	Depth of groove up to	11 mm
Ширина канавки	Width of groove	2,5-3,5 mm

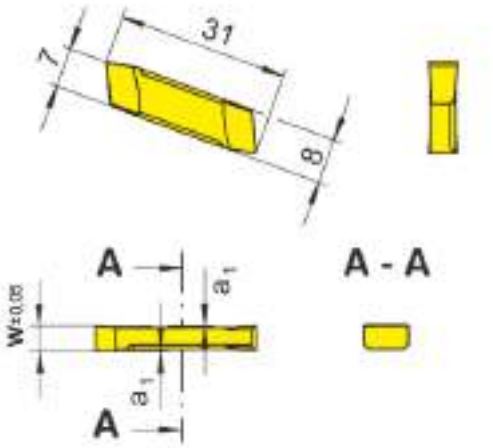

для державки
for Toolholder

Тип 208
Type 211

R = показано правое исполнение
R = right hand version shown

L = левое исполнение
L = left hand version

Допуск на длину пластины ± 0,025 мм
Indexability length ± 0,025 mm

Обозначение Part number	w	a_1	Размер Size		TC92
R/L231.0250.20	2,5	0,2	02		Δ/Δ
R/L231.0300.20	3,0	0,2	03		Δ/Δ
R/L231.0350.20	3,5	0,2	03		Δ/Δ
				P	•
				M	-
				K	-
				N	-
				S	-
				H	-

▲ со Склада / on stock Δ 4 Недели / 4 weeks x По запросу / upon request
● Основное применение recommended
o Альтернативное применение alternative recommendation
- непригодный / not suitable
твёрдый сплав без покрытия / uncoated grades
твёрдый сплав с покрытием / coated grades
с напайкой/Cermet / brazed/Cermet

Марки твёрдого сплава
Carbide grades

Размеры указаны в мм.
Dimensions in mm

Выберите R или L исполнение.
State R or L version

Используйте правые пластины в правых державках, левые пластины в левых державках
Use right hand inserts in right hand toolholders and left hand inserts in left hand toolholders

I

Сменная пластина
Indexable insert

231
с прямым стружколомом
with straight chip breaker

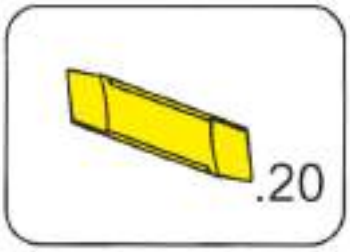

Глубина канавки до Ширина канавки	Depth of groove up to Width of groove	11 mm 4-10 mm

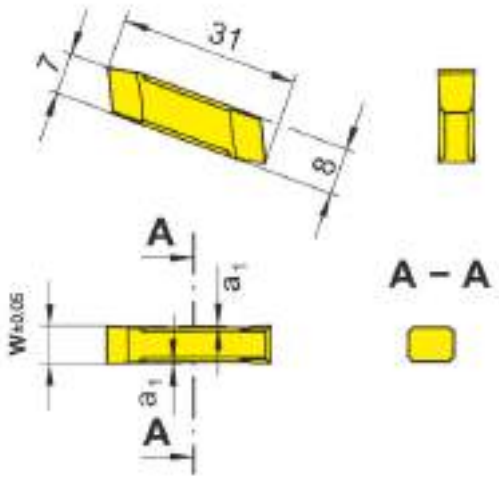

для державки
for Toolholder

Тип 208
Type 211

Допуск на длину пластины ± 0,025 мм
Indexability length ± 0,025 mm

Обозначение Part number	w	a_1	Размер Size	K10	AS46	TC92	TF45
231.0400.20	4	0,2	04			Δ	x
231.0500.20	5	0,2	05			Δ	x
231.0600.20	6	0,2	05			Δ	x
231.0700.20	7	0,2	07			Δ	x
231.0800.20	8	0,2	07			Δ	x
231.0900.20	9	0,2	09			Δ	x
231.1000.20	10	0,2	09	Δ	Δ	Δ	x

▲ со Склада / on stock Δ 4 Недели / 4 weeks x По запросу / upon request
● Основное применение recommended
o Альтернативное применение alternative recommendation
- непригодный / not suitable
твёрдый сплав без покрытия / uncoated grades
твёрдый сплав с покрытием / coated grades
с напайкой/Cermet / brazed/Cermet

	K10	AS46	TC92	TF45
P	●	●	●	●
M	o	●	-	●
K	●	●	-	●
N	●	●	-	●
S	o	●	-	●
H	-	-	-	-

Марки твёрдого сплава
Carbide grades

Размеры указаны в мм.
Dimensions in mm

Выберите R или L исполнение.
State R or L version

Сменные пластины могут использоваться в правых и левых державках.
Indexable inserts can be used in right and left hand toolholders.

Державка
Toolholder

221

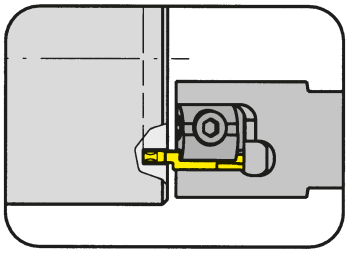

Наружный диаметр от	from outer groove Ø	40 mm
Глубина канавки до	Depth of groove up to	8 mm
Диапазон зажима	Clamping range	3-10 mm

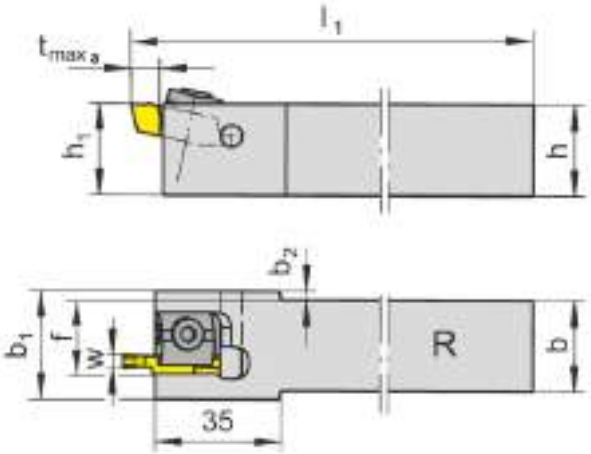

для сменной пластины
for Indexable insert

Тип 231
Type N231

R = показано правое исполнение
R = right hand version shown

L = левое исполнение
L = left hand version

Обозначение Part number	h	b	l_1	h_1	b_1	f	$t_{max\ a}$	b_2	$D_{a\ min}$	Размер Size	Диапазон зажима Clamping range
R/L221.2020.04	20	20	125	20	28	17,9	8	4,0	40	04	3,0-4,0
R/L221.2525.04	25	25	150	25	28	20,4	8	1,5	40	04	3,0-4,0
R/L221.2020.05	20	20	125	20	30	18,9	8	5,0	40	05	4,1-6,0
R/L221.2525.05	25	25	150	25	30	21,4	8	2,5	40	05	4,1-6,0
R/L221.2020.07	20	20	125	20	32	19,9	8	6,0	40	07	6,1-8,0
R/L221.2525.07	25	25	150	25	32	22,4	8	3,5	40	07	6,1-8,0
R/L221.2020.09	20	20	125	20	34	20,9	8	7,0	40	09	8,1-10,0
R/L221.2525.09	25	25	150	25	34	23,4	8	4,5	40	09	8,1-10,0

Выберите R или L исполнение.
State R or L version

Размеры w - смотрите сменные пластины
w see indexable inserts

Размеры указаны в мм.
Dimensions in mm

Другие размеры - по запросу.
Further sizes upon request

Державка может использоваться от D_a = 30 мм до ∞ в зависимости от глубины канавки
This toolholder can be used from D_a = 30 mm up to ∞ depending on grooving depth.

Момент затяжки винтов см. Технические рекомендации.
For torque specification of the screw, please see Technical Instructions.

Запасные части
Spare Parts

Державка Toolholder	**Опорный штифт** Stop Pin	**Зажим** Clamping element	**Ключ Тип TORX PLUS®** TORX PLUS® Wrench
R/L221...	**3.6.28**	**01.60.12**	**T20PQ**

Державка
Toolholder

228

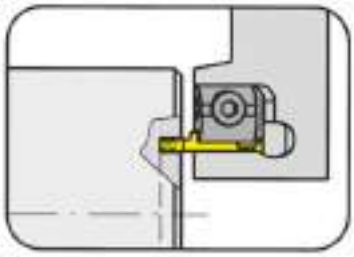

Наружный диаметр от	from outer groove Ø	40 mm
Глубина канавки до	Depth of groove up to	8 mm
Диапазон зажима	Clamping range	3-10 mm

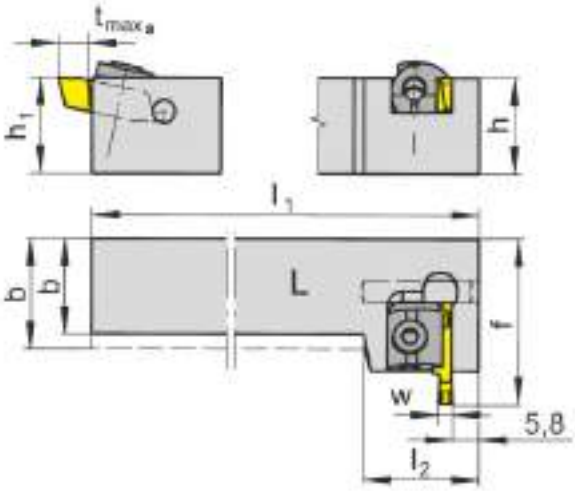

для сменной пластины
for Indexable insert

Тип 231
Type N231

Соотношение глубины канавки и диаметра

D_{min}	t_{max}
75	5,0
85	6,0
95	6,5
110	7,0
140	8,0
200	9,0

L = показано левое исполнение
L = left hand version shown

R = правое исполнение
R = right hand version

Обозначение Part number	h	b	h_1	f	$t_{max\,a}$	$D_{a\,min}$	l_1	l_2	Размер Size	Диапазон зажима Clamping range
R/L228.2020.04	20	20	20	38,5	8	40	125	35,5	04	3,0-4,0
R/L228.2525.04	25	25	25	38,5	8	40	150	35,5	04	3,0-4,0
R/L228.2020.05	20	20	20	38,5	8	40	125	35,5	05	4,1-6,0
R/L228.2525.05	25	25	25	38,5	8	40	150	35,5	05	4,1-6,0
R/L228.2020.07	20	20	20	38,5	8	40	125	35,5	07	6,1-8,0
R/L228.2525.07	25	25	25	38,5	8	40	150	35,5	07	6,1-8,0
R/L228.2020.09	20	20	20	38,5	8	40	125	35,5	09	8,1-10,0
R/L228.2525.09	25	25	25	38,5	8	40	150	35,5	09	8,1-10,0

Выберите R или L исполнение.
State R or L version

Размер w - смотрите сменные пластины
w see indexable inserts

Размеры указаны в мм.
Dimensions in mm

Другие размеры - по запросу.
Further sizes upon request

Державка может использоваться от D_a = 30 мм до ∞ в зависимости от глубины канавки
This toolholder can be used from D_a = 30 mm up to ∞ depending on grooving depth.

Момент затяжки винтов см. Технические рекомендации.
For torque specification of the screw, please see Technical Instructions.

Запасные части
Spare Parts

Державка Toolholder	**Опорный штифт** Stop Pin	**Зажим** Clamping element	**Ключ Тип TORX PLUS®** TORX PLUS® Wrench
R/L228...	**3.6.28**	**01.60.12**	**T20PQ**

Обработка торцевых канавок
Face Grooving

Сменная пластина
Indexable insert

231
со стружколомом
with chip former

Наружный диаметр от	from outer groove Ø	40 mm
Глубина канавки до	Depth of groove up to	8 mm
Ширина канавки	Width of groove	3-10 mm

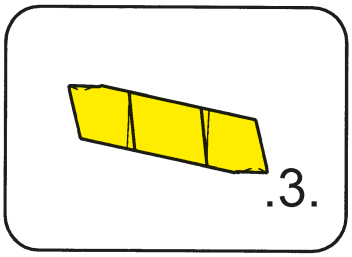

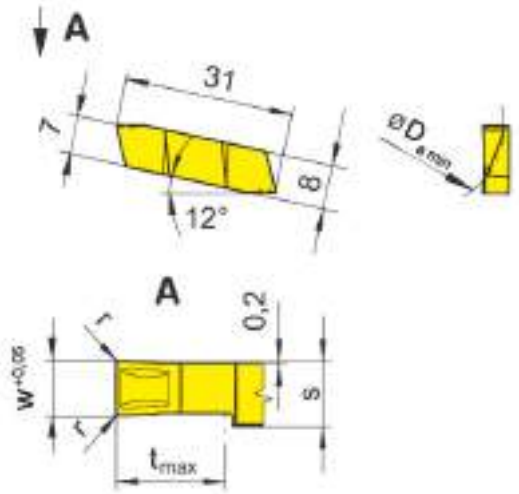

для державки
for Toolholder

Тип 221
Type 228

Допуск на длину пластины ± 0,025 мм
Indexability length ± 0,025 mm

Обозначение Part number	w	r	t_{max}	s	$D_{a\ min}$	Размер Size	TN35
R/L231.4030.32	3	0,2	8	3,8	40	04	▲/▲
R/L231.4040.32	4	0,2	8	3,8	40	04	▲/▲
R/L231.4050.34	5	0,4	8	5,8	40	05	▲/▲
N231.4060.34	6	0,4	8	5,8	40	05	▲
N231.4070.36	7	0,6	8	7,8	40	07	Δ
N231.4080.36	8	0,6	8	7,8	40	07	▲
N231.4090.38	9	0,8	8	9,8	40	09	Δ
N231.4100.38	10	0,8	8	9,8	40	09	Δ

▲ со Склада / on stock Δ 4 Недели / 4 weeks x По запросу / upon request
● Основное применение recommended
o Альтернативное применение alternative recommendation
- непригодный / not suitable
твёрдый сплав без покрытия / uncoated grades
твёрдый сплав с покрытием / coated grades
с напайкой/Cermet / brazed/Cermet

P	•
M	•
K	•
N	•
S	•
H	-

Марки твёрдого сплава
Carbide grades

Размеры указаны в мм.
Dimensions in mm

Выберите R (правое) , L (левое) или N (нейтральное) исполнение.
State R, L or N version

Наружный Ø канавки < 40 мм под запрос.
Outer-Ø of groove < 40 mm upon request.

R
R=правое исполнение
R = right hand version

L
L=левое исполнение
L = left hand version

N
N=правое и левое исполнение
N = right and left hand version

I

Сменная пластина
Indexable insert

231

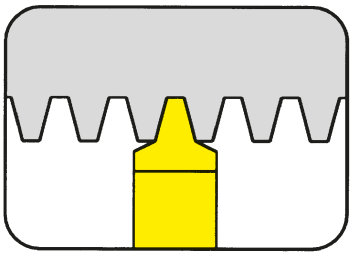

Шаг	Pitch	7-12 mm

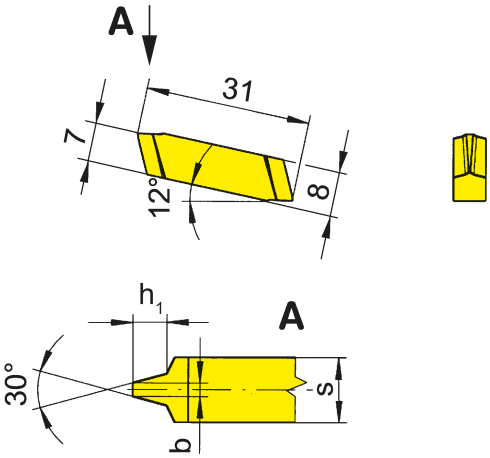

для державки
for Toolholder

Тип 221
Type 228

Метрическая трапецеидальная резьба по DIN 103
Metric ISO trapezoidal thread DIN 103

Обозначение Part number	P	h_1	b	s	Размер Size		TN35
231.4070.02	7	4,0	2,29	5,8	05		▲
231.4580.02	8	4,5	2,66	5,8	05		▲
231.5090.02	9	5,0	3,02	7,8	07		Δ
231.5500.02	10	5,5	3,39	7,8	07		▲
231.6020.02	12	6,5	4,12	9,8	09		Δ
						P	•
						M	•
						K	•
						N	•
						S	•
						H	-

▲ со Склада / on stock Δ 4 Недели / 4 weeks x По запросу / upon request
● Основное применение recommended
o Альтернативное применение alternative recommendation
- непригодный / not suitable
твёрдый сплав без покрытия / uncoated grades
твёрдый сплав с покрытием / coated grades
с напайкой/Cermet / brazed/Cermet

Размеры указаны в мм.
Dimensions in mm

Марки твёрдого сплава
Carbide grades

Без подкладных пластин. Все резьбовые профили фирмы HORN имеют шлифованный **задний угол**.
No shims necessary. All HORN thread profiles are manufactured with **full ground radial clearance**.

262

Державка с режущими пластинами

Ширина канавки 0,025 - 6 mm

Toolholder with Inserts

Width of groove 0,025 - 6 mm

J

Обработка канавок (наружная)
Grooving (external)

Державка
Toolholder
H262

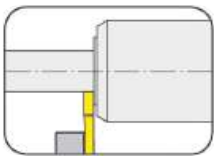

Страница/Page
J3

Сменная пластина
Indexable insert
S262

Страница/Page
J4

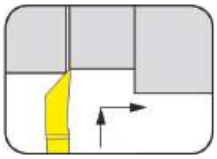

Страница/Page
J5

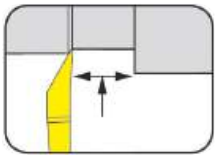

Страница/Page
J6

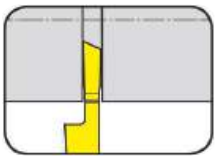

Страница/Page
J7

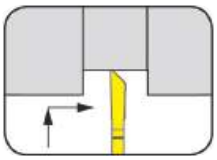

Страница/Page
J8-J9

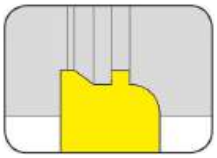

Страница/Page
J10

J

Державка
Toolholder

H262

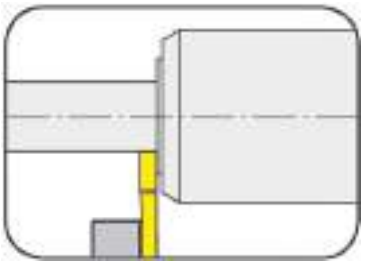

Глубина канавки до	Depth of groove up to	7,5 mm
Ширина канавки до	Width of groove up to	0,025-6 mm

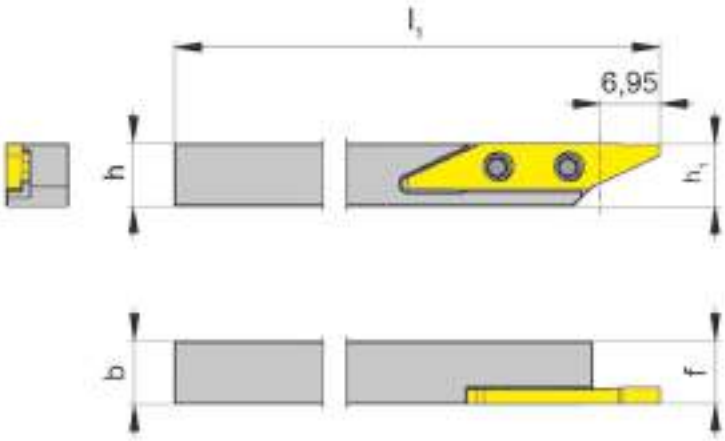

для сменной пластины
for Indexable insert

Тип LS262
Type

L = показано левое исполнение
L = left hand version shown

Обозначение Part number	h	b	l_1	h_1	f	t_{max}	Размер Size
LH262.0606.04	6	6	100	5,83	5,95	7,5	04
LH262.0707.04	7	7	100	6,83	6,95	7,5	04
LH262.0808.04	8	8	100	7,83	7,95	7,5	04
LH262.0808.2.04	8	8	150	7,83	7,95	7,5	04
LH262.1010.04	10	10	100	9,83	9,95	7,5	04

Другие размеры - по запросу.
Further sizes upon request

Размеры указаны в мм.
Dimensions in mm

Момент затяжки винтов см. Технические рекомендации.
For torque specification of the screw, please see Technical Instructions.

J

Запасные части
Spare Parts

Державка Toolholder	Зажимной винт Clamping Screw	Ключ Тип TORX PLUS® TORX PLUS® Wrench
LH262...	**030.2557.T8P**	**T8PL**

Сменная пластина
Indexable insert

S262

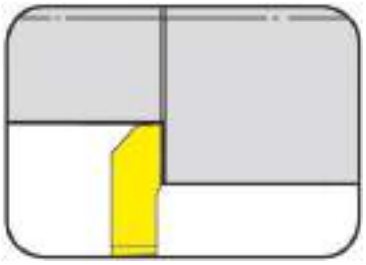

Ширина канавки	Width of groove	0,05-2 mm

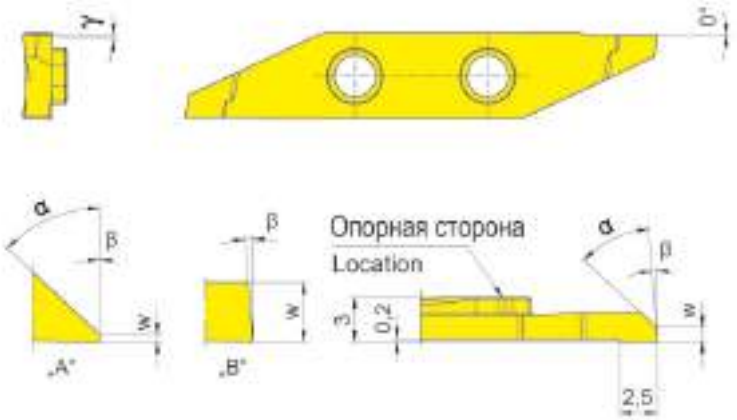

для державки
for Toolholder

Тип LH262
Type

L = показано левое исполнение
L = left hand version shown

Обозначение Part number	w	γ	α	Фóрма Фóрма	β		EG35
LS262.0547.04	0,05	0°	47°	A	0°		▲
LS262.2047.03	2,00	3°	0°	B	4°		Δ
						P	•
						M	•
						K	○
						N	-
						S	-
						H	-

▲ со Склада / on stock Δ 4 Недели / 4 weeks x По запросу / upon request
● Основное применение / recommended
o Альтернативное применение / alternative recommendation
- непригодный / not suitable
твёрдый сплав без покрытия / uncoated grades
твёрдый сплав с покрытием / coated grades
с напайкой/Cermet / brazed/Cermet

Размеры указаны в мм.
Dimensions in mm

Марки твёрдого сплава
Carbide grades

J

Сменная пластина
Indexable insert

S262

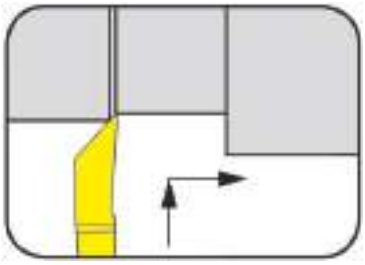

Ширина канавки	Width of groove	0,025 mm
Глубина резания до	Depth of cut up to	1,8 mm

для державки
for Toolholder

Тип LH262
Type

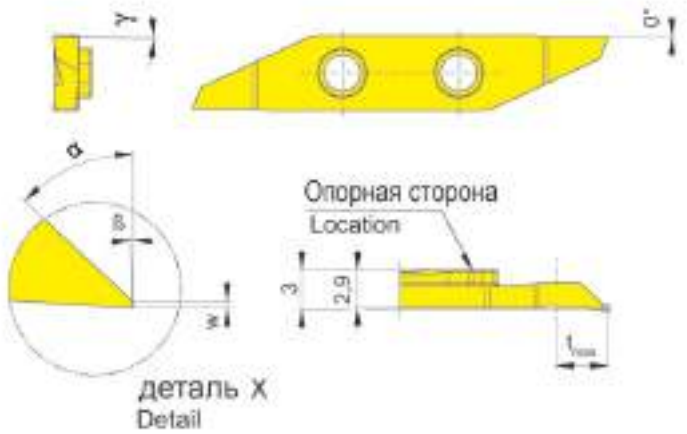

L = показано левое исполнение
L = left hand version shown

Обозначение Part number	w	t_{max}	γ	α	β		EG35
LS262.0247.04	0,025	1,8	1,5°	47°	2°		▲
						P	•
						M	•
						K	o
						N	-
						S	-
						H	-

▲ со Склада / on stock Δ 4 Недели / 4 weeks x По запросу / upon request
● Основное применение / recommended
o Альтернативное применение / alternative recommendation
- непригодный / not suitable
твёрдый сплав без покрытия / uncoated grades
твёрдый сплав с покрытием / coated grades
с напайкой/Cermet / brazed/Cermet

Размеры указаны в мм.
Dimensions in mm

Марки твёрдого сплава
Carbide grades

J

Сменная пластина
Indexable insert

S262

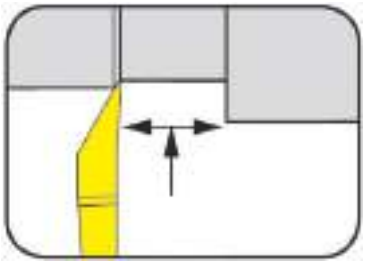

Ширина канавки Глубина резания до	Width of groove Depth of cut up to	0,03-0,105 mm 3 mm

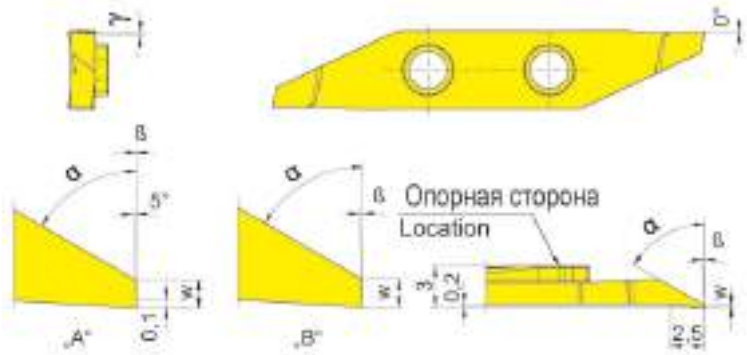

для державки
for Toolholder

Тип LH262
Type

L = показано левое исполнение
L = left hand version shown

Обозначение Part number	w	t_{max}	γ	α	Фóрма Фóрма	β		EG35
LS262.0147.04	0,030	1,8	0°	47°	A	0°		▲
LS262.0160.03	0,105	3,0	3°	60°	B	2°		▲
							P	•
							M	•
							K	o
							N	-
							S	-
							H	-

▲ со Склада / on stock Δ 4 Недели / 4 weeks x По запросу / upon request
● Основное применение / recommended
o Альтернативное применение / alternative recommendation
- непригодный / not suitable
твёрдый сплав без покрытия / uncoated grades
твёрдый сплав с покрытием / coated grades
с напайкой/Cermet / brazed/Cermet

Размеры указаны в мм.
Dimensions in mm

Марки твёрдого сплава
Carbide grades

J

Сменная пластина
Indexable insert

S262

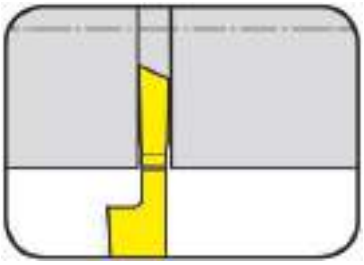

Ширина канавки	Width of groove	0,7-1 mm
Глубина резания до	Depth of cut up to	5 mm

для державки
for Toolholder

Тип LH262
Type

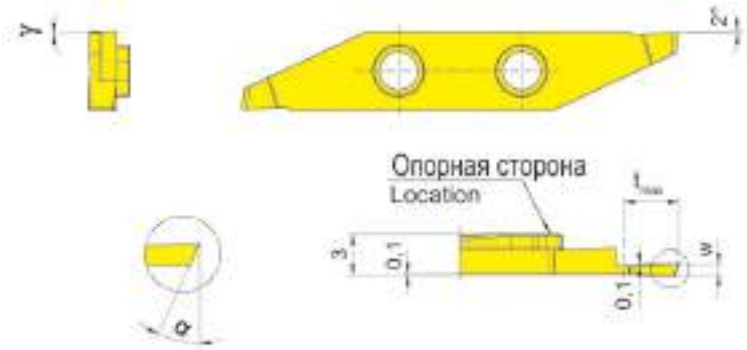

L = показано левое исполнение
L = left hand version shown

Обозначение Part number	w	t_{max}	γ	α		EG35
LS262.2007.02	0,7	2	0°	20°		▲
LS262.2508.03	0,8	3	0°	25°		▲
LS262.2509.04	0,9	4	0°	25°		▲
LS262.2510.05	1,0	5	0°	25°		▲
					P	●
					M	●
					K	○
					N	-
					S	-
					H	-

▲ со Склада / on stock Δ 4 Недели / 4 weeks x По запросу / upon request
● Основное применение / recommended
o Альтернативное применение / alternative recommendation
- непригодный / not suitable
твёрдый сплав без покрытия / uncoated grades
твёрдый сплав с покрытием / coated grades
с напайкой/Cermet / brazed/Cermet

Размеры указаны в мм.
Dimensions in mm

Марки твёрдого сплава
Carbide grades

J

Сменная пластина
Indexable insert

S262

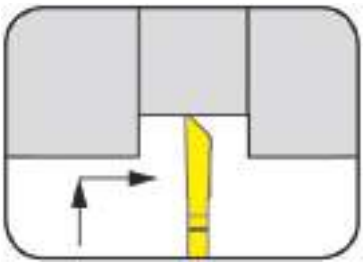

Ширина канавки	Width of groove	0,8-1,8 mm
Глубина резания до	Depth of cut up to	6 mm

для державки
for Toolholder

Тип LH262
Type

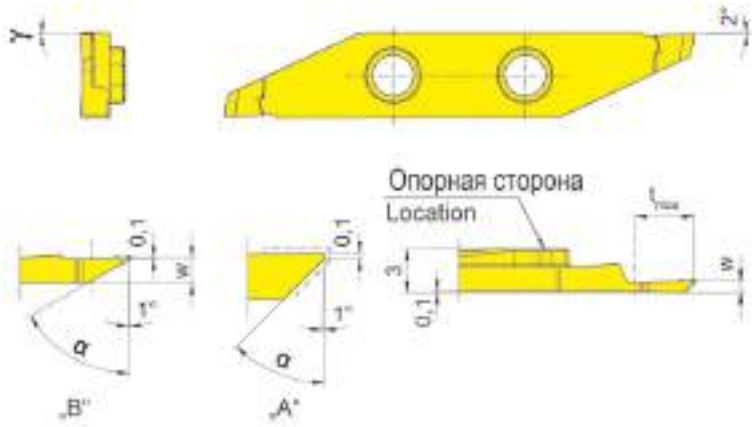

L = показано левое исполнение
L = left hand version shown

Обозначение Part number	w	t_{max}	γ	α	Фóрма Фóрма		EG35
LS262.4508.04	0,8	2,0	0°	45°	A		▲
LS262.4509.04	0,9	4,0	0°	45°	A		▲
LS262.4510.06	1,0	6,0	0°	45°	A		▲
LS262.4512.06	1,2	6,0	0°	45°	A		▲
LS262.6015.02	1,8	2,5	0°	60°	B		▲
LS262.7010.02	1,2	2,5	0°	70°	B		▲
						P	•
						M	•
						K	○
						N	-
						S	-
						H	-

▲ со Склада / on stock Δ 4 Недели / 4 weeks x По запросу / upon request
● Основное применение / recommended
o Альтернативное применение / alternative recommendation
- непригодный / not suitable
твёрдый сплав без покрытия / uncoated grades
твёрдый сплав с покрытием / coated grades
с напайкой/Cermet / brazed/Cermet

Размеры указаны в мм.
Dimensions in mm

Марки твёрдого сплава
Carbide grades

J

Сменная пластина
Indexable insert

S262

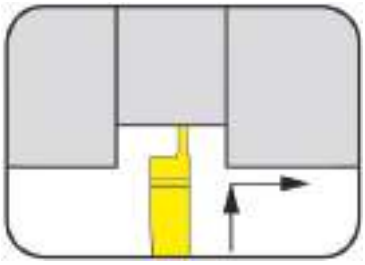

Ширина канавки	Width of groove	0,5-2 mm
Глубина резания до	Depth of cut up to	3 mm

для державки
for Toolholder

Тип LH262
Type

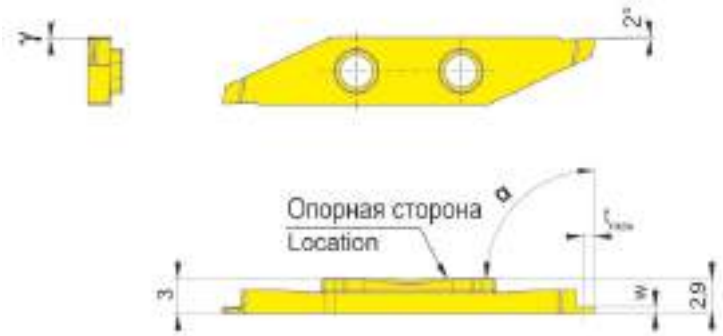

L = показано левое исполнение
L = left hand version shown

Обозначение Part number	w	t_{max}	γ	α		EG35
LS262.0005.01	0,5	1	0°	90°		▲
LS262.0010.02	1,0	2	0°	90°		▲
LS262.0012.02	1,2	2	0°	90°		▲
LS262.0015.03	1,5	3	0°	90°		▲
LS262.0020.03	2,0	3	0°	90°		▲
					P	•
					M	•
					K	o
					N	-
					S	-
					H	-

▲ со Склада / on stock Δ 4 Недели / 4 weeks x По запросу / upon request
● Основное применение / recommended
o Альтернативное применение / alternative recommendation
- непригодный / not suitable
твёрдый сплав без покрытия / uncoated grades
твёрдый сплав с покрытием / coated grades
с напайкой/Cermet / brazed/Cermet

Размеры указаны в мм.
Dimensions in mm

Марки твёрдого сплава
Carbide grades

J

Пластина-заготовка
Semi-finished Insert

Сменная пластина
Indexable insert

S262

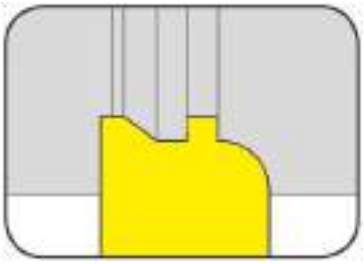

Ширина канавки	Width of groove	2 mm
Глубина резания до	Depth of cut up to	7,5 mm

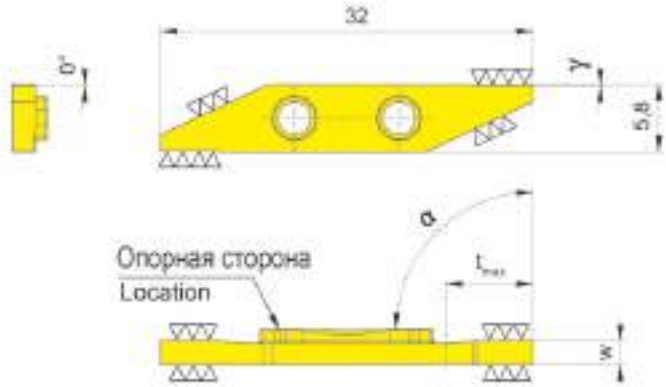

для державки
for Toolholder

Тип LH262
Type

L = показано левое исполнение
L = left hand version shown

Обозначение Part number	w	t_{max}	γ	α		MG12
LS262.8520.06	2	7,5	0°	90°		▲
					P	o
					M	•
					K	•
					N	•
					S	•
					H	-

▲ со Склада / on stock Δ 4 Недели / 4 weeks x По запросу / upon request
● Основное применение / recommended
o Альтернативное применение / alternative recommendation
- непригодный / not suitable
твёрдый сплав без покрытия / uncoated grades
твёрдый сплав с покрытием / coated grades
с напайкой/Cermet / brazed/Cermet

Размеры указаны в мм.
Dimensions in mm

Марки твёрдого сплава
Carbide grades

J

264

Державка с режущими пластинами

Ширина канавки 1,5 - 3 мм

Toolholder with Inserts

Width of groove 1,5 - 3 mm

K

Обработка канавок и точение (наружное)
Grooving and Side Turning (external)

Державка
Toolholder
H264

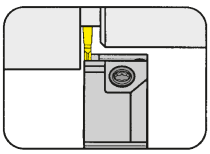

Страница/Page
K3-K6

Сменная пластина
Indexable insert
264

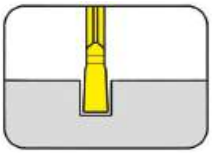

Страница/Page
K7, K9, K11

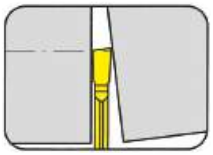

Страница/Page
K8, K10

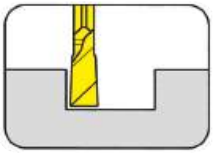

Страница/Page
K12-K13

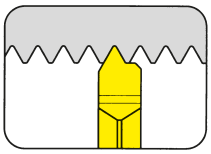

Страница/Page
K14

K

Державка
Toolholder

H264
крепление винтом
with screwed clamping

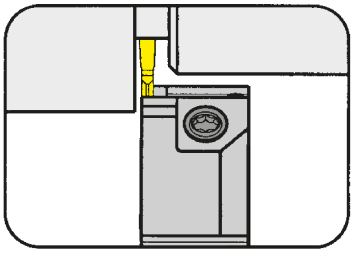

Глубина канавки до	Depth of groove up to	16 mm
Ширина канавки	Width of groove	1,5-2 mm

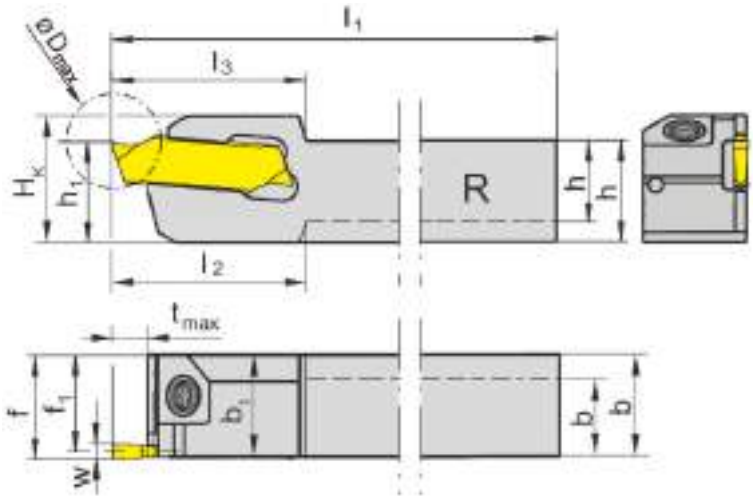

для сменной пластины
for Indexable insert

Тип 264
Type S264

R = показано правое исполнение
R = right hand version shown

L = левое исполнение
L = left hand version

Обозначение Part number	h	b	l_1	l_2	l_3	h_1	b_1	f_1	f	t_{max}	D_{max}	H_K	Размер Size
R/LH264.0808.01	8	10	120	17,5	17,5	8	10	9,25	10	4	22	12,5	01
R/LH264.1010.01	10	10	120	-	17,5	10	-	9,25	10	4	22	12,5	01
R/LH264.1212.01	12	12	120	-	17,5	12	-	11,25	12	4	22	14,5	01
R/LH264.1616.01	16	16	120	-	17,5	16	-	15,25	16	4	32	18,5	01
R/LH264.1010.11	10	10	120	-	19,0	10	-	9,25	10	10	20	12,5	01
R/LH264.1212.11	12	12	120	-	19,0	12	-	11,25	12	10	20	14,5	01
R/LH264.1616.11	16	16	120	-	19,0	16	-	15,25	16	10	32	18,5	01
R/LH264.1212.21	12	12	120	-	22,0	12	-	11,25	12	13	26	15,5	01
R/LH264.1616.21	16	16	120	-	22,0	16	-	15,25	16	13	32	19,5	01
R/LH264.1010.02	10	10	120	-	17,5	10	-	9,00	10	4	32	12,5	02
R/LH264.1212.02	12	12	120	-	17,5	12	-	11,00	12	4	32	14,5	02
R/LH264.1616.02	16	16	120	-	17,5	16	-	15,00	16	4	32	18,5	02
R/LH264.1010.12	10	10	120	-	19,0	10	-	9,00	10	10	32	12,5	02
R/LH264.1212.12	12	12	120	-	19,0	12	-	11,00	12	10	32	14,5	02
R/LH264.1616.12	16	16	120	-	19,0	16	-	15,00	16	10	32	18,5	02
R/LH264.1212.22	12	12	120	-	25,0	12	-	11,00	12	16	32	14,5	02
R/LH264.1616.22	16	16	120	-	25,0	16	-	15,00	16	16	32	19,5	02

Выберите R или L исполнение.
State R or L version

Размер w - смотрите пластины
w see inserts

Размеры указаны в мм.
Dimensions in mm

Другие размеры - по запросу.
Further sizes upon request

Момент затяжки винтов см. Технические рекомендации.
For torque specification of the screw, please see Technical Instructions.

Запасные части
Spare Parts

Державка Toolholder	**Зажимной винт** Clamping Screw	**Ключ Тип TORX PLUS®** TORX PLUS® Wrench
R/LH264...	**3.5.12T10EP**	**T10PL**

K

Державка
Toolholder

H264
крепление винтом
with screwed clamping

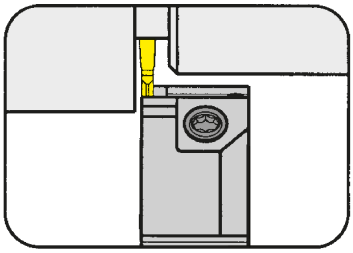

Глубина канавки до	Depth of groove up to	16 mm
Ширина канавки	Width of groove	2,5 mm

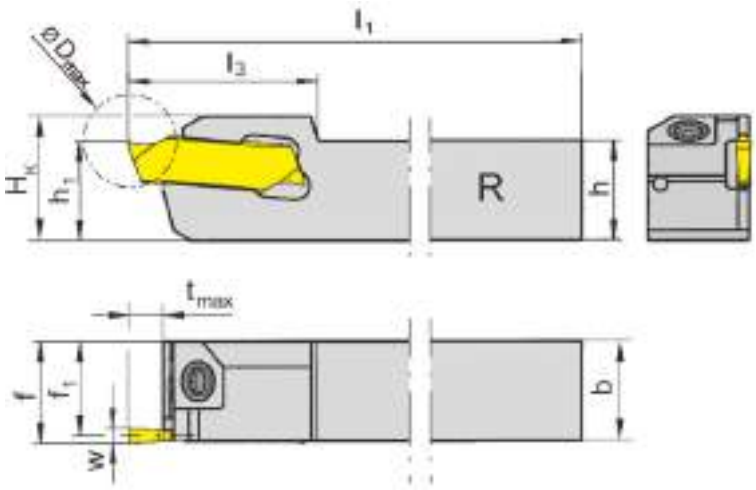

для сменной пластины
for Indexable insert

Тип 264
Type S264

R = показано правое исполнение
R = right hand version shown

L = левое исполнение
L = left hand version

Обозначение Part number	h	b	l_1	l_3	h_1	f_1	f	t_{max}	D_{max}	H_K	Размер Size
R/LH264.1212.03	12	12	120	17,5	12	10,75	12	4	32	14,5	03
R/LH264.1616.03	16	16	120	17,5	16	14,75	16	4	32	18,5	03
R/LH264.1212.13	12	12	120	19,0	12	10,75	12	10	32	14,5	03
R/LH264.1616.13	16	16	120	19,0	16	14,75	16	10	32	18,5	03
R/LH264.1212.23	12	12	120	25,0	12	10,75	12	16	32	14,5	03
R/LH264.1616.23	16	16	120	25,0	16	14,75	16	16	32	18,5	03

Выберите R или L исполнение.
State R or L version

Размер w - смотрите пластины
w see inserts

Размеры указаны в мм.
Dimensions in mm

Другие размеры - по запросу.
Further sizes upon request

Момент затяжки винтов см. Технические рекомендации.
For torque specification of the screw, please see Technical Instructions.

K

Запасные части
Spare Parts

Державка Toolholder	**Зажимной винт** Clamping Screw	**Ключ Тип TORX PLUS®** TORX PLUS® Wrench
R/LH264...	**3.5.12T10EP**	**T10PL**

Державка
Toolholder

H264
крепление винтом
with screwed clamping

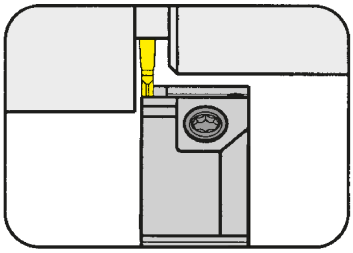

Глубина канавки до	Depth of groove up to	16 mm
Ширина канавки	Width of groove	3 mm

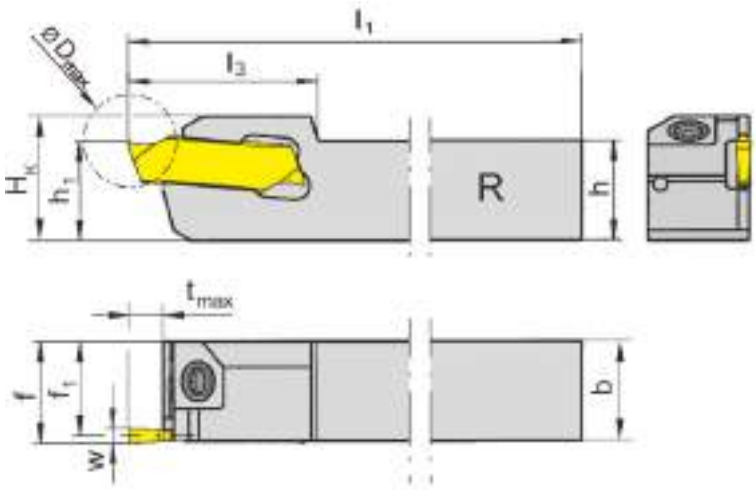

для сменной пластины
for Indexable insert

Тип 264
Type S264

R = показано правое исполнение
R = right hand version shown

L = левое исполнение
L = left hand version

Обозначение Part number	h	b	l_1	l_3	h_1	f_1	f	t_{max}	D_{max}	H_K	Размер Size
R/LH264.1212.04	12	12	120	17,5	12	10,5	12	5	32	15	04
R/LH264.1616.04	16	16	120	17,5	16	14,5	16	5	32	19	04
R/LH264.1212.14	12	12	120	19,0	12	10,5	12	10	32	15	04
R/LH264.1616.14	16	16	120	19,0	16	14,5	16	10	32	19	04
R/LH264.1212.24	12	12	120	25,0	12	10,5	12	16	32	15	04
R/LH264.1616.24	16	16	120	25,0	16	14,5	16	16	32	19	04

Выберите R или L исполнение.
State R or L version

Размер w - смотрите пластины
w see inserts

Размеры указаны в мм.
Dimensions in mm

Другие размеры - по запросу.
Further sizes upon request

Момент затяжки винтов см. Технические рекомедации.
For torque specification of the screw, please see Technical Instructions.

K

Запасные части
Spare Parts

Державка Toolholder	**Зажимной винт** Clamping Screw	**Ключ Тип TORX PLUS®** TORX PLUS® Wrench
R/LH264...	**3.5.12T10EP**	**T10PL**

Державка
Toolholder

H264
с самофиксацией
with self clamping

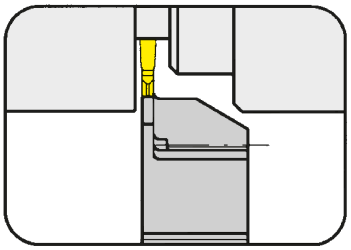

Глубина канавки до	Depth of groove up to	10 mm
Ширина канавки	Width of groove	1,5-3 mm

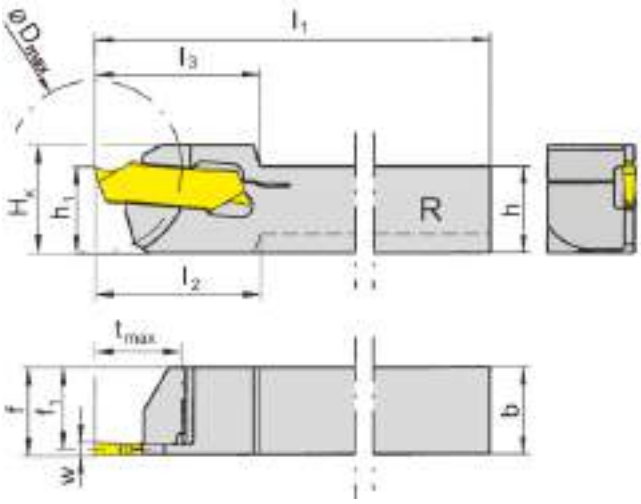

для сменной пластины
for Indexable insert

Тип 264
Type S264

R = показано правое исполнение
R = right hand version shown

L = левое исполнение
L = left hand version

Обозначение Part number	h	b	l_1	l_2	l_3	h_1	f_1	f	t_{max}	D_{max}	H_K	Размер Size
R/LH264.0808.51	8	8	120	18	18	10	7,25	8	7	20	12,5	01
R/LH264.1010.61	10	10	120	-	19	10	9,25	10	10	20	12,5	01
R/LH264.1010.62	10	10	120	-	19	10	9,00	10	10	20	12,5	02
R/LH264.1212.62	12	12	120	-	19	12	11,00	12	10	20	14,5	02
R/LH264.1212.63	12	12	120	-	19	12	10,75	12	10	32	14,5	03
R/LH264.1212.64	12	12	120	-	19	12	10,50	12	10	32	14,5	04

Выберите R или L исполнение.
State R or L version

Размер w - смотрите пластины
w see inserts

Размеры указаны в мм.
Dimensions in mm

Другие размеры - по запросу.
Further sizes upon request

Примечание:
Ключ **P39L** заказывается отдельно!

Note:
Wrench **P39L** ist not combined with toolholder, separate order required!

K

Сменная пластина
Indexable insert

264

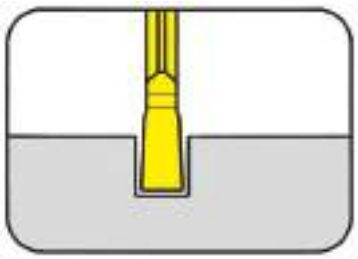

Глубина канавки до Ширина канавки	Depth of groove up to Width of groove	16 mm 1,5-3 mm

прецизионно шлифованная
precision ground

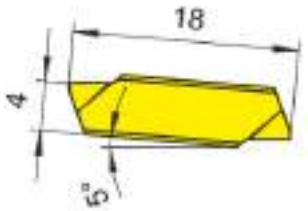

для державки
for Toolholder

Тип H264
Type

Допуск на длину пластины ± 0,015 мм
Indexability length ± 0,015 mm

Обозначение Part number	w	r	Размер Size	MG12	TH35	TN35
264.0150.M0	1,5	0,05	01	▲	Δ	▲
264.0200.M0	2,0	0,05	02	▲	Δ	▲
264.0250.M0	2,5	0,10	03	Δ	Δ	▲
264.0300.M0	3,0	0,10	04	Δ	Δ	Δ

	MG12	TH35	TN35
P	o	•	•
M	•	•	•
K	•	•	•
N	•	•	•
S	•	•	•
H	-	-	-

▲ со Склада / on stock Δ 4 Недели / 4 weeks x По запросу / upon request
• Основное применение / recommended
o Альтернативное применение / alternative recommendation
- непригодный / not suitable
твёрдый сплав без покрытия / uncoated grades
твёрдый сплав с покрытием / coated grades
с напайкой/Cermet / brazed/Cermet

Марки твёрдого сплава
Carbide grades

Размеры указаны в мм.
Dimensions in mm

Сменные пластины могут использоваться в правых и левых державках.
Indexable inserts can be used in right and left hand toolholders.

K

Сменная пластина
Indexable insert

264

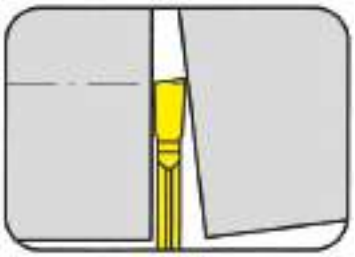

Глубина канавки до Ширина канавки	Depth of groove up to Width of groove	16 mm 1,5-3 mm

прецизионно шлифованная
precision ground

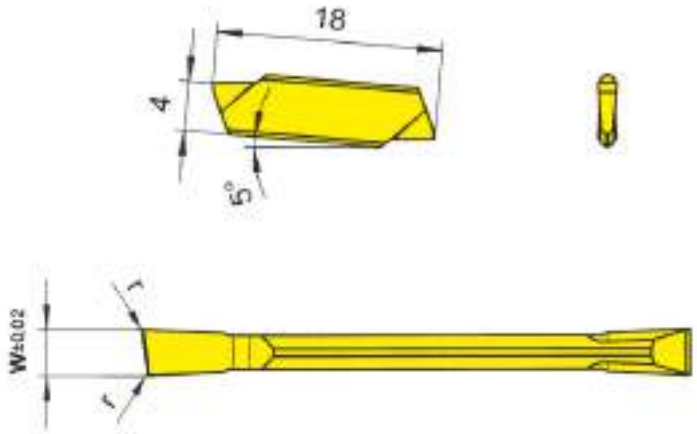

для державки
for Toolholder

Тип H264
Type

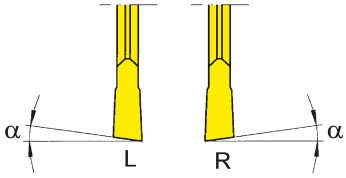

Допуск на длину пластины ± 0,015 мм
Indexability length ± 0,015 mm

R = показано правое исполнение
R = right hand version shown

L = левое исполнение
L = left hand version

Обозначение Part number	w	r	α	Размер Size		MG12	TH35	TN35
R/L264.0815.M0	1,5	0,05	8°	01		Δ/▲	Δ/Δ	▲/▲
R/L264.1515.M0	1,5	0,05	15°	01		▲/▲	Δ/Δ	▲/Δ
R/L264.0820.M0	2,0	0,05	8°	02		Δ/Δ	Δ/Δ	▲/Δ
R/L264.1520.M0	2,0	0,05	15°	02		Δ/Δ	Δ/Δ	Δ/Δ
R/L264.0825.M0	2,5	0,10	8°	03		Δ/Δ	Δ/Δ	Δ/Δ
R/L264.1525.M0	2,5	0,10	15°	03		Δ/Δ	Δ/x	▲/Δ
R/L264.0830.M0	3,0	0,10	8°	04		Δ/Δ	Δ/Δ	Δ/Δ
R/L264.1530.M0	3,0	0,10	15°	04		Δ/Δ	Δ/Δ	▲/Δ
					P	o	•	•
					M	•	•	•
					K	•	•	•
					N	•	•	•
					S	•	•	•
					H	-	-	-

▲ со Склада / on stock Δ 4 Недели / 4 weeks x По запросу / upon request
● Основное применение / recommended
o Альтернативное применение / alternative recommendation
- непригодный / not suitable
твёрдый сплав без покрытия / uncoated grades
твёрдый сплав с покрытием / coated grades
с напайкой/Cermet / brazed/Cermet

Марки твёрдого сплава
Carbide grades

Размеры указаны в мм.
Dimensions in mm

Выберите R или L исполнение.
State R or L version

Сменные пластины могут использоваться в правых и левых державках.
Indexable inserts can be used in right and left hand toolholders.

K

Сменная пластина
Indexable insert

264

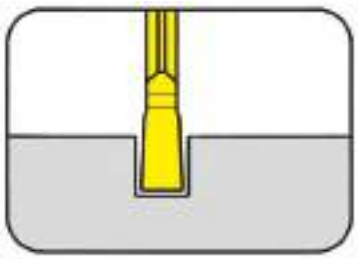

Глубина канавки до Ширина канавки	Depth of groove up to Width of groove	16 mm 1,5-3 mm

прецизионно шлифованная
precision ground

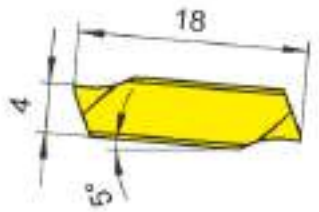

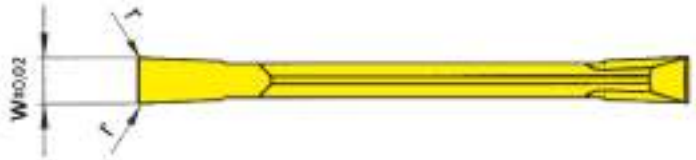

для державки
for Toolholder

Тип H264
Type

Допуск на длину пластины ± 0,015 мм
Indexability length ± 0,015 mm

Обозначение Part number	w	r	Размер Size	MG12	TH35	TI25	TN35
264.0150.10	1,5	0,05	01	▲	Δ	Δ	▲
264.0200.10	2,0	0,05	02	▲	Δ	Δ	▲
264.0250.10	2,5	0,10	03	Δ	Δ	Δ	▲
264.0300.10	3,0	0,10	04	▲	Δ	Δ	▲
P				o	•	•	•
M				•	•	•	•
K				•	•	•	•
N				•	•	•	•
S				•	•	•	•
H				-	-	-	-

▲ со Склада / on stock Δ 4 Недели / 4 weeks x По запросу / upon request
● Основное применение / recommended
o Альтернативное применение / alternative recommendation
- непригодный / not suitable
твёрдый сплав без покрытия / uncoated grades
твёрдый сплав с покрытием / coated grades
с напайкой/Cermet / brazed/Cermet

Марки твёрдого сплава
Carbide grades

Размеры указаны в мм.
Dimensions in mm

Сменные пластины могут использоваться в правых и левых державках.
Indexable inserts can be used in right and left hand toolholders.

K

Сменная пластина
Indexable insert

264

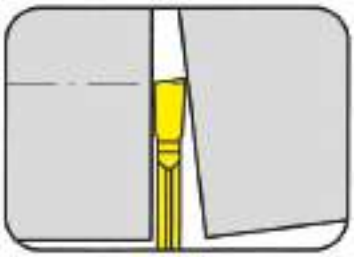

Глубина канавки до Ширина канавки	Depth of groove up to Width of groove	16 mm 1,5-3 mm

прецизионно шлифованная
precision ground

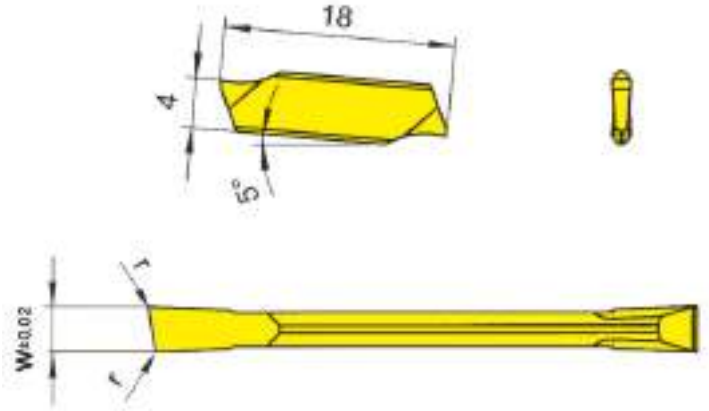

для державки
for Toolholder

Тип H264
Type

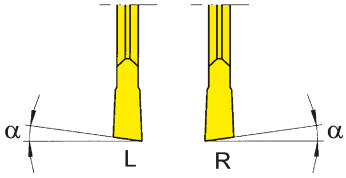

Допуск на длину пластины ± 0,015 мм
Indexability length ± 0,015 mm

R = показано правое исполнение
R = right hand version shown

L = левое исполнение
L = left hand version

Обозначение Part number	w	r	α	Размер Size	MG12	TH35	TI25	TN35
R/L264.0815.10	1,5	0,05	8°	01	▲/Δ	Δ/Δ	Δ/Δ	▲/▲
R/L264.1515.10	1,5	0,05	15°	01	▲/Δ	Δ/Δ		▲/▲
R/L264.0820.10	2,0	0,05	8°	02	▲/Δ	Δ/Δ		▲/▲
R/L264.1520.10	2,0	0,05	15°	02	▲/Δ	Δ/Δ		▲/▲
R/L264.0825.10	2,5	0,10	8°	03	Δ/Δ	Δ/Δ		▲/Δ
R/L264.1525.10	2,5	0,10	15°	03	Δ/Δ	Δ/Δ		▲/Δ
R/L264.0830.10	3,0	0,10	8°	04	Δ/Δ	Δ/Δ		Δ/Δ
R/L264.1530.10	3,0	0,10	15°	04	Δ/Δ	Δ/Δ		▲/▲

	MG12	TH35	TI25	TN35
P	o	•	•	•
M	•	•	•	•
K	•	•	•	•
N	•	•	•	•
S	•	•	•	•
H	-	-	-	-

Марки твёрдого сплава
Carbide grades

▲ со Склада / on stock Δ 4 Недели / 4 weeks x По запросу / upon request
● Основное применение / recommended
o Альтернативное применение / alternative recommendation
- непригодный / not suitable
твёрдый сплав без покрытия / uncoated grades
твёрдый сплав с покрытием / coated grades
с напайкой/Cermet / brazed/Cermet

Размеры указаны в мм.
Dimensions in mm

Выберите R или L исполнение.
State R or L version

Сменные пластины могут использоваться в правых и левых державках.
Indexable inserts can be used in right and left hand toolholders.

K

Сменная пластина 264
Indexable insert

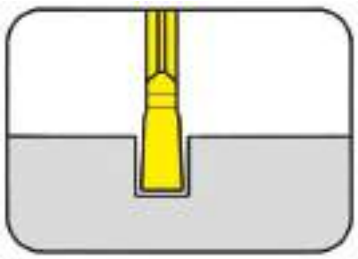

Глубина канавки до Ширина канавки	Depth of groove up to Width of groove	16 mm 1,5-3 mm

прецизионно шлифованная
precision ground

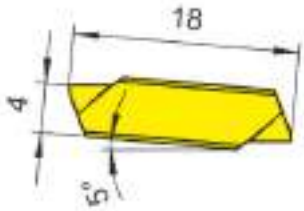

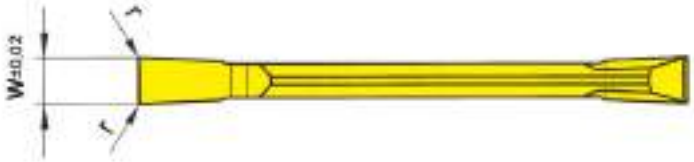

для державки
for Toolholder

Тип H264
Type

Допуск на длину пластины ± 0,015 мм
Indexability length ± 0,015 mm

Обозначение Part number	w	r	Размер Size	MG12	TH35	TI25	TN35
264.0150.20	1,5	0,05	01	Δ	Δ	Δ	▲
264.0200.20	2,0	0,05	02	Δ	Δ		▲
264.0250.20	2,5	0,10	03	Δ	Δ		▲
264.0300.20	3,0	0,10	04	Δ	Δ		▲

	MG12	TH35	TI25	TN35
P	o	•	•	•
M	•	•	•	•
K	•	•	•	•
N	•	•	•	•
S	•	•	•	•
H	-	-	-	-

Марки твёрдого сплава
Carbide grades

▲ со Склада / on stock Δ 4 Недели / 4 weeks x По запросу / upon request
● Основное применение / recommended
o Альтернативное применение / alternative recommendation
- непригодный / not suitable
твёрдый сплав без покрытия / uncoated grades
твёрдый сплав с покрытием / coated grades
с напайкой/Cermet / brazed/Cermet

Размеры указаны в мм.
Dimensions in mm

Сменные пластины могут использоваться в правых и левых державках.
Indexable inserts can be used in right and left hand toolholders.

K

Сменная пластина 264
Indexable insert

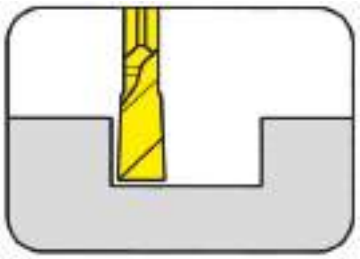

Глубина канавки до Ширина канавки	Depth of groove up to Width of groove	16 mm 1,5-3 mm

прецизионно шлифованная
precision ground

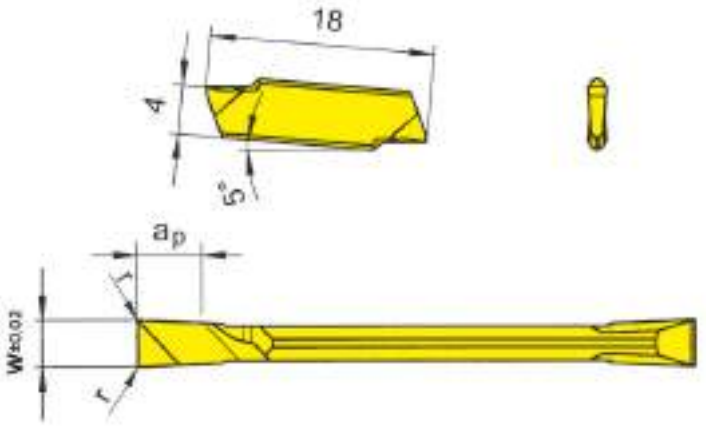

для державки
for Toolholder

Тип H264
Type

Допуск на длину пластины ± 0,015 мм
Indexability length ± 0,015 mm

L = показано левое исполнение
L = left hand version shown

R = правое исполнение
R = right hand version

Обозначение Part number	w	r	Размер Size	MG12	TH35	TI25	TN35
R/L264.0150.P0	1,5	0,05	01	Δ/Δ	Δ/Δ	▲/Δ	▲/▲
R/L264.0200.P0	2,0	0,05	02	Δ/Δ	Δ/Δ	▲/▲	▲/Δ
R/L264.0200.P2	2,0	0,20	02				Δ/Δ
R/L264.0250.P0	2,5	0,10	03	Δ/Δ	Δ/Δ	Δ/Δ	▲/Δ
R/L264.0250.P2	2,5	0,20	03				Δ/Δ
R/L264.0300.P0	3,0	0,10	04	Δ/Δ	Δ/Δ	▲/Δ	▲/Δ
R/L264.0300.P2	3,0	0,20	04				Δ/Δ

▲ со Склада / on stock Δ 4 Недели / 4 weeks x По запросу / upon request
● Основное применение / recommended
o Альтернативное применение / alternative recommendation
- непригодный / not suitable
твёрдый сплав без покрытия / uncoated grades
твёрдый сплав с покрытием / coated grades
с напайкой/Cermet / brazed/Cermet

	MG12	TH35	TI25	TN35
P	o	●	●	●
M	●	●	●	●
K	●	●	●	●
N	●	●	●	●
S	●	●	●	●
H	-	-	-	-

Марки твёрдого сплава
Carbide grades

Размеры указаны в мм.
Dimensions in mm

ap = 1,5 x w
ap = 1,5 x w

Выберите R или L исполнение.
State R or L version

Сменные пластины могут использоваться в правых и левых державках.
Indexable inserts can be used in right and left hand toolholders.

K

Сменная пластина
Indexable insert

264

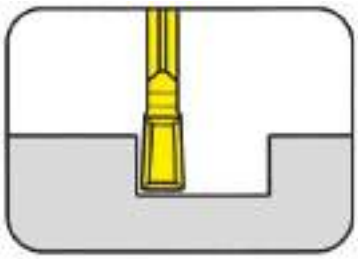

Глубина канавки до Ширина канавки	Depth of groove up to Width of groove	16 mm 1,5-3 mm

прецизионно спеченая
precision sintered

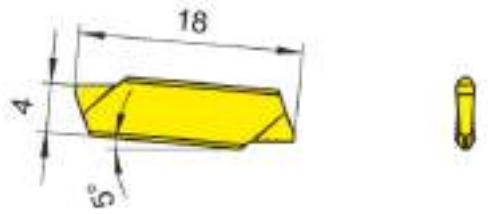

для державки
for Toolholder

Тип H264
Type

Допуск на длину пластины ± 0,015 мм
Indexability length ± 0,015 mm

Обозначение Part number	w	r	Размер Size	MG12	TN35
S264.0150.D1	1,5	0,05	01	Δ	▲
S264.0200.D1	2,0	0,05	02	Δ	▲
S264.0250.D1	2,5	0,10	03	Δ	▲
S264.0300.D1	3,0	0,10	04	Δ	▲

	MG12	TN35
P	o	•
M	•	•
K	•	•
N	•	•
S	•	•
H	-	-

▲ со Склада / on stock Δ 4 Недели / 4 weeks x По запросу / upon request
• Основное применение / recommended
o Альтернативное применение / alternative recommendation
- непригодный / not suitable
твёрдый сплав без покрытия / uncoated grades
твёрдый сплав с покрытием / coated grades
с напайкой/Cermet / brazed/Cermet

Марки твёрдого сплава
Carbide grades

Размеры указаны в мм.
Dimensions in mm

Сменные пластины могут использоваться в правых и левых державках.
Indexable inserts can be used in right and left hand toolholders.

K

Сменная пластина
Indexable insert

264
Метрическая резьба
Metric ISO thread

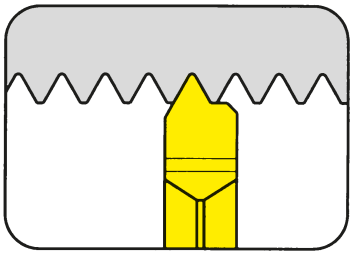

Шаг	Pitch	0,5-1,5 mm

прецизионно шлифованная
precision ground

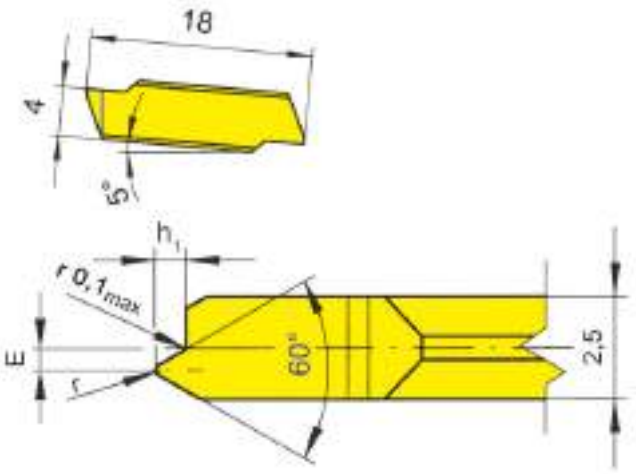

для державки
for Toolholder

Тип H264
Type

Допуск на длину пластины ± 0,015 мм
Indexability length ± 0,015 mm

R = показано правое исполнение
R = right hand version shown

L = левое исполнение
L = left hand version

Обозначение Part number	P	E	r	h_1	Размер Size		TF45
R/L264.0305.02	0,50	0,90	0,07	0,31	03		▲/Δ
R/L264.0306.02	0,60	0,90	0,09	0,37	03		Δ/Δ
R/L264.0307.02	0,70	0,80	0,10	0,43	03		▲/Δ
R/L264.0407.02	0,75	0,75	0,11	0,46	03		▲/Δ
R/L264.0408.02	0,80	0,70	0,12	0,49	03		▲/▲
R/L264.0610.02	1,00	0,60	0,12	0,61	03		▲/▲
R/L264.0712.02	1,25	0,50	0,15	0,77	03		▲/Δ
R/L264.0915.02	1,50	0,40	0,20	0,92	03		▲/Δ
						P	•
						M	•
						K	•
						N	•
						S	•
						H	-

▲ со Склада / on stock Δ 4 Недели / 4 weeks x По запросу / upon request
● Основное применение / recommended
o Альтернативное применение / alternative recommendation
- непригодный / not suitable
твёрдый сплав без покрытия / uncoated grades
твёрдый сплав с покрытием / coated grades
с напайкой/Cermet / brazed/Cermet

Марки твёрдого сплава
Carbide grades

Размеры указаны в мм.
Dimensions in mm

Выберите R или L исполнение.
State R or L version

Без подкладных пластин. Все резьбовые профили фирмы HORN имеют шлифованный **задний угол**.
No shims necessary. All HORN thread profiles are manufactured with **full ground radial clearance**.

K

274

Державка с режущими пластинами

Ширина канавки 0,5 - 7 мм

Toolholder with Inserts

Width of groove 0,5 - 7 mm

L

Обработка канавок и точение
Grooving and Side Turning

Державка
Toolholder
H274/H274...E/
H274...SF/HC274

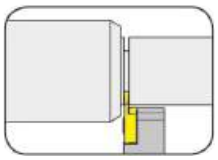
Страница/Page
L3,L6, L29, L46-L47

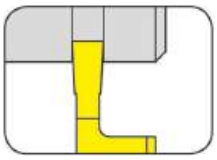
Страница/Page
L15-L17, L32-L34

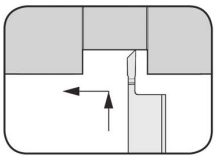
Страница/Page
L53-L54

Страница/Page
L4-L5

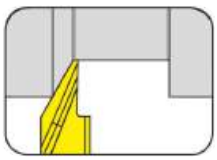
Страница/Page
L18, L35

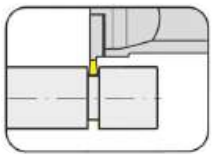
Страница/Page
L8

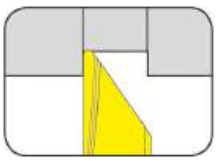
Страница/Page
L19, L36

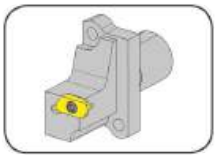
Страница/Page
L9

Страница/Page
L20-L25, L37-L42, L51-L52

Державка Graf
Toolholder Graf
974

Страница/Page
L7

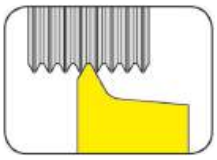
Страница/Page
L26, L43

Картридж
Cartridge
KT274/KTC274

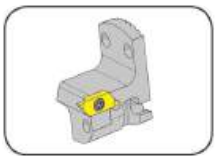
Страница/Page
L10-L11

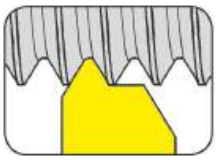
Страница/Page
L27-L28, L44-L45

Картридж Graf
Cartridge Graf
64

Страница/Page
L12

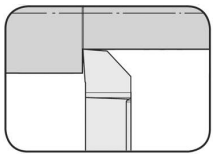
Страница/Page
L48

Сменная пластина
Indexable insert
S274/S274...E/
S274...SF

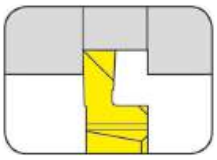
Страница/Page
L13-L14, L30-L31

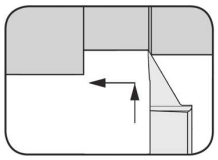
Страница/Page
L49-L50

L

Державка
Toolholder

H274

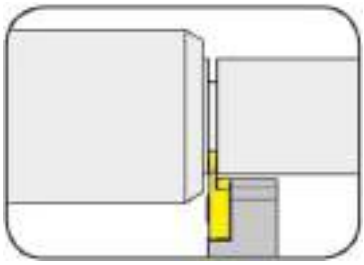

Глубина канавки	Depth of groove	6 mm
Ширина канавки	Width of groove	0,5-3 mm

для сменной пластины
for Indexable insert

Тип S274
Type

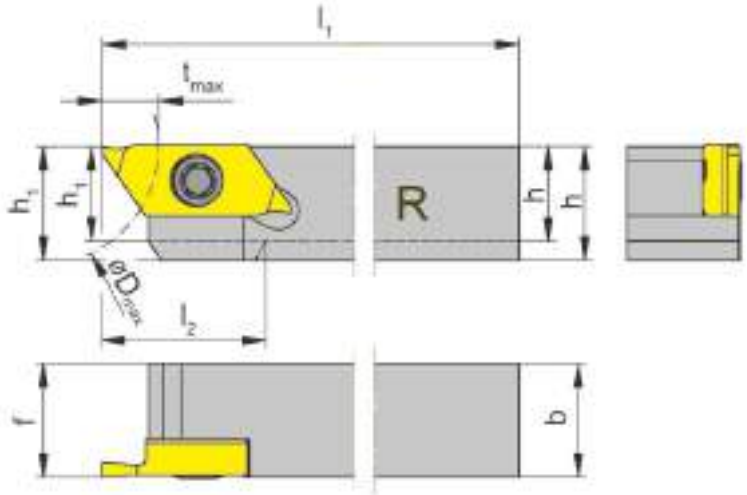

R = показано правое исполнение
R = right hand version shown

L = левое исполнение
L = left hand version

Обозначение Part number	h	b	l_1	l_2	h_1	f	t_{max}	D_{max}	Размер Size
R/LH274.0808.04	8	8	100	16	8	8	6	25	04
R/LH274.1010.04	10	10	100	-	10	10	6	25	04
R/LH274.1212.04	12	12	100	-	12	12	6	25	04
R/LH274.1414.04	14	14	100	-	14	14	6	25	04
R/LH274.1616.04	16	16	125	-	16	16	6	25	04
R/LH274.2020.04	20	20	125	-	20	20	6	25	04

Выберите R или L исполнение.
State R or L version

Размеры указаны в мм.
Dimensions in mm

Другие размеры - по запросу.
Further sizes upon request

Момент затяжки винтов см. Технические рекомендации.
For torque specification of the screw, please see Technical Instructions.

Запасные части
Spare Parts

Державка Toolholder	Зажимной винт Clamping Screw	Ключ Тип TORX PLUS® TORX PLUS® Wrench
R/LH274.0808.04	**030.350P.0744**	**T15PQ**
R/LH274...	**030.3509.T15P**	**T15PQ**

Державка
Toolholder

H274

Глубина канавки	Depth of groove	6 mm
Ширина канавки	Width of groove	0,5-3 mm

для сменной пластины
for Indexable insert

Тип S274
Type

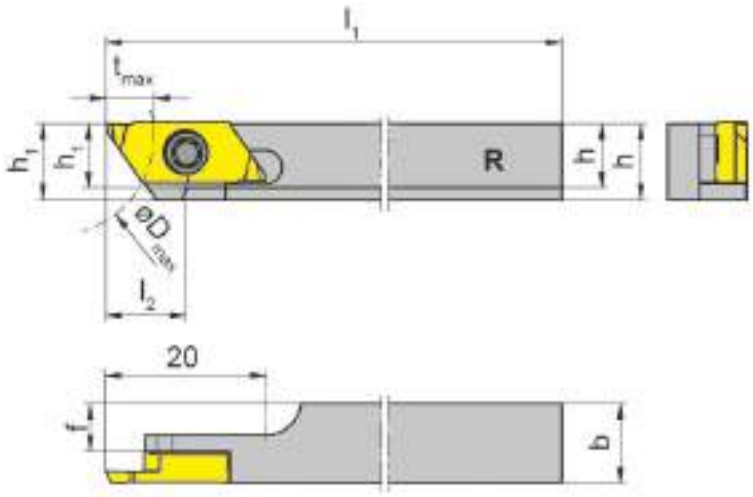

R = показано правое исполнение
R = right hand version shown

Обозначение Part number	h	b	l_1	l_2	h_1	f	t_{max}	D_{max}	Размер Size
RH274.0808.6.04	8	8	100	10	9,5	4	6	25	04
RH274.1010.6.04	10	10	100	10	9,5	6	6	25	04
RH274.1212.6.04	12	12	100	10	9,5	8	6	25	04

Другие размеры - по запросу.
Further sizes upon request

Момент затяжки винтов см. Технические рекомендации.
For torque specification of the screw, please see Technical Instructions.

Размеры указаны в мм.
Dimensions in mm

L

Запасные части
Spare Parts

Державка Toolholder	Зажимной винт Clamping Screw	Ключ Тип TORX PLUS® TORX PLUS® Wrench
RH274...	**030.350P.0981**	**T15PQ**

Державка
Toolholder

H274

Глубина канавки	Depth of groove	6 mm
Ширина канавки	Width of groove	0,5-3 mm

для сменной пластины
for Indexable insert

Тип S274
Type

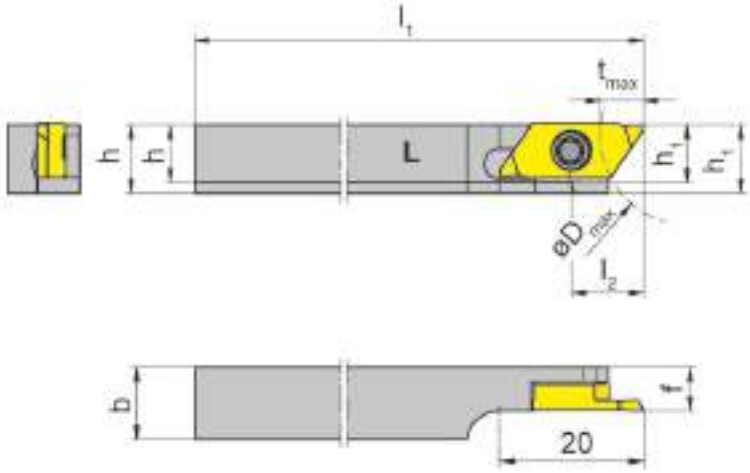

L = показано левое исполнение
L = left hand version shown

Обозначение Part number	h	b	l_1	l_2	h_1	f	t_{max}	D_{max}	Размер Size
LH274.0808.6.04.M	8	8	100	10	9,5	6	6	25	04
LH274.1010.6.04.M	10	10	100	10	9,5	6	6	25	04
LH274.1212.6.04.M	12	12	100	10	9,5	6	6	25	04

Другие размеры - по запросу.
Further sizes upon request

Размеры указаны в мм.
Dimensions in mm

Момент затяжки винтов см. Технические рекомендации.
For torque specification of the screw, please see Technical Instructions.

Запасные части
Spare Parts

Державка Toolholder	Зажимной винт Clamping Screw	Ключ Тип TORX PLUS® TORX PLUS® Wrench
LH274...	**030.350P.0981**	**T15PQ**

L

Державка
Toolholder

H274

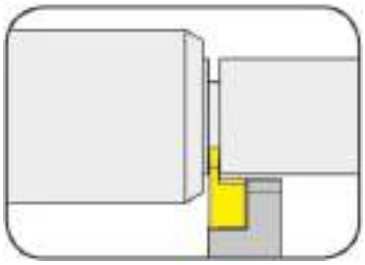

Глубина канавки	Depth of groove	6 mm
Ширина канавки до	Width of groove up to	7 mm

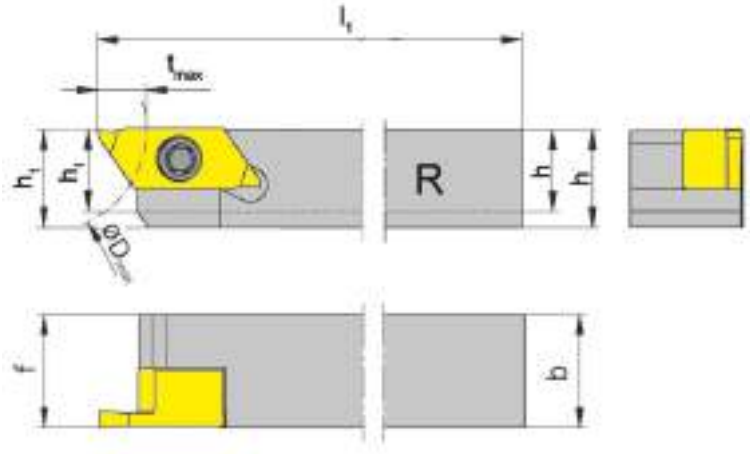

для сменной пластины
for Indexable insert

Тип S274
Type

R = показано правое исполнение
R = right hand version shown

L = левое исполнение
L = left hand version

для пластины с большим размером
for special widths

Обозначение Part number	h	b	l_1	h_1	f	t_{max}	D_{max}	Размер Size
R/LH274.1214.07	12	14	100	12	14	6	25	07
R/LH274.1616.07	16	16	125	16	16	6	25	07

Выберите R или L исполнение.
State R or L version

Размеры указаны в мм.
Dimensions in mm

Другие размеры - по запросу.
Further sizes upon request

Момент затяжки винтов см. Технические рекомендации.
For torque specification of the screw, please see Technical Instructions.

L

Запасные части
Spare Parts

Державка Toolholder	**Зажимной винт** Clamping Screw	**Ключ Тип TORX PLUS®** TORX PLUS® Wrench
R/LH274...	**030.3513.T15P**	**T15PQ**

Державка Graf
Toolholder Graf

974
с внутренним подводом сож
with through coolant supply

Глубина канавки	Depth of groove	6 mm
Ширина канавки	Width of groove	0,5-3 mm

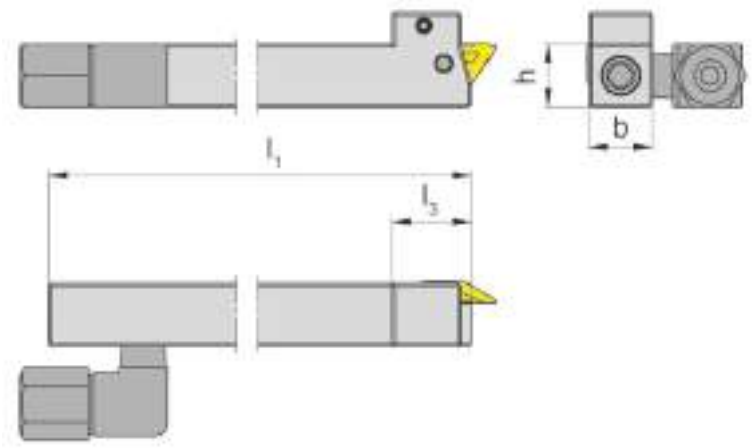

для сменной пластины
for Indexable insert

Тип S274
Type

R = показано правое исполнение
R = right hand version shown

L = левое исполнение
L = left hand version

Обозначение Part number	h	b	l_1	l_3	Размер Size
974 L 1012 04 IK	10	12	100	15	04
974.R 1012.04 IK	10	12	100	15	04
974.L 1212.04 IK	12	12	100	15	04
974.R 1212.04 IK	12	12	100	15	04
974.L 1616.04 IK	16	16	100	15	04
974.R 1616.04 IK	16	16	100	15	04
974.L 2020.04 IK	20	20	100	15	04
974.R 2020.04 IK	20	20	100	15	04

Выберите R или L исполнение.
State R or L version

Размеры указаны в мм.
Dimensions in mm

Другие размеры - по запросу.
Further sizes upon request

Момент затяжки винтов см. Технические рекомендации.
For torque specification of the screw, please see Technical Instructions.

Державка
Toolholder

HC274

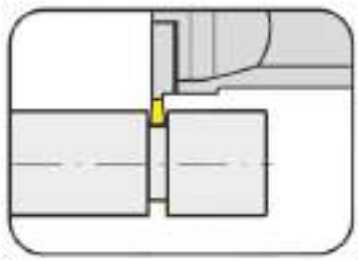

Глубина канавки до	Depth of groove up to	4 mm
Ширина канавки до	Width of groove up to	3 mm

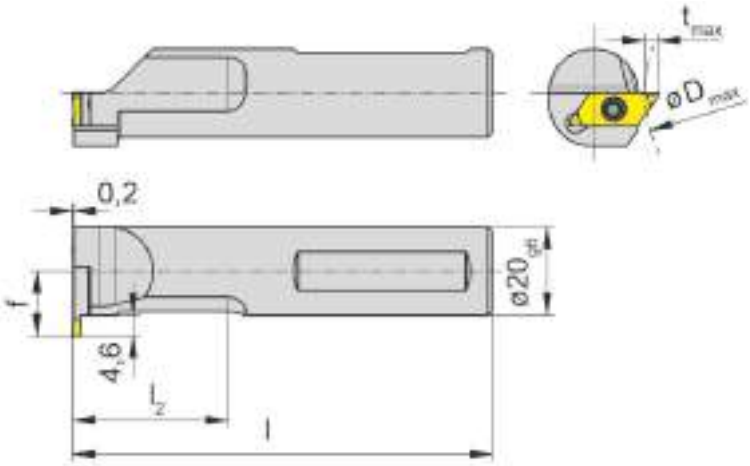

для сменной пластины
for Indexable insert

Тип LS274...
Type

Соотношение глубины канавки и диаметра

D_{max}	t_{max}
40	2,0
60	3,0
120	3,5

TRAUB TNL18 / 32

R = показано правое исполнение
R = right hand version shown

Обозначение Part number	l	l_2	f	t_{max}	Размер Size
RHC274.0020.1.04	95	35	14,6	4	04

Другие размеры - по запросу.
Further sizes upon request

Размеры указаны в мм.
Dimensions in mm

Примечание для заказа:
Использовать левостороннюю сменную пластину для правой державки.
Ordering note:
Use left hand insert in right hand toolholder.
Момент затяжки винтов см. Технические рекомендации.
For torque specification of the screw, please see Technical Instructions.

L

Запасные части
Spare Parts

Державка Toolholder	**Зажимной винт** Clamping Screw	**Ключ Тип TORX PLUS®** TORX PLUS® Wrench
RHC274.0020.1.04	**030.3509.T15P**	**T15PQ**

Державка
Toolholder

H274

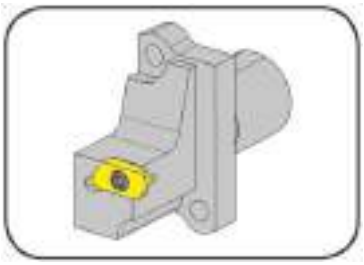

Глубина канавки до	Depth of groove up to	6 mm
Ширина канавки до	Width of groove up to	7 mm

Схема расположения отверстий 13,7 x 37,6 мм
Hole pattern 13,7 x 37,6 mm

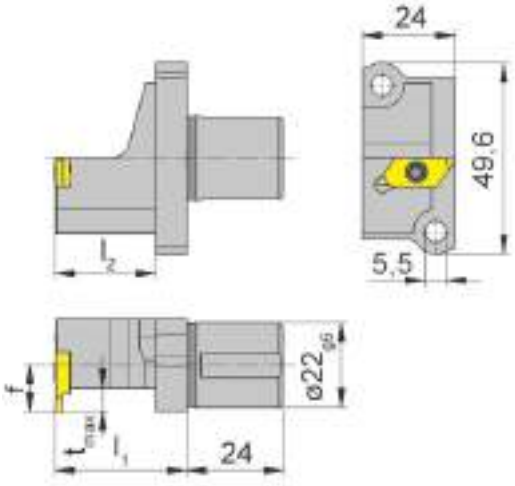

для сменной пластины
for Indexable insert

Тип S274
Type

R = показано правое исполнение
R = right hand version shown

L = левое исполнение
L = left hand version

для токарных станков швейцарского типа Star
for Swiss type machines Star

Обозначение Part number	f	l_1	t_{max}	l_2	Размер Size
R/LH274.A022.09.04	9	34	6	26	04
R/LH274.A022.12.04	12	34	6	26	04
R/LH274.A022.16.04	16	34	6	26	04
R/LH274.A022.09.07	9	34	6	26	07
R/LH274.A022.12.07	12	34	6	26	07

Выберите R или L исполнение.
State R or L version

Размеры указаны в мм.
Dimensions in mm

Другие размеры - по запросу.
Further sizes upon request

Примечание для заказа:
Используйте правые пластины в левых державках, левые пластины в правых державках
Ordering note:
Use right hand inserts in left hand toolholders and left hand inserts in right hand toolholders
Момент затяжки винтов см. Технические рекомендации.
For torque specification of the screw, please see Technical Instructions.

Запасные части
Spare Parts

Державка Toolholder	**Зажимной винт** Clamping Screw	**Ключ Тип TORX PLUS®** TORX PLUS® Wrench
R/LH274...	**030.3513.T15P**	**T15PQ**

Картридж
Cartridge

KT274

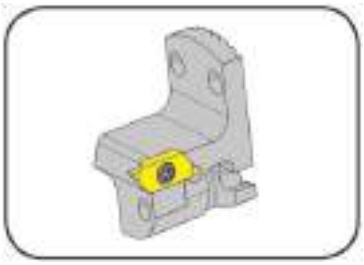

Глубина канавки до Ширина канавки	Depth of groove up to Width of groove	6 mm 0,5-3 mm

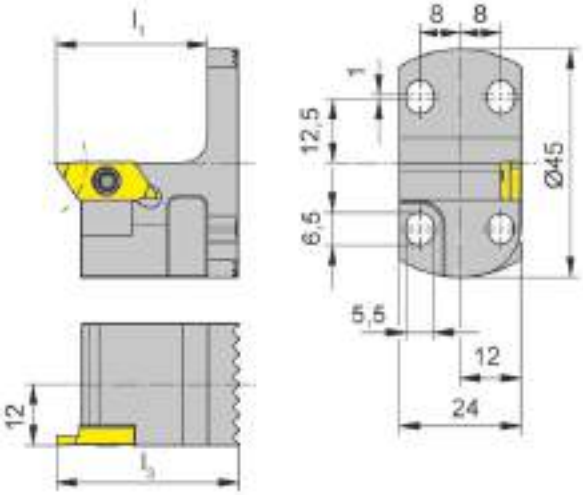

для сменной пластины
for Indexable insert

Тип S274
Type

R = показано правое исполнение
R = right hand version shown

L = левое исполнение
L = left hand version

Обозначение Part number	l_3	l_1	Размер Size
R/LKT274.2445.04	36	30	04

Выберите R или L исполнение.
State R or L version

Размеры указаны в мм.
Dimensions in mm

Другие размеры - по запросу.
Further sizes upon request

Момент затяжки винтов см. Технические рекомендации.
For torque specification of the screw, please see Technical Instructions.

L

Запасные части
Spare Parts

Картридж Cartridge	**Зажимной винт** Clamping Screw	**Ключ Тип TORX PLUS®** TORX PLUS® Wrench
R/LKT274.2445.04	**030.3509.T15P**	**T15PQ**

Картридж
Cartridge

KTC274

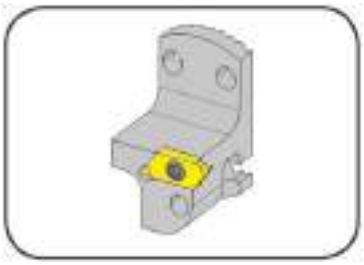

Глубина канавки до Ширина канавки	Depth of groove up to Width of groove	6 mm 0,5-3 mm

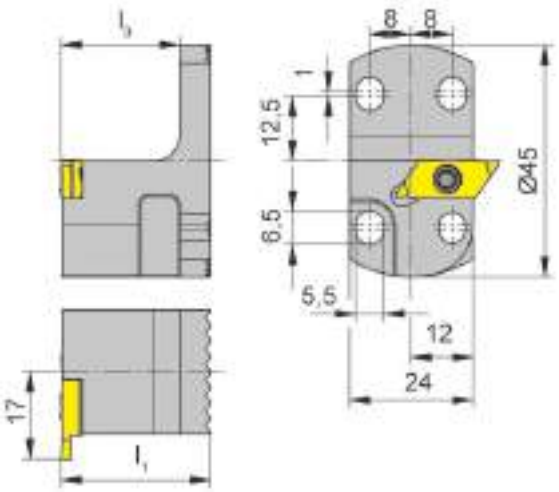

для сменной пластины
for Indexable insert

Тип S274
Type

R = показано правое исполнение
R = right hand version shown

Обозначение Part number	l_1	l_3	Размер Size
RKTC274.2445.04	29	23	04

Другие размеры - по запросу.
Further sizes upon request

Размеры указаны в мм.
Dimensions in mm

Примечание для заказа:
Использовать левостороннюю сменную пластину для правой державки.
Ordering note:
Use left hand insert in right hand toolholder.
Момент затяжки винтов см. Технические рекомендации.
For torque specification of the screw, please see Technical Instructions.

Запасные части
Spare Parts

Картридж Cartridge	**Зажимной винт** Clamping Screw	**Ключ Тип TORX PLUS®** TORX PLUS® Wrench
RKTC274.2445.04	**030.3509.T15P**	**T15PQ**

L

Картридж Graf
Cartridge Graf

64
с внутренним подводом сож
with through coolant supply

Глубина канавки	Depth of groove	6 mm
Ширина канавки	Width of groove	0,5-3 mm

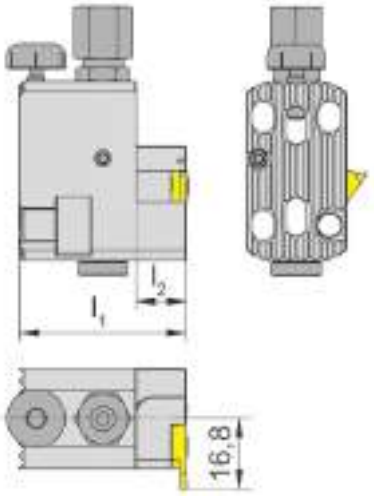

для сменной пластины
for Indexable insert

Тип S274
Type

R = показано правое исполнение
R = right hand version shown

Обозначение Part number	l_1	l_2	Размер Size
R76IK	40	12	04

Другие размеры - по запросу.
Further sizes upon request

Размеры указаны в мм.
Dimensions in mm

Примечание для заказа:
Использовать левостороннюю сменную пластину для правой державки.
Ordering note:
Use left hand insert in right hand toolholder.
Момент затяжки винтов см. Технические рекомендации.
For torque specification of the screw, please see Technical Instructions.

L

Запасные части
Spare Parts

Картридж Graf Cartridge Graf	**Винт регулировки высоты** Screw to adjust the height	**Адаптер для СОЖ** Coolant supply	**Зажимной винт** Clamping Screw	**Ключ Тип TORX PLUS®** TORX PLUS® Wrench
R76IK	**002.00.69**	**004.00.19**	**030.3509.T15P**	**T15PQ**

Сменная пластина
Indexable insert

S274

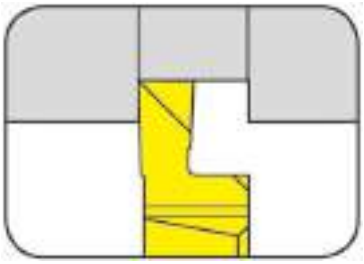

Глубина канавки до Ширина канавки	Depth of groove up to Width of groove	4,5 mm 0,5-3 mm

прецизионно шлифованная
precision ground

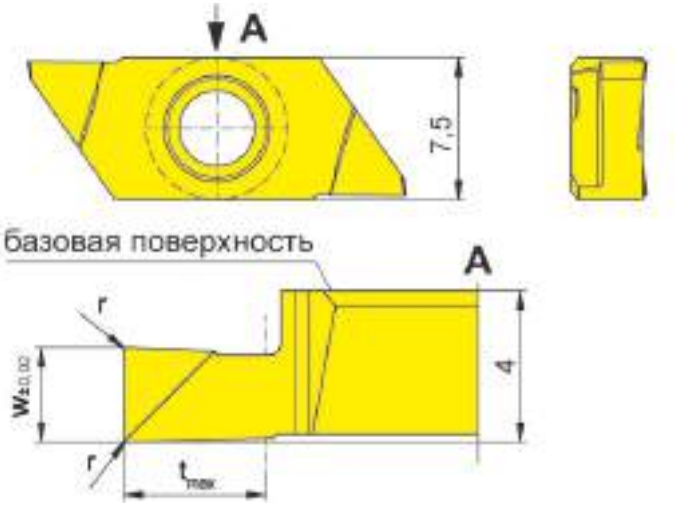

R = показано правое исполнение
R = right hand version shown

L = левое исполнение
L = left hand version

для державки
for Toolholder

Тип
Type
H274
KT274
KTC274
974
76
H274KM
HC274KM

Допуск на длину пластины ± 0,015 мм
Indexability length ± 0,015 mm

Обозначение Part number	w	r	t_{max}	Размер Размер	AN25	IG35	TH35
R/LS274.0050.P0	0,5	-	1,00	04	▲/▲	▲/▲	▲/▲
R/LS274.0100.P0	1,0	-	2,00	04	▲/▲	▲/▲	▲/▲
R/LS274.0150.P0	1,5	0,05	2,25	04		▲/▲	▲/▲
R/LS274.0200.P0	2,0	0,05	3,00	04		▲/Δ	▲/▲
R/LS274.0250.P0	2,5	0,10	3,75	04		▲/▲	▲/▲
R/LS274.0300.P0	3,0	0,10	4,50	04		▲/Δ	▲/▲

▲ со Склада / on stock / Δ 4 Недели / 4 weeks x По запросу / upon request
● Основное применение / recommended
o Альтернативное применение / alternative recommendation
- непригодный / not suitable
твёрдый сплав без покрытия / uncoated grades
твёрдый сплав с покрытием / coated grades
с напайкой/Cermet / brazed/Cermet

	AN25	IG35	TH35
P	●	-	●
M	o	●	●
K	-	-	●
N	-	-	●
S	-	●	●
H	-	-	-

Марки твёрдого сплава
Carbide grades

Размеры указаны в мм.
Dimensions in mm

Выберите R или L исполнение.
State R or L version

L

Сменная пластина
Indexable insert

S274

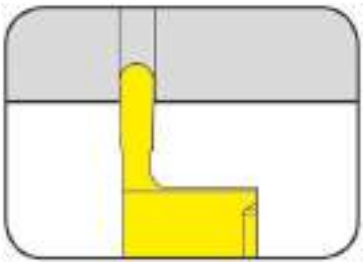

Глубина канавки до	Depth of groove up to	4 mm
Полный радиус	Full radius	0,25-1 mm

прецизионно шлифованная
precision ground

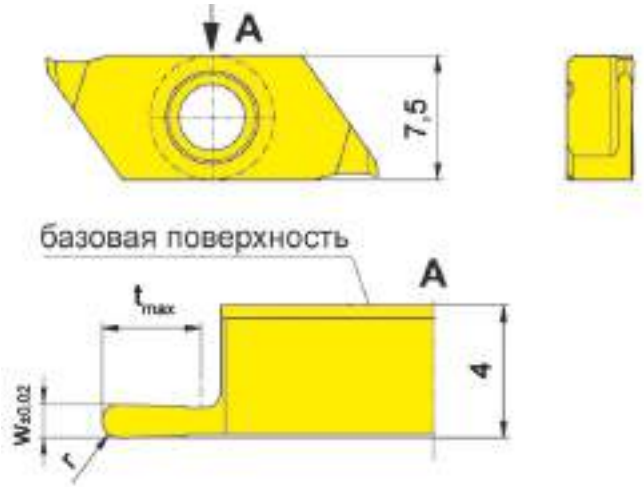

для державки
for Toolholder

Тип / Type
H274
KT274
KTC274
974
R76
H274KM
HC274KM

R = показано правое исполнение
R = right hand version shown

L = левое исполнение
L = left hand version

Допуск на длину пластины ± 0,015 мм
Indexability length ± 0,015 mm

Обозначение Part number	w	t_{max}	r	Размер Размер	IG35	TH35
R/LS274.0205.01.10	0,5	1,5	0,25	04	▲/▲	▲/▲
R/LS274.0510.03.10	1,0	3,0	0,50	04	▲/▲	▲/▲
R/LS274.1020.04.10	2,0	4,0	1,00	04	▲/Δ	▲/▲

▲ со Склада / on stock / Δ 4 Недели / 4 weeks x По запросу / upon request
● Основное применение / recommended
o Альтернативное применение / alternative recommendation
- непригодный / not suitable
твёрдый сплав без покрытия / uncoated grades
твёрдый сплав с покрытием / coated grades
с напайкой/Cermet / brazed/Cermet

	IG35	TH35
P	-	•
M	•	•
K	-	•
N	-	•
S	•	•
H	-	-

Марки твёрдого сплава
Carbide grades

Размеры указаны в мм.
Dimensions in mm

Выберите R или L исполнение.
State R or L version

L

Сменная пластина
Indexable insert

S274

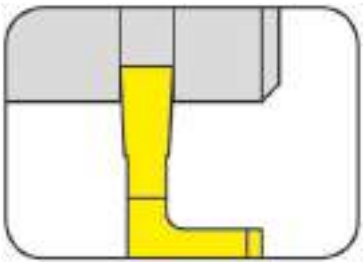

Глубина канавки до Ширина канавки	Depth of groove up to Width of groove	6 mm 0,5-2 mm

прецизионно шлифованная
precision ground

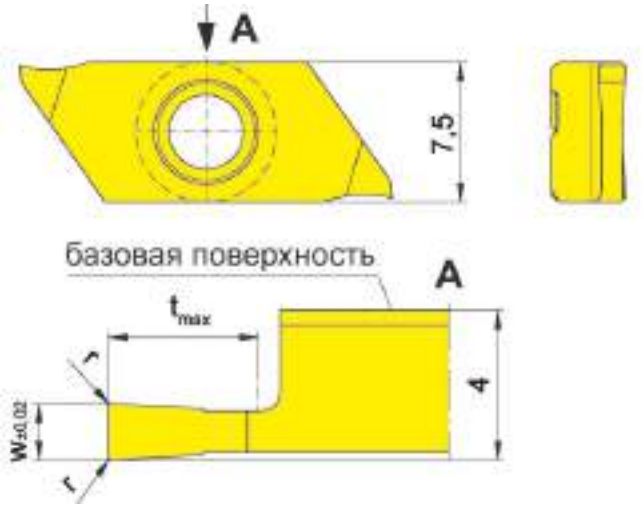

R = показано правое исполнение
R = right hand version shown

L = левое исполнение
L = left hand version

для державки
for Toolholder

Тип / Type
H274
KT274
KTC274
974
R76
H274KM
HC274KM

Допуск на длину пластины ± 0,015 мм
Indexability length ± 0,015 mm

Обозначение Part number	w	r	t_{max}	Размер Размер	IG35	TH35
R/LS274.0050.01.10	0,5	0,05	1,5	04	▲/▲	▲/▲
R/LS274.0070.02.10	0,7	0,05	2,0	04	x/Δ	▲/Δ
R/LS274.0080.03.10	0,8	0,05	3,0	04	▲/▲	▲/▲
R/LS274.0100.03.10	1,0	0,05	3,0	04	▲/▲	▲/▲
R/LS274.0120.03.10	1,2	0,05	3,0	04	▲/▲	▲/▲
R/LS274.0150.04.10	1,5	0,05	4,0	04	▲/▲	▲/▲
R/LS274.0150.06.10	1,5	0,05	6,0	04	▲/▲	▲/▲
R/LS274.0200.04.10	2,0	0,05	4,0	04	▲/▲	▲/▲
R/LS274.0200.06.10	2,0	0,05	6,0	04	▲/▲	▲/▲

	IG35	TH35
P	-	•
M	•	•
K	-	•
N	-	•
S	•	•
H	-	-

▲ со Склада / on stock / Δ 4 Недели / 4 weeks x По запросу / upon request
● Основное применение / recommended
o Альтернативное применение / alternative recommendation
- непригодный / not suitable
твёрдый сплав без покрытия / uncoated grades
твёрдый сплав с покрытием / coated grades
с напайкой/Cermet / brazed/Cermet

Размеры указаны в мм.
Dimensions in mm

Марки твёрдого сплава
Carbide grades

Выберите R или L исполнение.
State R or L version

L

Сменная пластина
Indexable insert

S274

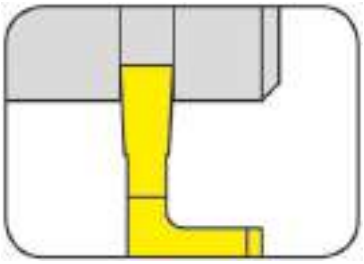

Глубина канавки до Ширина канавки	Depth of groove up to Width of groove	6 mm 0,5-2 mm

прецизионно шлифованная
precision ground

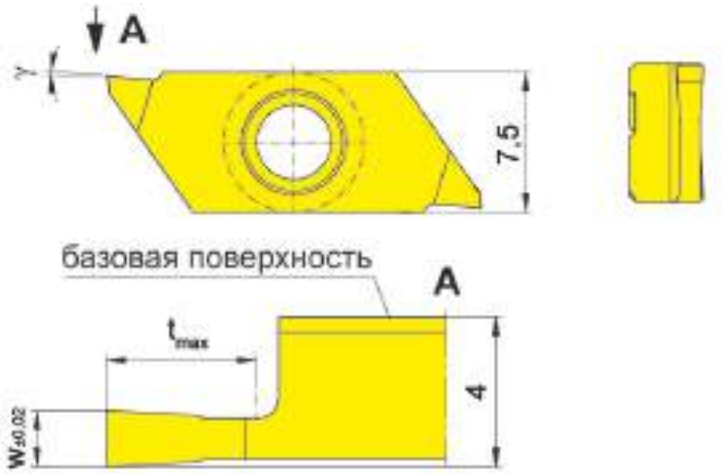

для державки
for Toolholder

Тип / Type
H274
KT274
KTC274
974
R76
H274KM
HC274KM

Допуск на длину пластины ± 0,015 мм
Indexability length ± 0,015 mm

R = показано правое исполнение
R = right hand version shown

L = левое исполнение
L = left hand version

Обозначение Part number	w	t_{max}	γ	Размер Размер	IG35	TH35
R/LS274.0050.01.20	0,5	1,5	5°	04	▲/Δ	▲/▲
R/LS274.0070.02.20	0,7	2,0	5°	04	Δ/Δ	▲/▲
R/LS274.0080.03.20	0,8	3,0	5°	04	Δ/Δ	▲/Δ
R/LS274.0100.03.20	1,0	3,0	5°	04	▲/Δ	▲/Δ
R/LS274.0120.03.20	1,2	3,0	5°	04	Δ/Δ	▲/Δ
R/LS274.0150.04.20	1,5	4,0	5°	04	▲/▲	▲/▲
R/LS274.0150.06.20	1,5	6,0	5°	04	Δ/Δ	Δ/▲
R/LS274.0200.04.20	2,0	4,0	5°	04	Δ/Δ	▲/Δ
R/LS274.0200.06.20	2,0	6,0	5°	04	Δ/Δ	▲/Δ

▲ со Склада / on stock / Δ 4 Недели / 4 weeks x По запросу / upon request
● Основное применение / recommended
o Альтернативное применение / alternative recommendation
- непригодный / not suitable
твёрдый сплав без покрытия / uncoated grades
твёрдый сплав с покрытием / coated grades
с напайкой/Cermet / brazed/Cermet

	IG35	TH35
P	-	●
M	●	●
K	-	●
N	-	●
S	●	●
H	-	-

Марки твёрдого сплава
Carbide grades

Размеры указаны в мм.
Dimensions in mm

Выберите R или L исполнение.
State R or L version

L

Сменная пластина
Indexable insert

S274

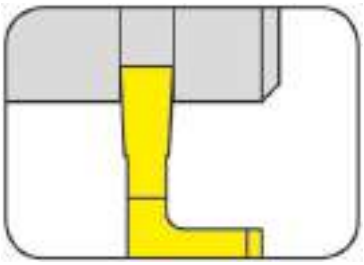

Глубина канавки до Ширина канавки	Depth of groove up to Width of groove	6 mm 0,5-2 mm

прецизионно шлифованная
precision ground

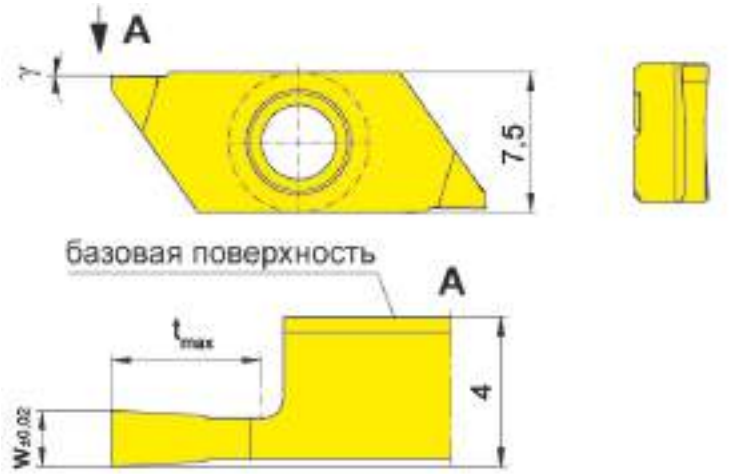

для державки
for Toolholder

Тип / Type
H274
KT274
KTC274
974
R76
H274KM
HC274KM

Допуск на длину пластины ± 0,015 мм
Indexability length ± 0,015 mm

R = показано правое исполнение
R = right hand version shown

L = левое исполнение
L = left hand version

Обозначение Part number	w	t_{max}	γ	Размер Размер	IG35	TH35
R/LS274.0050.01.M0	0,5	1,5	0°	04	Δ/Δ	▲/Δ
R/LS274.0070.02.M0	0,7	2,0	0°	04	Δ/▲	Δ/Δ
R/LS274.0080.03.M0	0,8	3,0	0°	04	Δ/Δ	Δ/Δ
R/LS274.0100.03.M0	1,0	3,0	0°	04	Δ/Δ	▲/Δ
R/LS274.0120.03.M0	1,2	3,0	0°	04	Δ/Δ	▲/Δ
R/LS274.0150.04.M0	1,5	4,0	0°	04	Δ/Δ	Δ/Δ
R/LS274.0150.06.M0	1,5	6,0	0°	04	Δ/Δ	Δ/Δ
R/LS274.0200.04.M0	2,0	4,0	0°	04	Δ/Δ	Δ/Δ
R/LS274.0200.06.M0	2,0	6,0	0°	04	Δ/Δ	▲/Δ

▲ со Склада / on stock / Δ 4 Недели / 4 weeks x По запросу / upon request
● Основное применение / recommended
o Альтернативное применение / alternative recommendation
- непригодный / not suitable
твёрдый сплав без покрытия / uncoated grades
твёрдый сплав с покрытием / coated grades
с напайкой/Cermet / brazed/Cermet

	IG35	TH35
P	-	●
M	●	●
K	-	●
N	-	●
S	●	●
H	-	-

Марки твёрдого сплава
Carbide grades

Размеры указаны в мм.
Dimensions in mm

Выберите R или L исполнение.
State R or L version

L

Сменная пластина
Indexable insert

S274

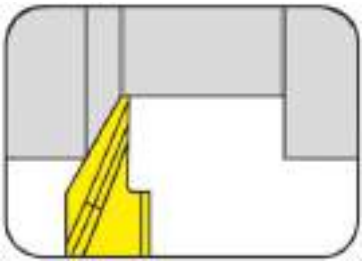

Глубина резания до	Depth of cut up to	6 mm

прецизионно шлифованная
precision ground

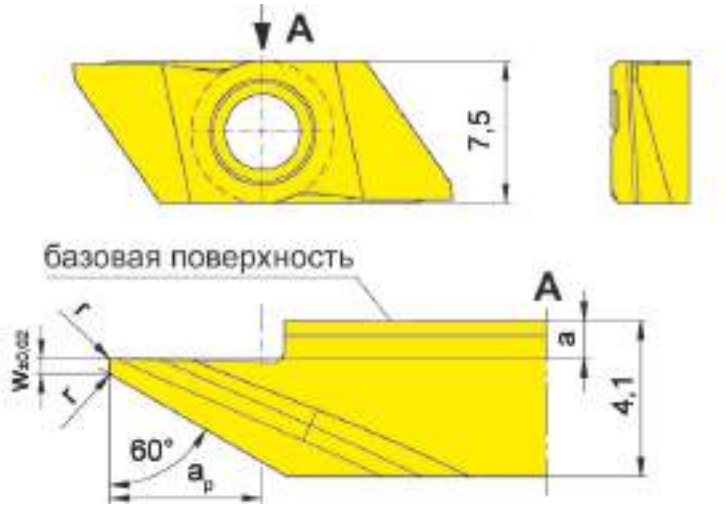

R = показано правое исполнение
R = right hand version shown

L = левое исполнение
L = left hand version

для державки
for Toolholder

Тип
Type

H274
KT274
KTC274
974
R76
H274KM
HC274KM

Допуск на длину пластины ± 0,015 мм
Indexability length ± 0,015 mm

Обозначение Part number	w	r	a	γ	a_p	Размер Размер	K10	IG35	TH35
R/LS274.0060.04.10	-	0,05	1,00	15°	4	04		▲/Δ	▲/Δ
R/LS274.0460.04.10	0,4	0,05	1,00	15°	4	04		▲/▲	▲/▲
R/LS274.0460.04.M0	0,4	0,05	1,00	0°	4	04	▲/Δ	Δ/Δ	Δ/Δ
R/LS274.0560.06.11	0,5	0,10	0,05	15°	6	04		▲/▲	▲/▲

▲ со Склада / on stock / Δ 4 Недели / 4 weeks x По запросу / upon request
● Основное применение / recommended
o Альтернативное применение / alternative recommendation
- непригодный / not suitable
твёрдый сплав без покрытия / uncoated grades
твёрдый сплав с покрытием / coated grades
с напайкой/Cermet / brazed/Cermet

	K10	IG35	TH35
P	•	-	•
M	o	•	•
K	•	-	•
N	•	-	•
S	o	•	•
H	-	-	-

Марки твёрдого сплава
Carbide grades

Размеры указаны в мм.
Dimensions in mm

Выберите R или L исполнение.
State R or L version

γ = передний угол
γ = rake angle

L

Сменная пластина
Indexable insert

S274

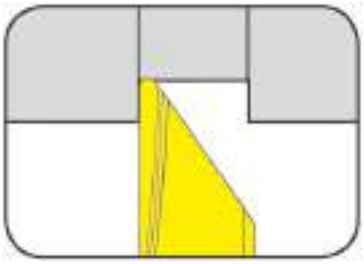

Глубина резания до	Depth of cut up to	6 mm

прецизионно шлифованная
precision ground

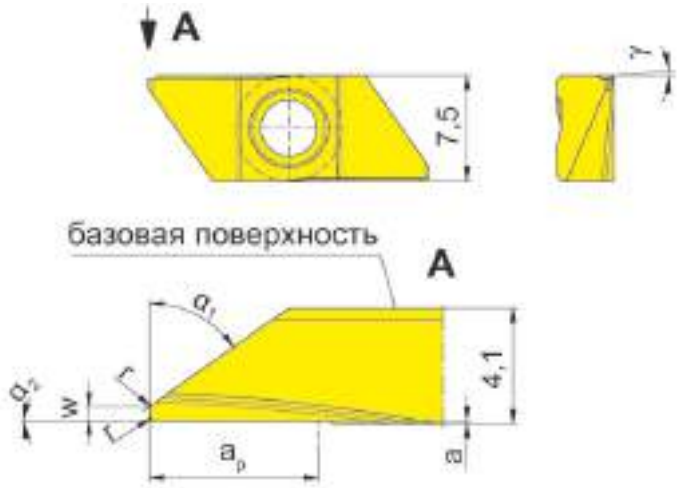

R = показано правое исполнение
R = right hand version shown

L = левое исполнение
L = left hand version

для державки
for Toolholder

Тип
Type
H274
KT274
KTC274
974
R76
H274KM
HC274KM

Допуск на длину пластины ± 0,015 мм
Indexability length ± 0,015 mm

Обозначение Part number	w	r	α_1	a	γ	a_p	α_2	Размер Размер	IG35	TH35
R/LS274.0035.04.20	-	0,05	35°	0,1	5°	4	0°	04	▲/Δ	▲/Δ
R/LS274.0055.04.20	-	0,05	55°	0,1	5°	4	0°	04	Δ/Δ	▲/▲
R/LS274.0235.04.20	0,2	-	35°	0,1	5°	4	0°	04	▲/Δ	▲/▲
R/LS274.0255.04.20	0,2	-	55°	0,1	5°	4	0°	04	Δ/Δ	▲/Δ
R/LS274.0535.06.20	0,5	0,20	35°	0,1	5°	6	0°	04	▲/Δ	▲/Δ
R/LS274.0555.06.20	0,5	0,20	55°	0,1	5°	6	0°	04	▲/▲	▲/▲

▲ со Склада / on stock / Δ 4 Недели / 4 weeks x По запросу / upon request
● Основное применение / recommended
o Альтернативное применение / alternative recommendation
- непригодный / not suitable
твёрдый сплав без покрытия / uncoated grades
твёрдый сплав с покрытием / coated grades
с напайкой/Cermet / brazed/Cermet

	IG35	TH35
P	-	●
M	●	●
K	-	●
N	-	●
S	●	●
H	-	-

Марки твёрдого сплава
Carbide grades

Размеры указаны в мм.
Dimensions in mm

Выберите R или L исполнение.
State R or L version

L

Сменная пластина
Indexable insert

S274

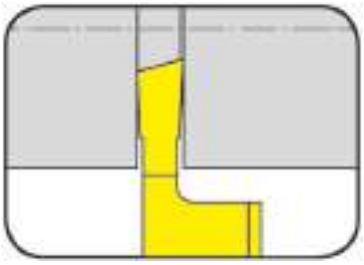

Глубина канавки до Ширина канавки	Depth of groove up to Width of groove	6 mm 0,8-2 mm

прецизионно шлифованная
precision ground

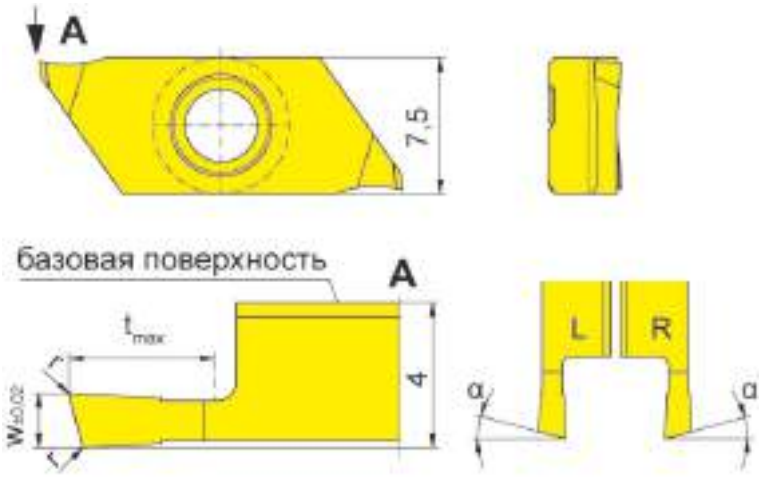

R = показано правое исполнение
R = right hand version shown

L = левое исполнение
L = left hand version

для державки
for Toolholder

Тип / Type
H274
KT274
KTC274
974
R76
H274KM
HC274KM

Допуск на длину пластины ± 0,015 мм
Indexability length ± 0,015 mm

Обозначение Part number	w	r	t_{max}	α	Размер Размер	IG35	TH35
R/LS274.1508.03.10	0,8	0,05	3	15°	04	▲/▲	▲/▲
R/LS274.1510.03.10	1,0	0,05	3	15°	04	▲/▲	▲/▲
R/LS274.1515.04.10	1,5	0,05	4	15°	04	▲/▲	▲/▲
R/LS274.1520.06.10	2,0	0,05	6	15°	04	▲/▲	▲/▲

▲ со Склада / on stock / Δ 4 Недели / 4 weeks x По запросу / upon request
● Основное применение / recommended
o Альтернативное применение / alternative recommendation
- непригодный / not suitable
твёрдый сплав без покрытия / uncoated grades
твёрдый сплав с покрытием / coated grades
с напайкой/Cermet / brazed/Cermet

	IG35	TH35
P	-	•
M	•	•
K	-	•
N	-	•
S	•	•
H	-	-

Марки твёрдого сплава
Carbide grades

Размеры указаны в мм.
Dimensions in mm

Выберите R или L исполнение.
State R or L version

Примечание:
$t_{макс}$ 6 мм может быть достигнуто только при Ø заготовки ≤ 25 мм.
Note:
t_{max} 6 mm can be reached only with workpiece Ø ≤ 25 mm.

L

Сменная пластина
Indexable insert

S274

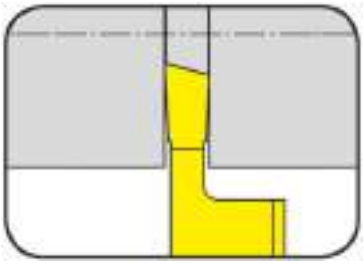

Глубина канавки до Ширина канавки	Depth of groove up to Width of groove	6 mm 0,8-2 mm

прецизионно шлифованная
precision ground

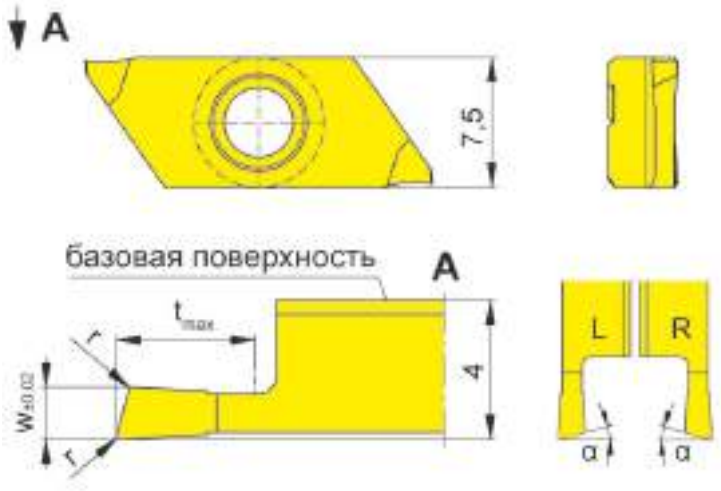

для державки
for Toolholder

Тип / Type
- H274
- KT274
- KTC274
- 974
- R76
- H274KM
- HC274KM

R = показано правое исполнение
R = right hand version shown

L = левое исполнение
L = left hand version

Допуск на длину пластины ± 0,015 мм
Indexability length ± 0,015 mm

Обозначение Part number	w	r	t_{max}	α	Размер Размер	IG35	TH35
LS274.1508.03.10R	0,8	0,05	3	15°	04	▲	▲
LS274.1510.03.10R	1,0	0,05	3	15°	04	▲	▲
LS274.1515.04.10R	1,5	0,05	4	15°	04	▲	▲
LS274.1520.06.10R	2,0	0,05	6	15°	04	▲	▲
RS274.1508.03.10L	0,8	0,05	3	15°	04	Δ	Δ
RS274.1510.03.10L	1,0	0,05	3	15°	04	Δ	Δ
RS274.1515.04.10L	1,5	0,05	4	15°	04	Δ	Δ
RS274.1520.06.10L	2,0	0,05	6	15°	04	Δ	▲

▲ со Склада / on stock / Δ 4 Недели / 4 weeks x По запросу / upon request
● Основное применение / recommended
o Альтернативное применение / alternative recommendation
- непригодный / not suitable

	IG35	TH35
P	-	●
M	●	●
K	-	●
N	-	●
S	●	●
H	-	-

Марки твёрдого сплава
Carbide grades

- твёрдый сплав без покрытия / uncoated grades
- твёрдый сплав с покрытием / coated grades
- с напайкой/Cermet / brazed/Cermet

Размеры указаны в мм.
Dimensions in mm

Выберите R или L исполнение.
State R or L version

Примечание:
$t_{макс}$ 6 мм может быть достигнуто только при Ø заготовки ≤ 25 мм.

Note:
t_{max} 6 mm can be reached only with workpiece Ø ≤ 25 mm.

L

Сменная пластина
Indexable insert

S274

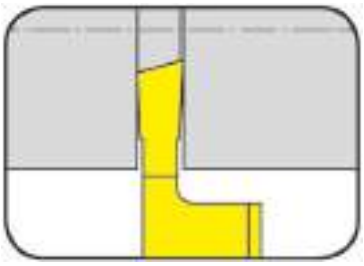

Глубина канавки до Ширина канавки	Depth of groove up to Width of groove	6 mm 1,5-2 mm

прецизионно шлифованная
precision ground

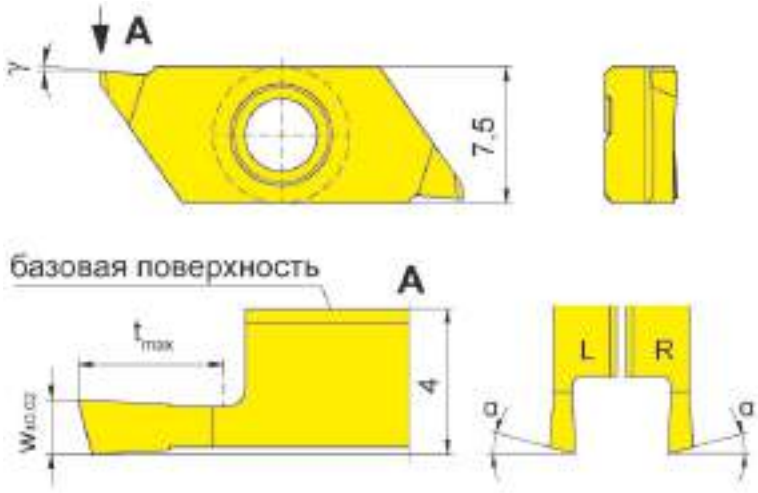

R = показано правое исполнение
R = right hand version shown

L = левое исполнение
L = left hand version

для державки
for Toolholder

Тип
Type
H274
KT274
KTC274
974
R76
H274KM
HC274KM

Допуск на длину пластины ± 0,015 мм
Indexability length ± 0,015 mm

Обозначение Part number	w	t_{max}	α	γ	Размер Размер		IG35	TH35
R/LS274.1515.04.20	1,5	4	15°	5°	04		Δ/Δ	Δ/Δ
R/LS274.1520.06.20	2,0	6	15°	5°	04		Δ/Δ	Δ/Δ
						P	-	•
						M	•	•
						K	-	•
						N	-	•
						S	•	•
						H	-	-

▲ со Склада / on stock / Δ 4 Недели / 4 weeks x По запросу / upon request
● Основное применение / recommended
o Альтернативное применение / alternative recommendation
- непригодный / not suitable
твёрдый сплав без покрытия / uncoated grades
твёрдый сплав с покрытием / coated grades
с напайкой/Cermet / brazed/Cermet

Марки твёрдого сплава
Carbide grades

Размеры указаны в мм.
Dimensions in mm

Выберите R или L исполнение.
State R or L version

Примечание:
$t_{макс}$ 6 мм может быть достигнуто только при Ø заготовки ≤ 25 мм.
Note:
t_{max} 6 mm can be reached only with workpiece Ø ≤ 25 mm.

Сменная пластина
Indexable insert

S274

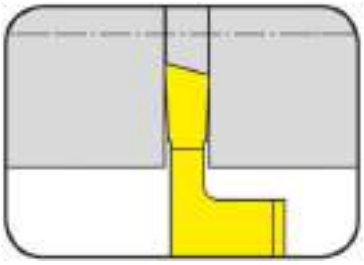

Глубина канавки до	Depth of groove up to	6 mm
Ширина канавки	Width of groove	1,5-2 mm

прецизионно шлифованная
precision ground

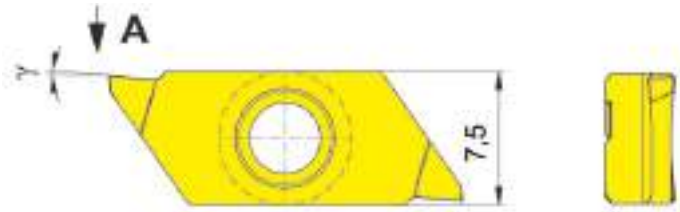

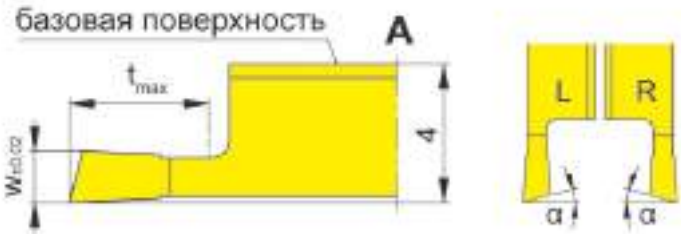

R = показано правое исполнение
R = right hand version shown

L = левое исполнение
L = left hand version

для державки
for Toolholder

Тип / Type
H274
KT274
KTC274
974
R76
H274KM
HC274KM

Допуск на длину пластины ± 0,015 мм
Indexability length ± 0,015 mm

Обозначение Part number	w	t_{max}	α	γ	Размер Размер	IG35	TH35
LS274.1515.04.20R	1,5	4	15°	5°	04	Δ	Δ
LS274.1520.06.20R	2,0	6	15°	5°	04	Δ	Δ
RS274.1515.04.20L	1,5	4	15°	5°	04	Δ	Δ
RS274.1520.06.20L	2,0	6	15°	5°	04	Δ	Δ

▲ со Склада / on stock / Δ 4 Недели / 4 weeks x По запросу / upon request
● Основное применение / recommended
o Альтернативное применение / alternative recommendation
- непригодный / not suitable
твёрдый сплав без покрытия / uncoated grades
твёрдый сплав с покрытием / coated grades
с напайкой/Cermet / brazed/Cermet

	IG35	TH35
P	-	•
M	•	•
K	-	•
N	-	•
S	•	•
H	-	-

Марки твёрдого сплава
Carbide grades

Размеры указаны в мм.
Dimensions in mm

Выберите R или L исполнение.
State R or L version

Примечание:
$t_{макс}$ 6 мм может быть достигнуто только при Ø заготовки ≤ 25 мм.
Note:
t_{max} 6 mm can be reached only with workpiece Ø ≤ 25 mm.

L

Сменная пластина
Indexable insert

S274

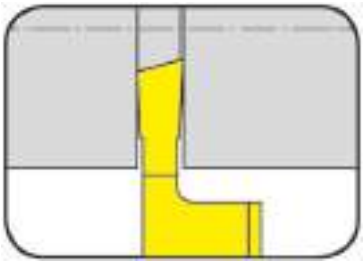

Глубина канавки до Ширина канавки	Depth of groove up to Width of groove	6 mm 0,8-2 mm

прецизионно шлифованная
precision ground

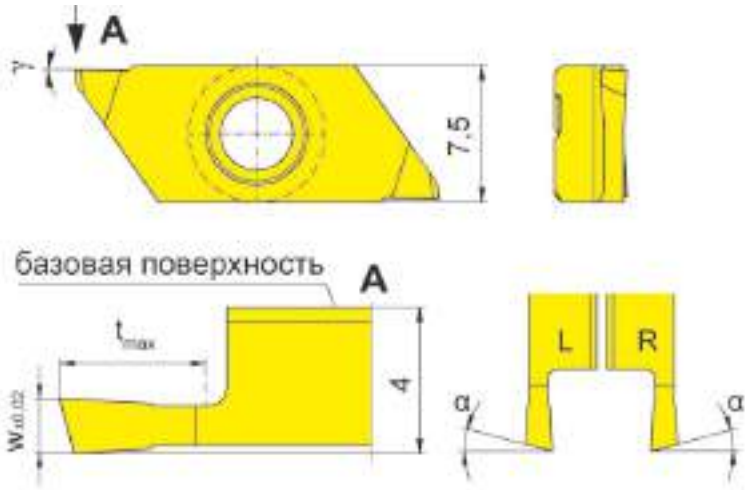

R = показано правое исполнение
R = right hand version shown

L = левое исполнение
L = left hand version

для державки
for Toolholder

Тип
Type
H274
KT274
KTC274
974
R76
H274KM
HC274KM

Допуск на длину пластины ± 0,015 мм
Indexability length ± 0,015 mm

Обозначение Part number	w	t_{max}	α	γ	Размер Размер	IG35	TH35
R/LS274.1508.03.M0	0,8	3	15°	0°	04	Δ/Δ	Δ/Δ
R/LS274.1510.03.M0	1,0	3	15°	0°	04	Δ/Δ	▲/Δ
R/LS274.1515.04.M0	1,5	4	15°	0°	04	Δ/Δ	Δ/Δ
R/LS274.1520.06.M0	2,0	6	15°	0°	04	Δ/Δ	Δ/Δ

▲ со Склада / on stock / Δ 4 Недели / 4 weeks x По запросу / upon request
● Основное применение / recommended
o Альтернативное применение / alternative recommendation
- непригодный / not suitable
твёрдый сплав без покрытия / uncoated grades
твёрдый сплав с покрытием / coated grades
с напайкой/Cermet / brazed/Cermet

	IG35	TH35
P	-	●
M	●	●
K	-	●
N	-	●
S	●	●
H	-	-

Марки твёрдого сплава
Carbide grades

Размеры указаны в мм.
Dimensions in mm

Выберите R или L исполнение.
State R or L version

Примечание:
$t_{макс}$ 6 мм может быть достигнуто только при Ø заготовки ≤ 25 мм.
Note:
t_{max} 6 mm can be reached only with workpiece Ø ≤ 25 mm.

L

Сменная пластина
Indexable insert

S274

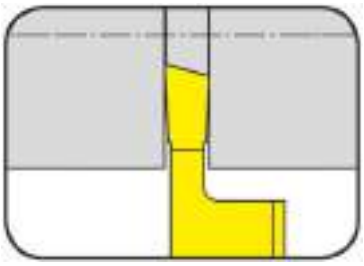

Глубина канавки до Ширина канавки	Depth of groove up to Width of groove	6 mm 0,8-2 mm

прецизионно шлифованная
precision ground

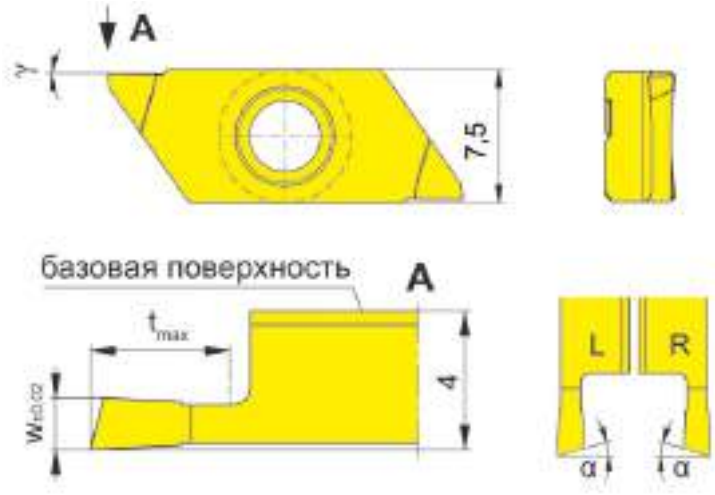

R = показано правое исполнение
R = right hand version shown

L = левое исполнение
L = left hand version

для державки
for Toolholder

Тип
Type
H274
KT274
KTC274
974
R76
H274KM
HC274KM

Допуск на длину пластины ± 0,015 мм
Indexability length ± 0,015 mm

Обозначение Part number	w	t_{max}	α	γ	Размер Размер		IG35	TH35
LS274.1508.03.M0R	0,8	3	15°	0°	04		Δ	▲
LS274.1510.03.M0R	1,0	3	15°	0°	04		Δ	Δ
LS274.1515.04.M0R	1,5	4	15°	0°	04		Δ	Δ
LS274.1520.06.M0R	2,0	6	15°	0°	04		Δ	Δ
RS274.1508.03.M0L	0,8	3	15°	0°	04		Δ	Δ
RS274.1510.03.M0L	1,0	3	15°	0°	04		Δ	Δ
RS274.1515.04.M0L	1,5	4	15°	0°	04		Δ	Δ
RS274.1520.06.M0L	2,0	6	15°	0°	04		Δ	Δ

▲ со Склада / on stock / Δ 4 Недели / 4 weeks x По запросу / upon request
● Основное применение / recommended
o Альтернативное применение / alternative recommendation
- непригодный / not suitable
твёрдый сплав без покрытия / uncoated grades
твёрдый сплав с покрытием / coated grades
с напайкой/Cermet / brazed/Cermet

	IG35	TH35
P	-	●
M	●	●
K	-	●
N	-	●
S	●	●
H	-	-

Марки твёрдого сплава
Carbide grades

Размеры указаны в мм.
Dimensions in mm

Выберите R или L исполнение.
State R or L version

Примечание:
$t_{макс}$ 6 мм может быть достигнуто только при Ø заготовки ≤ 25 мм.
Note:
t_{max} 6 mm can be reached only with workpiece Ø ≤ 25 mm.

L

Нарезание резьбы (наружное) неполный профиль
Threading (external) Partial profile

Сменная пластина
Indexable insert

S274
Метрическая резьба
Metric ISO thread

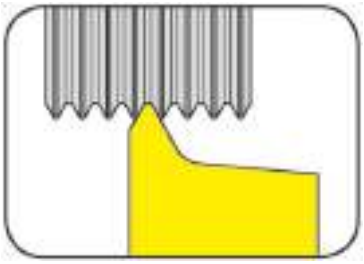

Шаг	Pitch	0,25-0,4 mm

прецизионно шлифованная
precision ground

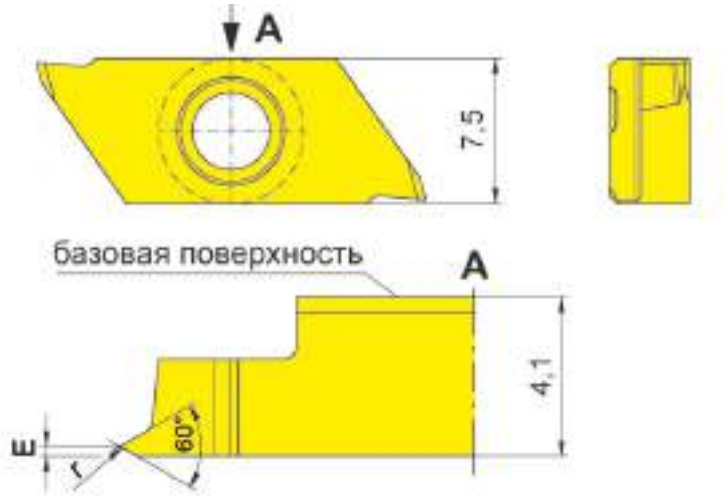

R = показано правое исполнение
R = right hand version shown

для державки
for Toolholder

Тип / Type
H274
KT274
KTC274
974
R76
H274KM
HC274KM

Допуск на длину пластины ± 0,015 мм
Indexability length ± 0,015 mm

Обозначение Part number	P	E	r	Размер Размер		IG35	TH35
RS274.0102.01	0,25	0,20	0,04	04		▲	▲
RS274.0203.01	0,35	0,25	0,05	04		▲	▲
RS274.0204.01	0,40	0,30	0,06	04		▲	▲
					P	-	•
					M	•	•
					K	-	•
					N	-	•
					S	•	•
					H	-	-

▲ со Склада / on stock / Δ 4 Недели / 4 weeks x По запросу / upon request
● Основное применение / recommended
o Альтернативное применение / alternative recommendation
- непригодный / not suitable
твёрдый сплав без покрытия / uncoated grades
твёрдый сплав с покрытием / coated grades
с напайкой/Cermet / brazed/Cermet

Марки твёрдого сплава
Carbide grades

Размеры указаны в мм.
Dimensions in mm

Без подкладных пластин. Все резьбовые профили фирмы HORN имеют шлифованный **задний угол**.
No shims necessary. All HORN thread profiles are manufactured with **full ground radial clearance**.

L

Нарезание резьбы (наружное) полный профиль
Threading (external) Full profile

Сменная пластина
Indexable insert

S274
Метрическая резьба
Metric ISO thread

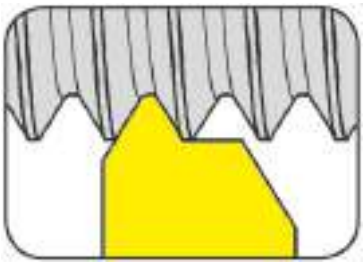

Шаг	Pitch	0,5-1,5 mm

прецизионно шлифованная
precision ground

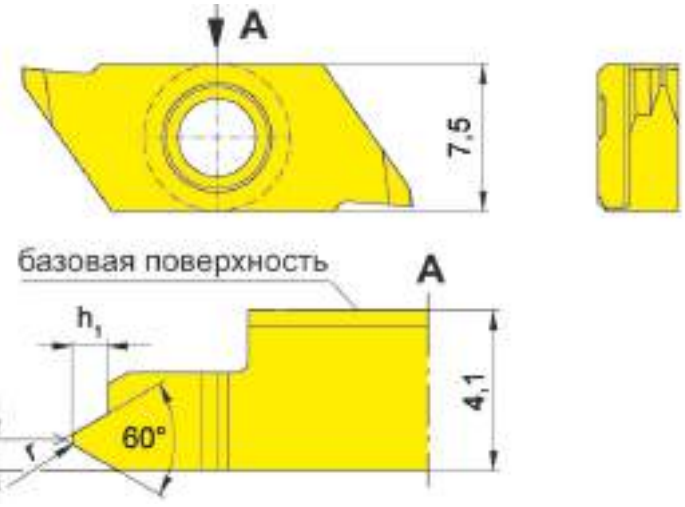

R = показано правое исполнение
R = right hand version shown

L = левое исполнение
L = left hand version

для державки
for Toolholder

Тип
Type
H274
KT274
KTC274
974
R76
H274KM
HC274KM

Допуск на длину пластины ± 0,015 мм
Indexability length ± 0,015 mm

Обозначение Part number	P	E	r	h_1	Размер Размер	IG35	TH35
R/LS274.0305.02	0,50	0,40	0,07	0,31	04	▲/Δ	▲/▲
R/LS274.0306.02	0,60	0,45	0,09	0,37	04	Δ/Δ	▲/Δ
R/LS274.0307.02	0,70	0,50	0,10	0,43	04	▲/Δ	▲/Δ
R/LS274.0407.02	0,75	0,50	0,11	0,46	04	▲/Δ	▲/Δ
R/LS274.0408.02	0,80	0,55	0,12	0,49	04	▲/Δ	▲/Δ
R/LS274.0610.02	1,00	0,60	0,14	0,61	04	▲/Δ	▲/▲
R/LS274.0712.02	1,25	0,70	0,15	0,77	04	▲/▲	▲/▲
R/LS274.0915.02	1,50	0,80	0,20	0,92	04	▲/Δ	▲/Δ

▲ со Склада / on stock / Δ 4 Недели / 4 weeks x По запросу / upon request
● Основное применение / recommended
o Альтернативное применение / alternative recommendation
- непригодный / not suitable
твёрдый сплав без покрытия / uncoated grades
твёрдый сплав с покрытием / coated grades
с напайкой/Cermet / brazed/Cermet

	IG35	TH35
P	-	●
M	●	●
K	-	●
N	-	●
S	●	●
H	-	-

Марки твёрдого сплава
Carbide grades

Размеры указаны в мм.
Dimensions in mm

Выберите R или L исполнение.
State R or L version

Без подкладных пластин. Все резьбовые профили фирмы HORN имеют шлифованный **задний угол.**
No shims necessary. All HORN thread profiles are manufactured with **full ground radial clearance**.

L

Нарезание резьбы (наружное) полный профиль
Threading (external) Full profile

Сменная пластина
Indexable insert

S274
Метрическая резьба
Metric ISO thread

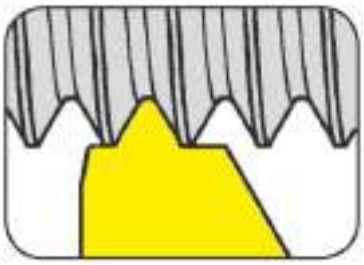

Шаг	Pitch	0,5-1,5 mm

прецизионно шлифованная
precision ground

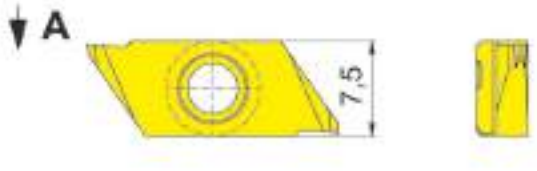

для державки
for Toolholder

Тип / Type
H274
KT274
KTC274
974
R76
H274KM
HC274KM

Допуск на длину пластины ± 0,015 мм
Indexability length ± 0,015 mm

R = показано правое исполнение
R = right hand version shown

L = левое исполнение
L = left hand version

Обозначение Part number	P	E	r	h_1	Размер Размер	IG35	TH35
R/LS274.0305.03	0,50	0,40	0,07	0,31	04	Δ/Δ	▲/▲
R/LS274.0306.03	0,60	0,45	0,09	0,37	04	Δ/Δ	Δ/Δ
R/LS274.0307.03	0,70	0,50	0,10	0,43	04	Δ/Δ	▲/Δ
R/LS274.0407.03	0,75	0,50	0,11	0,46	04	Δ/Δ	Δ/Δ
R/LS274.0408.03	0,80	0,55	0,12	0,49	04	Δ/Δ	Δ/Δ
R/LS274.0610.03	1,00	0,60	0,14	0,61	04	▲/Δ	▲/Δ
R/LS274.0712.03	1,25	0,70	0,15	0,77	04	Δ/Δ	Δ/Δ
R/LS274.0915.03	1,50	0,80	0,20	0,92	04	Δ/Δ	▲/Δ

▲ со Склада / on stock / Δ 4 Недели / 4 weeks x По запросу / upon request
● Основное применение / recommended
o Альтернативное применение / alternative recommendation
- непригодный / not suitable
твёрдый сплав без покрытия / uncoated grades
твёрдый сплав с покрытием / coated grades
с напайкой/Cermet / brazed/Cermet

	IG35	TH35
P	-	•
M	•	•
K	-	•
N	-	•
S	•	•
H	-	-

Марки твёрдого сплава
Carbide grades

Размеры указаны в мм.
Dimensions in mm

Выберите R или L исполнение.
State R or L version

Без подкладных пластин. Все резьбовые профили фирмы HORN имеют шлифованный **задний угол.**
No shims necessary. All HORN thread profiles are manufactured with **full ground radial clearance**.

L

Державка
Toolholder

H274...E

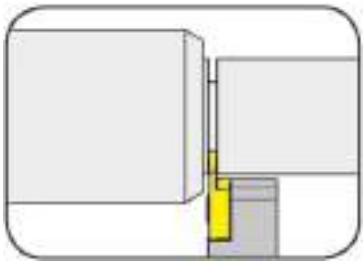

Глубина канавки	Depth of groove	6 mm
Ширина канавки	Width of groove	0,5-3 mm

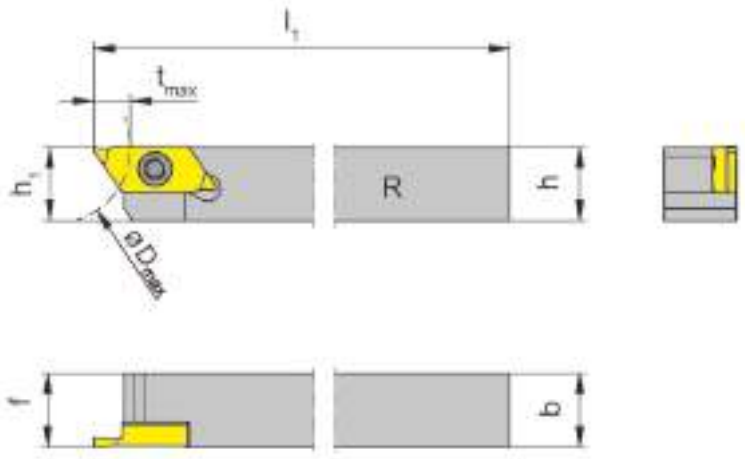

для сменной пластины
for Indexable insert

Тип S274...E
Type

R = показано правое исполнение
R = right hand version shown

L = левое исполнение
L = left hand version

Обозначение Part number	h	b	l_1	h_1	f	t_{max}	D_{max}	Размер Size
R/LH274.1010.04.E	10	10	100	10	10	6	25	04
R/LH274.1212.04.E	12	12	100	12	12	6	25	04
R/LH274.1616.04.E	16	16	125	16	16	6	25	04
R/LH274.2020.04.E	20	20	125	20	20	6	25	04

Выберите R или L исполнение.
State R or L version

Размеры указаны в мм.
Dimensions in mm

Другие размеры - по запросу.
Further sizes upon request

Момент затяжки винтов см. Технические рекомендации.
For torque specification of the screw, please see Technical Instructions.

Запасные части
Spare Parts

Державка Toolholder	Зажимной винт Clamping Screw	Ключ Тип TORX PLUS® TORX PLUS® Wrench
R/LH274...	**030.3509.T15P**	**T15PQ**

L

Сменная пластина
Indexable insert

S274...E

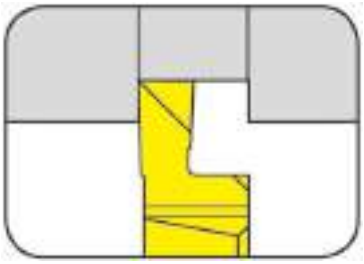

Глубина канавки до Ширина канавки	Depth of groove up to Width of groove	4,5 mm 1,5-3 mm

прецизионно шлифованная
precision ground

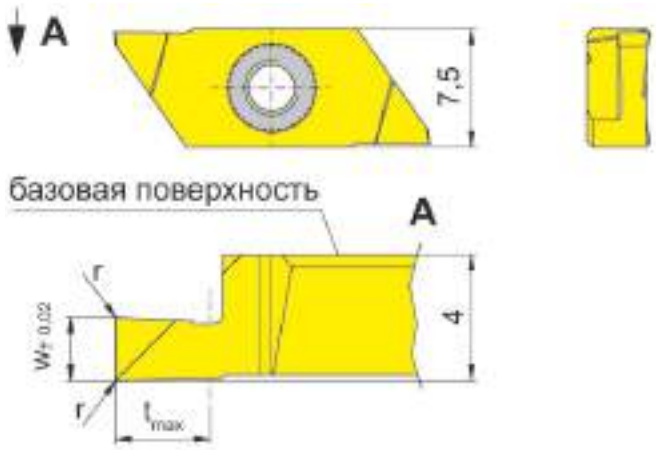

для державки
for Toolholder

Тип H274...E
Type

Допуск на длину пластины ± 0,015 мм
Indexability length ± 0,015 mm

R = показано правое исполнение
R = right hand version shown

L = левое исполнение
L = left hand version

Обозначение Part number	w	r	t_{max}	Размер Размер	IG35	TH35
R/LS274.0150.P0.E	1,5	0,05	2,25	04	Δ/Δ	Δ/Δ
R/LS274.0200.P0.E	2,0	0,05	3,00	04	Δ/Δ	Δ/Δ
R/LS274.0250.P0.E	2,5	0,10	3,75	04	Δ/Δ	Δ/Δ
R/LS274.0300.P0.E	3,0	0,10	4,50	04	Δ/Δ	Δ/Δ

▲ со Склада / on stock / Δ 4 Недели / 4 weeks x По запросу / upon request
● Основное применение / recommended
o Альтернативное применение / alternative recommendation
- непригодный / not suitable

твёрдый сплав без покрытия / uncoated grades
твёрдый сплав с покрытием / coated grades
с напайкой/Cermet / brazed/Cermet

	IG35	TH35
P	-	•
M	•	•
K	-	•
N	-	•
S	•	•
H	-	-

Марки твёрдого сплава
Carbide grades

Размеры указаны в мм.
Dimensions in mm

Выберите R или L исполнение.
State R or L version

L

Сменная пластина
Indexable insert

S274...E

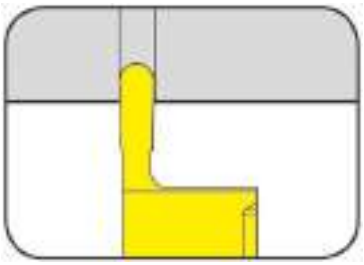

Глубина канавки до	Depth of groove up to	4 mm
Полный радиус	Full radius	0,25-1 mm

прецизионно шлифованная
precision ground

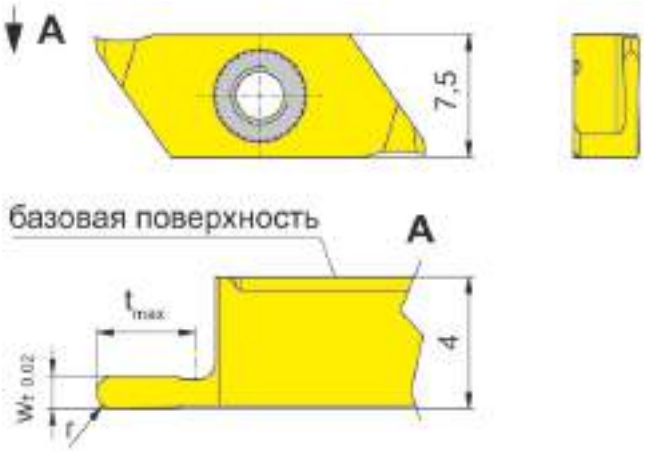

для державки
for Toolholder

Тип H274...E
Type

Допуск на длину пластины ± 0,015 мм
Indexability length ± 0,015 mm

R = показано правое исполнение
R = right hand version shown

L = левое исполнение
L = left hand version

Обозначение Part number	w	t_{max}	r	Размер Размер	IG35	TH35
R/LS274.0205.01.10.E	0,5	1,5	0,25	04	Δ/Δ	Δ/Δ
R/LS274.0510.03.10.E	1,0	3,0	0,50	04	Δ/Δ	▲/Δ
R/LS274.1020.04.10.E	2,0	4,0	1,00	04	Δ/Δ	Δ/Δ

▲ со Склада / on stock / Δ 4 Недели / 4 weeks x По запросу / upon request
● Основное применение / recommended
o Альтернативное применение / alternative recommendation
- непригодный / not suitable
твёрдый сплав без покрытия / uncoated grades
твёрдый сплав с покрытием / coated grades
с напайкой/Cermet / brazed/Cermet

	IG35	TH35
P	-	•
M	•	•
K	-	•
N	-	•
S	•	•
H	-	-

Марки твёрдого сплава
Carbide grades

Размеры указаны в мм.
Dimensions in mm

Выберите R или L исполнение.
State R or L version

L

Сменная пластина
Indexable insert

S274...E

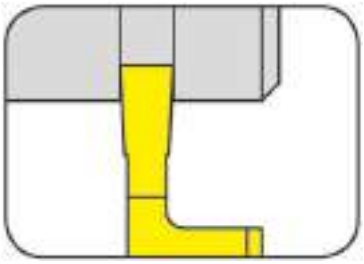

Глубина канавки до Ширина канавки	Depth of groove up to Width of groove	6 mm 0,5-2 mm

прецизионно шлифованная
precision ground

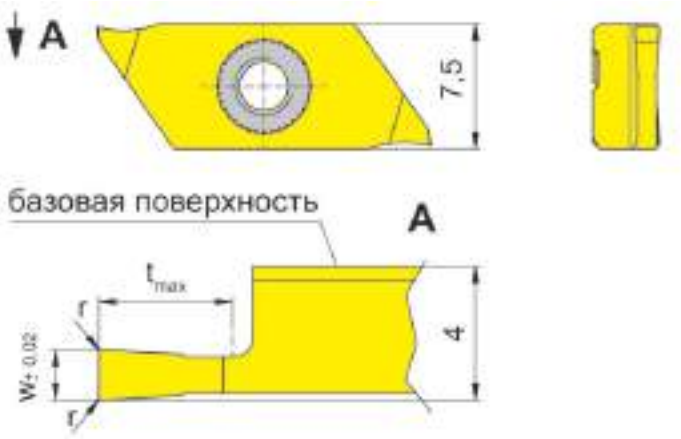

для державки
for Toolholder

Тип H274...E
Type

Допуск на длину пластины ± 0,015 мм
Indexability length ± 0,015 mm

R = показано правое исполнение
R = right hand version shown

L = левое исполнение
L = left hand version

Обозначение Part number	w	r	t_{max}	Размер Размер	IG35	TH35
R/LS274.0120.03.10.E	1,2	0,05	3,0	04	Δ/Δ	Δ/Δ
R/LS274.0050.01.10.E	0,5	0,05	1,5	04	Δ/Δ	Δ/Δ
R/LS274.0070.02.10.E	0,7	0,05	2,0	04	Δ/Δ	Δ/Δ
R/LS274.0080.03.10.E	0,8	0,05	3,0	04	Δ/Δ	Δ/Δ
R/LS274.0100.03.10.E	1,0	0,05	3,0	04	Δ/x	Δ/Δ
R/LS274.0150.04.10.E	1,5	0,05	4,0	04	Δ/Δ	Δ/Δ
R/LS274.0150.06.10.E	1,5	0,05	6,0	04	Δ/Δ	Δ/Δ
R/LS274.0200.04.10.E	2,0	0,05	4,0	04	Δ/Δ	Δ/Δ
R/LS274.0200.06.10.E	2,0	0,05	6,0	04	Δ/Δ	Δ/Δ

▲ со Склада / on stock / Δ 4 Недели / 4 weeks x По запросу / upon request
● Основное применение / recommended
o Альтернативное применение / alternative recommendation
- непригодный / not suitable
твёрдый сплав без покрытия / uncoated grades
твёрдый сплав с покрытием / coated grades
с напайкой/Cermet / brazed/Cermet

	IG35	TH35
P	-	•
M	•	•
K	-	•
N	-	•
S	•	•
H	-	-

Марки твёрдого сплава
Carbide grades

Размеры указаны в мм.
Dimensions in mm

Выберите R или L исполнение.
State R or L version

L

Сменная пластина
Indexable insert

S274...E

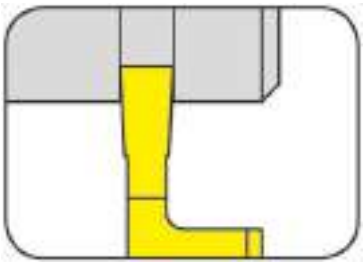

Глубина канавки до Ширина канавки	Depth of groove up to Width of groove	6 mm 0,5-2 mm

прецизионно шлифованная
precision ground

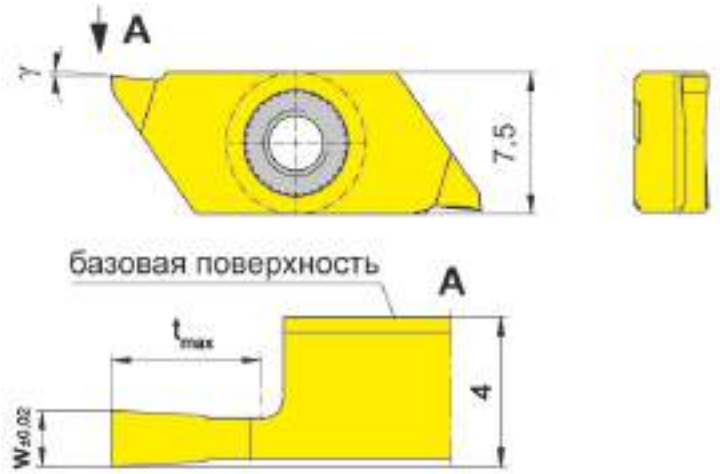

для державки
for Toolholder

Тип H274...E
Type

Допуск на длину пластины ± 0,015 мм
Indexability length ± 0,015 mm

R = показано правое исполнение
R = right hand version shown

L = левое исполнение
L = left hand version

Обозначение Part number	w	t_{max}	γ	Размер Size	IG35	TH35
R/LS274.0050.01.20.E	0,5	1,5	5°	04	Δ/Δ	Δ/Δ
R/LS274.0070.02.20.E	0,7	2,0	5°	04	Δ/Δ	Δ/Δ
R/LS274.0080.03.20.E	0,8	3,0	5°	04	Δ/Δ	Δ/Δ
R/LS274.0100.03.20.E	1,0	3,0	5°	04	Δ/Δ	Δ/Δ
R/LS274.0120.03.20.E	1,2	3,0	5°	04	Δ/Δ	Δ/Δ
R/LS274.0150.04.20.E	1,5	4,0	5°	04	Δ/Δ	Δ/Δ
R/LS274.0150.06.20.E	1,5	6,0	5°	04	Δ/Δ	Δ/Δ
R/L/S274.0200.04.20.E	2,0	4,0	5°	04	Δ/Δ	Δ/Δ
R/L/S274.0200.06.20.E	2,0	6,0	5°	04	Δ/Δ	Δ/Δ

▲ со Склада / on stock / Δ 4 Недели / 4 weeks x По запросу / upon request
● Основное применение / recommended
o Альтернативное применение / alternative recommendation
- непригодный / not suitable
твёрдый сплав без покрытия / uncoated grades
твёрдый сплав с покрытием / coated grades
с напайкой/Cermet / brazed/Cermet

	IG35	TH35
P	-	•
M	•	•
K	-	•
N	-	•
S	•	•
H	-	-

Марки твёрдого сплава
Carbide grades

Размеры указаны в мм.
Dimensions in mm

Выберите R или L исполнение.
State R or L version

L

Сменная пластина
Indexable insert

S274...E

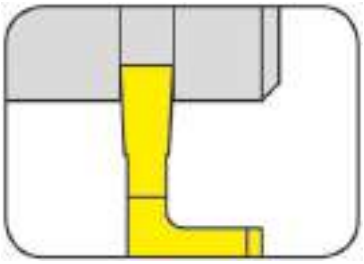

Глубина канавки до Ширина канавки	Depth of groove up to Width of groove	6 mm 0,5-2 mm

прецизионно шлифованная
precision ground

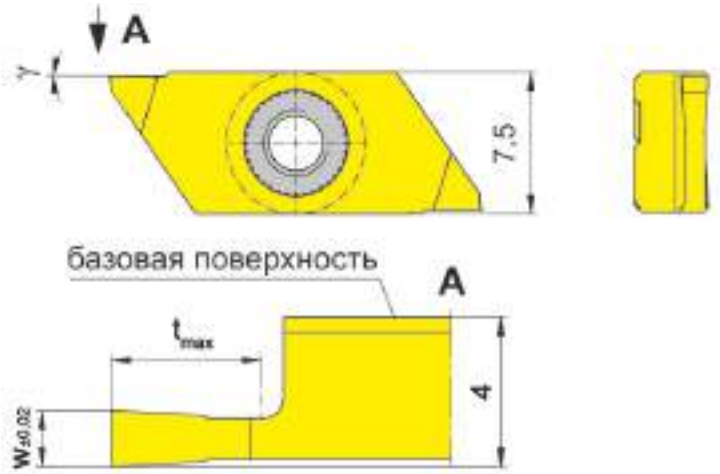

для державки
for Toolholder

Тип H274...E
Type

R = показано правое исполнение
R = right hand version shown

L = левое исполнение
L = left hand version

Допуск на длину пластины ± 0,015 мм
Indexability length ± 0,015 mm

Обозначение Part number	w	t_{max}	γ	Размер Size	IG35	TH35
R/LS274.0050.01.M0.E	0,5	1,5	0°	04	Δ/Δ	Δ/Δ
R/LS274.0070.02.M0.E	0,7	2,0	0°	04	Δ/Δ	Δ/Δ
R/LS274.0080.03.M0.E	0,8	3,0	0°	04	Δ/Δ	Δ/Δ
R/LS274.0100.03.M0.E	1,0	3,0	0°	04	Δ/Δ	Δ/Δ
R/LS274.0120.03.M0.E	1,2	3,0	0°	04	Δ/Δ	Δ/Δ
R/LS274.0150.04.M0.E	1,5	4,0	0°	04	Δ/Δ	Δ/Δ
R/LS274.0150.06.M0.E	1,5	6,0	0°	04	Δ/Δ	Δ/Δ
R/LS274.0200.04.M0.E	2,0	4,0	0°	04	Δ/Δ	Δ/Δ
R/LS274.0200.06.M0.E	2,0	6,0	0°	04	Δ/Δ	Δ/Δ

▲ со Склада / on stock / Δ 4 Недели / 4 weeks x По запросу / upon request
● Основное применение / recommended
o Альтернативное применение / alternative recommendation
- непригодный / not suitable
твёрдый сплав без покрытия / uncoated grades
твёрдый сплав с покрытием / coated grades
с напайкой/Cermet / brazed/Cermet

	IG35	TH35
P	-	•
M	•	•
K	-	•
N	-	•
S	•	•
H	-	-

Марки твёрдого сплава
Carbide grades

Размеры указаны в мм.
Dimensions in mm

Выберите R или L исполнение.
State R or L version

L

Обратное точение (наружное)
Backturning (external)

Сменная пластина
Indexable insert

S274...E

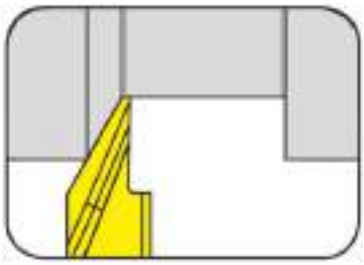

Глубина резания до	Depth of cut up to	6 mm

прецизионно шлифованная
precision ground

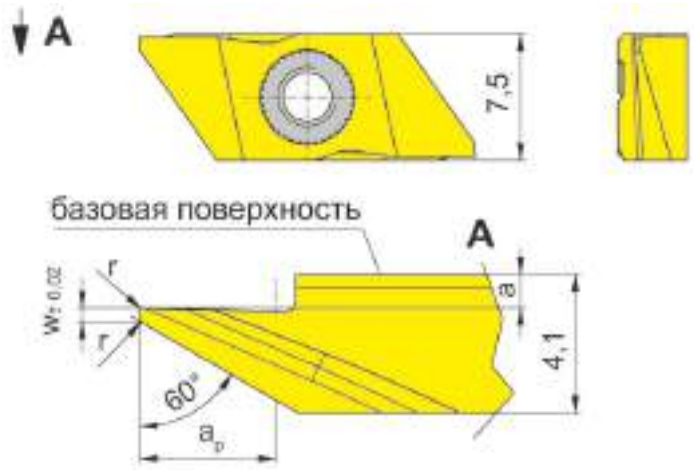

для державки
for Toolholder

Тип H274...E
Type

Допуск на длину пластины ± 0,015 мм
Indexability length ± 0,015 mm

R = показано правое исполнение
R = right hand version shown

L = левое исполнение
L = left hand version

Обозначение Part number	w	r	a	γ	a_p	Размер Размер	K10	IG35	TH35
R/LS274.0060.04.10.E	-	0,05	1,00	15°	4	04		Δ/Δ	Δ/Δ
R/LS274.0460.04.10.E	0,4	0,05	1,00	15°	4	04		Δ/Δ	▲/Δ
R/LS274.0460.04.M0.E	0,4	0,05	1,00	0°	4	04	Δ/Δ	Δ/Δ	Δ/Δ
R/LS274.0560.06.11.E	0,5	0,10	0,05	15°	6	04		Δ/Δ	▲/Δ

▲ со Склада / on stock / Δ 4 Недели / 4 weeks x По запросу / upon request
● Основное применение / recommended
o Альтернативное применение / alternative recommendation
- непригодный / not suitable
твёрдый сплав без покрытия / uncoated grades
твёрдый сплав с покрытием / coated grades
с напайкой/Cermet / brazed/Cermet

	K10	IG35	TH35
P	●	-	●
M	o	●	●
K	●	-	●
N	●	-	●
S	o	●	●
H	-	-	-

Марки твёрдого сплава
Carbide grades

Размеры указаны в мм.
Dimensions in mm

Выберите R или L исполнение.
State R or L version

L

Сменная пластина
Indexable insert

S274...E

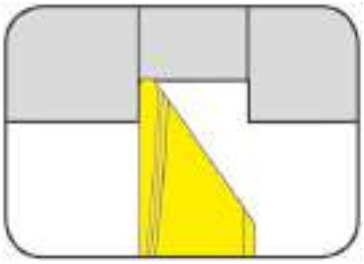

Глубина резания до	Depth of cut up to	6 mm

прецизионно шлифованная
precision ground

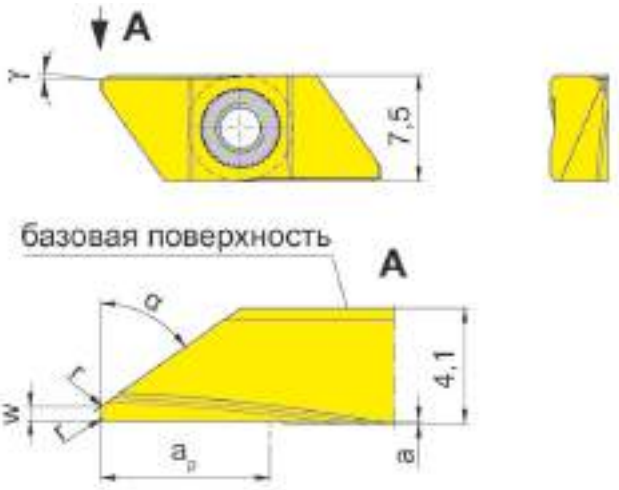

для державки
for Toolholder

Тип H274...E
Type

R = показано правое исполнение
R = right hand version shown

L = левое исполнение
L = left hand version

Допуск на длину пластины ± 0,015 мм
Indexability length ± 0,015 mm

Обозначение Part number	w	r	a	γ	a_p	α	Размер Size	IG35	TH35
R/LS274.0035.04.20.E	-	0,05	0,1	5°	4	35°	04	Δ/Δ	Δ/Δ
R/LS274.0235.04.20.E	0,2	-	0,1	5°	4	-	04	Δ/Δ	Δ/Δ
R/LS274.0535.06.20.E	0,5	0,20	0,1	5°	6	35°	04	Δ/Δ	Δ/Δ
R/LS274.0055.04.20.E	-	0,05	0,1	5°	4	55°	04	Δ/Δ	Δ/Δ
R/LS274.0255.04.20.E	0,2	-	0,1	5°	4	55°	04	Δ/Δ	Δ/Δ
R/LS274.0555.06.20.E	0,5	0,20	0,1	5°	6	55°	04	Δ/Δ	Δ/Δ

▲ со Склада / on stock / Δ 4 Недели / 4 weeks x По запросу / upon request
● Основное применение / recommended
o Альтернативное применение / alternative recommendation
- непригодный / not suitable
твёрдый сплав без покрытия / uncoated grades
твёрдый сплав с покрытием / coated grades
с напайкой/Cermet / brazed/Cermet

	IG35	TH35
P	-	●
M	●	●
K	-	●
N	-	●
S	●	●
H	-	-

Марки твёрдого сплава
Carbide grades

Размеры указаны в мм.
Dimensions in mm

Выберите R или L исполнение.
State R or L version

L

Сменная пластина
Indexable insert

S274...E

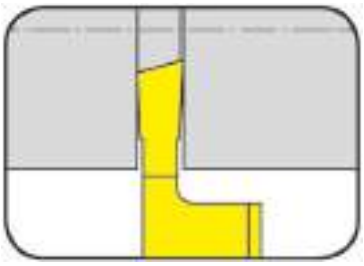

Глубина канавки до Ширина канавки	Depth of groove up to Width of groove	6 mm 0,8-2 mm

прецизионно шлифованная
precision ground

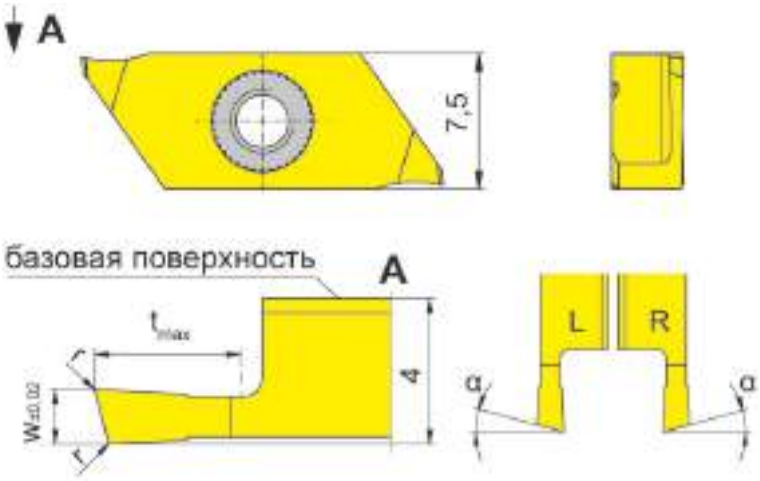

для державки
for Toolholder

Тип H274...E
Type

R = показано правое исполнение
R = right hand version shown

L = левое исполнение
L = left hand version

Допуск на длину пластины ± 0,015 мм
Indexability length ± 0,015 mm

Обозначение Part number	w	r	t_{max}	α	Размер Размер		IG35	TH35
R/LS274.1508.03.10.E	0,8	0,05	3	15°	04		Δ/Δ	Δ/Δ
R/LS274.1510.03.10.E	1,0	0,05	3	15°	04		Δ/Δ	Δ/Δ
R/LS274.1515.04.10.E	1,5	0,05	4	15°	04		Δ/Δ	Δ/Δ
R/LS274.1520.06.10.E	2,0	0,05	6	15°	04		Δ/Δ	Δ/Δ
						P	-	•
						M	•	•
						K	-	•
						N	-	•
						S	•	•
						H	-	-

▲ со Склада / on stock / Δ 4 Недели / 4 weeks x По запросу / upon request
● Основное применение / recommended
o Альтернативное применение / alternative recommendation
- непригодный / not suitable
твёрдый сплав без покрытия / uncoated grades
твёрдый сплав с покрытием / coated grades
с напайкой/Cermet / brazed/Cermet

Марки твёрдого сплава
Carbide grades

Размеры указаны в мм.
Dimensions in mm

Выберите R или L исполнение.
State R or L version

Примечание:
$t_{макс}$ 6 мм может быть достигнуто только при Ø заготовки ≤ 25 мм.
Note:
t_{max} 6 mm can be reached only with workpiece Ø ≤ 25 mm.

Сменная пластина
Indexable insert

S274...E

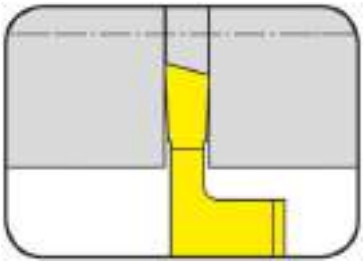

Глубина канавки до Ширина канавки	Depth of groove up to Width of groove	6 mm 0,8-2 mm

прецизионно шлифованная
precision ground

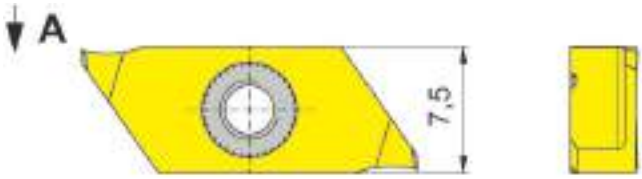

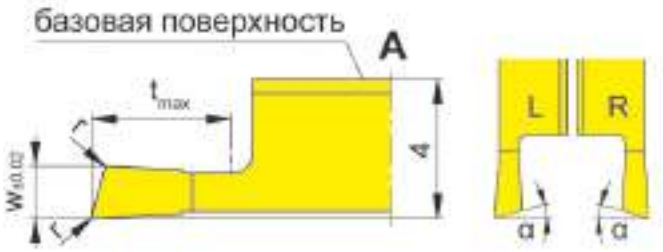

для державки
for Toolholder

Тип H274...E
Type

R = показано правое исполнение
R = right hand version shown

L = левое исполнение
L = left hand version

Допуск на длину пластины ± 0,015 мм
Indexability length ± 0,015 mm

Обозначение Part number	w	r	t_{max}	α	Размер Размер	IG35	TH35
LS274.1508.03.1R.E	0,8	0,05	3	15°	04	Δ	Δ
LS274.1510.03.1R.E	1,0	0,05	3	15°	04	Δ	Δ
LS274.1515.04.1R.E	1,5	0,05	4	15°	04	Δ	Δ
LS274.1520.06.1R.E	2,0	0,05	6	15°	04	Δ	Δ
RS274.1508.03.1L.E	0,8	0,05	3	15°	04	Δ	Δ
RS274.1510.03.1L.E	1,0	0,05	3	15°	04	Δ	Δ
RS274.1515.04.1L.E	1,5	0,05	4	15°	04	Δ	Δ
RS274.1520.06.1L.E	2,0	0,05	6	15°	04	Δ	Δ

▲ со Склада / on stock / Δ 4 Недели / 4 weeks x По запросу / upon request
● Основное применение / recommended
o Альтернативное применение / alternative recommendation
- непригодный / not suitable
твёрдый сплав без покрытия / uncoated grades
твёрдый сплав с покрытием / coated grades
с напайкой/Cermet / brazed/Cermet

	IG35	TH35
P	-	●
M	●	●
K	-	●
N	-	●
S	●	●
H	-	-

Марки твёрдого сплава
Carbide grades

Размеры указаны в мм.
Dimensions in mm

Выберите R или L исполнение.
State R or L version

Примечание:
$t_{макс}$ 6 мм может быть достигнуто только при Ø заготовки ≤ 25 мм.
Note:
t_{max} 6 mm can be reached only with workpiece Ø ≤ 25 mm.

L

Сменная пластина
Indexable insert

S274...E

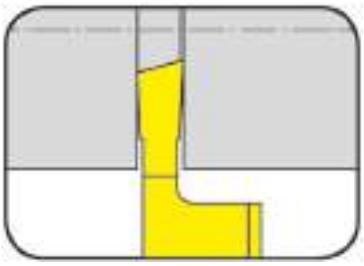

Глубина канавки до Ширина канавки	Depth of groove up to Width of groove	6 mm 1,5-2 mm

прецизионно шлифованная
precision ground

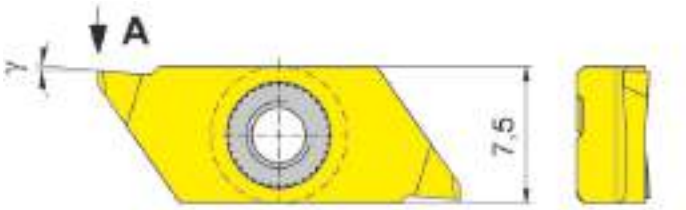

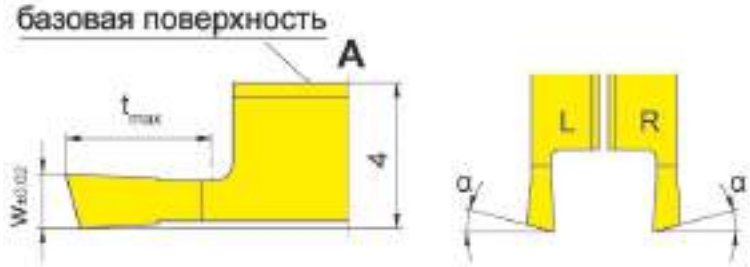

R = показано правое исполнение
R = right hand version shown

L = левое исполнение
L = left hand version

для державки
for Toolholder

Тип H274...E
Type

Допуск на длину пластины ± 0,015 мм
Indexability length ± 0,015 mm

Обозначение Part number	w	t_{max}	α	γ	Размер Размер	IG35	TH35
R/LS274.1515.04.20.E	1,5	4	15°	5°	04	Δ/Δ	Δ/Δ
R/LS274.1520.06.20.E	2,0	6	15°	5°	04	Δ/Δ	Δ/Δ

▲ со Склада / on stock / Δ 4 Недели / 4 weeks x По запросу / upon request
● Основное применение / recommended
o Альтернативное применение / alternative recommendation
- непригодный / not suitable
твёрдый сплав без покрытия / uncoated grades
твёрдый сплав с покрытием / coated grades
с напайкой/Cermet / brazed/Cermet

	IG35	TH35
P	-	•
M	•	•
K	-	•
N	-	•
S	•	•
H	-	-

Марки твёрдого сплава
Carbide grades

Размеры указаны в мм.
Dimensions in mm

Выберите R или L исполнение.
State R or L version

Примечание:
$t_{макс}$ 6 мм может быть достигнуто только при Ø заготовки ≤ 25 мм.
Note:
t_{max} 6 mm can be reached only with workpiece Ø ≤ 25 mm.

L

Сменная пластина
Indexable insert

S274...E

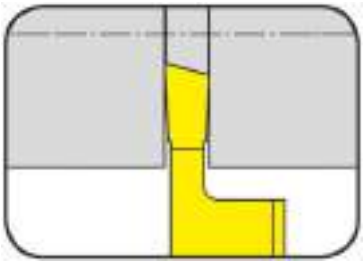

Глубина канавки до Ширина канавки	Depth of groove up to Width of groove	6 mm 1,5-2 mm

прецизионно шлифованная
precision ground

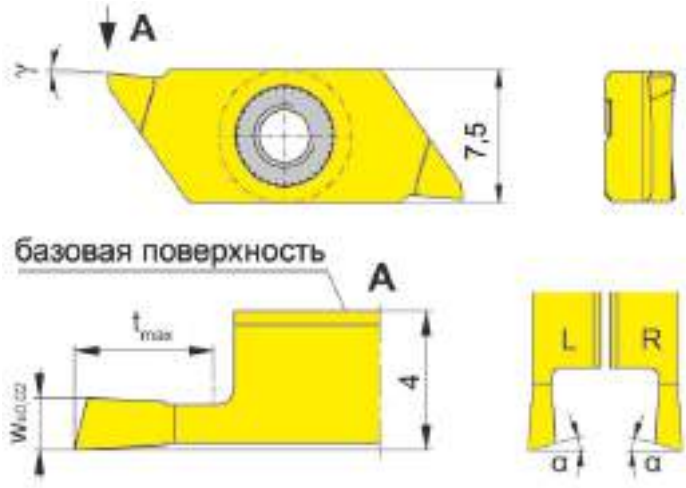

для державки
for Toolholder

Тип H274...E
Type

R = показано правое исполнение
R = right hand version shown

L = левое исполнение
L = left hand version

Допуск на длину пластины ± 0,015 мм
Indexability length ± 0,015 mm

Обозначение Part number	w	t_{max}	α	γ	Размер Размер	IG35	TH35
LS274.1515.04.2R.E	1,5	4	15°	5°	04	Δ	Δ
LS274.1520.06.2R.E	2,0	6	15°	5°	04	Δ	Δ
RS274.1515.04.2L.E	1,5	4	15°	5°	04	Δ	Δ
RS274.1520.06.2L.E	2,0	6	15°	5°	04	Δ	Δ

▲ со Склада / on stock / Δ 4 Недели / 4 weeks x По запросу / upon request
● Основное применение / recommended
o Альтернативное применение / alternative recommendation
- непригодный / not suitable
твёрдый сплав без покрытия / uncoated grades
твёрдый сплав с покрытием / coated grades
с напайкой/Cermet / brazed/Cermet

	IG35	TH35
P	-	•
M	•	•
K	-	•
N	-	•
S	•	•
H	-	-

Марки твёрдого сплава
Carbide grades

Размеры указаны в мм.
Dimensions in mm

Выберите R или L исполнение.
State R or L version

Примечание:
$t_{макс}$ 6 мм может быть достигнуто только при Ø заготовки ≤ 25 мм.
Note:
t_{max} 6 mm can be reached only with workpiece Ø ≤ 25 mm.

L

Сменная пластина
Indexable insert

S274...E

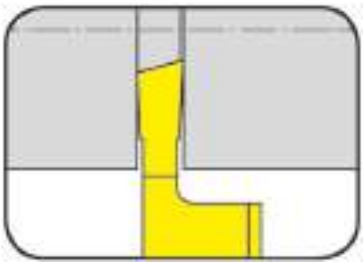

Глубина канавки до Ширина канавки	Depth of groove up to Width of groove	6 mm 0,8-2 mm

прецизионно шлифованная
precision ground

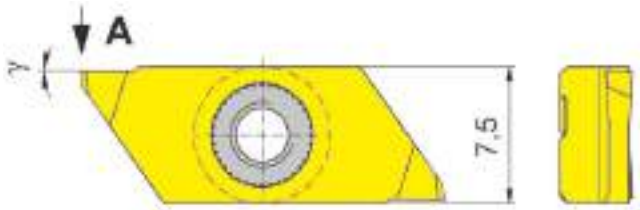

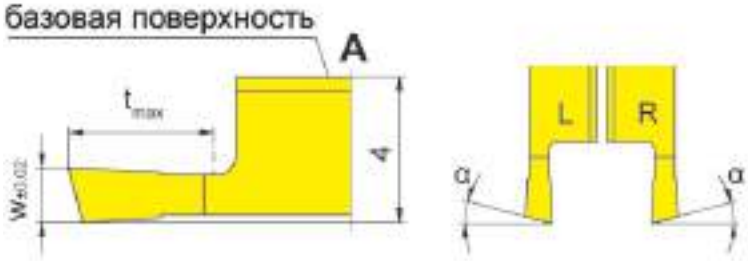

R = показано правое исполнение
R = right hand version shown

L = левое исполнение
L = left hand version

для державки
for Toolholder

Тип H274...E
Type

Допуск на длину пластины ± 0,015 мм
Indexability length ± 0,015 mm

Обозначение Part number	w	t_{max}	α	γ	Размер Размер		IG35	TH35
R/LS274.1508.03.M0.E	0,8	3	15°	0°	04		Δ/Δ	Δ/Δ
R/LS274.1510.03.M0.E	1,0	3	15°	0°	04		Δ/Δ	Δ/Δ
R/LS274.1515.04.M0.E	1,5	4	15°	0°	04		Δ/Δ	Δ/Δ
R/LS274.1520.06.M0.E	2,0	6	15°	0°	04		Δ/Δ	Δ/Δ
						P	-	•
						M	•	•
						K	-	•
						N	-	•
						S	•	•
						H	-	-

▲ со Склада / on stock / Δ 4 Недели / 4 weeks x По запросу / upon request
● Основное применение / recommended
o Альтернативное применение / alternative recommendation
- непригодный / not suitable
твёрдый сплав без покрытия / uncoated grades
твёрдый сплав с покрытием / coated grades
с напайкой/Cermet / brazed/Cermet

Марки твёрдого сплава
Carbide grades

Размеры указаны в мм.
Dimensions in mm

Выберите R или L исполнение.
State R or L version

Примечание:
$t_{макс}$ 6 мм может быть достигнуто только при Ø заготовки ≤ 25 мм.
Note:
t_{max} 6 mm can be reached only with workpiece Ø ≤ 25 mm.

Сменная пластина
Indexable insert

S274...E

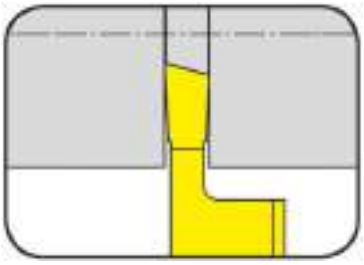

Глубина канавки до Ширина канавки	Depth of groove up to Width of groove	6 mm 0,8-2 mm

прецизионно шлифованная
precision ground

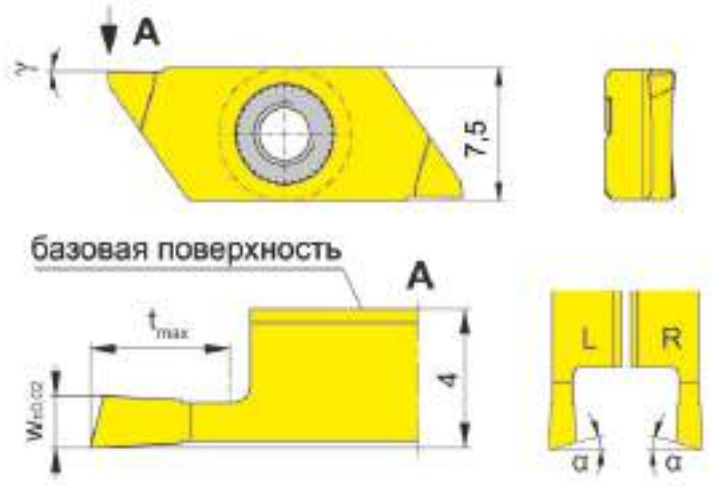

R = показано правое исполнение
R = right hand version shown

L = левое исполнение
L = left hand version

для державки
for Toolholder

Тип H274...E
Type

Допуск на длину пластины ± 0,015 мм
Indexability length ± 0,015 mm

Обозначение Part number	w	t_{max}	α	γ	Размер Размер	IG35	TH35
LS274.1508.03.MR.E	0,8	3	15°	0°	04	Δ	Δ
LS274.1510.03.MR.E	1,0	3	15°	0°	04	Δ	Δ
L/S274.1515.04.MR.E	1,5	4	15°	0°	04	Δ	Δ
LS274.1520.06.MR.E	2,0	6	15°	0°	04	Δ	Δ
R/S274.1508.03.ML.E	0,8	3	15°	0°	04	Δ	Δ
R/S274.1510.03.ML.E	1,0	3	15°	0°	04	Δ	Δ
R/S274.1515.04.ML.E	1,5	4	15°	0°	04	Δ	Δ
R/S274.1520.06.ML.E	2,0	6	15°	0°	04	Δ	Δ

▲ со Склада / on stock / Δ 4 Недели / 4 weeks x По запросу / upon request
● Основное применение / recommended
o Альтернативное применение / alternative recommendation
- непригодный / not suitable
твёрдый сплав без покрытия / uncoated grades
твёрдый сплав с покрытием / coated grades
с напайкой/Cermet / brazed/Cermet

	IG35	TH35
P	-	•
M	•	•
K	-	•
N	-	•
S	•	•
H	-	-

Марки твёрдого сплава
Carbide grades

Размеры указаны в мм.
Dimensions in mm

Выберите R или L исполнение.
State R or L version

Примечание:
$t_{макс}$ 6 мм может быть достигнуто только при Ø заготовки ≤ 25 мм.
Note:
t_{max} 6 mm can be reached only with workpiece Ø ≤ 25 mm.

L

Нарезание резьбы (наружное) неполный профиль
Threading (external) Partial profile

Сменная пластина
Indexable insert

S274
Метрическая резьба
Metric ISO thread

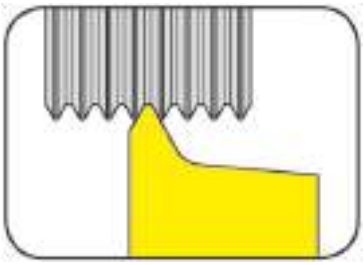

Шаг	Pitch	0,25-0,4 mm

прецизионно шлифованная
precision ground

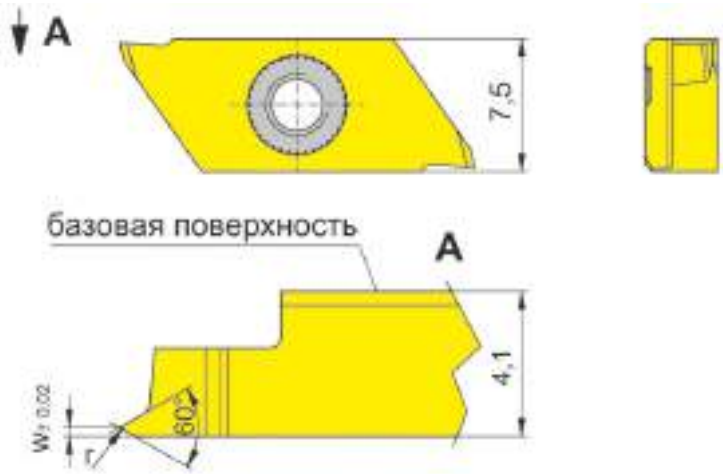

для державки
for Toolholder

Тип H274...E
Type

R = показано правое исполнение
R = right hand version shown

Допуск на длину пластины ± 0,015 мм
Indexability length ± 0,015 mm

Обозначение Part number	P	E	r	Размер Размер	IG35	TH35
RS274.0102.01.E	0,25	0,20	0,04	04	Δ	Δ
RS274.0203.01.E	0,35	0,25	0,05	04	Δ	Δ
RS274.0204.01.E	0,40	0,30	0,06	04	Δ	Δ

▲ со Склада / on stock / Δ 4 Недели / 4 weeks x По запросу / upon request
● Основное применение / recommended
o Альтернативное применение / alternative recommendation
- непригодный / not suitable
твёрдый сплав без покрытия / uncoated grades
твёрдый сплав с покрытием / coated grades
с напайкой/Cermet / brazed/Cermet

	IG35	TH35
P	-	•
M	•	•
K	-	•
N	-	•
S	•	•
H	-	-

Марки твёрдого сплава
Carbide grades

Размеры указаны в мм.
Dimensions in mm

Без подкладных пластин. Все резьбовые профили фирмы HORN имеют шлифованный **задний угол.**
No shims necessary. All HORN thread profiles are manufactured with **full ground radial clearance**.

L

Нарезание резьбы (наружное) полный профиль
Threading (external) Full profile

Сменная пластина
Indexable insert

S274
Метрическая резьба
Metric ISO thread

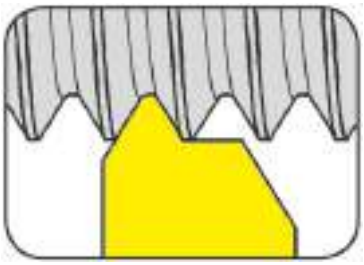

Шаг	Pitch	0,5-1,5 mm

прецизионно шлифованная
precision ground

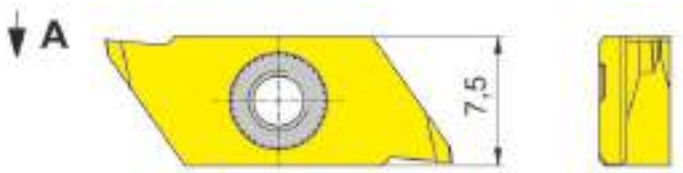

для державки
for Toolholder

Тип H274...E
Type

Допуск на длину пластины ± 0,015 мм
Indexability length ± 0,015 mm

R = показано правое исполнение
R = right hand version shown

L = левое исполнение
L = left hand version

Обозначение Part number	P	E	r	h_1	Размер Размер	IG35	TH35
R/LS274.0305.02.E	0,50	0,40	0,07	0,31	04	Δ/Δ	Δ/Δ
R/LS274.0306.02.E	0,60	0,45	0,09	0,37	04	Δ/Δ	Δ/Δ
R/LS274.0307.02.E	0,70	0,50	0,10	0,43	04	Δ/Δ	Δ/Δ
R/LS274.0407.02.E	0,75	0,50	0,11	0,46	04	Δ/Δ	Δ/Δ
R/LS274.0408.02.E	0,80	0,55	0,12	0,49	04	Δ/Δ	Δ/Δ
R/LS274.0610.02.E	1,00	0,60	0,14	0,61	04	Δ/Δ	Δ/Δ
R/LS274.0712.02.E	1,25	0,70	0,15	0,77	04	Δ/Δ	Δ/Δ
R/LS274.0915.02.E	1,50	0,80	0,20	0,92	04	Δ/Δ	Δ/Δ

▲ со Склада / on stock / Δ 4 Недели / 4 weeks x По запросу / upon request
● Основное применение / recommended
o Альтернативное применение / alternative recommendation
- непригодный / not suitable
твёрдый сплав без покрытия / uncoated grades
твёрдый сплав с покрытием / coated grades
с напайкой/Cermet / brazed/Cermet

	IG35	TH35
P	-	•
M	•	•
K	-	•
N	-	•
S	•	•
H	-	-

Марки твёрдого сплава
Carbide grades

Размеры указаны в мм.
Dimensions in mm

Выберите R или L исполнение.
State R or L version

Без подкладных пластин. Все резьбовые профили фирмы HORN имеют шлифованный **задний угол.**
No shims necessary. All HORN thread profiles are manufactured with **full ground radial clearance**.

L

Нарезание резьбы (наружное) полный профиль
Threading (external) Full profile

Сменная пластина
Indexable insert

S274
Метрическая резьба
Metric ISO thread

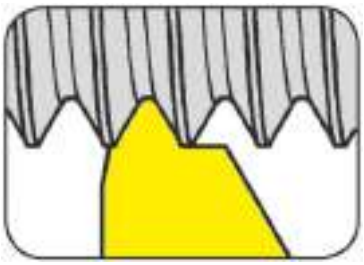

Шаг	Pitch	0,5-1,5 mm

прецизионно шлифованная
precision ground

для державки
for Toolholder

Тип H274...E
Type

Допуск на длину пластины ± 0,015 мм
Indexability length ± 0,015 mm

R = показано правое исполнение
R = right hand version shown

L = левое исполнение
L = left hand version

Обозначение Part number	P	E	r	h_1	Размер Size	IG35	TH35
R/LS274.0305.03.E	0,50	0,40	0,07	0,31	04	Δ/Δ	Δ/Δ
R/LS274.0306.03.E	0,60	0,45	0,09	0,37	04	Δ/Δ	Δ/Δ
R/LS274.0307.03.E	0,70	0,50	0,10	0,43	04	Δ/Δ	Δ/Δ
R/LS274.0407.03.E	0,75	0,50	0,11	0,46	04	Δ/Δ	Δ/Δ
R/LS274.0408.03.E	0,80	0,55	0,12	0,49	04	Δ/Δ	Δ/Δ
R/LS274.0610.03.E	1,00	0,60	0,14	0,61	04	Δ/Δ	Δ/Δ
R/LS274.0712.03.E	1,25	0,70	0,15	0,77	04	Δ/Δ	Δ/Δ
R/L/S274.0915.03.E	1,50	0,80	0,20	0,92	04	Δ/Δ	Δ/Δ

▲ со Склада / on stock / Δ 4 Недели / 4 weeks x По запросу / upon request
● Основное применение / recommended
o Альтернативное применение / alternative recommendation
- непригодный / not suitable
твёрдый сплав без покрытия / uncoated grades
твёрдый сплав с покрытием / coated grades
с напайкой/Cermet / brazed/Cermet

	IG35	TH35
P	-	•
M	•	•
K	-	•
N	-	•
S	•	•
H	-	-

Марки твёрдого сплава
Carbide grades

Размеры указаны в мм.
Dimensions in mm

Выберите R или L исполнение.
State R or L version

Без подкладных пластин. Все резьбовые профили фирмы HORN имеют шлифованный **задний угол.**
No shims necessary. All HORN thread profiles are manufactured with **full ground radial clearance**.

L

Державка
Toolholder

H274...SF

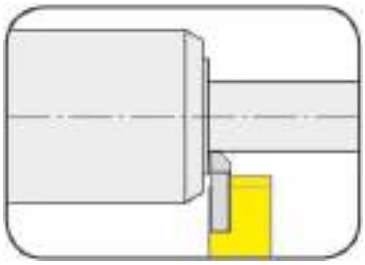

Глубина канавки до Ширина канавки	Depth of groove up to Width of groove	6 mm 0,5-2 mm

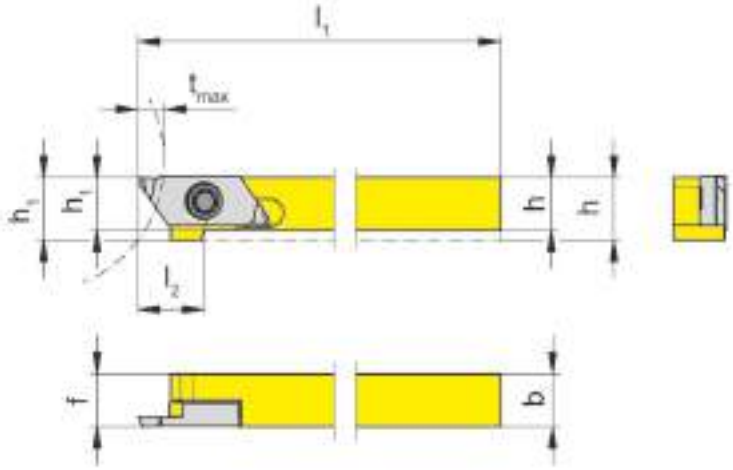

для сменной пластины
for Indexable insert

Тип S274...SF
Type

R = показано правое исполнение
R = right hand version shown

L = левое исполнение
L = left hand version

Обозначение Part number	h	b	l_1	l_2	h_1	f	t_{max}	Размер Size
RH274.0808.SF.04	8	8	100	10	9,5	8	6	04
RH274.1010.SF.04	10	10	100	-	10,0	10	6	04
RH274.1212.SF.04	12	12	100	-	12,0	12	6	04

Другие размеры - по запросу.
Further sizes upon request

Размеры указаны в мм.
Dimensions in mm

$t_{макс}$ 6 мм может быть достигнуто только при Ø заготовки ≤ 25 мм.
t_{max} 6 mm can be reached only with workpiece Ø ≤ 25 mm.
Момент затяжки винтов см. Технические рекомендации.
For torque specification of the screw, please see Technical Instructions.

L

Запасные части
Spare Parts

Державка Toolholder	**Зажимной винт** Clamping Screw	**Ключ Тип TORX PLUS®** TORX PLUS® Wrench
RH274...	**030.350P.0852**	**T15PQ**

Державка
Toolholder

H274...SF

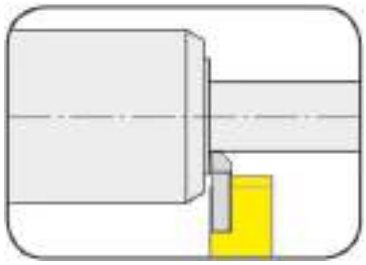

Глубина канавки	Depth of groove	6 mm
Ширина канавки	Width of groove	0,5-2 mm

Материал хвостовика: твердый сплав, обеспечивает хорошую виброустойчивость
Material of shank: tungsten alloy (giving good vibration resistance)

для сменной пластины
for Indexable insert

Тип S274...SF
Type

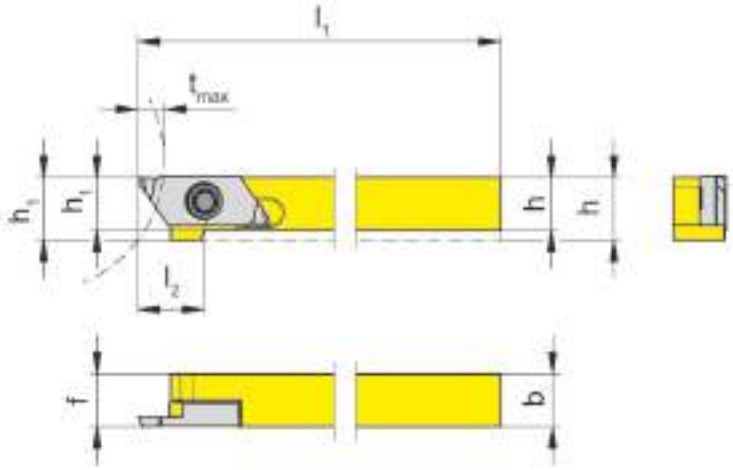

R = показано правое исполнение
R = right hand version shown

L = левое исполнение
L = left hand version

Обозначение Part number	h	b	l_1	l_2	h_1	f	t_{max}	Размер Size
RH274.0808.SF.S4	8	8	100	10	9,5	8	6	04
RH274.1010.SF.S4	10	10	100	-	10,0	10	6	04
RH274.1212.SF.S4	12	12	100	-	12,0	12	6	04

Другие размеры - по запросу.
Further sizes upon request

Размеры указаны в мм.
Dimensions in mm

$t_{макс}$ 6 мм может быть достигнуто только при Ø заготовки ≤ 25 мм.
t_{max} 6 mm can be reached only with workpiece Ø ≤ 25 mm.
Момент затяжки винтов см. Технические рекомендации.
For torque specification of the screw, please see Technical Instructions.

Запасные части
Spare Parts

Державка Toolholder	**Зажимной винт** Clamping Screw	**Ключ Тип TORX PLUS®** TORX PLUS® Wrench
RH274...	**030.350P.0852**	**T15PQ**

Сменная пластина
Indexable insert

S274...SF

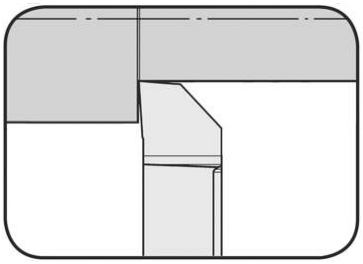

Глубина резания до	Depth of cut up to	2,5 mm

прецизионно шлифованная
precision ground

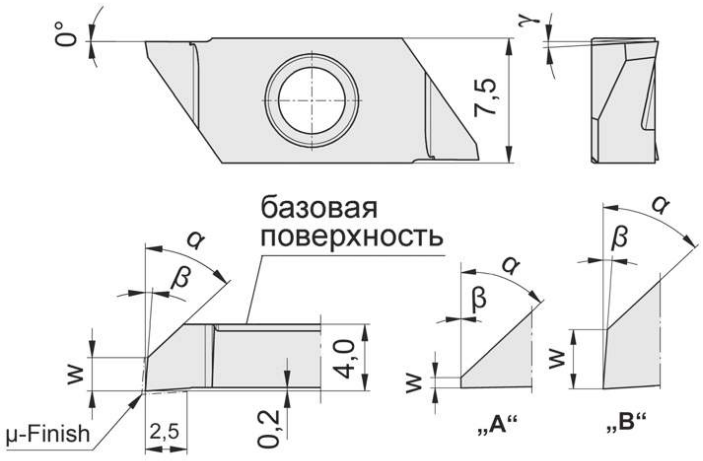

для державки
for Toolholder

Тип H274...SF
Type

Допуск на длину пластины ± 0,015 мм
Indexability length ± 0,015 mm

R = показано правое исполнение
R = right hand version shown

L = левое исполнение
L = left hand version

Обозначение Part number	w	γ	α	Фóрма Form	β	Размер Size
RS274.0547.04.SF	0,05	0°	47°	A	0°	04
R/LS274.2047.03.SF	2,00	3°	47°	B	4°	04

	MG12	AC25	AC2P	ES15	ES1P
		Δ	Δ	▲	Δ
	Δ/Δ	Δ/Δ	Δ/Δ	▲/Δ	Δ/Δ
P	o	●	●	●	●
M	-	o	o	o	o
K	-	-	-	●	-
N	-	-	-	-	-
S	-	-	-	-	-
H	-	-	-	-	-

▲ со Склада / on stock / Δ 4 Недели / 4 weeks x По запросу / upon request
● Основное применение / recommended
o Альтернативное применение / alternative recommendation
- непригодный / not suitable
твёрдый сплав без покрытия / uncoated grades
твёрдый сплав с покрытием / coated grades
с напайкой/Cermet / brazed/Cermet

Размеры указаны в мм.
Dimensions in mm

Марки твёрдого сплава
Carbide grades

L

Копировальное точение (чистовая обработка)
Copy Turning (Finishing)

Сменная пластина
Indexable insert

S274...SF

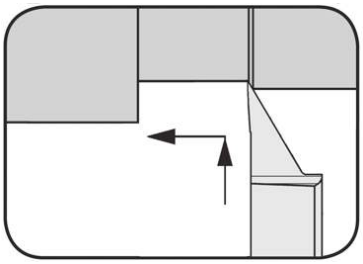

Глубина резания до	Depth of cut up to	2,5 mm

прецизионно шлифованная
precision ground

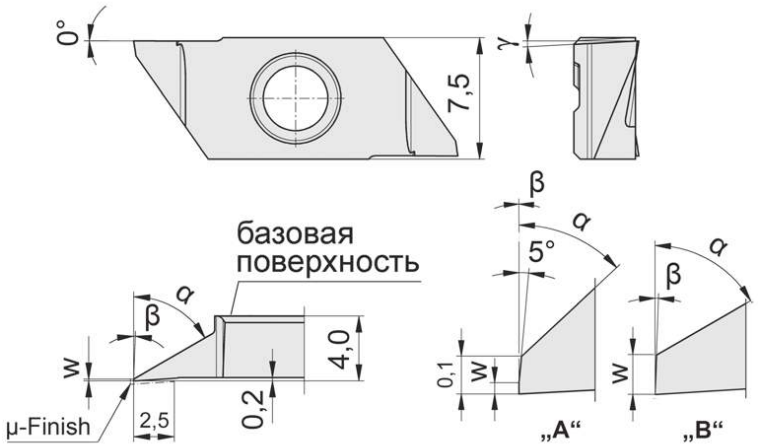

для державки
for Toolholder

Тип H274...SF
Type

R = показано правое исполнение
R = right hand version shown

L = левое исполнение
L = left hand version

Допуск на длину пластины ± 0,015 мм
Indexability length ± 0,015 mm

Обозначение Part number	w	γ	α	Фóрма Form	β	Размер Size
RS274.0147.04.SF	0,030	0°	47°	A	0°	04
R/LS274.0160.03.SF	0,105	3°	60°	B	2°	04

	MG12	AC25	AC2P	ES15	ES1P
		Δ	Δ	Δ	Δ
	Δ/Δ	Δ/Δ	Δ/Δ	Δ/Δ	Δ/Δ
P	o	●	●	●	●
M	-	o	o	o	o
K	-	-	-	●	-
N	-	-	-	-	-
S	-	-	-	-	-
H	-	-	-	-	-

▲ со Склада / on stock / Δ 4 Недели / 4 weeks x По запросу / upon request
● Основное применение / recommended
o Альтернативное применение / alternative recommendation
- непригодный / not suitable
твёрдый сплав без покрытия / uncoated grades
твёрдый сплав с покрытием / coated grades
с напайкой/Cermet / brazed/Cermet

Размеры указаны в мм.
Dimensions in mm

Марки твёрдого сплава
Carbide grades

L

Сменная пластина
Indexable insert

S274...SF

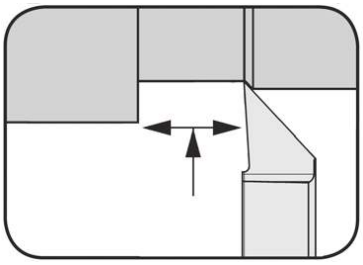

Глубина резания до	Depth of cut up to	4 mm

прецизионно шлифованная
precision ground

для державки
for Toolholder

Тип H274...SF
Type

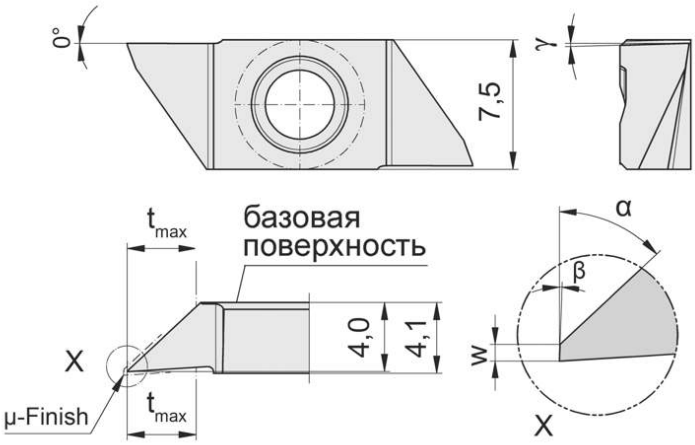

R = показано правое исполнение
R = right hand version shown

Допуск на длину пластины ± 0,015 мм
Indexability length ± 0,015 mm

Обозначение Part number	w	t_{max}	γ	α	β	Размер Size
RS274.0247.04.SF	0,025	4	1,5°	47°	2°	04

	AC25	AC2P	ES15	ES1P
	Δ	Δ	▲	Δ
P	•	•	•	•
M	o	o	o	o
K	-	-	•	-
N	-	-	-	-
S	-	-	-	-
H	-	-	-	-

▲ со Склада / on stock / Δ 4 Недели / 4 weeks x По запросу / upon request
● Основное применение / recommended
o Альтернативное применение / alternative recommendation
- непригодный / not suitable
твёрдый сплав без покрытия / uncoated grades
твёрдый сплав с покрытием / coated grades
с напайкой/Cermet / brazed/Cermet

Размеры указаны в мм.
Dimensions in mm

Марки твёрдого сплава
Carbide grades

L

Сменная пластина
Indexable insert

S274...SF

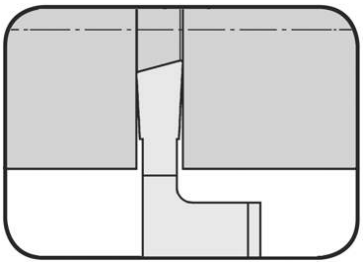

Глубина канавки до Ширина канавки	Depth of groove up to Width of groove	6 mm 0,8-1,5 mm

прецизионно шлифованная
precision ground

для державки
for Toolholder

Тип H274...SF
Type

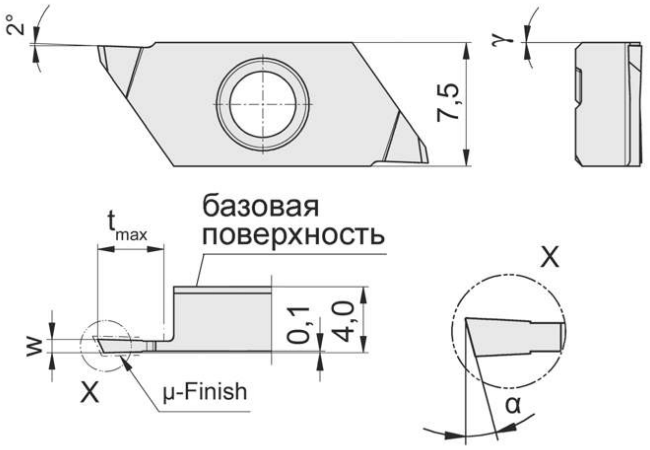

R = показано правое исполнение
R = right hand version shown

L = левое исполнение
L = left hand version

Допуск на длину пластины ± 0,015 мм
Indexability length ± 0,015 mm

Обозначение Part number	w	t_{max}	α	γ	Размер Size	MG12	AC25	AC2P	ES15	ES1P
R/LS274.2508.04.SF	0,8	4	25°	0°	04	Δ/Δ	Δ/Δ	Δ/Δ	Δ/Δ	Δ/Δ
RS274.2509.04.SF	0,9	4	25°	0°	04		Δ	Δ	Δ	Δ
RS274.2510.04.SF	1,0	4	25°	0°	04		Δ	Δ	▲	Δ
RS274.2510.06.SF	1,0	6	25°	0°	04		Δ	Δ	Δ	Δ
RS274.2512.06.SF	1,2	6	25°	0°	04		Δ	Δ	Δ	Δ
RS274.2515.06.SF	1,5	6	25°	0°	04		Δ	Δ	Δ	Δ
						P	o	●	●	●	●
						M	-	o	o	o	o
						K	-	-	-	●	-
						N	-	-	-	-	-
						S	-	-	-	-	-
						H	-	-	-	-	-

▲ со Склада / on stock / Δ 4 Недели / 4 weeks x По запросу / upon request
● Основное применение / recommended
o Альтернативное применение / alternative recommendation
- непригодный / not suitable
твёрдый сплав без покрытия / uncoated grades
твёрдый сплав с покрытием / coated grades
с напайкой/Cermet / brazed/Cermet

Марки твёрдого сплава
Carbide grades

Размеры указаны в мм.
Dimensions in mm

Выберите R или L исполнение.
State R or L version

L

Сменная пластина
Indexable insert

S274...SF

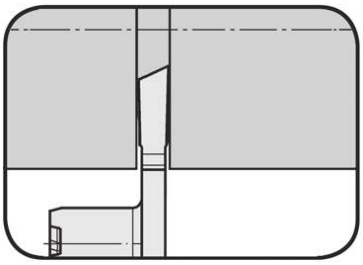

Глубина канавки до	Depth of groove up to	6 mm
Ширина канавки	Width of groove	0,8-1,5 mm

прецизионно шлифованная
precision ground

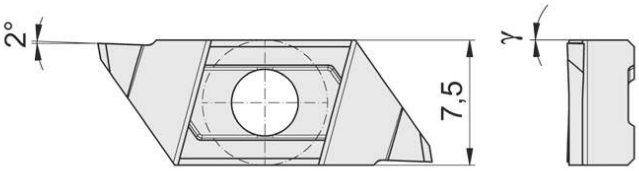

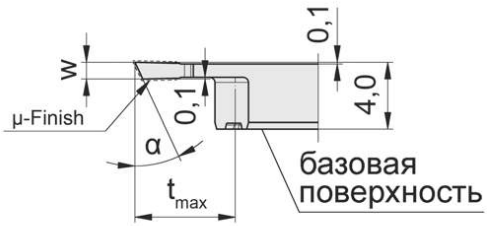

для державки
for Toolholder

Тип H274...SF
Type

L = показано левое исполнение
L = left hand version shown

Допуск на длину пластины ± 0,015 мм
Indexability length ± 0,015 mm

Обозначение Part number	w	t_{max}	α	γ	Размер Size	AC25	AC2P	ES15	ES1P
LS274.2508.04.SF.R	0,8	4	25°	0°	04	Δ	Δ	Δ	Δ
LS274.2509.04.SF.R	0,9	4	25°	0°	04	Δ	Δ	Δ	Δ
LS274.2510.06.SF.R	1,0	6	25°	0°	04	Δ	Δ	Δ	Δ
LS274.2512.06.SF.R	1,2	6	25°	0°	04	Δ	Δ	Δ	Δ
LS274.2515.06.SF.R	1,5	6	25°	0°	04	Δ	Δ	▲	Δ

	AC25	AC2P	ES15	ES1P
P	•	•	•	•
M	o	o	o	o
K	-	-	•	-
N	-	-	-	-
S	-	-	-	-
H	-	-	-	-

Марки твёрдого сплава
Carbide grades

▲ со Склада / on stock / Δ 4 Недели / 4 weeks x По запросу / upon request
• Основное применение / recommended
o Альтернативное применение / alternative recommendation
- непригодный / not suitable
твёрдый сплав без покрытия / uncoated grades
твёрдый сплав с покрытием / coated grades
с напайкой/Cermet / brazed/Cermet

Размеры указаны в мм.
Dimensions in mm

$t_{макс}$ 6 мм может быть достигнуто только при Ø заготовки ≤ 25 мм.
t_{max} 6 mm can be reached only with workpiece Ø ≤ 25 mm.

L

Сменная пластина
Indexable insert

S274...SF

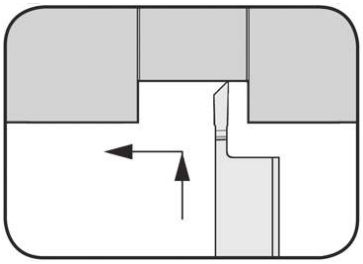

Глубина канавки до Ширина канавки	Depth of groove up to Width of groove	6 mm 0,8-1,8 mm

прецизионно шлифованная
precision ground

для державки
for Toolholder

Тип H274...SF
Type

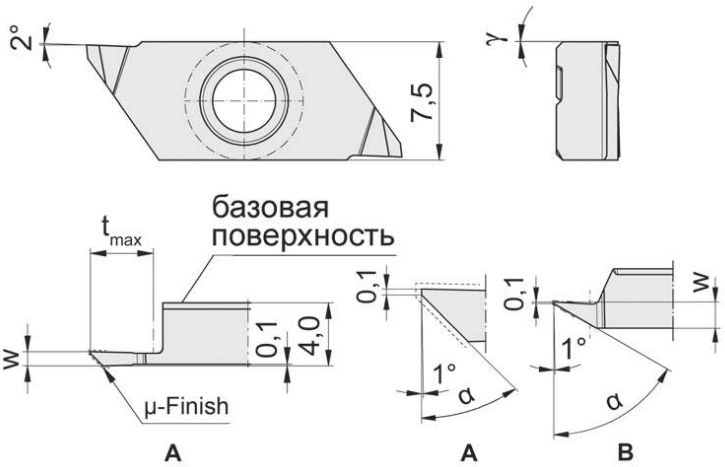

R = показано правое исполнение
R = right hand version shown

L = левое исполнение
L = left hand version

Допуск на длину пластины ± 0,015 мм
Indexability length ± 0,015 mm

Обозначение Part number	w	t_{max}	α	γ	Фóрма Form	Размер Size	MG12	AC25	AC2P	ES15	ES1P
RS274.4508.04.SF	0,8	4,0	45°	0°	A	04		Δ	Δ	Δ	Δ
R/LS274.4509.04.SF	0,9	4,0	45°	0°	A	04	Δ/Δ	Δ/Δ	Δ/Δ	▲/Δ	Δ/Δ
RS274.4510.06.SF	1,0	6,0	45°	0°	A	04		Δ	Δ	▲	Δ
RS274.4512.06.SF	1,2	6,0	45°	0°	A	04		Δ	Δ	Δ	Δ
RS274.6015.02.SF	1,8	2,5	60°	0°	B	04		Δ	Δ	▲	Δ
RS274.7010.02.SF	1,2	2,5	70°	0°	B	04		Δ	Δ	Δ	Δ
							P	o	●	●	●	●
							M	-	o	o	o	o
							K	-	-	-	●	-
							N	-	-	-	-	-
							S	-	-	-	-	-
							H	-	-	-	-	-

▲ со Склада / on stock / Δ 4 Недели / 4 weeks x По запросу / upon request
● Основное применение / recommended
o Альтернативное применение / alternative recommendation
- непригодный / not suitable
твёрдый сплав без покрытия / uncoated grades
твёрдый сплав с покрытием / coated grades
с напайкой/Cermet / brazed/Cermet

Марки твёрдого сплава
Carbide grades

Размеры указаны в мм.
Dimensions in mm

Выберите R или L исполнение.
State R or L version

$t_{макс}$ 6 мм может быть достигнуто только при Ø заготовки ≤ 25 мм.
t_{max} 6 mm can be reached only with workpiece Ø ≤ 25 mm.

L

Сменная пластина
Indexable insert

S274...SF

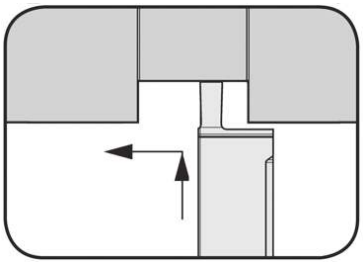

Глубина канавки до Ширина канавки	Depth of groove up to Width of groove	3 mm 0,5-2 mm

прецизионно шлифованная
precision ground

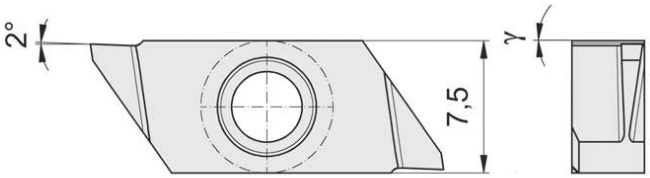

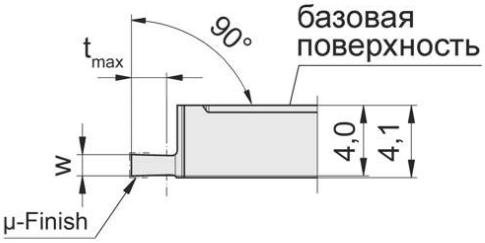

для державки
for Toolholder

Тип H274...SF
Type

Допуск на длину пластины ± 0,015 мм
Indexability length ± 0,015 mm

R = показано правое исполнение
R = right hand version shown

Обозначение Part number	w	t_{max}	γ	Размер Size
RS274.0005.01.SF	0,5	1	0°	04
RS274.0010.02.SF	1,0	2	0°	04
RS274.0012.02.SF	1,2	2	0°	04
RS274.0015.03.SF	1,5	3	0°	04
RS274.0020.03.SF	2,0	3	0°	04

	AC25	AC2P	ES15	ES1P
	Δ	Δ	▲	Δ
	Δ	Δ	▲	Δ
	Δ	Δ	Δ	Δ
	Δ	Δ	Δ	Δ
	Δ	Δ	Δ	Δ
P	•	•	•	•
M	o	o	o	o
K	-	-	•	-
N	-	-	-	-
S	-	-	-	-
H	-	-	-	-

▲ со Склада / on stock / Δ 4 Недели / 4 weeks x По запросу / upon request
● Основное применение / recommended
o Альтернативное применение / alternative recommendation
- непригодный / not suitable
твёрдый сплав без покрытия / uncoated grades
твёрдый сплав с покрытием / coated grades
с напайкой/Cermet / brazed/Cermet

Размеры указаны в мм.
Dimensions in mm

Марки твёрдого сплава
Carbide grades

L

34T

Державка с режущими пластинами

Ширина канавки 2 - 5 мм

Toolholder with Inserts

Width of groove 2 - 5 mm

Державка
Toolholder
H34T

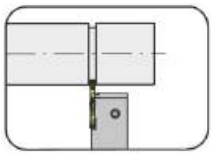

Страница/Page
M3

Сменная пластина
Indexable insert
S34T

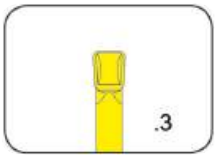

Страница/Page
M4

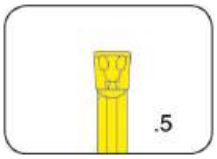

Страница/Page
M5

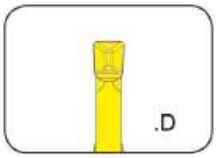

Страница/Page
M6

Державка
Toolholder

H34T

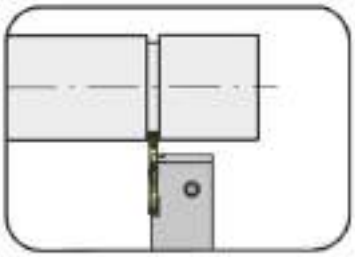

Глубина канавки до Диапазон зажима	Depth of groove up to Clamping range	6,5 mm 2-4,01 mm

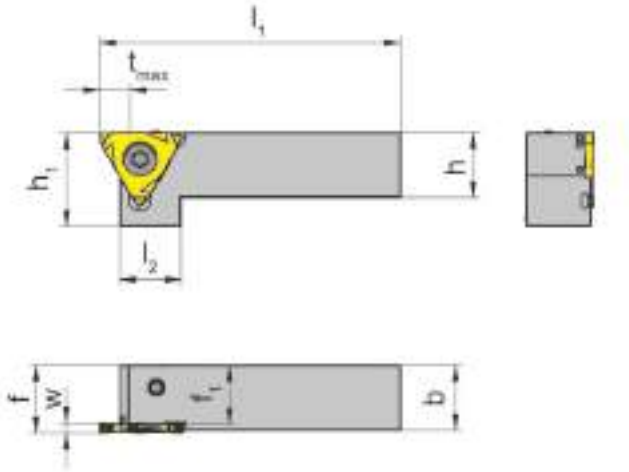

для пластины
for Insert

Тип S34T
Type

R = показано правое исполнение
R = right hand version shown

L = левое исполнение
L = left hand version

с внутренним подводом СОЖ
with through coolant supply

Обозначение Part number	h	b	l_1	l_2	h_1	f	f_1	t_{max}	Размер Size	Диапазон зажима Clamping range
R/LH34T.1616.4.10.IK	16	16	69	15	21	f_1+w-a_1	14,5	6,5	01	2,00
R/LH34T.2020.4.10.IK	20	20	84	15	25	f_1+w-a_1	18,5	6,5	01	2,00
R/LH34T.2525.4.10.IK	25	25	99	15	30	f_1+w-a_1	23,5	6,5	01	2,00
R/LH34T.1616.4.20.IK	16	16	69	15	21	f_1+w-a_1	13,5	6,5	02	2,01-3,00
R/LH34T.2020.4.20.IK	20	20	84	15	25	f_1+w-a_1	17,5	6,5	02	2,01-3,00
R/LH34T.2525.4.20.IK	25	25	99	15	30	f_1+w-a_1	22,5	6,5	02	2,01-3,00
R/LH34T.2020.4.30.IK	20	20	84	15	25	f_1+w-a_1	16,5	6,5	03	3,01-4,00
R/LH34T.2525.4.30.IK	25	25	99	15	30	f_1+w-a_1	21,5	6,5	03	3,01-4,00
R/LH34T.2020.4.40.IK	20	20	84	15	25	f_1+w-a_1	15,5	6,5	04	4,01
R/LH34T.2525.4.40.IK	25	25	99	15	30	f_1+w-a_1	20,5	6,5	04	4,01

Выберите R или L исполнение.
State R or L version

Размер w - смотрите сменные пластины
w see indexable inserts

Размеры указаны в мм.
Dimensions in mm

Момент затяжки винтов см. Технические рекомендации.
For torque specification of the screw, please see Technical Instructions.

Запасные части
Spare Parts

Державка Toolholder	**Зажимной винт** Clamping Screw	**Ключ Тип TORX PLUS®** TORX PLUS® Wrench
R/LH34T...10.IK	**030.4093.T15P**	**T15PQ**
R/LH34T...20.IK	**030.4010 T15P**	**T15PQ**
R/LH34T...30.IK	**030.5012.T15P**	**T15PQ**
R/LH34T...40.IK	**030.5012.T15P**	**T20PQ**

Сменная пластина
Indexable insert

S34T
со спеченной геометрией
with sintered geometries

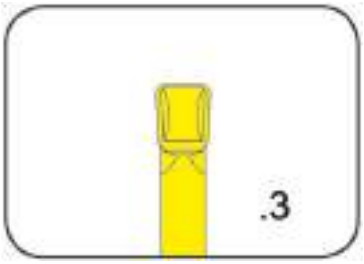

Ширина канавки	Width of groove	2-5 mm

для державки
for Toolholder

Тип H34T
Type

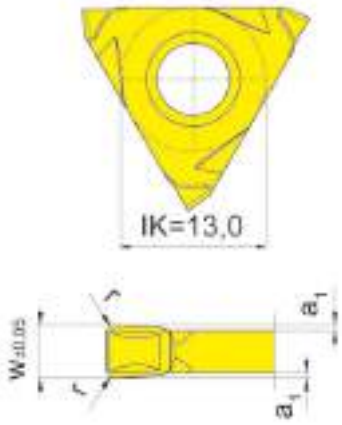

Геометрия .3
Geometry .3

Обозначение Part number	w	r	a_1	Размер Size	AS45	EG55
S34T.0200.32	2,0	0,2	0,25	01	▲	▲
S34T.0200.34	2,0	0,4	0,25	01	▲	▲
S34T.0250.32	2,5	0,2	0,25	02	Δ	▲
S34T.0250.34	2,5	0,4	0,25	02	Δ	▲
S34T.0300.32	3,0	0,2	0,25	02	Δ	▲
S34T.0300.34	3,0	0,4	0,25	02	Δ	▲
S34T.0400.32	4,0	0,2	0,25	03	▲	▲
S34T.0500.32	5,0	0,2	0,25	04	▲	▲
S34T.0500.34	5,0	0,4	0,25	04	Δ	▲

▲ со Склада / on stock Δ 4 Недели / 4 weeks x По запросу / upon request
● Основное применение / recommended
o Альтернативное применение / alternative recommendation
- непригодный / not suitable
твёрдый сплав без покрытия / uncoated grades
твёрдый сплав с покрытием / coated grades
с напайкой/Cermet / brazed/Cermet

	AS45	EG55
P	●	●
M	●	o
K	●	o
N	o	-
S	●	-
H	-	-

Марки твёрдого сплава
Carbide grades

Размеры указаны в мм.
Dimensions in mm

Сменные пластины могут использоваться в правых и левых державках.
Indexable inserts can be used in right and left hand toolholders.

Сменная пластина
Indexable insert

S34T
со спеченной геометрией
with sintered geometries

Ширина канавки	Width of groove	2,5-5 mm

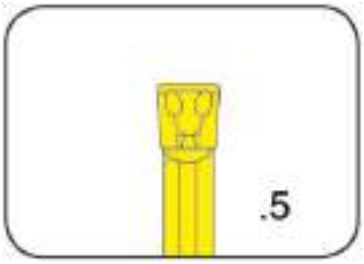

для державки
for Toolholder

Тип H34T
Type

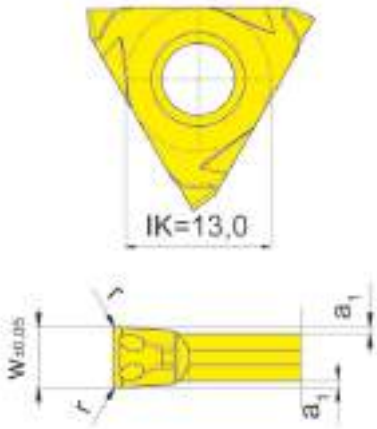

Геометрия 5
Geometry .5

Обозначение Part number	w	r	a_1	Размер Size	AS45	EG55
S34T.0250.52	2,5	0,2	0,25	02	▲	▲
S34T.0250.54	2,5	0,4	0,25	02	▲	▲
S34T.0300.52	3,0	0,2	0,25	02	Δ	▲
S34T.0300.54	3,0	0,4	0,25	02	Δ	▲
S34T.0400.52	4,0	0,2	0,25	03	▲	▲
S34T.0400.54	4,0	0,4	0,25	03	▲	▲
S34T.0500.52	5,0	0,2	0,25	04	▲	▲
S34T.0500.54	5,0	0,4	0,25	04	Δ	▲

▲ со Склада / on stock Δ 4 Недели / 4 weeks x По запросу / upon request
● Основное применение / recommended
o Альтернативное применение / alternative recommendation
- непригодный / not suitable
твёрдый сплав без покрытия / uncoated grades
твёрдый сплав с покрытием / coated grades
с напайкой/Cermet / brazed/Cermet

	AS45	EG55
P	●	●
M	●	o
K	●	o
N	o	-
S	●	-
H	-	-

Марки твёрдого сплава
Carbide grades

Размеры указаны в мм.
Dimensions in mm

Сменные пластины могут использоваться в правых и левых державках.
Indexable inserts can be used in right and left hand toolholders.

Сменная пластина
Indexable insert

S34T
со спеченной геометрией
with sintered geometries

Ширина канавки	Width of groove	2-3 mm

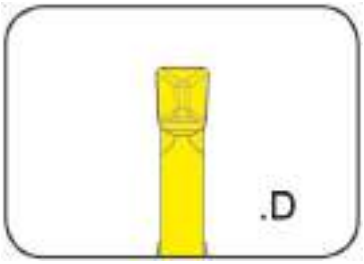

для державки
for Toolholder

Тип H34T
Type

Геометрия D
Geometry .D

Обозначение Part number	w	r	a_1	Размер Size	AS45	EG55
S34T.0200.D2	2,0	0,2	0,25	01	▲	▲
S34T.0200.D4	2,0	0,4	0,25	01	Δ	▲
S34T.0250.D2	2,5	0,2	0,25	02	Δ	▲
S34T.0250.D4	2,5	0,4	0,25	02	▲	▲
S34T.0300.D2	3,0	0,2	0,25	02	Δ	▲
S34T.0300.D4	3,0	0,4	0,25	02	Δ	▲

▲ со Склада / on stock Δ 4 Недели / 4 weeks x По запросу / upon request
● Основное применение / recommended
o Альтернативное применение / alternative recommendation
- непригодный / not suitable
твёрдый сплав без покрытия / uncoated grades
твёрдый сплав с покрытием / coated grades
с напайкой/Cermet / brazed/Cermet

	AS45	EG55
P	●	●
M	●	o
K	●	o
N	o	-
S	●	-
H	-	-

Марки твёрдого сплава
Carbide grades

Размеры указаны в мм.
Dimensions in mm

Сменные пластины могут использоваться в правых и левых державках.
Indexable inserts can be used in right and left hand toolholders.

312

Державка с режущими пластинами

Ширина канавки 0,5 - 6,3 мм

Toolholder with Inserts

Width of groove 0,5 - 6,3 mm

Обработка канавок и отрезка
Grooving and Parting Off

Державка
Toolholder
360/361/369/390/
391/340/368/309

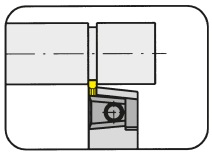

Страница/Page
N4-N8, N18-N19

Страница/Page
N13

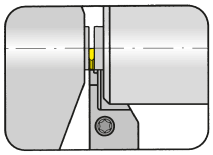

Страница/Page
N9-N10

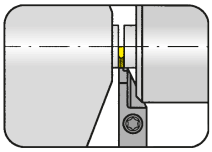

Страница/Page
N11-N12

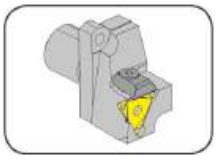

Страница/Page
N14

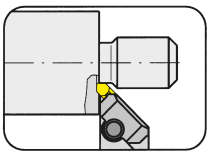

Страница/Page
N20

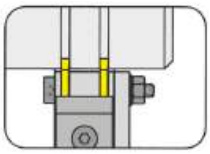

Страница/Page
N21-N22

Картридж Graf
Cartridge Graf
64/65/99

Страница/Page
N15-N16

Регулируемая державка
Adjustable holder
N06/N68/N69

Страница/Page
N17

Базовая державка
Basic toolholder
330

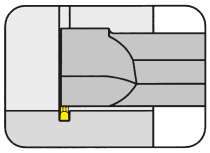

Страница/Page
N23

Сменная пластина
Indexable insert
S312/312

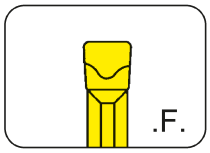

Страница/Page
N24

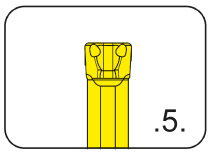

Страница/Page
N25

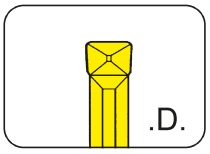

Страница/Page
N26

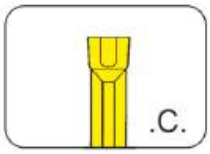

Страница/Page
N27

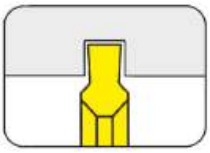

Страница/Page
N28-N32

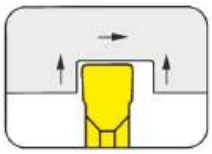

Страница/Page
N33

Обработка канавок и отрезка
Grooving and Parting Off

Сменная пластина
Indexable insert
S312/312

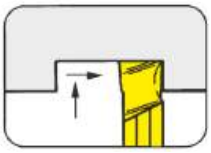

Страница/Page
N34

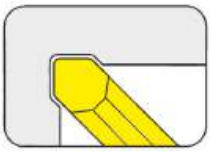

Страница/Page
N35-N36

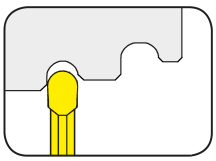

Страница/Page
N37

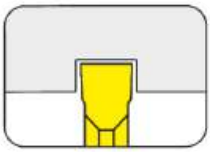

Страница/Page
N38-N39

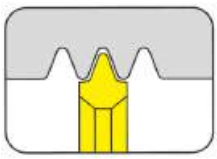

Страница/Page
N40

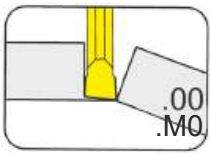

Страница/Page
N41-N44

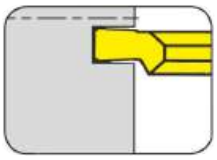

Страница/Page
N45

Обработка канавок и отрезка
Grooving and Parting Off

Державка
Toolholder

360

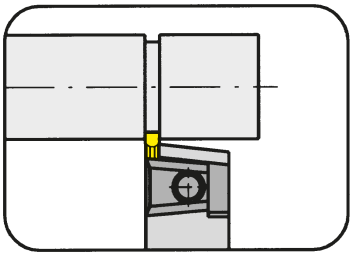

Глубина канавки до	Depth of groove up to	6 mm
Диапазон зажима	Clamping range	0,5-2,9 mm

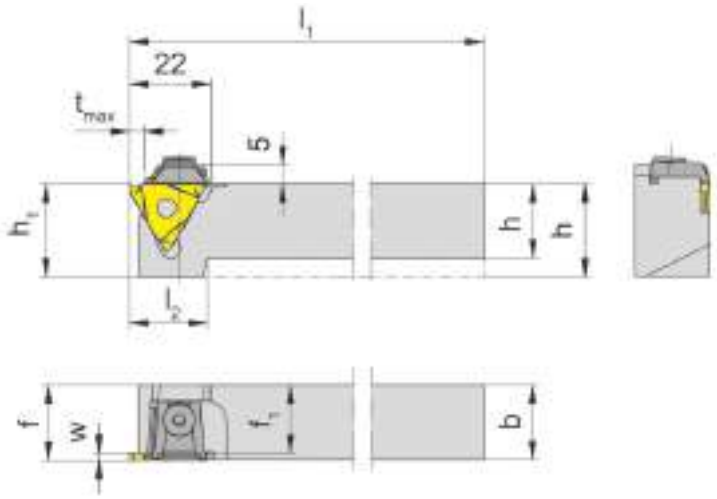

для сменной пластины
for Indexable insert

Тип 312
Type S312
N312

R = показано правое исполнение
R = right hand version shown

L = левое исполнение
L = left hand version

Обозначение Part number	h	b	l_1	l_2	h_1	f_1	f	t_{max}	Размер Size	Диапазон зажима Clamping range
R/L360.1212.01	12	12	100	24	25	10,5	f_1+w-a_1	4	01	0,5-1,9
R/L360.1616.01	16	16	125	22	25	14,5	f_1+w-a_1	4	01	0,5-1,9
R/L360.2020.01	20	20	125	21	25	18,5	f_1+w-a_1	4	01	0,5-1,9
R/L360.2525.01	25	25	150	-	25	23,5	f_1+w-a_1	4	01	0,5-1,9
R/L360.3232.01	32	32	170	-	32	30,5	f_1+w-a_1	4	01	0,5-1,9
R/L360.1212.02	12	12	100	24	25	9,5	f_1+w-a_1	6	02	1,9-2,9
R/L360.1616.02	16	16	125	22	25	13,5	f_1+w-a_1	6	02	1,9-2,9
R/L360.2020.02	20	20	125	21	25	17,5	f_1+w-a_1	6	02	1,9-2,9
R/L360.2525.02	25	25	150	-	25	22,5	f_1+w-a_1	6	02	1,9-2,9
R/L360.3232.02	32	32	170	-	32	29,5	f_1+w-a_1	6	02	1,9-2,9

Выберите R или L исполнение.
State R or L version

Размер w, a_1 - смотрите сменные пластины
w, a_1 see indexable inserts

Размеры указаны в мм.
Dimensions in mm

Другие размеры - по запросу.
Further sizes upon request

t_{max} достигается на деталях с Ø ≤ 40 мм
t_{max} can be reached only with workpiece Ø ≤ 40 mm

Момент затяжки винтов см. Технические рекомендации.
For torque specification of the screw, please see Technical Instructions.

Запасные части
Spare Parts

Державка Toolholder	**Шестигранный ключ** Allen Wrench	**Зажим** Clamping element
R/L360.1...	**SW3,0 DIN911**	**11.3**
R/L360...	**SW3,0 DIN911**	**16.4**

Обработка канавок и отрезка
Grooving and Parting Off

Державка
Toolholder

360

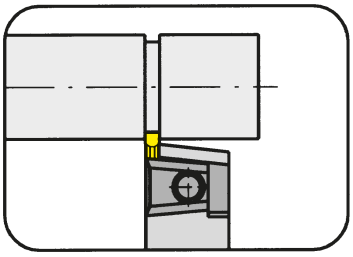

Глубина канавки до	Depth of groove up to	6 mm
Диапазон зажима	Clamping range	0,5-2,9 mm

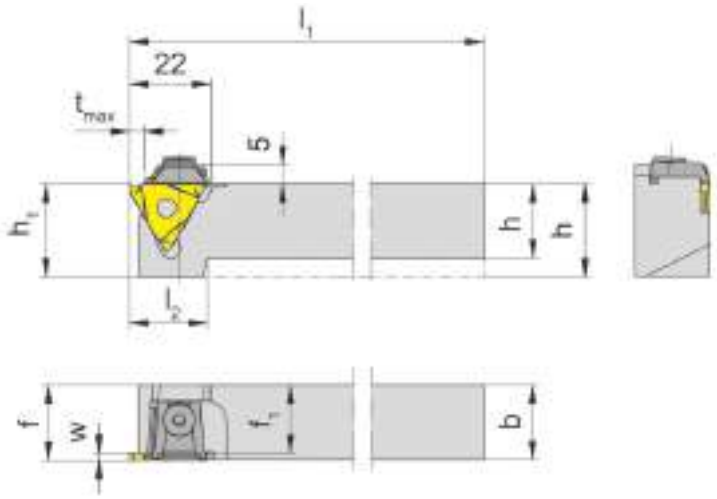

для сменной пластины
for Indexable insert

Тип 312
Type S312
N312

R = показано правое исполнение
R = right hand version shown

L = левое исполнение
L = left hand version

Обозначение Part number	h	b	l_1	l_2	h_1	f_1	f	t_{max}	Размер Size	Диапазон зажима Clamping range
R/L360.1212.03	12	12	100	24	25	8,5	f_1+w-a_1	6	03	2,9-3,9
R/L360.1616.03	16	16	125	22	25	12,5	f_1+w-a_1	6	03	2,9-3,9
R/L360.2020.03	20	20	125	21	25	16,5	f_1+w-a_1	6	03	2,9-3,9
R/L360.2525.03	25	25	150	-	25	21,5	f_1+w-a_1	6	03	2,9-3,9
R/L360.3232.03	32	32	170	-	32	28,5	f_1+w-a_1	6	03	2,9-3,9
R/L360.1616.04	16	16	125	22	25	10,8	f_1+w-a_1	6	04	3,9-6,3
R/L360.2020.04	20	20	125	21	25	14,8	f_1+w-a_1	6	04	3,9-6,3
R/L360.2525.04	25	25	150	-	25	19,8	f_1+w-a_1	6	04	3,9-6,3
R/L360.3232.04	32	32	170	-	32	26,8	f_1+w-a_1	6	04	3,9-6,3

Выберите R или L исполнение.
State R or L version

Размер w, a_1 - смотрите сменные пластины
w, a_1 see indexable inserts

Размеры указаны в мм.
Dimensions in mm

Другие размеры - по запросу.
Further sizes upon request

t_{max} достигается на деталях с Ø ≤ 40 мм
t_{max} can be reached only with workpiece Ø ≤ 40 mm

Момент затяжки винтов см. Технические рекомендации.
For torque specification of the screw, please see Technical Instructions.

Запасные части
Spare Parts

Державка Toolholder	**Шестигранный ключ** Allen Wrench	**Зажим** Clamping element
R/L360.1...03	**SW3,0 DIN911**	**11.3**
R/L360...	**SW3,0 DIN911**	**16.4**
R/L360.1616.04	**SW3,0 DIN911**	**13.4**

Обработка канавок и отрезка
Grooving and Parting Off

Державка
Toolholder

360

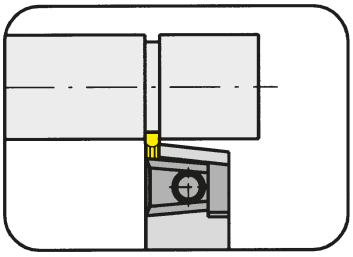

Глубина канавки до	Depth of groove up to	6 mm
Диапазон зажима	Clamping range	0,5-2,9 mm

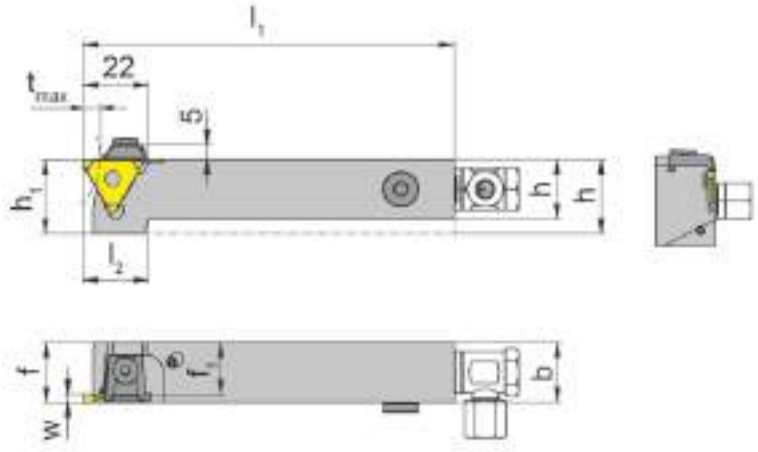

для сменной пластины
for Indexable insert

Тип 312
Type S312
N312

с внутренним подводом СОЖ
with through coolant supply

R = показано правое исполнение
R = right hand version shown

L = левое исполнение
L = left hand version

Обозначение Part number	h	b	l_1	l_2	h_1	f_1	f	t_{max}	Размер Size	Диапазон зажима Clamping range
R/L360.1212.01.IK	12	12	100	24	25	10,5	f_1+w-a_1	4	01	0,5-1,9
R/L360.1616.01.IK	16	16	125	22	25	14,5	f_1+w-a_1	4	01	0,5-1,9
R/L360.2020.01.IK	20	20	125	21	25	18,5	f_1+w-a_1	4	01	0,5-1,9
R/L360.2525.01.IK	25	25	150	-	25	23,5	f_1+w-a_1	4	01	0,5-1,9
R/L360.1212.02.IK	12	12	100	24	25	9,5	f_1+w-a_1	6	02	1,9-2,9
R/L360.1616.02.IK	16	16	125	22	25	13,5	f_1+w-a_1	6	02	1,9-2,9
R/L360.2020.02.IK	20	20	125	21	25	17,5	f_1+w-a_1	6	02	1,9-2,9
R/L360.2525.02.IK	25	25	150	-	25	22,5	f_1+w-a_1	6	02	1,9-2,9

Выберите R или L исполнение.
State R or L version

Рамзер w, a_1 - смотрите сменные пластины
w, a_1 see indexable inserts

Размеры указаны в мм.
Dimensions in mm

t_{max} достигается на деталях с Ø ≤ 40 мм
t_{max} can be reached only with workpiece Ø ≤ 40 mm

Момент затяжки винтов см. Технические рекомендации.
For torque specification of the screw, please see Technical Instructions.

Запасные части
Spare Parts

Державка Toolholder	**Шестигранный ключ** Allen Wrench	**Адаптер для СОЖ** Coolant supply	**Зажим** Clamping element	**Уплотнительная заглушка** Sealing plug
R/L360.1212.03.IK	**SW3,0 DIN911**	**004.00.61**	**11.3**	
R/L360.1616.03.IK	**SW3,0 DIN911**	**SBD 6 LR - G1/8“**	**11.3**	**004.00.26**
R/L360....	**SW3,0 DIN911**	**SBD 6 LR - G1/8“**	**16.4**	

Обработка канавок и отрезка
Grooving and Parting Off

Державка
Toolholder

360

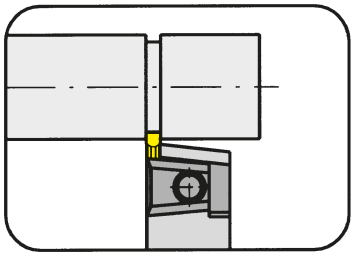

Глубина канавки до	Depth of groove up to	6 mm
Диапазон зажима	Clamping range	2,9-3,9 mm

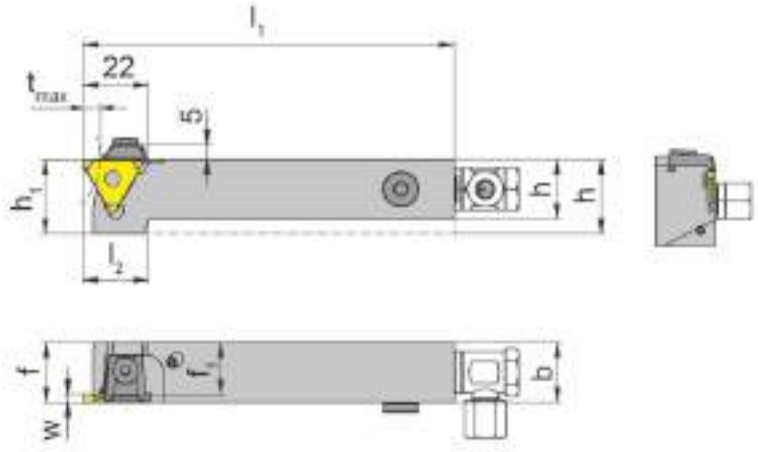

для сменной пластины
for Indexable insert

Тип 312
Type S312
N312

R = показано правое исполнение
R = right hand version shown

L = левое исполнение
L = left hand version

с внутренним подводом СОЖ
with through coolant supply

Обозначение Part number	h	b	l_1	l_2	h_1	f_1	f	t_{max}	Размер Size	Диапазон зажима Clamping range
R/L360.1212.03.IK	12	12	100	24	25	8,5	f_1+w-a_1	6	03	2,9-3,9
R/L360.1616.03.IK	16	16	125	22	25	12,5	f_1+w-a_1	6	03	2,9-3,9
R/L360.2020.03.IK	20	20	125	21	25	16,5	f_1+w-a_1	6	03	2,9-3,9
R/L360.2525.03.IK	25	25	150	-	25	21,5	f_1+w-a_1	6	03	2,9-3,9

Выберите R или L исполнение.
State R or L version

Рамзер w, a_1 - смотрите сменные пластины
w, a_1 see indexable inserts

Размеры указаны в мм.
Dimensions in mm

t_{max} достигается на деталях с Ø ≤ 40 мм
t_{max} can be reached only with workpiece Ø ≤ 40 mm

Момент затяжки винтов см. Технические рекомендации.
For torque specification of the screw, please see Technical Instructions.

Запасные части
Spare Parts

Державка Toolholder	**Шестигранный ключ** Allen Wrench	**Подача СОЖ** Coolant supply	**Зажим** Clamping element	**Уплотнительная заглушка** Sealing plug
R/L360.1212.03.IK	**SW3,0 DIN911**	**004.00.61**	**11.3**	
R/L360.1616.03.IK	**SW3,0 DIN911**	**SBD 6 LR - G1/8“**	**11.3**	**004.00.26**
R/L360....	**SW3,0 DIN911**	**SBD 6 LR - G1/8“**	**16.4**	

Обработка канавок (наружная)
Grooving (external)

Державка
Toolholder

361

reduced head size

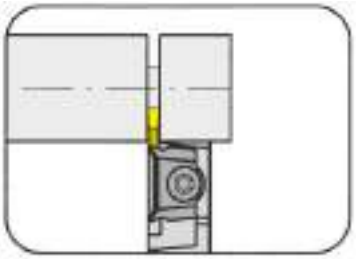

Глубина канавки до	Depth of groove up to	6 mm
Диапазон зажима	Clamping range	0,5-3,9 mm

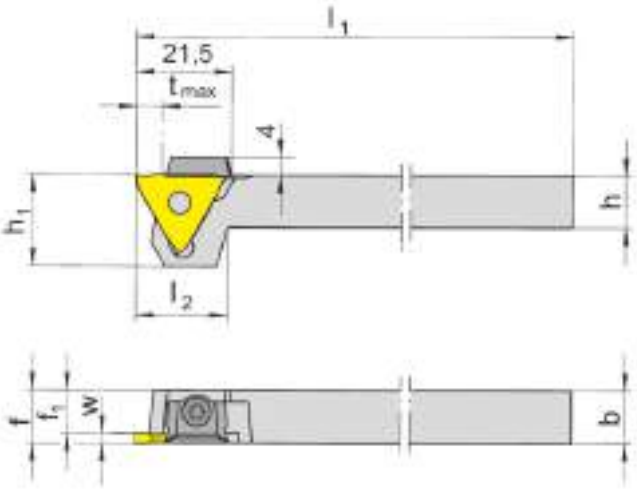

для сменной пластины
for Indexable insert

Тип	312
Type	S312
	N312

R = показано правое исполнение
R = right hand version shown

L = левое исполнение
L = left hand version

Обозначение Part number	h	b	l_1	l_2	h_1	f_1	f	t_{max}	Размер Size	Диапазон зажима Clamping range
R/L361.1212.01	12	12	100	17	19	10,5	f_1+w-a_1	4	01	0,5-1,9
R/L361.1212.02	12	12	100	17	19	9,5	f_1+w-a_1	6	02	1,9-2,9
R/L361.1212.03	12	12	100	21	21	8,5	f_1+w-a_1	6	03	2,9-3,9

Выберите R или L исполнение.
State R or L version

Размер w, a_1 - смотрите сменные пластины
w, a_1 see indexable inserts

Размеры указаны в мм.
Dimensions in mm

Другие размеры - по запросу.
Further sizes upon request

t_{max} достигается на деталях с Ø ≤ 40 мм
t_{max} can be reached only with workpiece Ø ≤ 40 mm

Момент затяжки винтов см. Технические рекомендации.
For torque specification of the screw, please see Technical Instructions.

Запасные части
Spare Parts

Державка Toolholder	**Зажим** Clamping element	**Зажимной винт** Clamping Screw	**Ключ Тип TORX PLUS®** TORX PLUS® Wrench
R/L361...	**12.3**	**030.0422.T10P**	**T10PL**

Отрезка
Parting Off

Державка
Toolholder

368

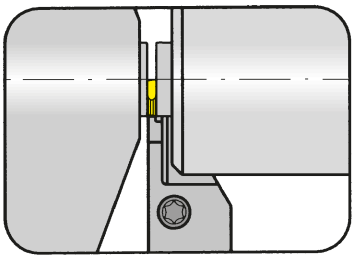

Глубина канавки до Ширина канавки	Depth of groove up to Width of groove	8 mm 0,5-1,5 mm

для станков TRAUB (TNL12/7)
for machines TRAUB (TNL12/7)

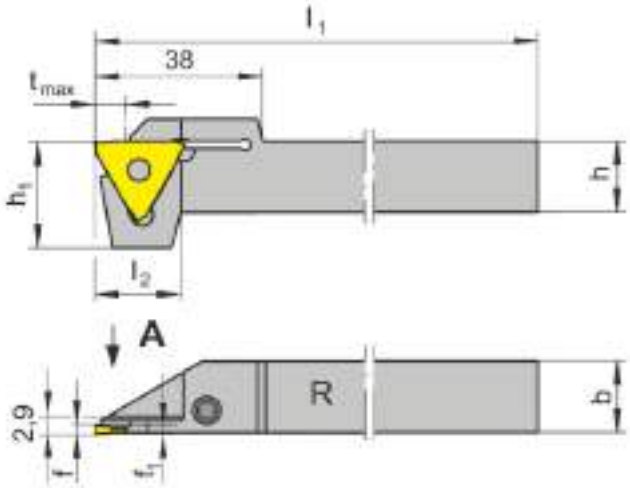

R = показано правое исполнение
R = right hand version shown

L = левое исполнение
L = left hand version

для сменной пластины
for Indexable insert

Тип 312 w ≤ 1,5 mm
Type

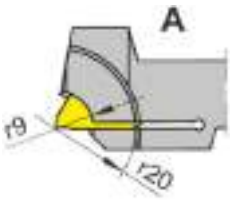

только для пластин со шлифованной боковой поверхностью
only for periferal grounded profiled inserts

Обозначение Part number	h	b	l_1	l_2	h_1	f_1	f	t_{max}
R/L368.1212.08	12	12	95	19,5	24	1,0	f_1+a_1	8
R/L368.1616.08	16	16	95	19,5	24	1,0	f_1+a_1	8
R/L368.1212.11	12	12	95	19,5	24	1,3	f_1+a_1	8
R/L368.1616.11	16	16	95	19,5	24	1,3	f_1+a_1	8

Выберите R или L исполнение.
State R or L version

Размер a 1 - смотрите сменные пластины
a1 see indexable inserts

Размеры указаны в мм.
Dimensions in mm

Державка R/L368...08 для сменных пластин
R/L312.0805... / R/L312.0808... / R/L312.0510... R/L312.0512... / R/L312.1210.../ R/L312.0012...
Toolholder R/L368...08 for indexable inserts:
R/L312.0805... / R/L312.0808... / R/L312.0510... R/L312.0512... / R/L312.1210.../ R/L312.0012...
Державка R/L368...11 для сменных пластин
R/L312.0515... / R/L312.0015...V1
Toolholder R/L368...11 for indexable inserts:
R L312.0515... R L312.0015...V1
Момент затяжки винтов см. Технические рекомендации.
For torque specification of the screw, please see Technical Instructions.

Запасные части
Spare Parts

Державка Toolholder	**Зажимной винт** Clamping Screw	**Ключ Тип TORX PLUS®** TORX PLUS® Wrench
R/L368...	**4.15T15P**	**T15PQ**

Державка
Toolholder

368
с внутренним подводом СОЖ
with through coolant supply

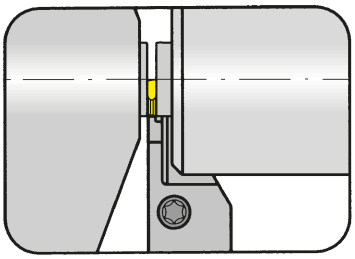

Глубина канавки до Ширина канавки	Depth of groove up to Width of groove	8 mm 0,5-1,5 mm

для станков TRAUB (TNL12/7)
for machines TRAUB (TNL12/7)

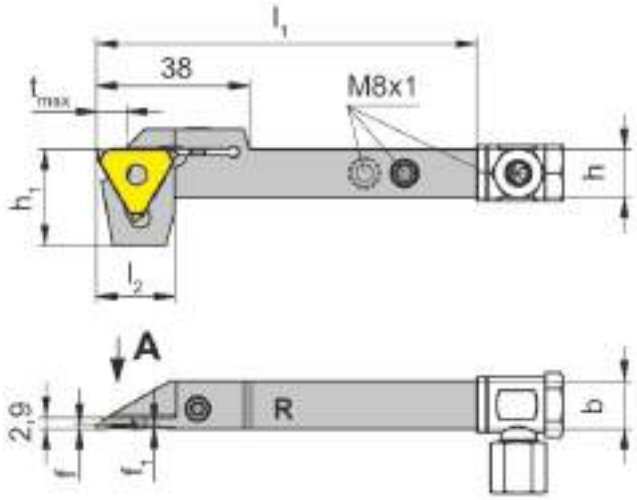

R = показано правое исполнение
R = right hand version shown

L = левое исполнение
L = left hand version

для сменной пластины
for Indexable insert

Тип 312 w ≤ 1,5 mm
Type

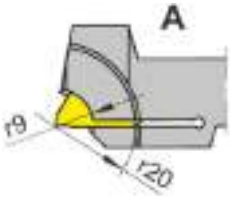

только для пластин со шлифованной боковой поверхностью
only for periferal grounded profiled inserts

Обозначение Part number	h	b	l_1	l_2	h_1	f_1	f	t_{max}
R/L368.1212.08.IK	12	12	95	19,5	24	1,0	f_1+a_1	8
R/L368.1616.08.IK	16	16	95	19,5	24	1,0	f_1+a_1	8
R/L368.1212.11.IK	12	12	95	19,5	24	1,3	f_1+a_1	8
R/L368.1616.11.IK	16	16	95	19,5	24	1,3	f_1+a_1	8

Выберите R или L исполнение.
State R or L version

Размер a 1 - смотрите сменные пластины
a1 see indexable inserts

Размеры указаны в мм.
Dimensions in mm

Державка R/L368...08.IK для сменных пластин
R/L312.0805... / R/L312.0808... / R/L312.0510... R/L312.0512... / R/L312.1210.../ R/L312.0012...
Toolholder R/L368...08.IK for indexable inserts:
R/L312.0805... / R/L312.0808... / R/L312.0510... R/L312.0512... / R/L312.1210.../ R/L312.0012...
Державка R/L368…11.IK для сменных пластин
R/L312.0515... / R/L312.0015...V1
Toolholder R/L368...11.IK for indexable inserts
R L312.0515... R L312.0015...V1
Момент затяжки винтов см. Технические рекомендации.
For torque specification of the screw, please see Technical Instructions.

Запасные части
Spare Parts

Державка Toolholder	**Зажимной винт** Clamping Screw	**Адаптер для СОЖ** Coolant supply	**Ключ Тип TORX PLUS®** TORX PLUS® Wrench
R/L368.1616...	**4.15T15P**	**SBD 6 LR - G1/8“**	**T15PQ**
R368.1212...	**4.15T15P**	**004.00.61**	**T15PQ**

Отрезка
Parting Off

Державка
Toolholder

368
усиленное исполнение
reinforced version

Глубина канавки до	Depth of groove up to	8 mm
Ширина канавки	Width of groove	0,5-1,5 mm

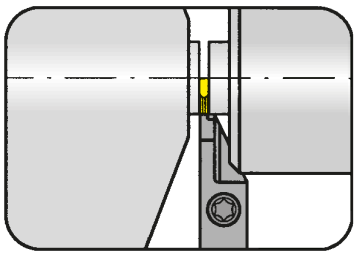

для сменной пластины
for Indexable insert

Тип 312 w ≤ 1,5 mm
Type

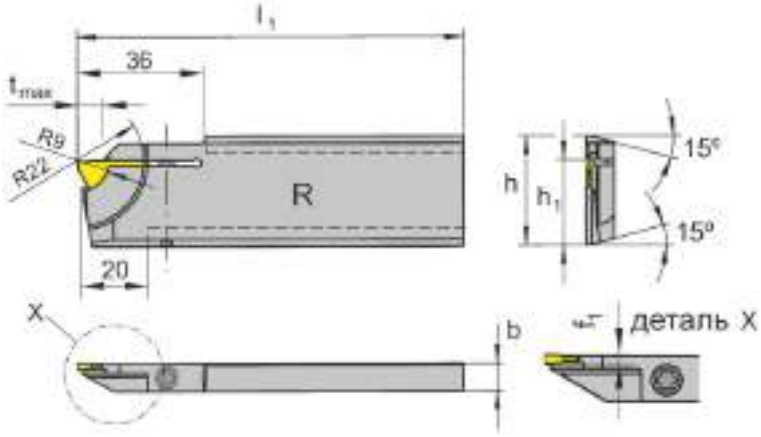

R = показано правое исполнение
R = right hand version shown

L = левое исполнение
L = left hand version

только для пластин со шлифованной боковой поверхностью
only for periferal grounded profiled inserts

Обозначение Part number	h	b	l_1	h_1	f_1	t_{max}
R/L368.2608.08	26	8	110	21,4	1,0	8
R/L368.3208.08	32	8	110	24,8	1,0	8
R/L368.2608.11	26	8	110	21,4	1,3	8
R/L368.3208.11	32	8	110	24,8	1,3	8

Выберите R или L исполнение.
State R or L version

Размеры указаны в мм.
Dimensions in mm

Державка R/L368...08 для сменных пластин
R/L312.0805... / R/L312.0808... / R/L312.0510... R/L312.0512... / R/L312.1210.../ R/L312.0012...
Toolholder R/L368...08 for indexable inserts:
R/L312.0805... / R/L312.0808... / R/L312.0510... R/L312.0512... / R/L312.1210.../ R/L312.0012...
Державка R/L368...11 для сменных пластин
R/L312.0515... / R/L312.0015...V1
Toolholder R/L368...11 for indexable inserts:
R L312.0515... R L312.0015...V1
Момент затяжки винтов см. Технические рекомендации.
For torque specification of the screw, please see Technical Instructions.

Запасные части
Spare Parts

Державка Toolholder	Зажимной винт Clamping Screw	Ключ Тип TORX PLUS® TORX PLUS® Wrench
R/L368...	**4.15T15P**	**T15PQ**

Отрезка
Parting Off

Державка
Toolholder

368
усиленное исполнение
reinforced version

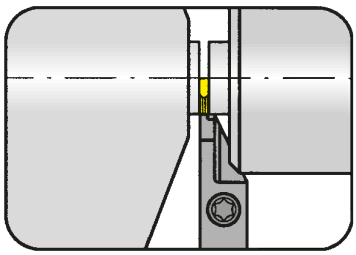

Глубина канавки до	Depth of groove up to	8 mm
Ширина канавки	Width of groove	1,1-2 mm

для сменной пластины
for Indexable insert

Тип 312 w ≤ 2 mm
Type

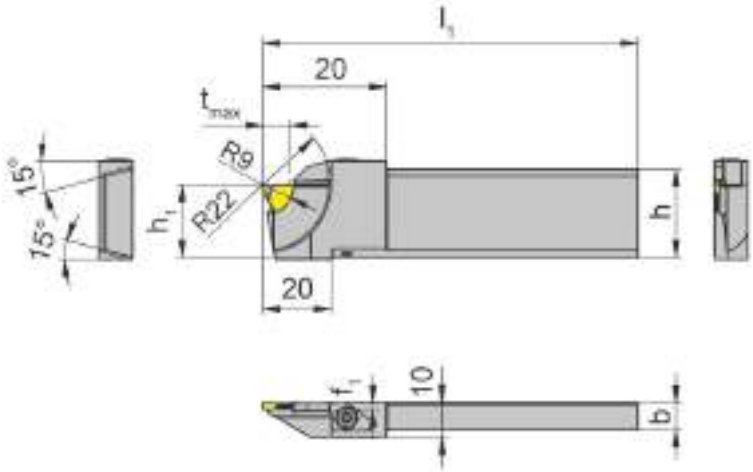

R = показано правое исполнение
R = right hand version shown

L = левое исполнение
L = left hand version

Обозначение Part number	h	b	l_1	h_1	f_1	t_{max}
R/L368.2608.10.01	26	8	110	21,2	1	8

Выберите R или L исполнение.
State R or L version

Размеры указаны в мм.
Dimensions in mm

Момент затяжки винтов см. Технические рекомендации.
For torque specification of the screw, please see Technical Instructions.

Запасные части
Spare Parts

Державка Toolholder	**Зажим** Clamping element	**Ключ Тип TORX PLUS®** TORX PLUS® Wrench
R/L368.2608.10.01	**010.0004.0536**	**T10PL**

Обработка канавок (наружная)
Grooving (external)

Державка
Toolholder

369

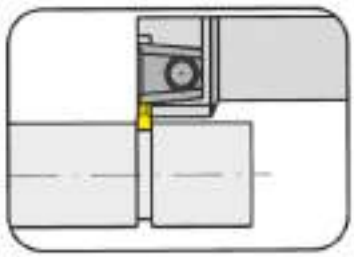

Глубина канавки до	Depth of groove up to	6 mm
Диапазон зажима	Clamping range	0,5-6,3 mm

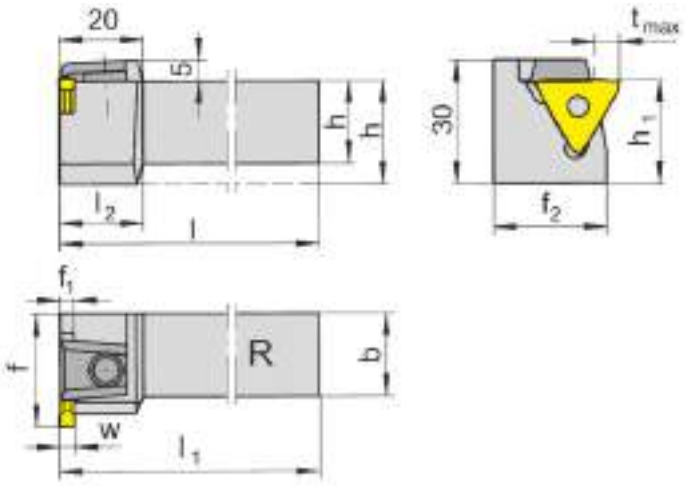

для сменной пластины
for Indexable insert

Тип 312
Type S312
N312

R = показано правое исполнение
R = right hand version shown

L = левое исполнение
L = left hand version

Обозначение Part number	h	b	l	l_1	l_2	h_1	f	t_{max}	f_1	f_2	Размер Size	Диапазон зажима Clamping range
R/L369.2020.01	20	20	125	$l-f_1+w-a_1$	20	25	27	4	1,5	23,5	01	0,5-1,9
R/L369.2525.01	25	25	150	$l-f_1+w-a_1$	-	25	32	4	1,5	28,5	01	0,5-1,9
R/L369.2020.02	20	20	125	$l-f_1+w-a_1$	20	25	27	6	2,5	23,5	02	1,9-2,9
R/L369.2525.02	25	25	150	$l-f_1+w-a_1$	-	25	32	6	2,5	28,5	02	1,9-2,9
R/L369.2020.03	20	20	125	$l-f_1+w-a_1$	20	25	27	6	3,5	23,5	03	2,9-3,9
R/L369.2525.03	25	25	150	$l-f_1+w-a_1$	-	25	32	6	3,5	28,5	03	2,9-3,9
R/L369.2020.04	20	20	125	$l-f_1+w-a_1$	20	25	27	6	4,5	23,5	04	3,9-6,3
R/L369.2525.04	25	25	150	$l-f_1+w-a_1$	-	25	32	6	4,5	28,5	04	3,9-6,3

Выберите R или L исполнение.
State R or L version

Размеры w, a_1 - смотрите сменные пластины
w, a_1 see indexable inserts

Размеры указаны в мм.
Dimensions in mm

Другие размеры - по запросу.
Further sizes upon request

t_{max} достигается на деталях с Ø ≤ 40 мм
t_{max} can be reached only with workpiece Ø ≤ 40 mm

Момент затяжки винтов см. Технические рекомендации.
For torque specification of the screw, please see Technical Instructions.

Запасные части
Spare Parts

Державка Toolholder	Шестигранный ключ Allen Wrench	Зажим Clamping element
R/L369...	**SW3,0 DIN911**	**16.4**

Державка
Toolholder

369

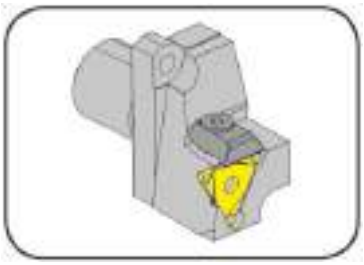

Глубина канавки	Depth of groove	4-6 mm
Диапазон зажима	Clamping range	0,5-2,9 mm

Схема расположения отверстий 13,7 x 37,6 мм
Hole pattern 13,7 x 37,6 mm

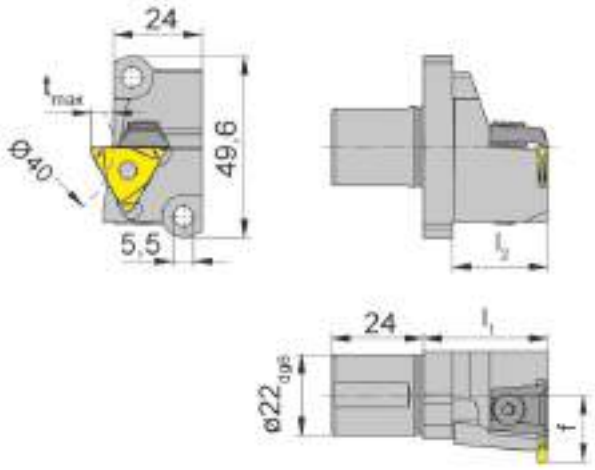

для сменной пластины
for Indexable insert

Тип 312
Type S312
N312

L = показано левое исполнение
L = left hand version shown

для токарный станков швейцарского типа Star
for Swiss type machines Star

Обозначение Part number	l_2	f	t_{max}	l_1	Размер Size	Диапазон зажима Clamping range
L369.A022.18.01	26	18,2	4	34	01	0,5-1,9
L369.A022.18.02	26	18,2	6	34	02	1,9-2,9

Другие размеры - по запросу.
Further sizes upon request

Размеры указаны в мм.
Dimensions in mm

Момент затяжки винтов см. Технические рекомендации.
For torque specification of the screw, please see Technical Instructions.

Токарные станки швейцарского типа Star: ECAS-12/20, SB16D/E, SR-20, SR20J/JN, RS-20RII, RS-20RIII, RS-20RIV, RS-32J/JN, SW-12RIII
Swiss Type Machines Star: ECAS-12/20, SB16D/E, SR-20, SR20J/JN, RS-20RII, RS-20RIII, RS-20RIV, RS-32J/JN, SW-12RII

Запасные части
Spare Parts

Державка Toolholder	**Шестигранный ключ** Allen Wrench	**Зажим** Clamping element
L369...	**SW3,0 DIN911**	**16.4**

Картридж Graf
Cartridge Graf

64/65
с внутренним подводом СОЖ
with through coolant supply

Глубина канавки	Depth of groove	4 mm
Диапазон зажима	Clamping range	0,5-2,9 mm

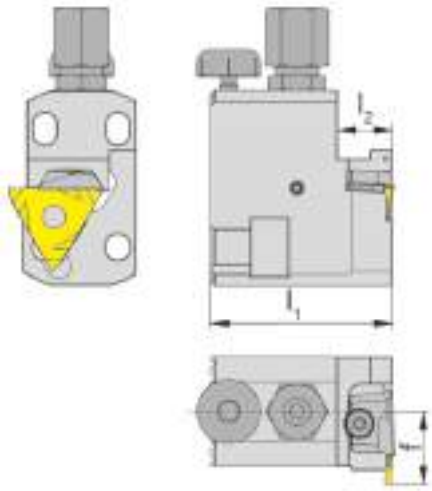

для сменной пластины
for Indexable insert

Тип	312
Type	S312
	N312

R = показано правое исполнение
R = right hand version shown

L = левое исполнение
L = left hand version

Обозначение Part number	l_1	l_2	f	Размер Size	Диапазон зажима Clamping range
R/L64IK	40	12	16	01	0,5-1,9
R/L65IK	40	12	16	02	1,9-2,9

Выберите R или L исполнение.
State R or L version

Размеры указаны в мм.
Dimensions in mm

Другие размеры - по запросу.
Further sizes upon request

Запасные части
Spare Parts

Картридж Graf Cartridge Graf	Винт регулировки высоты Screw to adjust the height	Адаптер для СОЖ Coolant supply	Зажим Clamping element
L6...	**002.00.69**	**004.00.19**	**4.082L**
R6...	**002.00.69**	**004.00.19**	**4.081R**

Картридж Graf
Cartridge Graf

64/65/99

Глубина канавки	Depth of groove	4 mm
Диапазон зажима	Clamping range	0,5-3,9 mm

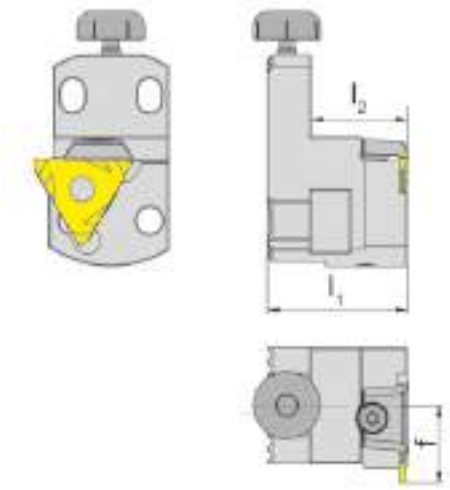

для сменной пластины
for Indexable insert

Тип	312
Type	S312
	N312

R = показано правое исполнение
R = right hand version shown

L = левое исполнение
L = left hand version

Обозначение Part number	l_1	l_2	f	Размер Size	Диапазон зажима Clamping range
R/L64	29	20	16	01	0,5-1,9
R/L65	29	20	16	02	1,9-2,9
R/L99	29	20	16	03	2,9-3,9

Выберите R или L исполнение.
State R or L version

Размеры указаны в мм.
Dimensions in mm

Другие размеры - по запросу.
Further sizes upon request

Запасные части
Spare Parts

Картридж Graf Cartridge Graf	**Винт регулировки высоты** Screw to adjust the height	**Зажим** Clamping element
R/L...	**002.00.69**	**12.3**

Регулируемая державка N
Adjustable holder

Глубина канавки	Depth of groove	4 mm
Диапазон зажима	Clamping range	0,5-3,9 mm

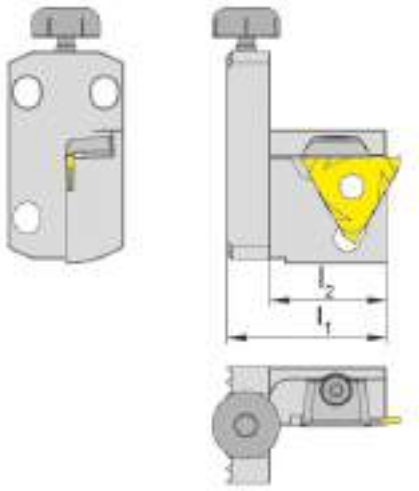

для сменной пластины
for Indexable insert

Тип 312
Type S312
N312

Обозначение Part number	l_1	l_2	Размер Size	Диапазон зажима Clamping range
N67	33	29	01	0,5-1,9
N68	33	29	02	1,9-2,9
N98	33	29	02	2,9-3,9

Другие размеры - по запросу.
Further sizes upon request

Размеры указаны в мм.
Dimensions in mm

Запасные части
Spare Parts

Регулируемая державка Adjustable holder	Винт регулировки высоты Screw to adjust the height	Зажим Clamping element
N67	**002.00.69**	**12.3**

Обработка канавок (наружная)
Grooving (external)

Державка
Toolholder

390

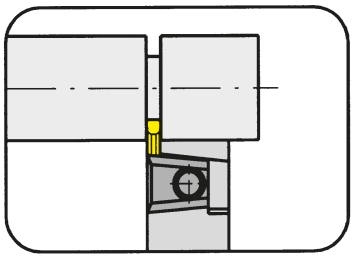

Глубина канавки до	Depth of groove up to	8 mm
Диапазон зажима	Clamping range	1,4-5,3 mm

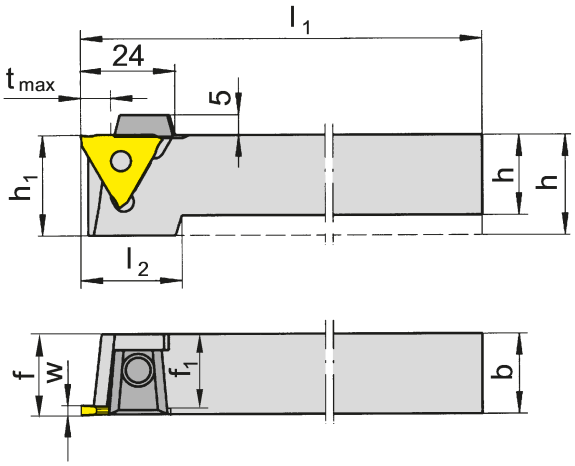

для сменной пластины
for Indexable insert

Тип	312
Type	S312
	N312

R = показано правое исполнение
R = right hand version shown

L = левое исполнение
L = left hand version

Обозначение Part number	h	b	l_1	l_2	h_1	f_1	f	t_{max}	Размер Size	Диапазон зажима Clamping range
R/L390.2020.01	20	20	125	22	25	18,5	f_1+w-a_1	8	01	1,4-1,9
R/L390.2525.01	25	25	150	-	25	23,5	f_1+w-a_1	8	01	1,4-1,9
R/L390.2020.02	20	20	125	22	25	17,5	f_1+w-a_1	8	02	1,9-2,9
R/L390.2525.02	25	25	150	-	25	22,5	f_1+w-a_1	8	02	1,9-2,9
R/L390.3232.02	32	32	170	-	32	29,5	f_1+w-a_1	8	02	1,9-2,9
R/L390.2020.03	20	20	125	22	25	16,5	f_1+w-a_1	8	03	2,9-3,9
R/L390.2525.03	25	25	150	-	25	21,5	f_1+w-a_1	8	03	2,9-3,9
R/L390.3232.03	32	32	170	-	32	28,5	f_1+w-a_1	8	03	2,9-3,9
R/L390.2020.04	20	20	125	22	25	14,8	f_1+w-a_1	8	04	3,9-5,3
R/L390.2525.04	25	25	150	-	25	19,8	f_1+w-a_1	8	04	3,9-5,3
R/L390.3232.04	32	32	170	-	32	26,8	f_1+w-a_1	8	04	3,9-5,3

Выберите R или L исполнение.
State R or L version

Размеры w, a_1 - смотрите сменные пластины
w, a_1 see indexable inserts

Размеры указаны в мм.
Dimensions in mm

Другие размеры - по запросу.
Further sizes upon request

t_{max} достигается на заготовках с Ø ≤ 125 мм
t_{max} can be reached only with workpiece Ø ≤ 125 mm

Момент затяжки винтов см. Технические рекомендации.
For torque specification of the screw, please see Technical Instructions.

Запасные части
Spare Parts

Державка Toolholder	**Шестигранный ключ** Allen Wrench	**Зажим** Clamping element
R/L390...	**SW3,0 DIN911**	**16.4**

Обработка канавок (наружная)
Grooving (external)

Державка
Toolholder

391

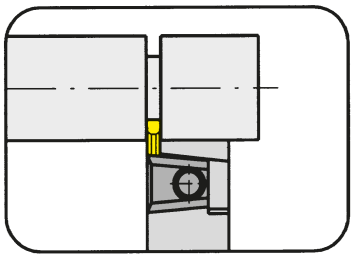

Глубина канавки до Диапазон зажима	Depth of groove up to Clamping range	8 mm 0,5-1,9 mm

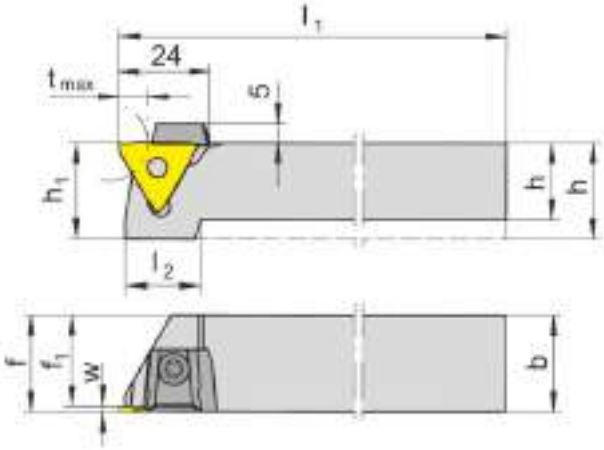

для сменной пластины
for Indexable insert

Тип 312
Type S312
N312

R = показано правое исполнение
R = right hand version shown

L = левое исполнение
L = left hand version

Обозначение Part number	h	b	l_1	l_2	h_1	f_1	f	t_{max}	Размер Size	Диапазон зажима Clamping range
R/L391.1212.01	12	12	100	21	21	10,5	f_1+w-a_1	8	01	0,5-1,9
R/L391.1616.01	16	16	125	21	21	14,5	f_1+w-a_1	8	01	0,5-1,9
R/L391.2020.01	20	20	125	21	21	18,5	f_1+w-a_1	8	01	0,5-1,9
R/L391.2525.01	25	25	150	-	25	23,8	f_1+w-a_1	8	01	0,5-1,9

Выберите R или L исполнение.
State R or L version

Размеры w, a_1 - смотрите сменные пластины
w, a_1 see indexable inserts

Размеры указаны в мм.
Dimensions in mm

Другие размеры - по запросу.
Further sizes upon request

t_{max} достигается на деталях с Ø ≤ 20 мм
t_{max} can be reached only with workpiece Ø ≤ 20 mm

Момент затяжки винтов см. Технические рекомендации.
For torque specification of the screw, please see Technical Instructions.

Запасные части
Spare Parts

Державка Toolholder	Зажим Clamping element	Ключ Тип TORX PLUS® TORX PLUS® Wrench	Шестигранный ключ Allen Wrench
R/L391.1212.01	**12.3**	**T10PL**	
R/L391.1616.01	**14.4**	**T15PQ**	
R/L391....	**16.4**		**SW3,0 DIN911**

Обработка угловых канавок (наружная)
Grooving Corner Reliefs (external)

Державка
Toolholder

309

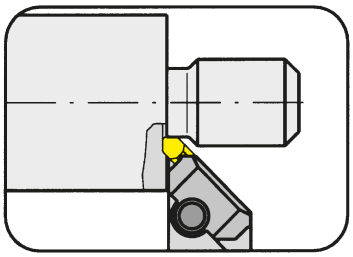

Угловая канавка по DIN 509 форма F
Corner reliefs similar to DIN 509 form „F“

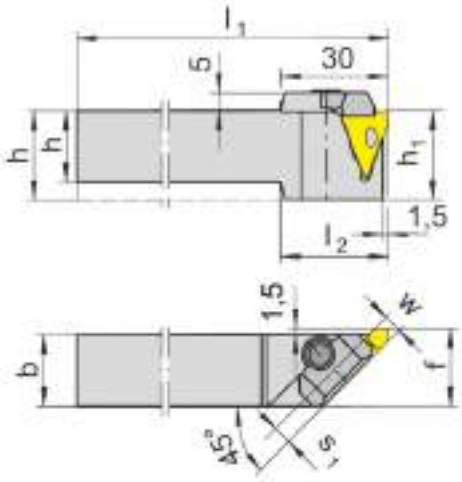

для сменной пластины
for Indexable insert

Тип 312
Type S312
N312

R = показано правое исполнение
R = right hand version shown

L = левое исполнение
L = left hand version

Обозначение Part number	h	b	l_1	l_2	h_1	f	s_1	Размер Size	Диапазон зажима Clamping range
R/L309.1616.01	16	16	125	30	25	21,5	1,5	01	0,5-1,9
R/L309.2020.02	20	20	125	30	25	21,5	2,5	02	1,9-2,9
R/L309.2525.02	25	25	150	-	25	26,5	2,5	02	1,9-2,9
R/L309.3232.02	32	32	170	-	32	33,5	2,5	02	1,9-2,9
R/L309.2020.03	20	20	125	30	25	21,5	3,5	03	2,9-3,9
R/L309.2525.03	25	25	150	-	25	26,5	3,5	03	2,9-3,9
R/L309.3232.03	32	32	170	-	32	33,5	3,5	03	2,9-3,9
R/L309.2020.04	20	20	125	30	25	21,5	5,2	04	3,9-5,3
R/L309.2525.04	25	25	150	-	25	26,5	5,2	04	3,9-5,3
R/L309.3232.04	32	32	170	-	32	33,5	5,2	04	3,9-5,3

Выберите R или L исполнение.
State R or L version

w - смотрите сменные пластины
w see indexable inserts

Размеры указаны в мм.
Dimensions in mm

Момент затяжки винтов см. Технические рекомендации.
For torque specification of the screw, please see Technical Instructions.

Запасные части
Spare Parts

Державка Toolholder	Шестигранный ключ Allen Wrench	Зажим Clamping element
R/L309...	**SW3,0 DIN911**	**21.4**

Обработка канавок (наружная)
Grooving (external)

Державка
Toolholder

340

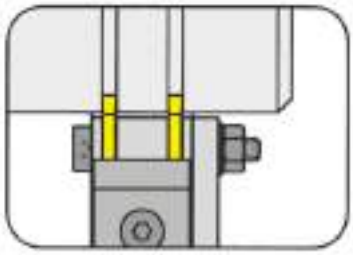

Многорезцовый
Multi grooving

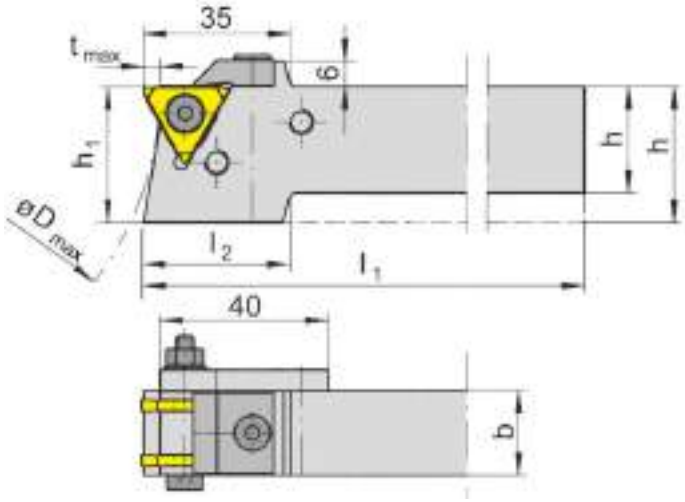

для сменной пластины
for Indexable insert

Тип 312 специальный
Type Special

Обозначение Part number	h	b	l_1	l_2	h_1	D_{max}	t_{max}	Размер Size
340.2020.01	20	20	170	35	32	160	4	01
340.2520.01	25	20	170	35	32	160	4	01
340.3220.01	32	20	170	-	32	160	4	01

Другие размеры - по запросу.
Further sizes upon request

Размеры указаны в мм.
Dimensions in mm

Момент затяжки винтов см. Технические рекомендации.
For torque specification of the screw, please see Technical Instructions.

Трубка для изготовления проставочных колец.Код заказа 340.0012.50.
Tube for producing spacing rings Part number 340.0012.50 separate order required

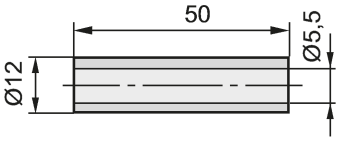

Запасные части
Spare Parts

Державка Toolholder	Зажимной винт Clamping Screw	Подкладной элемент Spring plate	Фланец Flange	Резьбовое кольцо Thread-Ring	Шестигранный ключ Allen Wrench	Зажим Clamping element	Подкладная шайба Washer
340...	**5.30.7984**	**5.12.03**	**24.40**	**12.3.8.5**	**SW3,0 DIN911**	**340.0200**	**B5.3 DIN 125-St**

Обработка канавок (наружная)
Grooving (external)

Державка
Toolholder

340

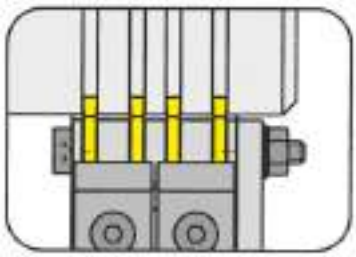

Многорезцовый
Multi grooving

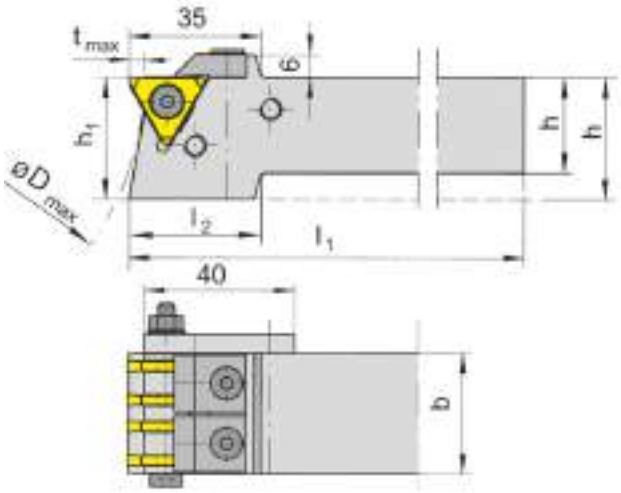

для сменной пластины
for Indexable insert

Тип 312 специальный
Type Special

Правое исполнение
Right hand mounted

Обозначение Part number	h	b	l_1	l_2	h_1	D_{max}	t_{max}	Размер Size
340.2532.02	25	32	170	35	32	160	4	02
340.3232.02	32	32	170	-	32	160	4	02

Другие размеры - по запросу.
Further sizes upon request

Размеры указаны в мм.
Dimensions in mm

Момент затяжки винтов см. Технические рекомендации.
For torque specification of the screw, please see Technical Instructions.

Трубка для изготовления проставочных колец.Код заказа 340.0012.50.
Tube for producing spacing rings Part number 340.0012.50 separate order required

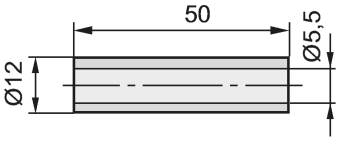

Запасные части
Spare Parts

Державка Toolholder	**Зажимной винт** Clamping Screw	**Подкладной элемент** Spring plate	**Фланец** Flange	**Резьбовое кольцо** Thread-Ring	**Шестигранный ключ** Allen Wrench	**Стяжной винт** Package screw
340...	**6.16.7991**	**5.12.03**	**24.40**	**12.3.8.5**	**SW3,0 DIN911**	**5.40.7984**

Державка Toolholder	**Зажим** Clamping element	**Подкладная шайба** Washer
340...	**22.16**	**B5.3 DIN 125-St**

Обработка канавок (внутренняя)
Grooving (internal)

Базовая державка
Basic toolholder

330

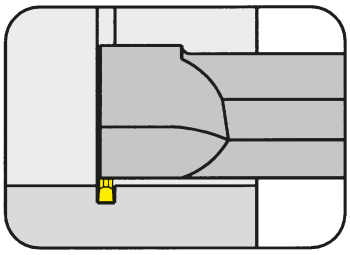

Ø отверстия от	Bore Ø from	46 mm
Диапазон зажима	Clamping range	1,9-6,3 mm

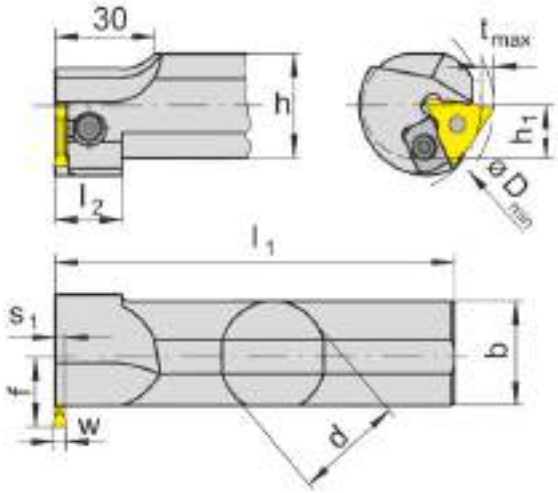

для сменной пластины
for Indexable insert

Тип 312
Type S312
N312

Соотношение глубины канавки и диаметра

D_{min}	t_{max}
46	2,0
50	3,0
60	4,0
80	4,5
100	5,0

R = показано правое исполнение
R = right hand version shown

L = левое исполнение
L = left hand version

Обозначение Part number	d	l_1	l_2	h	s_1	h_1	f	D_{min}	b	Размер Size	Диапазон зажима Clamping range
R/L330.0025.K2	25	170	20	23	2,5	11,5	20	46	25	02	1,9-2,9
R/L330.0032.K2	32	200	20	30	2,5	15,0	20	46	30	02	1,9-2,9
R/L330.0040.K2	40	250	-	38	2,5	19,0	24	46	38	02	1,9-2,9
R/L330.0025.K3	25	170	20	23	3,5	11,5	20	46	25	03	2,9-3,9
R/L330.0032.K3	32	200	20	30	3,5	15,0	20	46	30	03	2,9-3,9
R/L330.0040.K3	40	250	-	38	3,5	19,0	24	46	38	03	2,9-3,9
R/L330.0025.K4	25	170	20	23	5,5	11,5	20	46	25	04	3,9-6,3
R/L330.0032.K4	32	200	20	30	5,5	15,0	20	46	30	04	3,9-6,3
R/L330.0040.K4	40	250	20	38	5,5	19,0	24	46	38	04	3,9-6,3

Выберите R или L исполнение.
State R or L version

Размер w - смотрите сменные пластины
w see indexable inserts

Размеры указаны в мм.
Dimensions in mm

Другие размеры - по запросу.
Further sizes upon request

Момент затяжки винтов см. Технические рекомендации.
For torque specification of the screw, please see Technical Instructions.

Запасные части
Spare Parts

Базовая державка Basic toolholder	Направляющая Attachment bar	Зажимной винт Clamping Screw	Шестигранный ключ Allen Wrench	Зажим Clamping element	Ключ Тип TORX PLUS® TORX PLUS® Wrench
R/L330...	**020.1025.0170**	**5.12T20P**	**SW3,0 DIN911**	**15.4**	**T20PQ**

Обработка канавок и отрезка
Grooving and Parting Off

Сменная пластина
Indexable insert

S312
со спеченной геометрией
with sintered geometries

Ширина канавки	Width of groove	2-5 mm

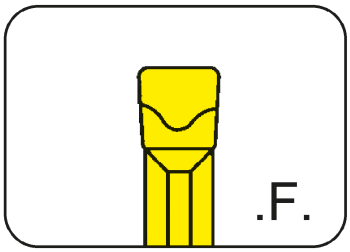

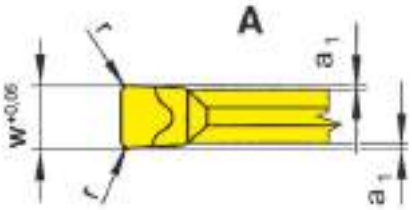

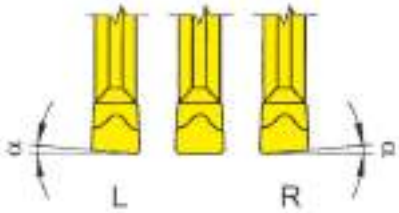

R = показано правое исполнение
R = right hand version shown

L = левое исполнение
L = left hand version

для державки
for Toolholder

Тип / Type
309
360
361
390
369
330
360C
360TS
N68
65

Геометрия F
Geometry .F

Обозначение Part number	w	r	α	a_1	Размер Size	AL96	EG56	TC92	TF45	TF46	TI25
R/LS312.0520.F2	2,0	0,2	5°	0,25	02		Δ/Δ			▲/Δ	▲/▲
S312.0200.F2	2,0	0,2	0°	0,25	02	Δ	▲	Δ	Δ	▲	▲
R/LS312.0525.F2	2,5	0,2	5°	0,25	02		▲/Δ			▲/Δ	▲/▲
S312.0250.F2	2,5	0,2	0°	0,25	02	Δ	Δ	Δ	Δ	▲	▲
S312.0400.F2	4,0	0,2	0°	0,25	04		Δ			▲	Δ
S312.0400.F4	4,0	0,4	0°	0,25	04		▲			▲	▲
S312.0500.F2	5,0	0,2	0°	0,25	04		▲			▲	
S312.0500.F4	5,0	0,4	0°	0,25	04		Δ			Δ	

	AL96	EG56	TC92	TF45	TF46	TI25
P	•	•	•	•	•	•
M	-	o	-	•	o	•
K	•	o	-	•	•	•
N	•	-	-	•	•	•
S	-	-	-	•	o	•
H	-	-	-	-	-	-

▲ со Склада / on stock Δ 4 Недели / 4 weeks x По запросу / upon request
• Основное применение / recommended
o Альтернативное применение / alternative recommendation
- непригодный / not suitable
твёрдый сплав без покрытия / uncoated grades
твёрдый сплав с покрытием / coated grades
с напайкой/Cermet / brazed/Cermet

Марки твёрдого сплава
Carbide grades

Размеры указаны в мм.
Dimensions in mm

Выберите R или L исполнение.
State R or L version

Сменные пластины могут использоваться в правых и левых державках.
Indexable inserts can be used in right and left hand toolholders.

Обработка канавок (наружная и внутренняя)
Grooving (external and internal)

Сменная пластина
Indexable insert

S312
со спеченной геометрией
with sintered geometries

Ширина канавки	Width of groove	2,5-5 mm

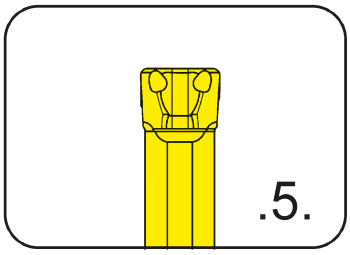

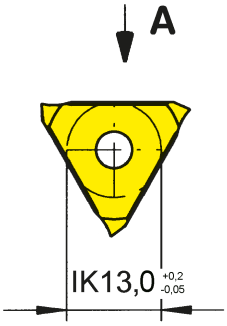

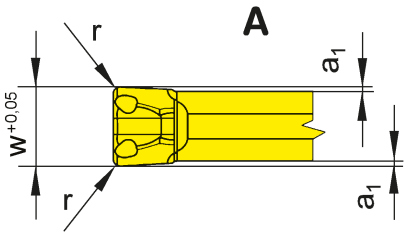

для державки
for Toolholder

Тип Type	309 360 361 390 369 330 360C 360TS N68 65

Геометрия 5
Geometry .5

Обозначение Part number	w	r	a_1	Размер Size	AL96	AS62	AS66	EG56	TC92	TF45	TF46	TI25	TN32	TN35
S312.0250.52	2,5	0,2	0,25	02	▲	▲	▲	▲	Δ	▲	▲	▲	▲	
S312.0250.54	2,5	0,4	0,25	02	Δ	▲	▲	▲	Δ	▲	▲	▲	▲	▲
S312.0300.52	3,0	0,2	0,25	03	Δ	▲	▲	▲	Δ	▲	▲	▲	▲	
S312.0300.54	3,0	0,4	0,25	03	Δ	▲	▲	▲	Δ	Δ	▲	▲	▲	
S312.0400.52	4,0	0,2	0,25	04		▲	▲	▲			▲	▲	Δ	
S312.0400.54	4,0	0,4	0,25	04		▲	▲	▲			▲	▲	▲	
S312.0500.52	5,0	0,2	0,25	04		▲	▲	▲			▲	Δ	Δ	
S312.0500.54	5,0	0,4	0,25	04		▲	▲	Δ			▲	▲	Δ	

	AL96	AS62	AS66	EG56	TC92	TF45	TF46	TI25	TN32	TN35
P	•	•	•	•	•	•	•	•	•	•
M	-	-	o	o	-	•	o	•	-	•
K	•	-	•	o	-	•	•	•	-	•
N	•	-	•	-	-	•	•	•	-	•
S	-	-	o	-	-	•	o	•	-	•
H	-	-	-	-	-	-	-	-	-	-

▲ со Склада / on stock Δ 4 Недели / 4 weeks x По запросу / upon request
• Основное применение / recommended
o Альтернативное применение / alternative recommendation
- непригодный not suitable
твёрдый сплав без покрытия / uncoated grades
твёрдый сплав с покрытием / coated grades
с напайкой/Cermet / brazed/Cermet

Марки твёрдого сплава
Carbide grades

Размеры указаны в мм.
Dimensions in mm

Сменные пластины могут использоваться в правых и левых державках.
Indexable inserts can be used in right and left hand toolholders.

Обработка канавок и отрезка
Grooving and Parting Off

Сменная пластина
Indexable insert

S312
со спеченной геометрией
with sintered geometries

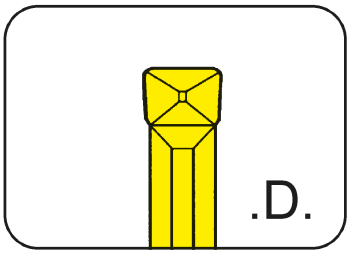

Ширина канавки	Width of groove	2-3 mm

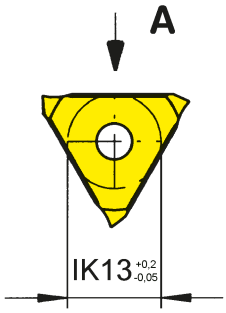

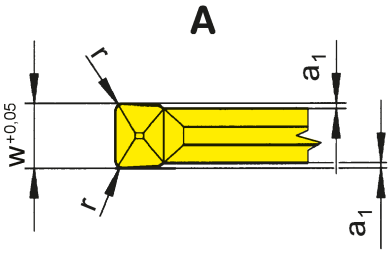

для державки
for Toolholder

Тип / Type
309
360
361
390
369
330
360C
360TS
N68
65

Геометрия D
Geometry .D

Обозначение Part number	w	r	a_1	Размер Size	AL96	AS62	AS66	EG56	TC92	TF45	TF46	TI25	TN32
S312.0200.D2	2,0	0,2	0,25	02	Δ	▲	▲	▲	Δ	Δ	▲	▲	▲
S312.0200.D4	2,0	0,4	0,25	02	Δ	▲	▲	▲	Δ	Δ	Δ	▲	
S312.0250.D2	2,5	0,2	0,25	02	Δ	▲	▲	▲	▲	▲	▲	▲	▲
S312.0250.D4	2,5	0,4	0,25	02	Δ	▲	▲	▲	▲	▲	▲	▲	▲
S312.0300.D2	3,0	0,2	0,25	03	Δ	Δ	▲	▲	Δ	▲	▲	▲	▲
S312.0300.D4	3,0	0,4	0,25	03	Δ	▲	▲	▲	Δ	Δ	Δ	Δ	
P					•	•	•	•	•	•	•	•	•
M					-	-	o	o	-	•	o	•	-
K					•	-	•	o	-	•	•	•	-
N					•	-	•	-	-	•	•	•	-
S					-	-	o	-	-	•	o	•	-
H					-	-	-	-	-	-	-	-	-

▲ со Склада / on stock Δ 4 Недели / 4 weeks x По запросу / upon request
• Основное применение / recommended
o Альтернативное применение / alternative recommendation
- непригодный / not suitable
твёрдый сплав без покрытия / uncoated grades
твёрдый сплав с покрытием / coated grades
с напайкой/Cermet / brazed/Cermet

Марки твёрдого сплава
Carbide grades

Размеры указаны в мм.
Dimensions in mm

Сменные пластины могут использоваться в правых и левых державках.
Indexable inserts can be used in right and left hand toolholders.

Отрезка
Parting Off

Сменная пластина
Indexable insert

S312
со спеченной геометрией
with sintered geometries

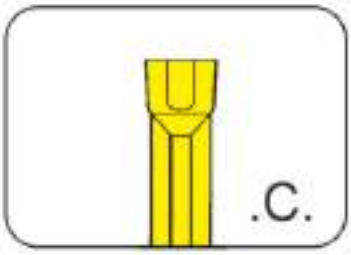

Глубина канавки до Ширина канавки	Depth of groove up to Width of groove	5 mm 2-3 mm

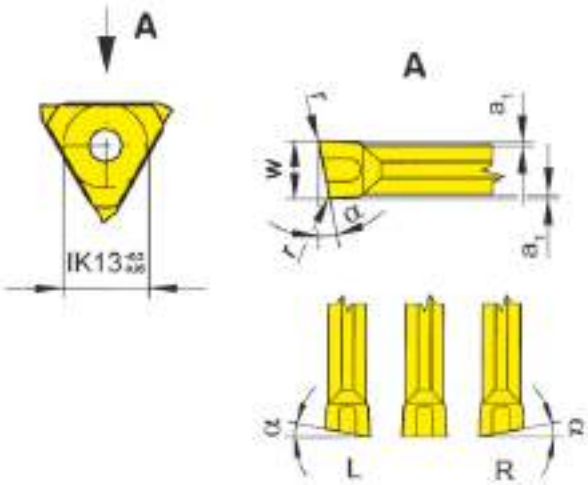

R = показано правое исполнение
R = right hand version shown

L = левое исполнение
L = left hand version

для державки
for Toolholder

Тип / Type
309
360
361
390
369
330
360C
360TS
N68
65

Геометрия C
Geometry .C

Обозначение Part number	w	r	α	a_1	Размер Size	EG55	TF46	TI25
S312.0200.C2	2,0	0,2	0°	0,25	02	▲	▲	▲
R/LS312.0520.C2	2,0	0,2	5°	0,25	02	▲/▲	▲/Δ	▲/▲
S312.0250.C2	2,5	0,2	0°	0,25	02	▲	Δ	▲
R/LS312.0525.C2	2,5	0,2	5°	0,25	02	Δ/▲	▲/Δ	▲/▲
S312.0300.C2	3,0	0,2	0°	0,25	03	Δ	Δ	Δ
R/LS312.0530.C2	3,0	0,2	5°	0,25	03	Δ/Δ	Δ/Δ	▲/Δ

P	•	•	•
M	o	o	•
K	o	•	•
N	-	•	•
S	-	o	•
H	-	-	-

Марки твёрдого сплава
Carbide grades

▲ со Склада / on stock Δ 4 Недели / 4 weeks x По запросу / upon request
• Основное применение / recommended
o Альтернативное применение / alternative recommendation
- непригодный / not suitable
твёрдый сплав без покрытия / uncoated grades
твёрдый сплав с покрытием / coated grades
с напайкой/Cermet / brazed/Cermet

Размеры указаны в мм.
Dimensions in mm

Выберите R или L исполнение.
State R or L version

Сменные пластины могут использоваться в правых и левых державках.
Indexable inserts can be used in right and left hand toolholders.

Обработка канавок (наружная)
Grooving (external)

Сменная пластина
Indexable insert

312
с закругленным стружколомом
with round chip breaker

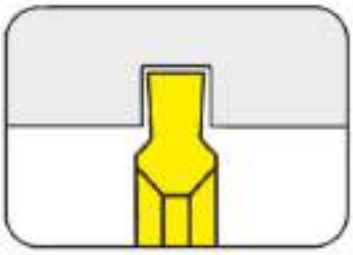

Канавки под стопорные кольца	Circlip grooves	DIN 471/472
Ширина канавки Nw	Width of circlip Nw	0,5-1 mm

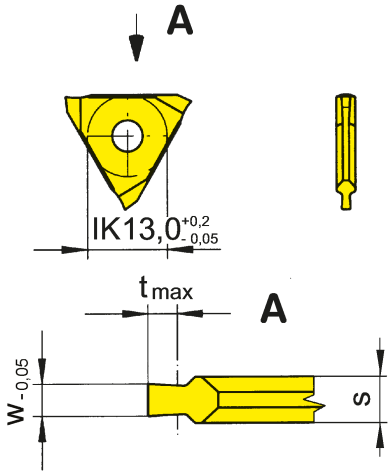

для державки
for Toolholder

Тип	309
Type	360
	361
	390
	369
	330
	360C
	360TS
	N68
	65

Допуск на длину пластины ± 0,02 мм
Indexability length ± 0,02 mm

Обозначение Part number	w	Nw	t_{max}	s	Размер Size	EG52	TN32
312.0050.15	0,57	0,5	0,7	1,5	01	▲	▲
312.0060.15	0,67	0,6	0,8	1,5	01	▲	▲
312.0070.15	0,77	0,7	1,1	1,5	01	▲	▲
312.0080.15	0,87	0,8	1,2	1,5	01	▲	▲
312.0090.15	0,97	0,9	1,4	1,5	01	▲	▲
312.0100.15	1,07	1,0	1,6	1,5	01	▲	▲

P	-	•
M	-	-
K	-	-
N	-	-
S	-	-
H	•	-

▲ со Склада / on stock Δ 4 Недели / 4 weeks x По запросу / upon request
● Основное применение / recommended
o Альтернативное применение / alternative recommendation
- непригодный / not suitable
твёрдый сплав без покрытия / uncoated grades
твёрдый сплав с покрытием / coated grades
с напайкой/Cermet / brazed/Cermet

Марки твёрдого сплава
Carbide grades

Размеры указаны в мм.
Dimensions in mm

Сменные пластины могут использоваться в правых и левых державках.
Indexable inserts can be used in right and left hand toolholders.

Другие размеры - по запросу.
Further sizes upon request

Обработка канавок (наружная и внутренняя)
Grooving (external and internal)

Сменная пластина
Indexable insert

312
с закругленным стружколомом
with round chip breaker

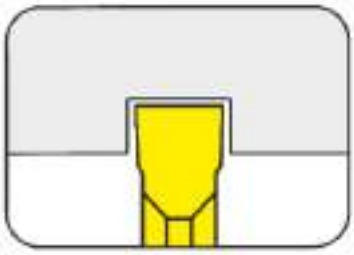

Канавки под стопорные кольца	Circlip grooves	DIN 471/472
Ширина канавки Nw	Width of circlip Nw	0,5-1 mm

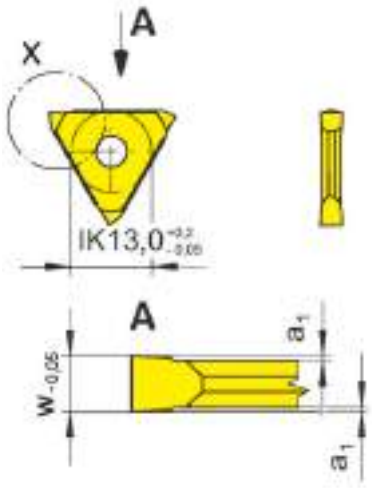

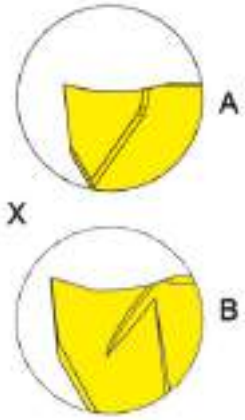

Форма A = полностью отшлифована
Form A = completely ground

Форма B = частично отшлифована
Form B = partially ground

для державки
for Toolholder

Тип / Type: 309, 360, 361, 390, 369, 330, 360C, 360TS, N68, 65

Допуск на длину пластины ± 0,02 мм
Indexability length ± 0,02 mm

Обозначение Part number	w	Nw	a_1	Фóрма Form	Размер Size	K10	MG12	EG35	EG55	EG56	H20	HS32	HS36	P20	TA45	TC92	TF45	TF46	TI25	TN32	TN35
312.0050.00	0,57	0,50	0,07	A	01	▲			▲					▲			▲	▲		▲	
312.0060.00	0,67	0,60	0,07	A	01	▲			▲					▲			▲	▲		▲	
312.0070.00	0,77	0,70	0,08	A	01	▲			▲					▲			▲	▲		▲	
312.0080.00	0,87	0,80	0,08	A	01	▲			▲					▲			▲	▲		▲	
312.0090.00	0,97	0,90	0,08	A	01	▲			▲					▲			▲	▲		▲	▲
312.0100.00	1,07	1,00	0,09	A	01	▲			▲		Δ			▲			▲	▲		▲	▲
312.0110.00	1,24	1,10	0,20	A	01	▲			▲			Δ	Δ	▲		▲	▲	▲		▲	
312.0130.00	1,44	1,30	0,20	A	01	▲			▲					▲		▲	▲	▲		▲	▲
312.0160.00	1,74	1,60	0,20	A	01	▲			▲					▲		▲	▲	▲		▲	▲
312.0185.00	1,99	1,85	0,20	B	01	▲	▲		▲	Δ	▲			▲		▲	▲	▲	▲	▲	▲
312.0215.00	2,29	2,15	0,20	B	02	▲	▲		▲		▲			▲	▲	▲	▲	▲		▲	▲
312.0265.00	2,79	2,65	0,20	B	02	▲	▲		▲		▲			▲	Δ	▲	▲	▲		▲	▲
312.0315.00	3,29	3,15	0,20	B	03	▲			▲		▲			▲		▲	▲	▲		▲	▲
312.0415.00	4,29	4,15	0,20	B	04	▲			▲					▲		▲	▲	▲		▲	▲
312.0515.00	5,29	5,15	0,20	B	04	▲		▲	▲		▲			▲		Δ	▲	▲		▲	
						P	o	•	•	•	•	o	-	•	•	•	•	•	•	•	•
						M	o	•	•	o	o	o	o	-	-	•	-	•	o	•	-	•
						K	•	•	o	o	o	-	-	-	-	•	-	•	•	•	-	•
						N	•	•	-	-	-	-	-	-	-	•	-	•	•	•	-	•
						S	o	•	-	-	-	-	-	-	-	•	-	•	o	•	-	•
						H	-	-	-	-	-	-	•	•	-	-	-	-	-	-	-	-

▲ со Склада / on stock Δ 4 Недели / 4 weeks
x По запросу / upon request
• Основное применение / recommended
o Альтернативное применение / alternative recommendation
- непригодный not suitable
твёрдый сплав без покрытия / uncoated grades
твёрдый сплав с покрытием / coated grades
с напайкой/Cermet / brazed/Cermet

Марки твёрдого сплава
Carbide grades

Размеры указаны в мм.
Dimensions in mm

Сменные пластины могут использоваться в правых и левых державках.
Indexable inserts can be used in right and left hand toolholders.

Обработка канавок (наружная и внутренняя)
Grooving (external and internal)

Сменная пластина
Indexable insert

312
с закругленным стружколомом
with round chip breaker

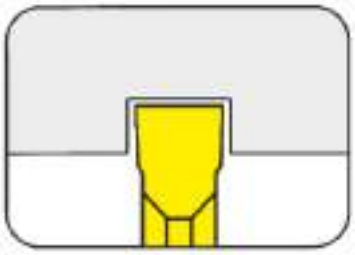

Канавки под стопорные кольца	Circlip grooves	DIN 471/472
Ширина канавки Nw	Width of circlip Nw	1,85-5,15 mm

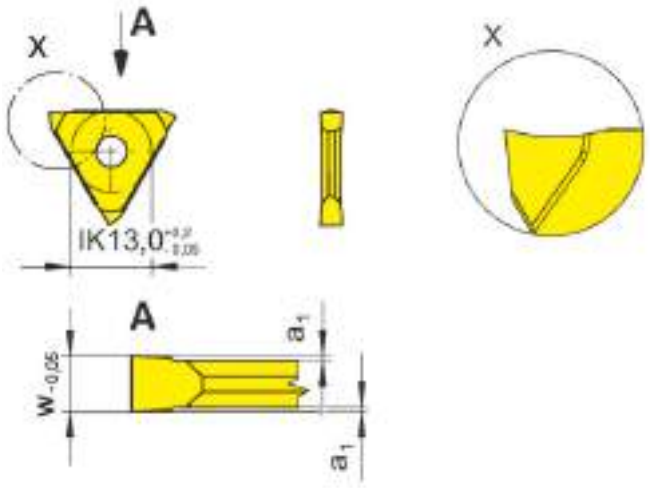

полностью отшлифована
completely ground

для державки
for Toolholder

Тип / Type: 309, 360, 361, 390, 369, 330, 360C, 360TS, N68, 65

Допуск на длину пластины ± 0,02 мм
Indexability length ± 0,02 mm

Обозначение Part number	w	Nw	a_1	Размер Size	K10	EG56	P20	TN32
312.0185.10	1,99	1,85	0,2	01	Δ		▲	▲
312.0215.10	2,29	2,15	0,2	02	▲	▲	Δ	
312.0265.10	2,79	2,65	0,2	02	▲	Δ	▲	
312.0315.10	3,29	3,15	0,2	03	▲	Δ	Δ	
312.0415.10	4,29	4,15	0,2	04	▲	▲	▲	
312.0515.10	5,29	5,15	0,2	04	▲	▲	▲	

	K10	EG56	P20	TN32
P	•	•	•	•
M	o	o	-	-
K	•	o	-	-
N	•	-	-	-
S	o	-	-	-
H	-	-	-	-

Марки твёрдого сплава
Carbide grades

▲ со Склада on stock Δ 4 Недели 4 weeks x По запросу upon request
● Основное применение / recommended
o Альтернативное применение / alternative recommendation
- непригодный / not suitable
твёрдый сплав без покрытия / uncoated grades
твёрдый сплав с покрытием / coated grades
с напайкой/Cermet / brazed/Cermet

Размеры указаны в мм.
Dimensions in mm

Сменные пластины могут использоваться в правых и левых державках.
Indexable inserts can be used in right and left hand toolholders.

Обработка канавок (наружная)
Grooving (external)

Сменная пластина
Indexable insert

312
с закругленным стружколомом
with round chip breaker

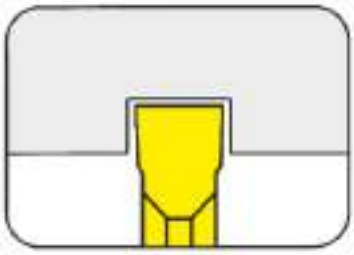

Канавки под стопорные кольца	Circlip grooves	DIN 471/472
Ширина канавки Nw	Width of circlip Nw	1,1-5,15 mm

рекомендуется для прерывистого резания
recommended for interrupted cut

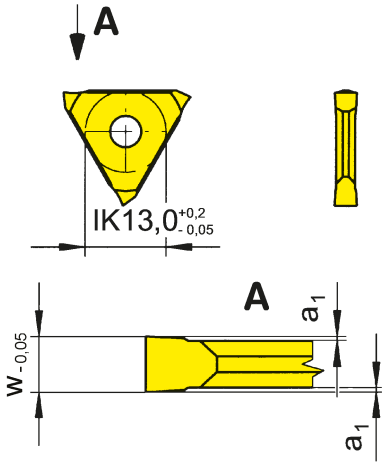

для державки
for Toolholder

Тип / Type: 309, 360, 361, 390, 369, 330, 360C, 360TS, N68, 65

Допуск на длину пластины ± 0,02 мм
Indexability length ± 0,02 mm

Обозначение Part number	w	Nw	a_1	Размер Size	EG55	TN35
312.0110.80	1,24	1,10	0,2	01	▲	▲
312.0130.80	1,44	1,30	0,2	01	▲	▲
312.0160.80	1,74	1,60	0,2	01	▲	▲
312.0185.80	1,99	1,85	0,2	01	▲	▲
312.0215.80	2,29	2,15	0,2	02	▲	▲
312.0265.80	2,79	2,65	0,2	02	▲	▲
312.0315.80	3,29	3,15	0,2	03	▲	▲
312.0415.80	4,29	4,15	0,2	04	▲	▲
312.0515.80	5,29	5,15	0,2	04	▲	▲

▲ со Склада / on stock Δ 4 Недели / 4 weeks x По запросу / upon request
● Основное применение / recommended
o Альтернативное применение / alternative recommendation
- непригодный / not suitable
твёрдый сплав без покрытия / uncoated grades
твёрдый сплав с покрытием / coated grades
с напайкой/Cermet / brazed/Cermet

	EG55	TN35
P	●	●
M	o	●
K	o	●
N	-	●
S	-	●
H	-	-

Марки твёрдого сплава
Carbide grades

Размеры указаны в мм.
Dimensions in mm

Сменные пластины могут использоваться в правых и левых державках.
Indexable inserts can be used in right and left hand toolholders.

Обработка канавок (наружная и внутренняя)
Grooving (external and internal)

Сменная пластина
Indexable insert

312
с закругленным стружколомом
with round chip breaker

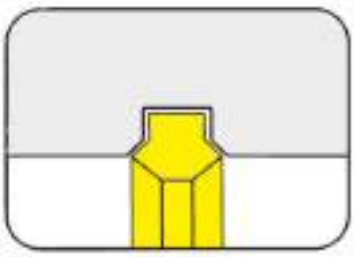

Канавки под стопорные кольца	Circlip grooves	DIN 471/472
Ширина канавки Nw	Width of circlip Nw	1,1-5,15 mm

с фаской
with chamfer

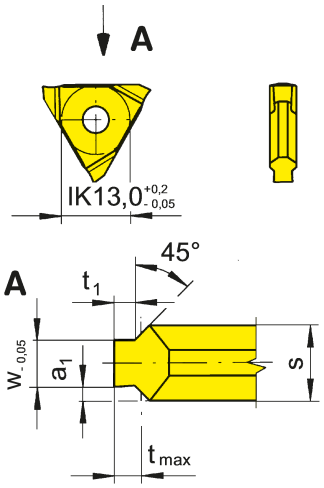

для державки
for Toolholder

Тип	309
Type	360
	361
	390
	369
	330
	360C
	360TS
	N68
	65

Допуск на длину пластины ± 0,02 мм
Indexability length ± 0,02 mm

Обозначение Part number	w	Nw	t_{max}	a_1	s	t_1	Размер Size	EG52	P20	TN32	TN35
312.1101.25	1,24	1,10	0,20	0,64	2,5	0,19	02	Δ		Δ	
312.1102.25	1,24	1,10	0,25	0,64	2,5	0,24	02	▲		▲	
312.1103.25	1,24	1,10	0,30	0,64	2,5	0,29	02	▲		▲	
312.1104.25	1,24	1,10	0,35	0,64	2,5	0,33	02	Δ		▲	
312.1105.25	1,24	1,10	0,40	0,64	2,5	0,36	02	▲	▲	▲	Δ
312.1306.25	1,44	1,30	0,55	0,54	2,5	0,45	02	▲	Δ	▲	
312.1607.33	1,74	1,60	0,70	0,79	3,3	0,60	03	▲		▲	
312.1608.33	1,74	1,60	0,85	0,79	3,3	0,75	03	▲	Δ	▲	
312.1609.33	1,74	1,60	1,00	0,79	3,3	0,85	03	▲		▲	
312.1810.33	1,99	1,85	1,00	0,67	3,3	0,85	03	▲		▲	
312.1812.33	1,99	1,85	1,25	0,67	3,3	1,10	03	▲	Δ	▲	
312.2115.43	2,29	2,15	1,50	1,02	4,3	1,35	04	▲	▲	▲	
312.2616.43	2,79	2,65	1,50	0,77	4,3	1,35	04	▲	Δ	▲	
312.2617.43	2,79	2,65	1,75	0,77	4,3	1,60	04	▲	Δ	▲	
312.3118.53	3,29	3,15	1,75	1,02	5,3	1,60	04	▲	Δ	▲	
312.4120.53	4,29	4,15	2,00	0,52	5,3	1,85	04	▲		▲	
312.4125.53	4,29	4,15	2,50	0,52	5,3	2,35	04	Δ		▲	
312.5130.63	5,29	5,15	3,00	0,52	6,3	2,85	04	Δ		▲	

	EG52	P20	TN32	TN35
P	•	•	•	•
M	o	-	-	•
K	o	-	-	•
N	-	-	-	•
S	-	-	-	•
H	-	-	-	-

Марки твёрдого сплава
Carbide grades

▲ со Склада on stock Δ 4 Недели 4 weeks x По запросу upon request
• Основное применение / recommended
o Альтернативное применение / alternative recommendation
- непригодный / not suitable
твёрдый сплав без покрытия / uncoated grades
твёрдый сплав с покрытием / coated grades
с напайкой/Cermet / brazed/Cermet

Размеры указаны в мм.
Dimensions in mm

Сменные пластины могут использоваться в правых и левых державках.
Indexable inserts can be used in right and left hand toolholders.

Сменная пластина
Indexable insert

312
с закругленным стружколомом
with round chip breaker

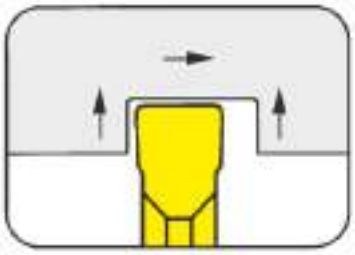

Глубина канавки до Ширина канавки	Depth of groove up to Width of groove	6 mm 1-4 mm

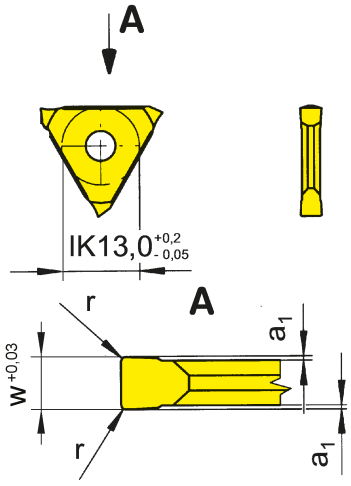

для державки
for Toolholder

Тип / Type: 309, 360, 361, 390, 369, 330, 360C, 360TS, N68, 65

Допуск на длину пластины ± 0,02 мм
Indexability length ± 0,02 mm

Обозначение Part number	w	r	a_1	Размер Size	K10	AS62	EG52	H20	P20	TF45	TI22	TI25	TN32	TN35	TN38
312.0100.02	1,0	0,2	0,10	01			▲					▲	▲		
312.0150.02	1,5	0,2	0,25	01	Δ		▲		▲			▲	▲	▲	
312.0200.02	2,0	0,2	0,25	02	▲		▲	▲	▲	▲	▲	▲	▲	▲	
312.0200.04	2,0	0,4	0,25	02		▲	▲	▲	▲				▲		
312.0300.02	3,0	0,2	0,25	03	Δ		▲	▲	▲			▲	▲		
312.0300.06	3,0	0,6	0,25	03			▲		▲				▲		
312.0300.08	3,0	0,8	0,25	03			▲		Δ				▲		Δ
312.0400.02	4,0	0,2	0,25	04			▲	▲	▲				▲		
312.0400.08	4,0	0,8	0,25	04			▲		Δ				▲		
312.0400.12	4,0	1,2	0,25	04			Δ		Δ						

	K10	AS62	EG52	H20	P20	TF45	TI22	TI25	TN32	TN35	TN38
P	●	●	●	●	●	●	●	●	●	●	●
M	o	-	o	o	-	●	-	●	-	●	●
K	●	-	o	-	-	●	-	●	-	●	-
N	●	-	-	-	-	●	-	●	-	●	-
S	o	-	-	-	-	●	-	●	-	●	-
H	-	-	-	-	-	-	-	-	-	-	-

▲ со Склада / on stock Δ 4 Недели / 4 weeks x По запросу / upon request
● Основное применение / recommended
o Альтернативное применение / alternative recommendation
- непригодный / not suitable
твёрдый сплав без покрытия / uncoated grades
твёрдый сплав с покрытием / coated grades
с напайкой/Cermet / brazed/Cermet

Марки твёрдого сплава
Carbide grades

Размеры указаны в мм.
Dimensions in mm

Сменные пластины могут использоваться в правых и левых державках.
Indexable inserts can be used in right and left hand toolholders.

Обработка канавок и точение
Grooving and Side Turning

Сменная пластина 312
Indexable insert

Глубина резания до	Depth of cut up to	3,5 mm

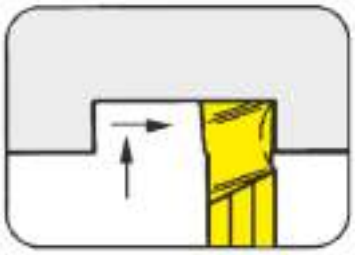

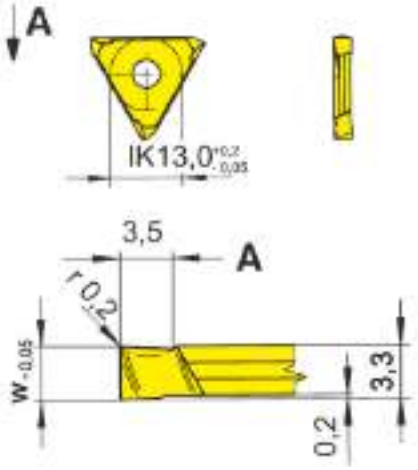

для державки
for Toolholder

Тип / Type
309
360
361
390
369
330
360C
360TS
N68
65

Допуск на длину пластины ± 0,02 мм
Indexability length ± 0,02 mm

L = показано левое исполнение
L = left hand version shown

R = правое исполнение
R = right hand version

Обозначение Part number	w	Размер Size
R/L312.3031.33	3,29	03

	EG52	P20	TC92	TN32
	▲/▲	▲/Δ	Δ/Δ	▲/▲
P	•	•	•	•
M	o	-	-	-
K	o	-	-	-
N	-	-	-	-
S	-	-	-	-
H	-	-	-	-

Марки твёрдого сплава
Carbide grades

▲ со Склада on stock Δ 4 Недели 4 weeks x По запросу upon request
● Основное применение / recommended
o Альтернативное применение / alternative recommendation
- непригодный / not suitable
твёрдый сплав без покрытия / uncoated grades
твёрдый сплав с покрытием / coated grades
с напайкой/Cermet / brazed/Cermet

Размеры указаны в мм.
Dimensions in mm

Выберите R или L исполнение.
State R or L version

Сменные пластины могут использоваться в правых и левых державках.
Indexable inserts can be used in right and left hand toolholders.

Специальная геометрия имеет позитивный угол слома стружки для прямого реза и бокового точения.
The special cutting geometry permits a positive chip breaking angle when keeping a straight and right angled cutting edge.

Обработка угловых канавок (наружная)
Grooving Corner Reliefs (external)

Сменная пластина
Indexable insert

312
с закругленным стружколомом
with round chip breaker

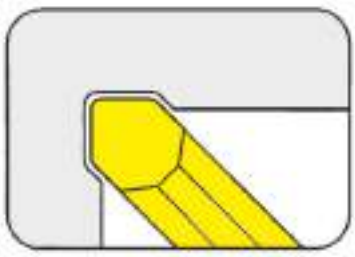

Угловая канавка по DIN 509 форма F
Corner reliefs similar to DIN 509 form „F“

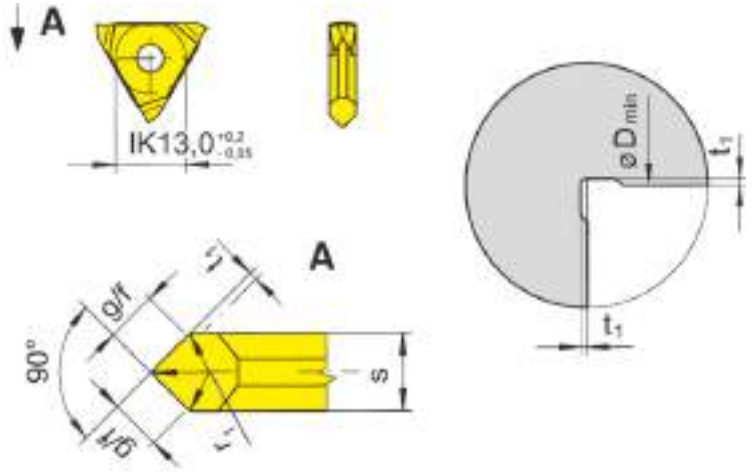

для державки
for Toolholder

Тип / Type
309
360
361
390
369
330
360C
360TS
N68
65

Допуск на длину пластины ± 0,02 мм
Indexability length ± 0,02 mm

Обозначение Part number	D_{min}	t_1	s	g/f	r_1	Размер Size	AS62	EG52	P20	TC92
312.0602.24	19	0,2	2,4	1,7	0,6	02	▲	▲	▲	▲
312.0603.33	23	0,3	3,3	2,3	0,6	03		▲	▲	
312.1002.30	20	0,2	3,0	2,1	1,0	03		Δ	▲	
312.1004.50	29	0,4	5,0	3,6	1,0	04		▲	▲	
312.1603.50	25	0,3	5,0	3,6	1,6	04		Δ	Δ	

	AS62	EG52	P20	TC92
P	•	•	•	•
M	-	o	-	-
K	-	-	-	-
N	-	-	-	-
S	-	-	-	-
H	-	-	-	-

Марки твёрдого сплава
Carbide grades

▲ со Склада / on stock Δ 4 Недели / 4 weeks x По запросу / upon request
● Основное применение / recommended
o Альтернативное применение / alternative recommendation
- непригодный / not suitable
твёрдый сплав без покрытия / uncoated grades
твёрдый сплав с покрытием / coated grades
с напайкой/Cermet / brazed/Cermet

Размеры указаны в мм.
Dimensions in mm

Сменные пластины могут использоваться в правых и левых державках.
Indexable inserts can be used in right and left hand toolholders.

Обработка угловых канавок (наружная)
Grooving Corner Reliefs (external)

Сменная пластина
Indexable insert

312
с закругленным стружколомом
with round chip breaker

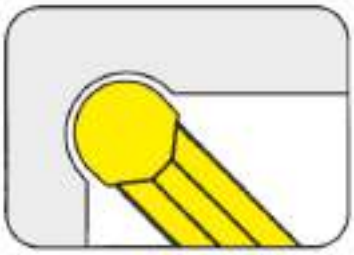

Полный радиус	Full radius	1-2,5 mm

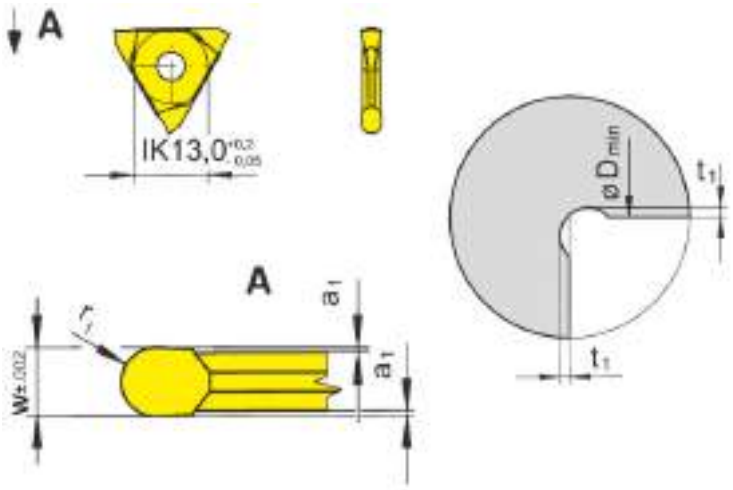

для державки
for Toolholder

Тип Type	309 360 361 390 369 330 360C 360TS N68 65

Допуск на длину пластины ± 0,02 мм
Indexability length ± 0,02 mm

Обозначение Part number	w	a_1	r_1	D_{min}	t_1	Размер Size	K10	EG52	P20	TC92	TF45	TN32	TN35
312.0010.20	2	0,2	1,0	22	0,7	02	▲	▲	▲	▲	Δ	▲	▲
312.0015.30	3	0,2	1,5	27	1,0	03	▲	▲	▲	▲		▲	
312.0020.40	4	0,2	2,0	30	1,2	04	▲	▲	▲	▲		▲	
312.0025.50	5	0,2	2,5	35	1,5	04	Δ	▲	▲	Δ		▲	

	K10	EG52	P20	TC92	TF45	TN32	TN35
P	•	•	•	•	•	•	•
M	o	o	-	-	•	-	•
K	•	o	-	-	•	-	•
N	•	-	-	-	•	-	•
S	o	-	-	-	•	-	•
H	-	-	-	-	-	-	-

▲ со Склада / on stock Δ 4 Недели / 4 weeks x По запросу / upon request
• Основное применение / recommended
o Альтернативное применение / alternative recommendation
- непригодный / not suitable
твёрдый сплав без покрытия / uncoated grades
твёрдый сплав с покрытием / coated grades
с напайкой/Cermet / brazed/Cermet

Марки твёрдого сплава
Carbide grades

Размеры указаны в мм.
Dimensions in mm

Сменные пластины могут использоваться в правых и левых державках.
Indexable inserts can be used in right and left hand toolholders.

Обработка канавок и профильное точение (полный радиус)
Grooving and Profiling (Full radius)

Сменная пластина
Indexable insert

312
с закругленным стружколомом
with round chip breaker

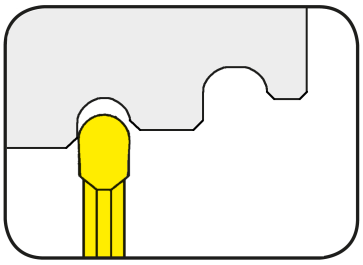

Глубина канавки до	Depth of groove up to	6 mm
Полный радиус	Full radius	0,25-2 mm

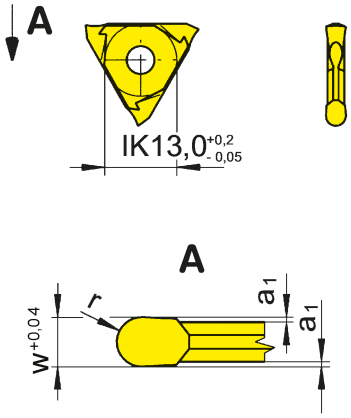

для державки
for Toolholder

Тип / Type: 309, 360, 361, 390, 369, 330, 360C, 360TS, N68, 65

Допуск на длину пластины ± 0,02 мм
Indexability length ± 0,02 mm

Обозначение Part number	w	a_1	r	Размер Size	AS45	EG35	EG55	P20	TF45	TH35	TI25	TN32	TN35
312.0050.02	0,5	0,07	0,25	01	▲	▲		▲				▲	
312.0100.05	1,0	0,09	0,50	01	▲	▲		▲		Δ		▲	Δ
312.0110.05	1,1	0,09	0,55	01	▲		Δ						
312.0120.06	1,2	0,20	0,60	01	▲		▲	▲				▲	
312.0140.07	1,4	0,20	0,70	01	▲		▲						
312.0160.08	1,6	0,25	0,80	01	▲		▲	▲				▲	
312.0180.09	1,8	0,25	0,90	01	▲		▲						
312.0200.10	2,0	0,25	1,00	01	▲		▲	▲	Δ		Δ	▲	
312.0220.11	2,2	0,25	1,10	02	▲		▲						
312.0250.12	2,5	0,25	1,25	02	▲		Δ	▲				▲	
312.0280.14	2,8	0,25	1,40	02	▲		Δ						
312.0300.15	3,0	0,25	1,50	02	▲		▲	▲				▲	
312.0360.18	3,6	0,25	1,80	03	▲		Δ						
312.0400.20	4,0	0,25	2,00	03	▲		Δ	▲				▲	
312.0400.20	4,0	0,25	2,00	03	▲		Δ	▲				▲	

	AS45	EG35	EG55	P20	TF45	TH35	TI25	TN32	TN35
P	•	•	•	•	•	•	•	•	•
M	•	•	o	-	•	•	•	-	•
K	•	o	o	-	•	•	•	-	•
N	o	-	-	-	•	•	•	-	•
S	•	-	-	-	•	•	•	-	•
H	-	-	-	-	-	-	-	-	-

▲ со Склада / on stock Δ 4 Недели / 4 weeks x По запросу / upon request
• Основное применение / recommended
o Альтернативное применение / alternative recommendation
- непригодный / not suitable
твёрдый сплав без покрытия / uncoated grades
твёрдый сплав с покрытием / coated grades
с напайкой/Cermet / brazed/Cermet

Другие радиуса - по запросу.
Further radii upon request

Размеры указаны в мм.
Dimensions in mm

Марки твёрдого сплава
Carbide grades

Примечание:
Ширина канавки до 1,6 мм рекомендуется только для врезания
Note:
Width of groove up to 1,6 mm recommend only for grooving

Сменные пластины могут использоваться в правых и левых державках.
Indexable inserts can be used in right and left hand toolholders.

Обработка канавок (наружная)
Grooving (external)

Сменная пластина
Indexable insert

312
с закругленным стружколомом
with round chip breaker

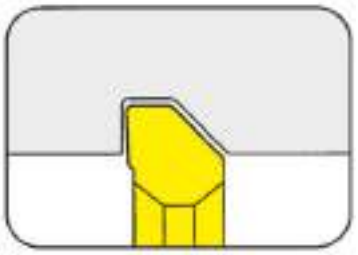

Зарезьбовая канавка по DIN 76 «Короткая форма»
Thread relief DIN 76 „Short form“

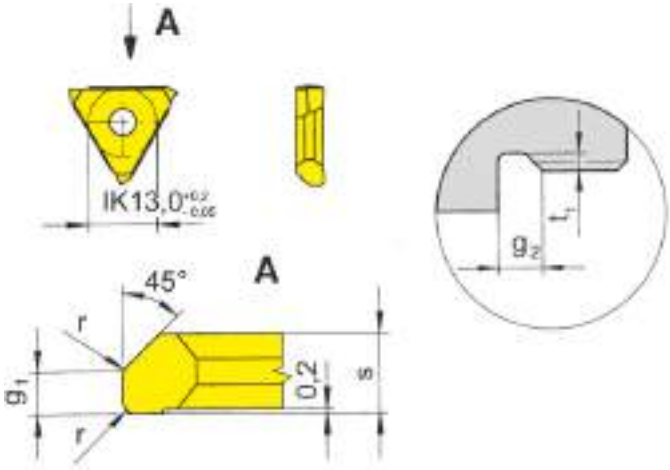

для державки
for Toolholder

Тип / Type
309
360
361
390
369
330
360C
360TS
N68
65

Допуск на длину пластины ± 0,02 мм
Indexability length ± 0,02 mm

R = показано правое исполнение
R = right hand version shown

L = левое исполнение
L = left hand version

Обозначение Part number	P	r	t_1	s	g_1	g_2	Размер Size	EG55	P20	TN35
R/L312.1050.17	0,50	0,2	0,40	1,7	0,60	1,0	01	▲/Δ	Δ/Δ	▲/Δ
R/L312.1060.17	0,60	0,4	0,50	1,7	0,70	1,2	01	Δ/Δ	Δ/Δ	Δ/Δ
R/L312.1070.17	0,70	0,4	0,55	1,7	0,85	1,4	01	Δ/Δ	Δ/Δ	Δ/Δ
R/L312.1080.27	0,80	0,4	0,65	2,7	0,95	1,6	02	▲/Δ	Δ/Δ	▲/▲
R/L312.1100.27	1,00	0,6	0,80	2,7	1,20	2,0	02	▲/Δ	Δ/Δ	▲/Δ
R/L312.1125.27	1,25	0,6	1,00	2,7	1,50	2,5	02	▲/Δ	Δ/Δ	▲/▲
R/L312.1150.37	1,50	0,8	1,15	3,7	1,85	3,0	03	▲/Δ	Δ/Δ	▲/Δ
R/L312.1175.37	1,75	1,0	1,30	3,7	2,20	3,5	03	Δ/Δ	Δ/Δ	Δ/Δ
R/L312.1200.53	2,00	1,0	1,50	5,3	2,50	4,0	04	Δ/Δ	▲/Δ	Δ/Δ
R/L312.1250.53	2,50	1,2	1,80	5,3	3,20	5,0	04	Δ/Δ	Δ/Δ	Δ/Δ
R/L312.1300.63	3,00	1,6	2,20	6,3	3,80	6,0	04	Δ/Δ	Δ/Δ	Δ/Δ

	EG55	P20	TN35
P	•	•	•
M	o	-	•
K	o	-	•
N	-	-	•
S	-	-	•
H	-	-	-

▲ со Склада / on stock Δ 4 Недели / 4 weeks x По запросу / upon request
• Основное применение / recommended
o Альтернативное применение / alternative recommendation
- непригодный / not suitable
твёрдый сплав без покрытия / uncoated grades
твёрдый сплав с покрытием / coated grades
с напайкой/Cermet / brazed/Cermet

Марки твёрдого сплава
Carbide grades

Размеры указаны в мм.
Dimensions in mm

Выберите R или L исполнение.
State R or L version

Используйте правые пластины в правых державках, левые пластины в левых державках
Use right hand inserts in right hand toolholders and left hand inserts in left hand toolholders

Обработка канавок (наружная)
Grooving (external)

Сменная пластина
Indexable insert

312
с закругленным стружколомом
with round chip breaker

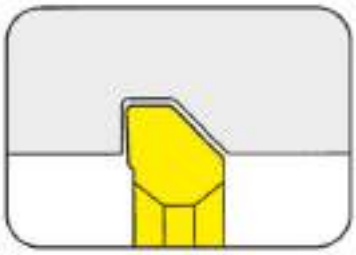

Зарезьбовая канавка по DIN 76 «Стандартная форма»
Thread relief DIN 76 „Standard form“

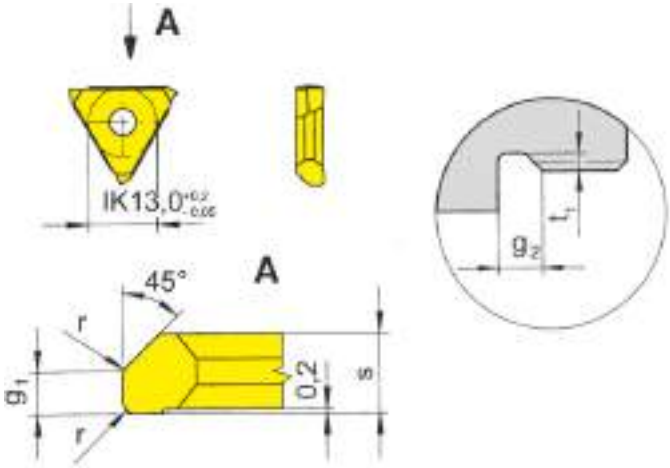

для державки
for Toolholder

Тип / Type: 309, 360, 361, 390, 369, 330, 360C, 360TS, N68, 65

R = показано правое исполнение
R = right hand version shown

L = левое исполнение
L = left hand version

Допуск на длину пластины ± 0,02 мм
Indexability length ± 0,02 mm

Обозначение Part number	P	r	t_1	s	g_1	g_2	Размер Size	EG55	P20	TN35
R/L312.3050.17	0,50	0,2	0,40	1,7	1,10	1,5	01	Δ/Δ	x/Δ	Δ/Δ
R/L312.3060.27	0,60	0,4	0,50	2,7	1,30	1,8	02	▲/▲	Δ/Δ	▲/Δ
R/L312.3070.27	0,70	0,4	0,55	2,7	1,55	2,1	02	Δ/Δ	Δ/Δ	Δ/Δ
R/L312.3080.27	0,80	0,4	0,65	2,7	1,75	2,4	02	Δ/Δ	Δ/Δ	Δ/Δ
R/L312.3100.37	1,00	0,6	0,80	3,7	2,20	3,0	03	▲/Δ	Δ/Δ	▲/Δ
R/L312.3125.53	1,25	0,6	1,00	5,3	2,80	3,8	04	Δ/Δ	Δ/Δ	Δ/Δ
R/L312.3150.53	1,50	0,8	1,15	5,3	3,35	4,5	04	▲/Δ	Δ/Δ	▲/Δ
R/L312.3175.56	1,75	1,0	1,30	5,6	4,00	5,3	04	Δ/Δ	Δ/Δ	Δ/Δ
R/L312.3200.63	2,00	1,0	1,50	6,3	4,50	6,0	04	Δ/Δ	Δ/Δ	Δ/Δ

▲ со Склада / on stock Δ 4 Недели / 4 weeks x По запросу / upon request
● Основное применение / recommended
o Альтернативное применение / alternative recommendation
- непригодный / not suitable
твёрдый сплав без покрытия / uncoated grades
твёрдый сплав с покрытием / coated grades
с напайкой/Cermet / brazed/Cermet

	EG55	P20	TN35
P	●	●	●
M	o	-	●
K	o	-	●
N	-	-	●
S	-	-	●
H	-	-	-

Марки твёрдого сплава
Carbide grades

Размеры указаны в мм.
Dimensions in mm

Выберите R или L исполнение.
State R or L version

Используйте правые пластины в правых державках, левые пластины в левых державках
Use right hand inserts in right hand toolholders and left hand inserts in left hand toolholders

Обработка канавок (наружная)
Grooving (external)

Сменная пластина
Indexable insert

312

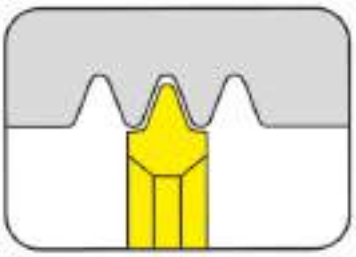

Канавка под клиновой ремень Типа «J»
Poly-V-belt grooves profile „J“

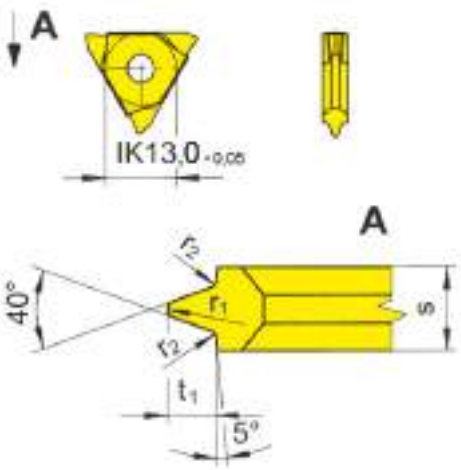

для державки
for Toolholder

Тип ...23 = 340
Type ...30 = 360/369

Допуск на длину пластины ± 0,02 мм
Indexability length ± 0,02 mm

Обозначение Part number	r_2	t_1	s	r_1	Размер Size	EG52	P20	TN32
312.0223.23	0,2	2,3	2,34	0,25	02	▲	Δ	Δ
312.0223.30	0,2	2,3	3,00	0,25	03	▲	▲	▲

	EG52	P20	TN32
P	●	●	●
M	o	-	-
K	o	-	-
N	-	-	-
S	-	-	-
H	-	-	-

▲ со Склада on stock Δ 4 Недели 4 weeks x По запросу upon request
● Основное применение / recommended
o Альтернативное применение / alternative recommendation
- непригодный / not suitable
твёрдый сплав без покрытия / uncoated grades
твёрдый сплав с покрытием / coated grades
с напайкой/Cermet / brazed/Cermet

Марки твёрдого сплава
Carbide grades

Размеры указаны в мм.
Dimensions in mm

Пластина 312.0223.23 используется на многорезцовых резцах. 312.0223.30 - на однорезцовых
Insert 312.0223.23 for multi grooving Insert 312.0223.30 for single grooving

Сменные пластины могут использоваться в правых и левых державках.
Indexable inserts can be used in right and left hand toolholders.

Форма канавки:
Канавка под клиновой ремень Типа „J“
Shape of groove:
Poly-V-belt grooves profile „J“

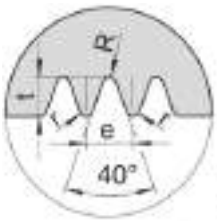

e	t		R		r
±0,025	max	min	max	min	
2,34	2,34	2,08	0,38	0,25	0,2

Обработка канавок и отрезка
Grooving and Parting Off

Сменная пластина
Indexable insert

312
с закругленным стружколомом
with round chip breaker

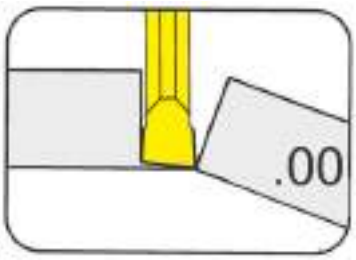

Глубина канавки до	Depth of groove up to	5,00 mm
Ширина канавки	Width of groove	1,44 mm

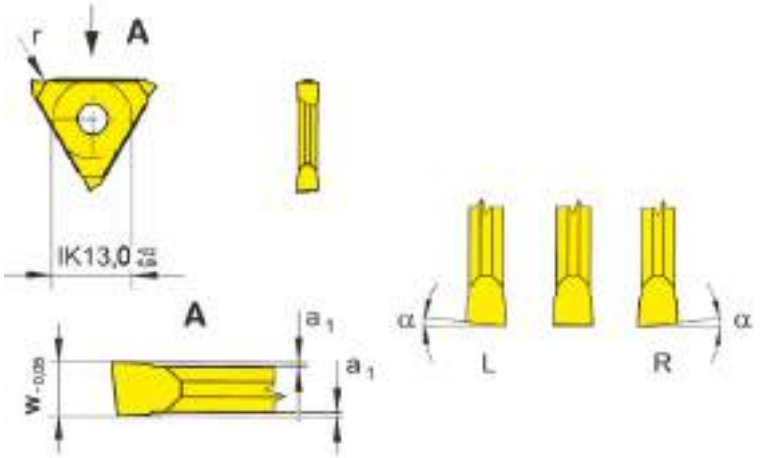

для державки
for Toolholder

Тип / Type
309
360
361
390
369
330
360C
360TS
N68
65

R = показано правое исполнение
R = right hand version shown

L = левое исполнение
L = left hand version

Обозначение Part number	w	α	a_1	Размер Size
R/L312.0614.00	1,44	6°	0,2	01

	EG35	TF45	TF46	TI25	TN35
	▲/▲	▲/▲	▲/Δ	▲/▲	▲/▲
P	•	•	•	•	•
M	•	•	o	•	•
K	o	•	•	•	•
N	-	•	•	•	•
S	-	•	o	•	•
H	-	-	-	-	-

▲ со Склада on stock Δ 4 Недели 4 weeks x По запросу upon request
● Основное применение / recommended
o Альтернативное применение / alternative recommendation
- непригодный / not suitable
твёрдый сплав без покрытия / uncoated grades
твёрдый сплав с покрытием / coated grades
с напайкой/Cermet / brazed/Cermet

Размеры указаны в мм.
Dimensions in mm

Выберите R или L исполнение.
State R or L version

Марки твёрдого сплава
Carbide grades

Наружная обработка:
для державки Типа 360 используйте правые пластины в левых державках, левые пластины в правых державках
External machining:
for Toolholder type 360 use right hand inserts in left hand toolholders and left hand inserts in right hand toolholders

отрезка прутка

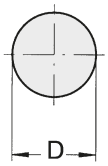

D до 11 мм

отрезка трубы

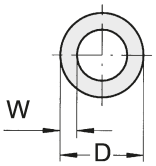

для D ≥ 50 мм, W ≈ 5 мм
для D ≤ 50 мм, W ≈ 4 мм

Отрезка
Parting Off

Сменная пластина
Indexable insert

312
с закругленным стружколомом
with round chip breaker

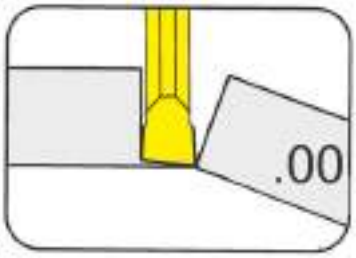

Глубина канавки до	Depth of groove up to	8 mm
Ширина канавки	Width of groove	0,5-1,5 mm

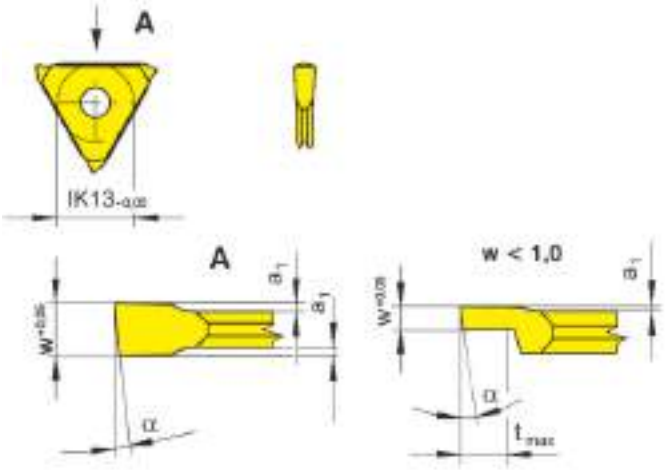

для державки
for Toolholder

Тип / Type
309
360
361
368
390
391
369
330
360C
360TS
N68
65

R = показано правое исполнение
R = right hand version shown

L = левое исполнение
L = left hand version

Обозначение Part number	w	t_{max}	α	a_1	Размер Size	K10	EG35	EG55	H20	P20	TC92	TF45	TF46	TI25	TN32	TN35
R/L312.0805.00	0,5	1,0	8°	0,1	01		▲/▲					▲/▲				
R/L312.0808.00	0,8	1,5	8°	0,1	01		▲/▲					▲/▲				
R/L312.0510.00	1,0	8,0	5°	0,1	01		▲/▲					▲/▲				
R/L312.1210.00	1,0	8,0	12°	0,1	01		▲/▲					▲/▲		Δ/Δ		▲/▲
R/L312.0512.00	1,2	8,0	5°	0,2	01		▲/▲					▲/▲				
R/L312.0515.00	1,5	8,0	5°	0,2	01	▲/x	▲/▲	▲/x	▲/x	▲/x	Δ/x	▲/▲	▲/x		▲/x	

	K10	EG35	EG55	H20	P20	TC92	TF45	TF46	TI25	TN32	TN35
P	●	●	●	●	●	●	●	●	●	●	●
M	o	●	o	o	-	-	●	o	●	-	●
K	●	o	o	-	-	-	●	●	●	-	●
N	●	-	-	-	-	-	●	●	●	-	●
S	o	-	-	-	-	-	●	o	●	-	●
H	-	-	-	-	-	-	-	-	-	-	-

▲ со Склада / on stock Δ 4 Недели / 4 weeks
x По запросу / upon request
● Основное применение / recommended
o Альтернативное применение / alternative recommendation
- непригодный not suitable
твёрдый сплав без покрытия / uncoated grades
твёрдый сплав с покрытием / coated grades
с напайкой/Cermet / brazed/Cermet

Размеры указаны в мм.
Dimensions in mm

Выберите R или L исполнение.
State R or L version

Марки твёрдого сплава
Carbide grades

Отрезка
Parting Off

Сменная пластина
Indexable insert

312

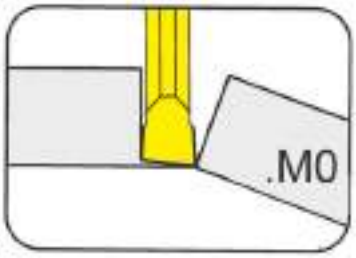

Глубина канавки до	Depth of groove up to	8 mm
Ширина канавки	Width of groove	1,2-1,5 mm

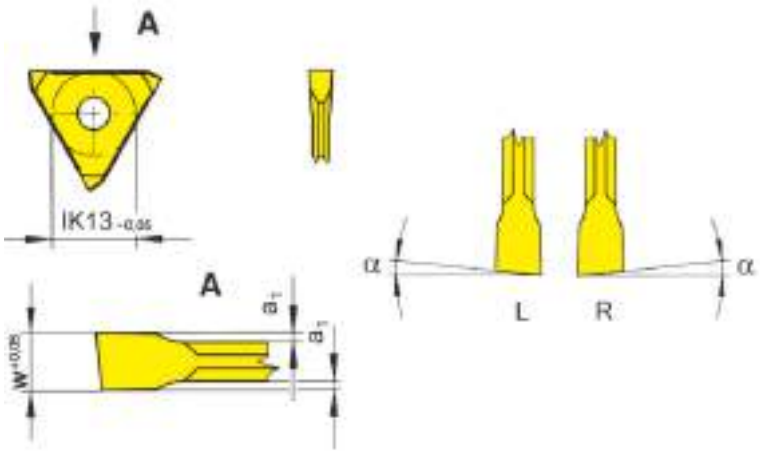

для державки
for Toolholder

Тип
Type

309
360
361
368
390
391
369
330
360C
360TS
N68
65

R = показано правое исполнение
R = right hand version shown

L = левое исполнение
L = left hand version

Обозначение Part number	w	t_{max}	α	a_1	Размер Size	K10	EG35	TF45
R/L312.0512.M0	1,2	8	5°	0,2	01	Δ/Δ	▲/▲	▲/▲
R/L312.0515.M0	1,5	8	5°	0,2	01	▲/Δ	▲/▲	▲/▲

	K10	EG35	TF45
P	●	●	●
M	o	●	●
K	●	o	●
N	●	-	●
S	o	-	●
H	-	-	-

▲ со Склада on stock Δ 4 Недели 4 weeks x По запросу upon request
● Основное применение / recommended
o Альтернативное применение / alternative recommendation
- непригодный / not suitable
твёрдый сплав без покрытия / uncoated grades
твёрдый сплав с покрытием / coated grades
с напайкой/Cermet / brazed/Cermet

Марки твёрдого сплава
Carbide grades

Размеры указаны в мм.
Dimensions in mm

Выберите R или L исполнение.
State R or L version

Обработка канавок и отрезка
Grooving and Parting Off

Сменная пластина
Indexable insert

312
с закругленным стружколомом
with round chip breaker

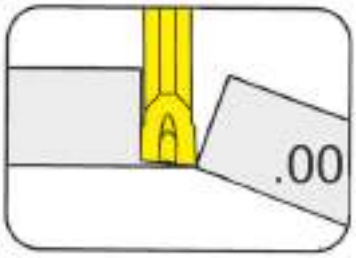

Глубина канавки до	Depth of groove up to	5 mm
Ширина канавки	Width of groove	1,44-2,29 mm

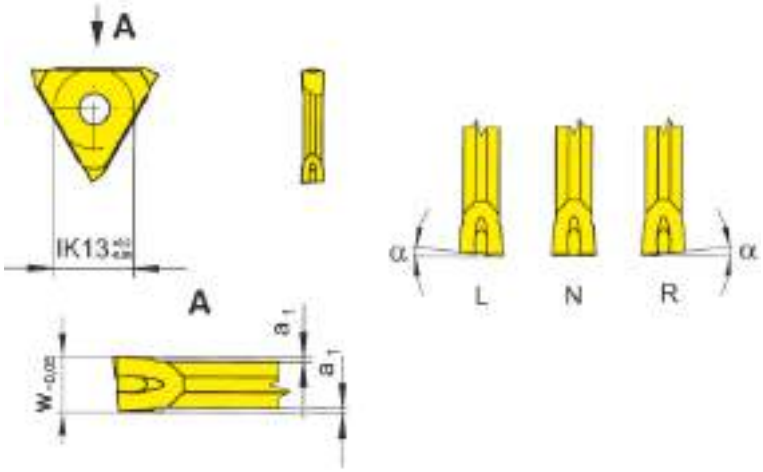

для державки
for Toolholder

Тип	309
Type	360
	361
	390
	369
	330
	360C
	360TS
	N68
	65

R = показано правое исполнение
R = right hand version shown

L = левое исполнение
L = left hand version

Обозначение Part number	w	α	a_1	Размер Size	MG12	EG55	P20	TC92	TF45	TN32	TN35
N312.0014.00	1,44	0°	0,2	02		▲		Δ	▲		
N312.0018.00	1,99	0°	0,2	02		▲		Δ	▲	Δ	Δ
N312.0021.00	2,29	0°	0,2	02		▲	Δ	Δ			▲
R/L312.0514.00	1,44	5°	0,2	02		Δ/Δ	Δ/Δ		▲/Δ		
R/L312.0518.00	1,99	5°	0,2	02		▲/▲	▲/▲	Δ/Δ		▲/▲	▲/▲
R/L312.0521.00	2,29	5°	0,2	02	Δ/Δ	▲/Δ	Δ/▲	Δ/Δ		▲/▲	▲/▲

	MG12	EG55	P20	TC92	TF45	TN32	TN35
P	o	●	●	●	●	●	●
M	●	o	-	-	●	-	●
K	●	o	-	-	●	-	●
N	●	-	-	-	●	-	●
S	●	-	-	-	●	-	●
H	-	-	-	-	-	-	-

▲ со Склада on stock Δ 4 Недели 4 weeks x По запросу upon request
● Основное применение / recommended
o Альтернативное применение / alternative recommendation
- непригодный / not suitable
твёрдый сплав без покрытия / uncoated grades
твёрдый сплав с покрытием / coated grades
с напайкой/Cermet / brazed/Cermet

Марки твёрдого сплава
Carbide grades

Размеры указаны в мм.
Dimensions in mm

Выберите R или L исполнение.
State R or L version

Наружная обработка:
для державки Типа 360 используйте правые пластины в левых державках, левые пластины в правых державках
External machining:
for Toolholder type 360 use right hand inserts in left hand toolholders and left hand inserts in right hand toolholders

отрезка прутка

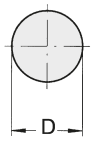

D до 10 мм

отрезка трубы

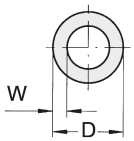

для D ≥ 50 мм, W ≈ 5 мм
для D ≤ 50 мм, W ≈ 4 мм

Обработка торцевых канавок
Face Grooving

Сменная пластина 312
Indexable insert

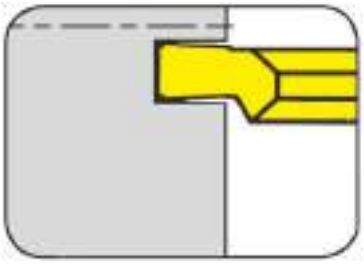

Наружный диаметр от	from outer groove Ø	20 mm
Глубина канавки до	Depth of groove up to	3 mm
Ширина канавки	Width of groove	1,5-3 mm

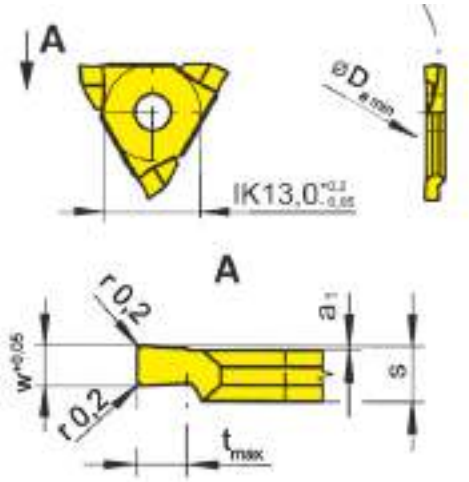

для державки
for Toolholder

Тип / Type: 309, 360, 361, 390, 369, 360C, 360TS, N68, 65

R = показано правое исполнение
R = right hand version shown

L = левое исполнение
L = left hand version

Допуск на длину пластины ± 0,02 мм
Indexability length ± 0,02 mm

Обозначение Part number	w	t_{max}	a_1	s	$D_{a\,min}$	Размер Size	MG12	EG55	TN35
R/L312.2015.02	1,5	2	0,2	2,7	20	02		▲/▲	▲/▲
R/L312.3020.02	2,0	3	0,2	2,7	30	02	x/Δ	▲/▲	▲/▲
R/L312.3030.02	3,0	3	0,2	3,7	30	03		▲/▲	▲/▲

▲ со Склада on stock Δ 4 Недели 4 weeks x По запросу upon request
● Основное применение / recommended
o Альтернативное применение / alternative recommendation
- непригодный / not suitable
твёрдый сплав без покрытия / uncoated grades
твёрдый сплав с покрытием / coated grades
с напайкой/Cermet / brazed/Cermet

	MG12	EG55	TN35
P	o	●	●
M	●	o	●
K	●	o	●
N	●	-	●
S	●	-	●
H	-	-	-

Марки твёрдого сплава
Carbide grades

Размеры указаны в мм.
Dimensions in mm

Выберите R или L исполнение.
State R or L version

Примечание для державки Типа 360
Используйте правые пластины в левых державках, левые пластины в правых державках
Note for toolholder type 360
Use right hand inserts in left hand toolholders and left hand inserts in right hand toolholders

Примечание для державки Типа 369
Используйте правые пластины в правых державках, левые пластины в левых державках
Note for toolholder type 369
Use right hand inserts in right hand toolholders and left hand inserts in left hand toolholders

315

Державка с режущими пластинами

Ширина канавки 0,5 - 8 мм

Toolholder with Inserts

Width of groove 0,5 - 8 mm

Державка
Toolholder
356/357/333

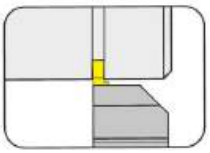
Страница/Page
O3-O6, O9

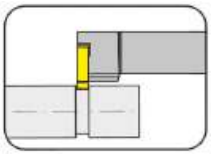
Страница/Page
O7-O8

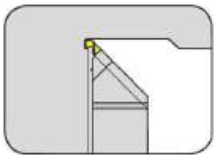
Страница/Page
O10

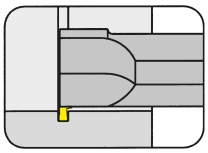
Страница/Page
O11

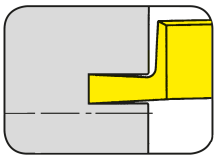
Страница/Page
O19-O20

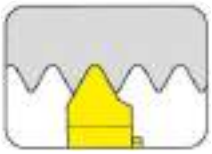
Страница/Page
O21

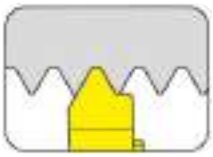
Страница/Page
O22, O25

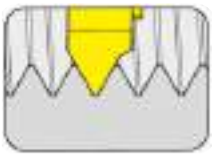
Страница/Page
O23

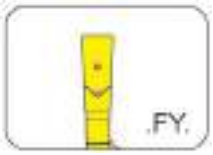

Страница/Page
O30

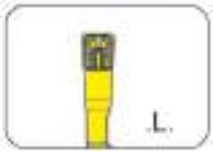

Страница/Page
O31

Картридж
Cartridge
357

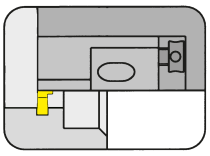
Страница/Page
O12

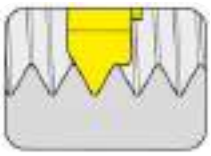
Страница/Page
O24

Сменная пластина
Indexable insert
315/A315/S315

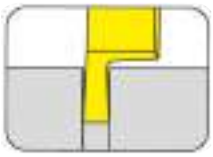
Страница/Page
O14-O16

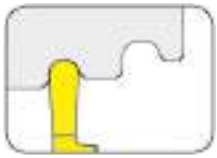
Страница/Page
O17

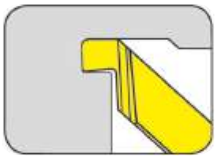
Страница/Page
O18

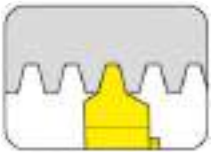
Страница/Page
O26

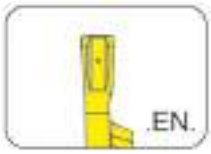

Страница/Page
O28

Страница/Page
O29

Державка
Toolholder

356

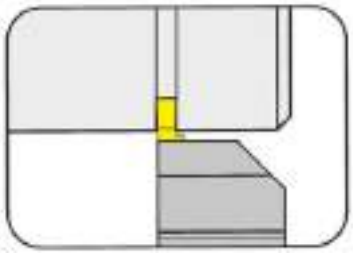

Глубина канавки до Ширина канавки	Depth of groove up to Width of groove	5 mm 0,5-7,3 mm

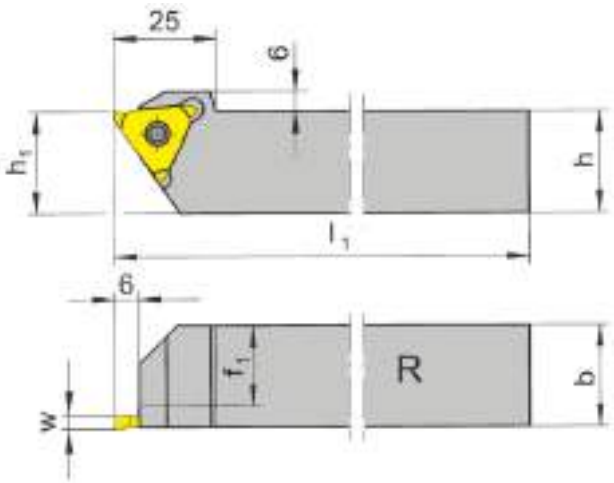

для сменной пластины
for Indexable insert

Тип 315
Type A315

R = показано правое исполнение
R = right hand version shown

L = левое исполнение
L = left hand version

Обозначение Part number	h	b	l_1	h_1	f_1	Размер Size
R/L356.1616.03	16	16	125	20	13,0	03
R/L356.2020.03	20	20	125	20	17,0	03
R/L356.2525.03	25	25	150	25	22,0	03
R/L356.3232.03	32	32	170	32	29,0	03
R/L356.1616.05	16	16	125	20	10,8	05
R/L356.2020.05	20	20	125	20	14,8	05
R/L356.2525.05	25	25	150	25	19,8	05
R/L356.3232.05	32	32	170	32	26,8	05
R/L356.2020.07	20	20	125	20	13,0	07
R/L356.2525.07	25	25	150	25	18,0	07
R/L356.3232.07	32	32	170	32	25,0	07

Выберите R или L исполнение.
State R or L version

Размер w - смотрите сменные пластины
w see indexable inserts

Размеры указаны в мм.
Dimensions in mm

Другие размеры - по запросу.
Further sizes upon request

Момент затяжки винтов см. Технические рекомендации.
For torque specification of the screw, please see Technical Instructions.

Запасные части
Spare Parts

Державка Toolholder	**Зажимной винт** Clamping Screw	**Ключ Тип TORX PLUS®** TORX PLUS® Wrench
R L356...	**5.12T20P**	**T20PQ**

Державка
Toolholder

356

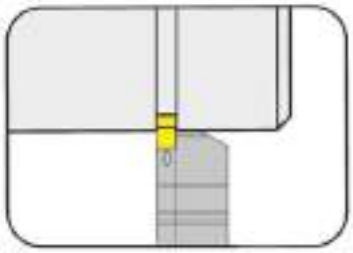

Глубина канавки до	Depth of groove up to	5 mm
Ширина канавки	Width of groove	0,5-5,3 mm

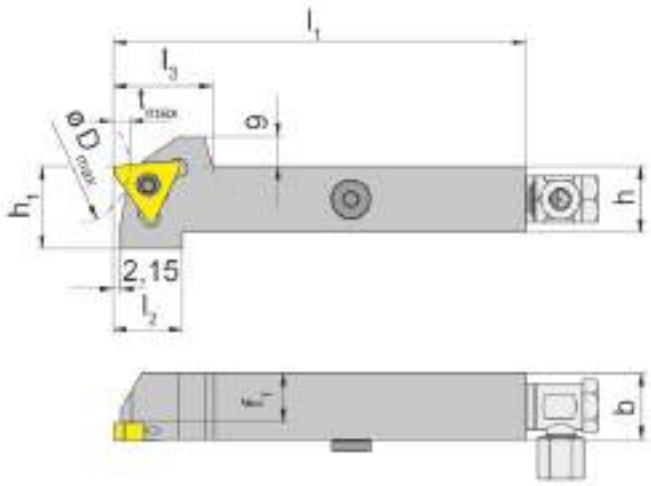

для сменной пластины
for Indexable insert

Тип 315
Type A315

Соотношение глубины канавки и внешнего диаметра
Depth of groove in relation to outer-Ø

D_{max}	t_{max}
30	5,0
40	4,5
60	4,0
115	3,5
185	3,0

С встроенной внутренней подачей сож
with integrated through coolant supply

R = показано правое исполнение
R = right hand version shown

L = левое исполнение
L = left hand version

Обозначение Part number	h	b	l_1	l_2	l_3	h_1	f_1	Размер Size
R/L356.1616.0.13.IK	16	16	125	22	28	21	13,0	03
R/L356.2020.0.13.IK	20	20	125	21	30	25	17,0	03
R/L356.2525.0.13.IK	25	25	150	21	30	30	22,0	03
R/L356.1616.0.15.IK	16	16	125	22	28	21	10,8	05
R/L356.2020.0.15.IK	20	20	125	21	30	25	14,8	05
R/L356.2525.0.15.IK	25	25	150	21	30	30	19,8	05

Выберите R или L исполнение.
State R or L version

Размеры указаны в мм.
Dimensions in mm

Другие размеры - по запросу.
Further sizes upon request

Момент затяжки винтов см. Технические рекомендации.
For torque specification of the screw, please see Technical Instructions.

Запасные части
Spare Parts

Державка Toolholder	Зажимной винт Clamping Screw	Уплотнительная заглушка Sealing plug	Адаптер для СОЖ Coolant supply	Ключ Тип TORX PLUS® TORX PLUS® Wrench
R L356...	**5.12T20P**	**004.00.26**	**SBD 6 LR - G1/8“**	**T20PQ**

Державка
Toolholder

356

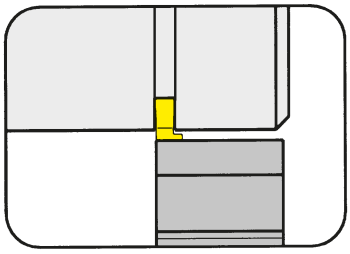

Глубина канавки до Ширина канавки	Depth of groove up to Width of groove	5 mm 0,5-10,3 mm

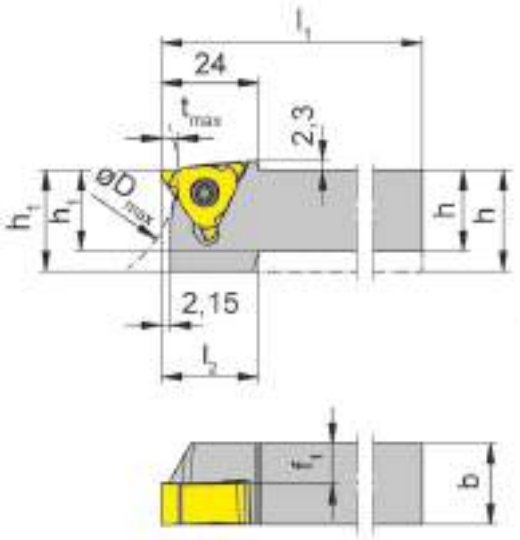

для сменной пластины
for Indexable insert

Тип 315
Type A315

Соотношение глубины канавки и внешнего диаметра
Depth of groove in relation to outer-Ø

D_{max}	t_{max}
30	5,0
40	4,5
60	4,0
115	3,5
185	3,0

R = показано правое исполнение
R = right hand version shown

L = левое исполнение
L = left hand version

Обозначение Part number	h	b	l_1	l_2	h_1	f_1	Размер Size
R/L356.1616.13	16	16	125	21	20	13,0	03
R/L356.2020.13	20	20	125	-	20	17,1	03
R/L356.2525.13	25	25	150	-	25	22,1	03
R/L356.1616.15	16	16	125	21	20	10,8	05
R/L356.2020.15	20	20	125	21	20	14,8	05
R/L356.2525.15	25	25	150	-	25	19,8	05
R/L356.1616.16	16	16	125	-	20	10,0	06
R/L356.2020.16	20	20	125	21	25	14,0	06
R/L356.2525.16	25	25	150	-	25	19,0	06
R/L356.2020.17	20	20	125	21	25	13,0	07
R/L356.2525.17	25	25	150	-	25	18,1	07
R/L356.2020.10	20	20	125	21	25	10,0	10

Выберите R или L исполнение.
State R or L version

Размеры указаны в мм.
Dimensions in mm

Другие размеры - по запросу.
Further sizes upon request

Момент затяжки винтов см. Технические рекомендации.
For torque specification of the screw, please see Technical Instructions.

Запасные части
Spare Parts

Державка Toolholder	**Зажимной винт** Clamping Screw	**Ключ Тип TORX PLUS®** TORX PLUS® Wrench
R L356...	**5.12T20P**	**T20PQ**

Державка
Toolholder

356

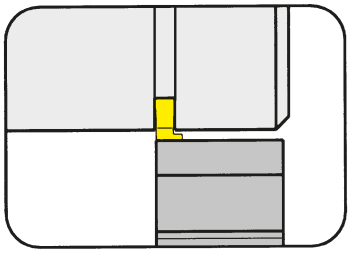

Глубина канавки до	Depth of groove up to	5 mm
Ширина канавки	Width of groove	10,3-13,3 mm

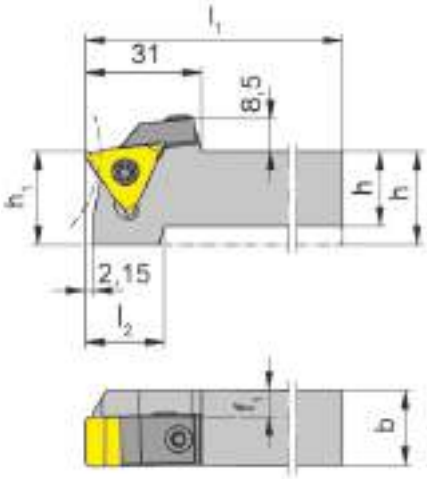

для сменной пластины
for Indexable insert

Тип 315
Type A315

Соотношение глубины канавки и внешнего диаметра
Depth of groove in relation to outer-Ø

D_{max}	t_{max}
30	5,0
40	4,5
60	4,0
115	3,5
185	3,0

R = показано правое исполнение
R = right hand version shown

L = левое исполнение
L = left hand version

Обозначение Part number	h	b	l_1	l_2	h_1	f_1	Размер Size
R/L356.2020.2.13	20	20	125	21	25	7	13
R/L356.2525.2.13	25	25	150	-	25	12	13

Выберите R или L исполнение.
State R or L version

Размеры указаны в мм.
Dimensions in mm

Другие размеры - по запросу.
Further sizes upon request

Момент затяжки винтов см. Технические рекомендации.
For torque specification of the screw, please see Technical Instructions.

Запасные части
Spare Parts

Державка Toolholder	**Зажимной винт** Clamping Screw	**Зажим** Clamping element	**Ключ Тип TORX PLUS®** TORX PLUS® Wrench
R L356.2020.2.13	**5.12T20P**	**010.2013.0468**	**T20PQ**

Державка
Toolholder

357

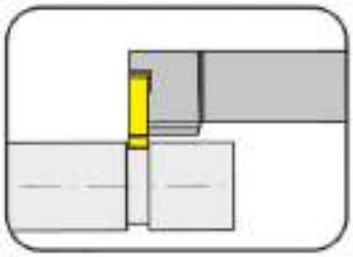

Глубина канавки до Ширина канавки	Depth of groove up to Width of groove	5 mm 0,5-5,3 mm

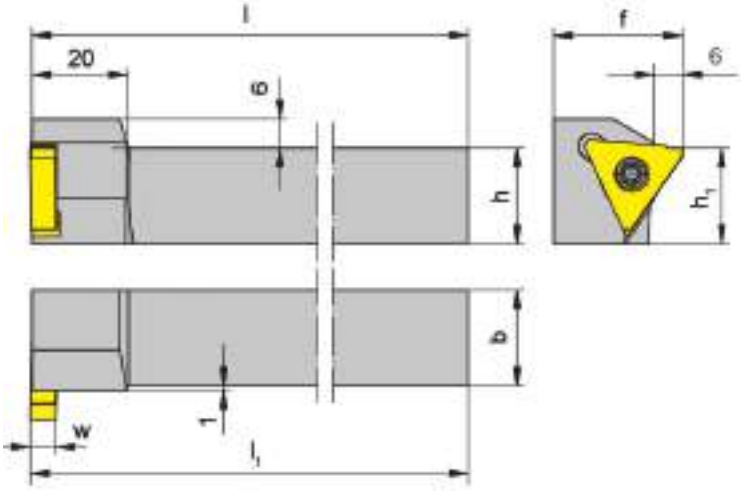

для сменной пластины
for Indexable insert

Тип 315
Type A315

R = показано правое исполнение
R = right hand version shown

L = левое исполнение
L = left hand version

Обозначение Part number	h	b	l_1	l	h_1	f	Размер Size
R/L357.2020.05	20	20	125,3	125	20	27	05
R/L357.2525.05	25	25	150,3	150	25	32	05

Выберите R или L исполнение.
State R or L version

Размер w - смотрите сменные пластины
w see indexable inserts

Размеры указаны в мм.
Dimensions in mm

Другие размеры - по запросу.
Further sizes upon request

Примечание для заказа:
Используйте правые пластины в левых державках, левые пластины в правых державках
Ordering note:
Use right hand inserts in left hand toolholders and left hand inserts in right hand toolholders
Момент затяжки винтов см. Технические рекомендации.
For torque specification of the screw, please see Technical Instructions.

Запасные части
Spare Parts

Державка Toolholder	**Зажимной винт** Clamping Screw	**Ключ Тип TORX PLUS®** TORX PLUS® Wrench
R L357...	**5.12T20P**	**T20PQ**

Державка
Toolholder

357

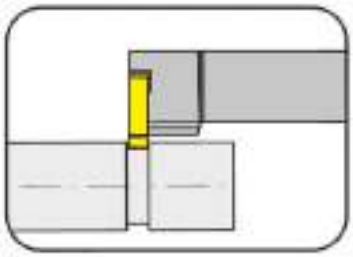

Глубина канавки до	Depth of groove up to	5 mm
Ширина канавки	Width of groove	0,5-5,3 mm

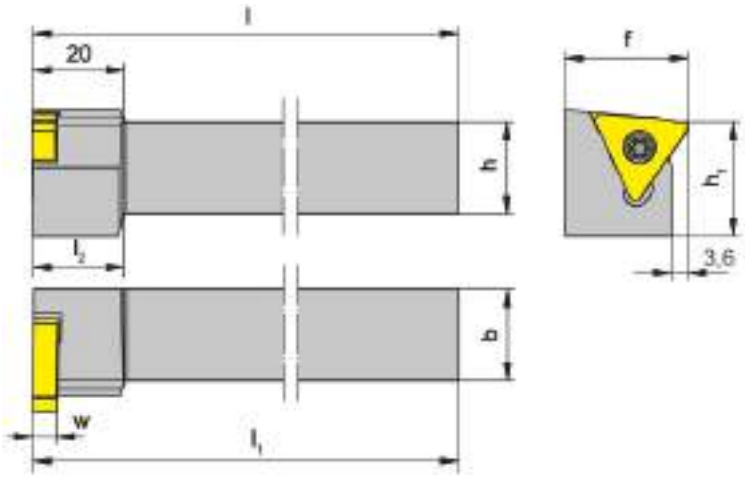

для сменной пластины
for Indexable insert

Тип 315
Type A315

R = показано правое исполнение
R = right hand version shown

L = левое исполнение
L = left hand version

Обозначение Part number	h	b	l_1	l	l_2	h_1	f	Размер Size
R/L357.2020.15	20	20	125,3	125	20	25	27	05
R/L357.2525.15	25	25	150,3	150	-	25	32	05

Выберите R или L исполнение.
State R or L version

Размер w - смотрите сменные пластины
w see indexable inserts

Размеры указаны в мм.
Dimensions in mm

Другие размеры - по запросу.
Further sizes upon request

Примечание для заказа:
Используйте правые пластины в левых державках, левые пластины в правых державках
Ordering note:
Use right hand inserts in left hand toolholders and left hand inserts in right hand toolholders
Момент затяжки винтов см. Технические рекомендации.
For torque specification of the screw, please see Technical Instructions.

Запасные части
Spare Parts

Державка Toolholder	Зажимной винт Clamping Screw	Ключ Тип TORX PLUS® TORX PLUS® Wrench
R L357...	**5.12T20P**	**T20PQ**

Державка
Toolholder

356

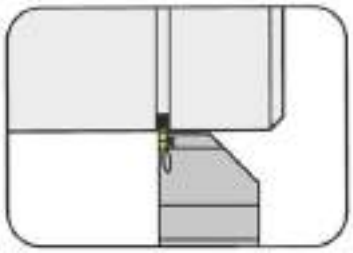

Глубина канавки до Ширина канавки	Depth of groove up to Width of groove	6 mm 1,1-2 mm

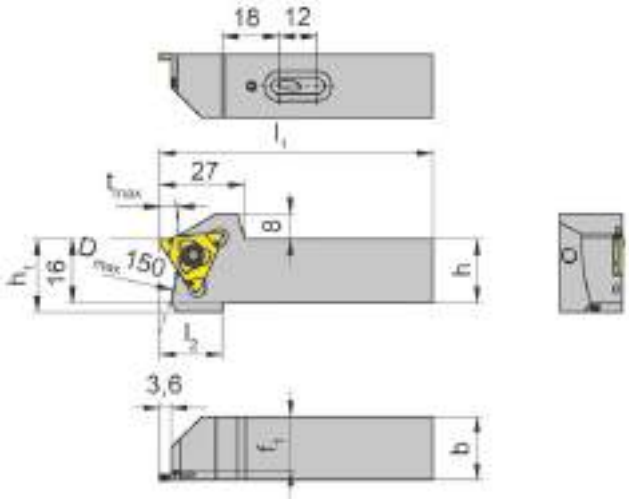

для сменной пластины
for Indexable insert

Тип S315
Type

R = показано правое исполнение
R = right hand version shown

L = левое исполнение
L = left hand version

Обозначение Part number	h	b	l_1	l_2	h_1	f_1	t_{max}	Размер Size
R/L356.1616.S.4.03.IK	16	16	74	20	23	13,2	6	03
R/L356.2020.S.4.03.IK	20	20	87	20	23	17,2	6	03
R/L356.2525.S.4.03.IK	25	25	104	20	28	22,2	6	03

Выберите R или L исполнение.
State R or L version

Размеры указаны в мм.
Dimensions in mm

Другие размеры - по запросу.
Further sizes upon request

Примечание для заказа:
Используйте правые пластины в левых державках, левые пластины в правых державках
Ordering note:
Use right hand inserts in left hand toolholders and left hand inserts in right hand toolholders
Момент затяжки винтов см. Технические рекомендации.
For torque specification of the screw, please see Technical Instructions.

Запасные части
Spare Parts

Державка Toolholder	**Зажимной винт** Clamping Screw	**Ключ Тип TORX PLUS®** TORX PLUS® Wrench
R L356...	**5.12T20P**	**T20PQ**

Державка
Toolholder

356

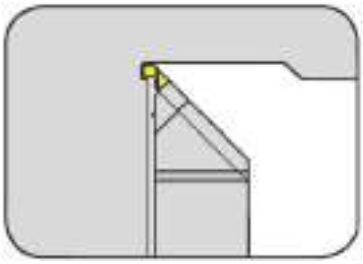

Угловые канавки (45°)
Corner reliefs (45°)

для сменной пластины
for Indexable insert

Тип LA315...R
Type RA315...L

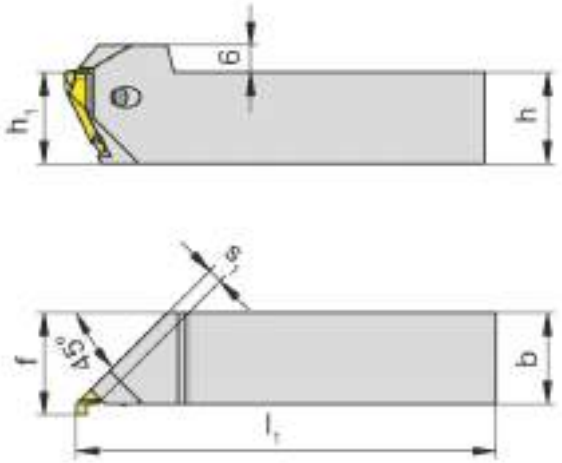

R = показано правое исполнение
R = right hand version shown

L = левое исполнение
L = left hand version

Обозначение Part number	h	b	l_1	h_1	f	s_1	Размер Size
R/L356.2020.45.03	20	20	125	20	22,3	3,25	03
R/L356.2525.45.03	25	25	150	25	27,3	3,25	03

Выберите R или L исполнение.
State R or L version

Размеры указаны в мм.
Dimensions in mm

Примечание для заказа:
Используйте правые пластины в левых державках, левые пластины в правых державках
Ordering note:
Use right hand inserts in left hand toolholders and left hand inserts in right hand toolholders
Момент затяжки винтов см. Технические рекомендации.
For torque specification of the screw, please see Technical Instructions.

Запасные части
Spare Parts

Державка Toolholder	Зажимной винт Clamping Screw	Ключ Тип TORX PLUS® TORX PLUS® Wrench
R L356...	**5F.08T20P**	**T20PQ**

Державка
Toolholder

333

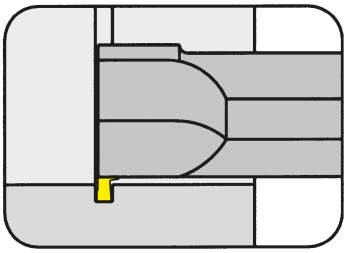

Ø отверстия от Ширина канавки	Bore Ø from Width of groove	43 mm 0,5-5,3 mm

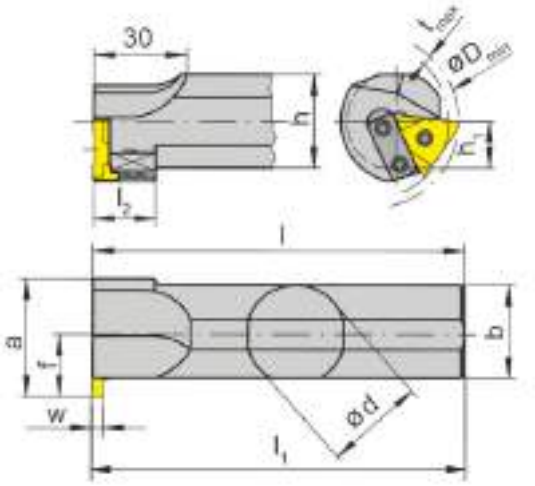

для сменной пластины
for Indexable insert

Тип 315
Type A315

Соотношение глубины канавки и диаметра
Depth of groove in relation to bore Ø

D_{min}	t_{max}
43	1,8
46	2,0
50	3,0
60	4,0
80	4,5
100	5,0

R = показано правое исполнение
R = right hand version shown

L = левое исполнение
L = left hand version

Обозначение Part number	d	l	l_1	l_2	h	a	h_1	f	D_{min}	b	Размер Size
R/L333.0025.03	25	170	170,3	20	23	38	11,5	20	43	25	03
R/L333.0032.03	32	200	200,3	20	30	38	15,0	20	43	30	03
R/L333.0025.05	25	170	170,3	20	23	38	11,5	20	43	25	05
R/L333.0032.05	32	200	200,3	20	30	38	15,0	20	43	30	05
R/L333.0040.05	40	250	250,3	-	38	44	19,0	24	45	38	05

Выберите R или L исполнение.
State R or L version

Размер w - смотрите сменные пластины
w see indexable inserts

Размеры указаны в мм.
Dimensions in mm

Другие размеры - по запросу.
Further sizes upon request

Примечание для заказа:
Используйте правые пластины в левых державках, левые пластины в правых державках
Ordering note:
Use right hand inserts in left hand toolholders and left hand inserts in right hand toolholders
Момент затяжки винтов см. Технические рекомендации.
For torque specification of the screw, please see Technical Instructions.

Запасные части
Spare Parts

Державка Toolholder	**Направляющая** Attachment bar	**Зажимной винт** Clamping Screw	**Ключ Тип TORX PLUS®** TORX PLUS® Wrench
R L333...	**020.7000.0193**	**5.12T20P**	**T20PQ**

Картридж
Cartridge

357

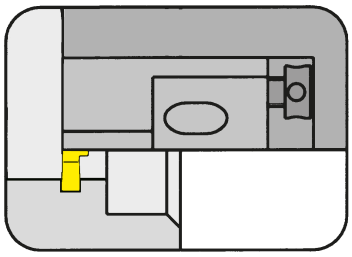

Ø отверстия от Ширина канавки	Bore Ø from Width of groove	50 mm 0,5-5,3 mm

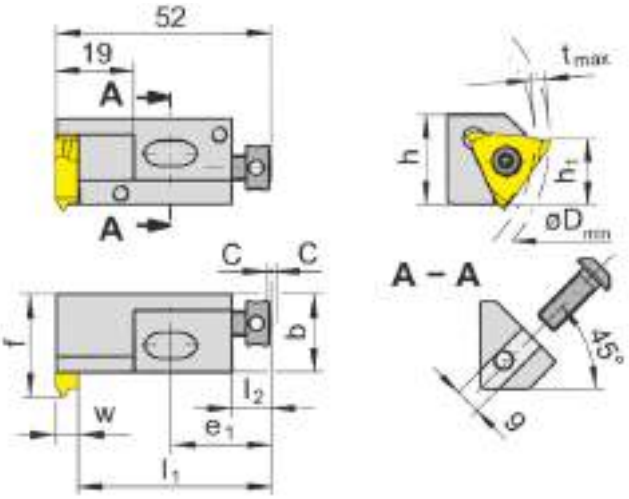

для сменной пластины
for Indexable insert

Тип 315
Type A315

Соотношение глубины канавки и диаметра

D_{min}	t_{max}
50	3,0
60	4,0
80	4,5
100	5,0

R = показано правое исполнение
R = right hand version shown

L = левое исполнение
L = left hand version

Обозначение Part number	h	b	h_1	f	l_1	e_1	l_2	C	Размер Size
R/L357.1619.05	21	19	16	25	46,8	24	9	2	05

Выберите R или L исполнение.
State R or L version

Размер w - смотрите сменные пластины
w see indexable inserts

Размеры указаны в мм.
Dimensions in mm

Размеры посадочного места смотрите на следующей странице
Dimensions of seating see following page

Примечание для заказа:
Используйте правые пластины в левых державках, левые пластины в правых державках
Ordering note:
Use right hand inserts in left hand toolholders and left hand inserts in right hand toolholders
Момент затяжки винтов см. Технические рекомендации.
For torque specification of the screw, please see Technical Instructions.

Запасные части
Spare Parts

Картридж Cartridge	Зажимной винт Clamping Screw	Шестигранный ключ Allen Wrench	Винт Screw	Ключ Тип TORX PLUS® TORX PLUS® Wrench
L357.1619.05	**4.08.913**	**SW2,0 DIN911**	**6.12.020**	**T20PQ**

O

Размеры гнезда для картриджа
Seating Dimensions Cartridge

357

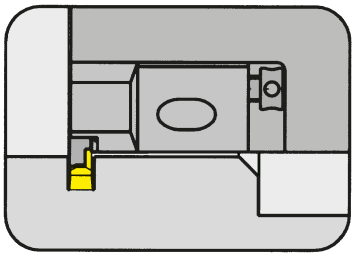

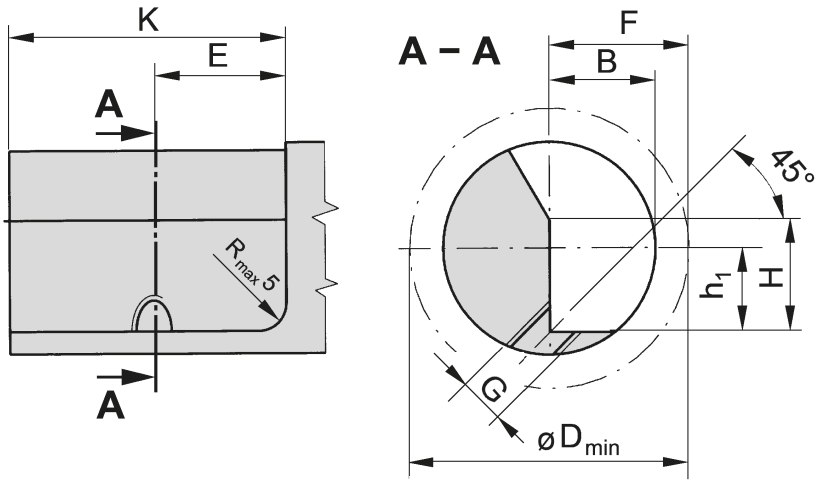

Картридж Cartridge	F	G	H	K	E	B	h_1	D_{min}	Крепежный винт Fastening screw
357.1619.05	25	M8	21	50	24	19	16	50	8.25.351

Abmessungen in mm
Dimensions in mm

Обработка канавок (наружная)
Grooving (external)

Сменная пластина 315
Indexable insert

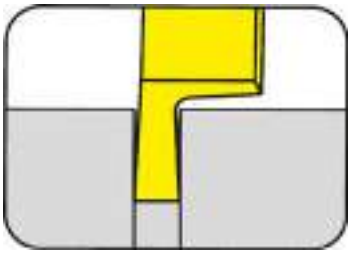

Канавки под стопорные кольца	Circlip grooves	DIN471/472
Ширина канавки Nw	Width of circlip Nw	0,5-1 mm

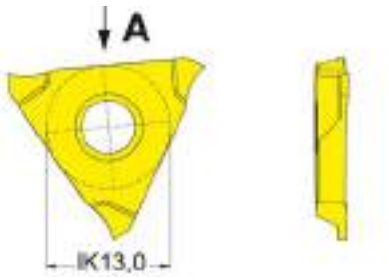

для державки
for Toolholder

Тип 356...03
Type

R = показано правое исполнение
R = right hand version shown

L = левое исполнение
L = left hand version

Обозначение Part number	w	Nw	t_{max}	s	Размер Размер	TN32
R/L315.0050.32.00	0,57	0,5	0,7	3,2	03	▲/Δ
R/L315.0060.32.00	0,67	0,6	0,8	3,2	03	Δ/Δ
R/L315.0070.32.00	0,77	0,7	1,1	3,2	03	▲/Δ
R/L315.0080.32.00	0,87	0,8	1,2	3,2	03	▲/Δ
R/L315.0090.32.00	0,97	0,9	1,4	3,2	03	Δ/Δ
R/L315.0100.32.00	1,07	1,0	1,6	3,2	03	▲/Δ

▲ со Склада / on stock Δ 4 Недели / 4 weeks x По запросу / upon request
● Основное применение / recommended
o Альтернативное применение / alternative recommendation
- непригодный / not suitable
твёрдый сплав без покрытия / uncoated grades
твёрдый сплав с покрытием / coated grades
с напайкой/Cermet / brazed/Cermet

	TN32
P	●
M	-
K	-
N	-
S	-
H	-

Марки твёрдого сплава
Carbide grades

Размеры указаны в мм.
Dimensions in mm

Выберите R или L исполнение.
State R or L version

Наружная обработка:
Правая пластина в правой державке 356, левая пластина в левой державке
External machining:
Right hand insert in right hand toolholder 356, left hand insert in left hand toolholder 356.

Сменная пластина
Indexable insert

315

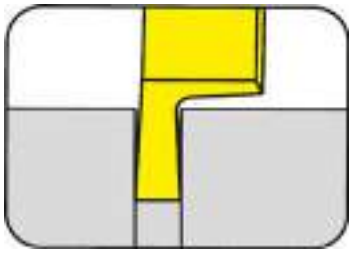

Канавки под стопорные кольца	Circlip grooves	DIN471/472
Ширина канавки Nw	Width of circlip Nw	1,1-5,15 mm

для державки
for Toolholder

Тип 356
Type 357
333

R = показано правое исполнение
R = right hand version shown

L = левое исполнение
L = left hand version

Обозначение Part number	w	Nw	t_{max}	s	Размер Размер	AL96	AS42	AS46	TC92	TF45	TN35
R/L315.0110.00	1,24	1,10	2	5,4	05	Δ/Δ	Δ/Δ	Δ/Δ	Δ/Δ	▲/Δ	▲/▲
R/L315.0130.00	1,44	1,30	2	5,4	05	Δ/Δ	Δ/Δ	Δ/Δ	Δ/Δ	▲/▲	▲/▲
R/L315.0160.00	1,74	1,60	3	5,4	05	Δ/Δ	Δ/Δ	Δ/Δ	Δ/Δ	Δ/Δ	▲/▲
R/L315.0185.00	1,99	1,85	3	5,4	05	Δ/Δ	Δ/Δ	Δ/Δ	Δ/Δ	Δ/Δ	▲/▲
R/L315.0215.00	2,29	2,15	4	5,4	05	Δ/Δ	▲/Δ	Δ/Δ	Δ/Δ	Δ/Δ	▲/▲
R/L315.0265.00	2,79	2,65	4	5,4	05	Δ/Δ	Δ/Δ	Δ/Δ	Δ/Δ	Δ/Δ	▲/▲
R/L315.0315.00	3,29	3,15	5	5,4	05	Δ/Δ	Δ/Δ	Δ/Δ	Δ/Δ	▲/Δ	▲/▲
R/L315.0415.00	4,29	4,15	5	5,4	05	Δ/Δ	Δ/Δ	Δ/Δ	Δ/Δ	▲/Δ	▲/▲
R/L315.0515.00	5,29	5,15	5	5,4	05		x/x				
						P	•	•	•	•	•	•
						M	-	•	•	-	•	•
						K	•	•	•	-	•	•
						N	•	•	•	-	•	•
						S	-	•	•	-	•	•
						H	-	-	-	-	-	-

▲ со Склада / on stock Δ 4 Недели / 4 weeks x По запросу / upon request
● Основное применение / recommended
o Альтернативное применение / alternative recommendation
- непригодный / not suitable
твёрдый сплав без покрытия / uncoated grades
твёрдый сплав с покрытием / coated grades
с напайкой/Cermet / brazed/Cermet

Размеры указаны в мм.
Dimensions in mm

Выберите R или L исполнение.
State R or L version

Марки твёрдого сплава
Carbide grades

Наружная обработка:
Правая пластина в правой державке 356, левая пластина в левой державке
External machining:
Right hand insert in right hand toolholder 356, left hand insert in left hand toolholder 356.
Внутренняя обработка:
В левой державке 333/357 используется правая пластина, в правой державке 333/357 используется левая пластина
Internal machining:
Right hand insert in left hand toolholder 333/357, left hand insert in right hand toolholder 333/357.

Сменная пластина
Indexable insert

315

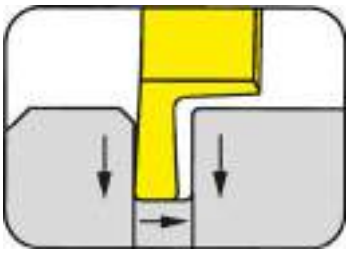

Глубина канавки до	Depth of groove up to	5 mm
Ширина канавки	Width of groove	2-8 mm

для державки
for Toolholder

Тип	356
Type	357
	333

R = показано правое исполнение
R = right hand version shown

L = левое исполнение
L = left hand version

Допуск на длину пластины ± 0,02 мм
Indexability length ± 0,02 mm

Обозначение Part number	w	r	t_{max}	s	Размер Размер	AL96	AS42	AS45	AS46	TC92	TF45	TN35
R/L315.0200.02	2	0,2	3	5,4	05	Δ/Δ	▲/▲		Δ/Δ	Δ/Δ	Δ/Δ	▲/▲
R/L315.0200.04	2	0,4	3	5,4	05	Δ/Δ	Δ/Δ		Δ/Δ	Δ/Δ	Δ/Δ	▲/Δ
R/L315.0300.02	3	0,2	4	5,4	05	Δ/Δ	▲/Δ		Δ/Δ	Δ/Δ	Δ/Δ	▲/▲
R/L315.0300.04	3	0,4	4	5,4	05	Δ/Δ	Δ/Δ		Δ/Δ	Δ/Δ	Δ/Δ	▲/▲
R/L315.0400.02	4	0,2	5	5,4	05		Δ/Δ		Δ/Δ			Δ/▲
R/L/315.0400.04	4	0,4	5	5,4	05		Δ/Δ		Δ/Δ			▲/▲
R/L315.0500.02	5	0,2	5	5,4	05			Δ/Δ				
R/L315.0600.04	6	0,4	5	6,4	06			Δ/▲				
R/L315.0800.04	8	0,4	5	8,4	07			Δ/Δ				

	AL96	AS42	AS45	AS46	TC92	TF45	TN35
P	•	•	•	•	•	•	•
M	-	•	•	•	-	•	•
K	•	•	•	•	-	•	•
N	•	•	o	•	-	•	•
S	-	•	•	•	-	•	•
H	-	-	-	-	-	-	-

▲ со Склада / on stock Δ 4 Недели / 4 weeks x По запросу / upon request
• Основное применение / recommended
o Альтернативное применение / alternative recommendation
- непригодный / not suitable
твёрдый сплав без покрытия / uncoated grades
твёрдый сплав с покрытием / coated grades
с напайкой/Cermet / brazed/Cermet

Размеры указаны в мм.
Dimensions in mm

Выберите R или L исполнение.
State R or L version

Марки твёрдого сплава
Carbide grades

Наружная обработка:
Правая пластина в правой державке 356, левая пластина в левой державке
External machining:
Right hand insert in right hand toolholder 356, left hand insert in left hand toolholder 356.
Внутренняя обработка:
В левой державке 333/357 используется правая пластина, в правой державке 333/357 используется левая пластина
Internal machining:
Right hand insert in left hand toolholder 333/357, left hand insert in right hand toolholder 333/357.

Обработка канавок и профильное точение (полный радиус)
Grooving and Profiling (Full radius)

Сменная пластина
Indexable insert

315
со стружколомом
with round chip breaker

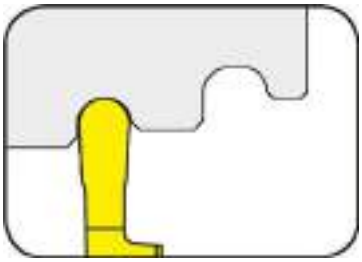

Глубина канавки до	Depth of groove up to	5 mm
Полный радиус	Full radius	0,5-2 mm

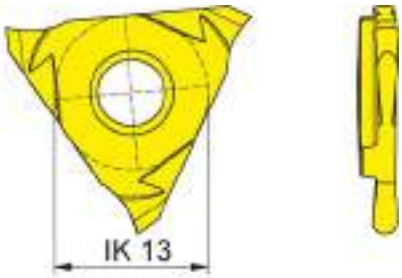

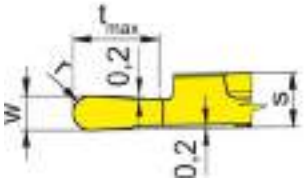

для державки
for Toolholder

Тип	356
Type	333
	357

R = показано правое исполнение
R = right hand version shown

L = левое исполнение
L = left hand version

Допуск на длину пластины ± 0,02 мм
Indexability length ± 0,02 mm

Обозначение Part number	w	t_{max}	r	s	Размер Size	AS45
R/L315.0100.05	1,0	2,5	0,50	3,2	03	▲/▲
R/L315.0120.06	1,2	3,0	0,60	3,2	03	▲/▲
R/L315.0150.07	1,5	5,0	0,75	3,2	03	▲/▲
R/L315.0160.08	1,6	5,0	0,80	3,2	03	▲/Δ
R/L315.0180.09	1,8	5,0	0,90	3,2	03	Δ/Δ
R/L315.0200.10	2,0	5,0	1,00	3,2	03	▲/▲
R/L315.0220.11	2,2	5,0	1,10	3,2	03	Δ/Δ
R/L315.0250.12	2,5	5,0	1,25	3,2	03	▲/▲
R/L315.0280.14	2,8	5,0	1,40	3,2	03	▲/Δ
R/L315.0300.15	3,0	5,0	1,50	3,2	03	▲/Δ
R/L315.0360.18	3,6	5,0	1,80	5,4	05	Δ/Δ
R/L315.0400.20	4,0	5,0	2,00	5,4	05	Δ/Δ

▲ со Склада / on stock Δ 4 Недели / 4 weeks x По запросу / upon request
● Основное применение / recommended
o Альтернативное применение / alternative recommendation
- непригодный / not suitable
твёрдый сплав без покрытия / uncoated grades
твёрдый сплав с покрытием / coated grades
с напайкой/Cermet / brazed/Cermet

P	●
M	●
K	●
N	o
S	●
H	-

Марки твёрдого сплава
Carbide grades

Выберите R или L исполнение.
State R or L version

Размеры указаны в мм.
Dimensions in mm

Другие радиуса - по запросу.
Further radii upon request

Примечание:
Ширина канавки до 1,6 мм рекомендуется только для врезания
Note:
Width of groove up to 1,6 mm recommend only for grooving

Сменная пластина
Indexable insert

A315

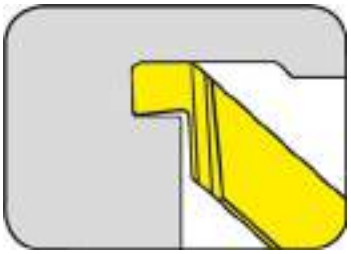

Наружный диаметр от	from outer groove Ø	8 mm
Глубина канавки до	Depth of groove up to	2 mm
Ширина канавки	Width of groove	1,5-2,4 mm

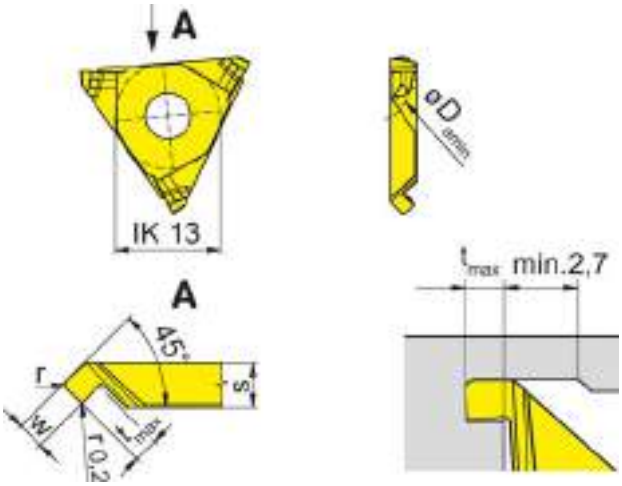

L = показано левое исполнение
L = left hand version shown

R = правое исполнение
R = right hand version

для державки
for Toolholder

Тип R/L356...45.03
Type

Допуск на длину пластины ± 0,02 мм
Indexability length ± 0,02 mm

Обозначение Part number	w	r	t_{max}	$D_{a\ min}$	s	Размер Size	TH35	TN35
LA315.0815.45.04R	1,5	0,4	1,6	8	3,25	03	▲	▲
RA315.0815.45.04L	1,5	0,4	1,6	8	3,25	03	▲	▲
LA315.1220.45.05R	2,0	0,5	1,8	12	3,25	03	▲	▲
RA315.1220.45.05L	2,0	0,5	1,8	12	3,25	03	▲	▲
LA315.2024.45.06R	2,4	0,6	2,0	20	3,25	03	▲	▲
RA315.2024.45.06L	2,4	0,6	2,0	20	3,25	03	Δ	▲

▲ со Склада / on stock Δ 4 Недели / 4 weeks x По запросу / upon request
● Основное применение / recommended
o Альтернативное применение / alternative recommendation
- непригодный / not suitable
твёрдый сплав без покрытия / uncoated grades
твёрдый сплав с покрытием / coated grades
с напайкой/Cermet / brazed/Cermet

	TH35	TN35
P	•	•
M	•	•
K	•	•
N	•	•
S	•	•
H	-	-

Марки твёрдого сплава
Carbide grades

Размеры указаны в мм.
Dimensions in mm

Используйте правые пластины в левых державках, левые пластины в правых державках
Use right hand inserts in left hand toolholders and left hand inserts in right hand toolholders

Радиальную канавку следует выполнить ДО осевой обработки!
The undercut must be placed BEFORE the axial machining!

Выберите R или L исполнение.
State R or L version

Сменная пластина
Indexable insert

A315

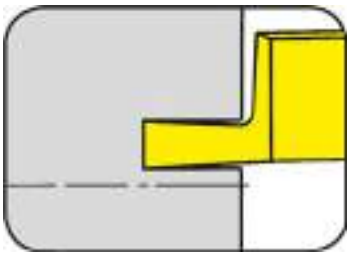

Глубина канавки до	Depth of groove up to	3 mm
Ширина канавки	Width of groove	1,5-3 mm

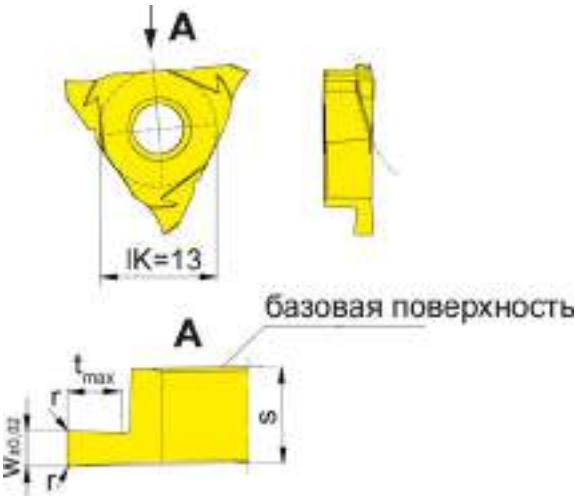

для державки
for Toolholder

Тип 357
Type 356...03-07

R = показано правое исполнение
R = right hand version shown

L = левое исполнение
L = left hand version

Обозначение Part number	w	r	t_{max}	$D_{a\,min}$	s	Размер Размер	TH35	TN35
LA315.2015.02R	1,5	0,2	2	20	5,4	05	Δ/▲	
RA315.2015.02L	1,5	0,2	2	20	5,4	05	▲/▲	x/Δ
LA315.3020.02R	2,0	0,2	3	30	5,4	05	Δ/▲	
RA315.3020.02L	2,0	0,2	3	30	5,4	05	▲	
LA315.3030.02R	3,0	0,2	3	30	5,4	05	▲	
RA315.3030.02L	3,0	0,2	3	30	5,4	05	▲	

▲ со Склада / on stock Δ 4 Недели / 4 weeks x По запросу / upon request
● Основное применение / recommended
o Альтернативное применение / alternative recommendation
- непригодный / not suitable
твёрдый сплав без покрытия / uncoated grades
твёрдый сплав с покрытием / coated grades
с напайкой/Cermet / brazed/Cermet

	TH35	TN35
P	•	•
M	•	•
K	•	•
N	•	•
S	•	•
H	-	-

Марки твёрдого сплава
Carbide grades

Размеры указаны в мм.
Dimensions in mm

Выберите R или L исполнение.
State R or L version

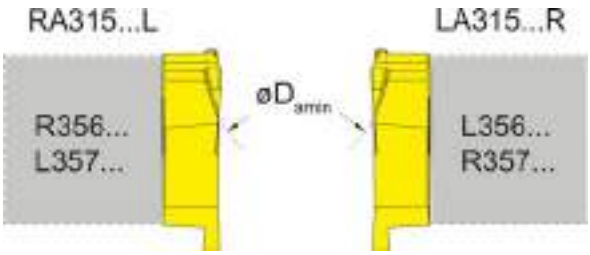

O

Сменная пластина
Indexable insert

A315

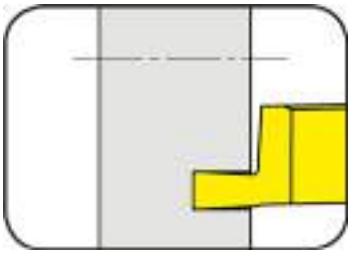

Наружный диаметр от	from outer groove Ø	30 mm
Глубина канавки до	Depth of groove up to	3 mm
Ширина канавки	Width of groove	1,5-3 mm

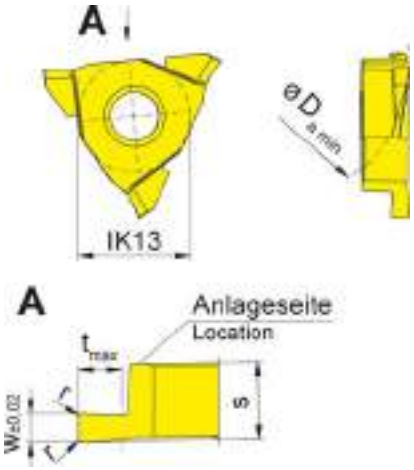

для державки
for Toolholder

Тип 356
Type 357

R = показано правое исполнение
R = right hand version shown

Допуск на длину пластины ± 0,02 мм
Indexability length ± 0,02 mm

Обозначение Part number	w	r	t_{max}	$D_{a\ min}$	s	Размер Размер		TH35	TN35
RA315.2015.02R	1,5	0,2	2	20	5,4	05		Δ/▲	
RA315.3020.02R	2,0	0,2	3	30	5,4	05		▲/▲	x/Δ
RA315.3030.02R	3,0	0,2	3	30	5,4	05		Δ/▲	
							P	•	•
							M	•	•
							K	•	•
							N	•	•
							S	•	•
							H	-	-

▲ со Склада / on stock Δ 4 Недели / 4 weeks x По запросу / upon request
● Основное применение / recommended
o Альтернативное применение / alternative recommendation
- непригодный / not suitable
твёрдый сплав без покрытия / uncoated grades
твёрдый сплав с покрытием / coated grades
с напайкой/Cermet / brazed/Cermet

Размеры указаны в мм.
Dimensions in mm

Марки твёрдого сплава
Carbide grades

Нарезание резьбы (наружное) неполный профиль
Threading (external) Partial profile

Сменная пластина
Indexable insert

315
Метрическая резьба
Metric ISO thread

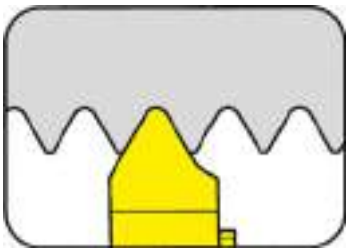

Шаг	Pitch	1-6 mm

для державки
for Toolholder

Тип 356
Type

R = показано правое исполнение
R = right hand version shown

L = левое исполнение
L = left hand version

Обозначение Part number	P	P_{max}	E	r	t_{max}	s	Размер Размер		TN35
R/L315.0610.01	1,00	1,00	4,50	0,14	0,61	5,45	05		▲/Δ
R/L315.0712.01	1,25	1,25	4,50	0,15	0,77	5,45	05		▲/Δ
R/L315.0915.01	1,50	1,50	4,15	0,20	0,92	5,45	05		▲/▲
R/L315.1017.01	1,75	1,75	4,15	0,25	1,07	5,45	05		▲/Δ
R/L315.1220.01	2,00		4,15	0,25	1,23	5,45	05		▲/Δ
R/L315.1525.01	2,50	2,50	3,80	0,35	1,53	5,45	05		▲/Δ
R/L315.1830.01	3,00	3,00	3,60	0,40	1,84	5,45	05		▲/Δ
R/L315.3060.01	3,00	6,00	3,00	0,40	4,15	6,10	05		▲/▲
R/L315.2135.01	3,50	3,50	3,40	0,50	2,15	5,45	05		Δ/Δ

▲ со Склада / on stock Δ 4 Недели / 4 weeks x По запросу / upon request
● Основное применение / recommended
o Альтернативное применение / alternative recommendation
- непригодный / not suitable
твёрдый сплав без покрытия / uncoated grades
твёрдый сплав с покрытием / coated grades
с напайкой/Cermet / brazed/Cermet

P	•
M	•
K	•
N	•
S	•
H	-

Размеры указаны в мм.
Dimensions in mm

Выберите R или L исполнение.
State R or L version

Марки твёрдого сплава
Carbide grades

Без подкладных пластин. Все резьбовые профили фирмы HORN имеют шлифованный **задний угол**.
No shims necessary. All HORN thread profiles are manufactured with **full ground radial clearance**.

Наружная обработка:
Правая пластина в правой державке 356, левая пластина в левой державке
External machining:
Right hand insert in right hand toolholder 356, left hand insert in left hand toolholder 356.

Нарезание резьбы (наружное) полный профиль
Threading (external) Full profile

Сменная пластина
Indexable insert

315
Метрическая резьба
Metric ISO thread

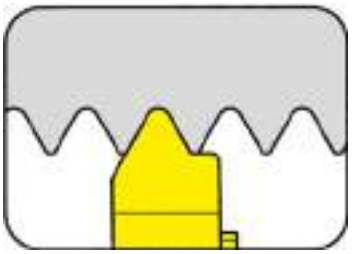

Шаг	Pitch	1-6 mm

для державки
for Toolholder

Тип 356
Type

R = показано правое исполнение
R = right hand version shown

L = левое исполнение
L = left hand version

Обозначение Part number	P	E	r	t_{max}	s	Размер Размер		TN35
R/L315.0610.02	1,00	4,50	0,14	0,61	5,45	05		▲/▲
R/L315.0712.02	1,25	4,50	0,15	0,77	5,45	05		▲/Δ
R/L315.0915.02	1,50	4,15	0,20	0,92	5,45	05		▲/▲
R/L315.1017.02	1,75	4,15	0,25	1,07	5,45	05		▲/Δ
R/L315.1220.02	2,00	4,15	0,25	1,23	5,45	05		▲/Δ
R/L315.1525.02	2,50	3,80	0,35	1,55	5,45	05		▲/Δ
R/L315.1830.02	3,00	3,60	0,40	1,84	5,45	05		▲/▲
R/L315.2135.02	3,50	3,40	0,50	2,15	5,45	05		▲/Δ
R/L315.2440.02	4,00	3,30	0,55	2,45	5,45	05		Δ/Δ
R/L315.3050.02	5,00	4,00	0,70	3,07	6,50	06/07		▲/Δ
R/L315.3660.02	6,00	4,10	0,85	3,68	7,00	05		Δ/Δ
							P	•
							M	•
							K	•
							N	•
							S	•
							H	-

▲ со Склада / on stock Δ 4 Недели / 4 weeks x По запросу / upon request
● Основное применение / recommended
o Альтернативное применение / alternative recommendation
- непригодный / not suitable
твёрдый сплав без покрытия / uncoated grades
твёрдый сплав с покрытием / coated grades
с напайкой/Cermet / brazed/Cermet

Размеры указаны в мм.
Dimensions in mm

Выберите R или L исполнение.
State R or L version

Марки твёрдого сплава
Carbide grades

Без подкладных пластин. Все резьбовые профили фирмы HORN имеют шлифованный **задний угол**.
No shims necessary. All HORN thread profiles are manufactured with **full ground radial clearance**.

Наружная обработка:
Правая пластина в правой державке 356, левая пластина в левой державке
External machining:
Right hand insert in right hand toolholder 356, left hand insert in left hand toolholder 356.

Нарезание резьбы (внутреннее) неполный профиль
Threading (internal) Partial profile

O

Сменная пластина
Indexable insert

315
Метрическая резьба
Metric ISO thread

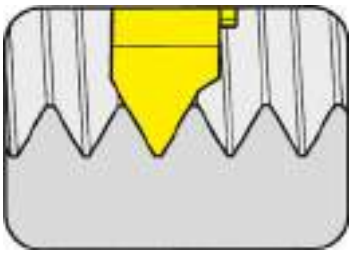

Шаг	Pitch	1-3,5 mm

для державки
for Toolholder

Тип	333
Type	357

R = показано правое исполнение
R = right hand version shown

L = левое исполнение
L = left hand version

Обозначение Part number	P	E	t_{max}	b	s	D_{min}	Размер Размер		TN35
R/L315.0510.01	1,0	4,85	0,55	0,12	5,45	40	05		Δ/Δ
R/L315.0815.01	1,5	4,65	0,81	0,18	5,45	40	05		Δ/Δ
R/L315.1020.01	2,0	4,45	1,08	0,25	5,45	40	05		Δ/Δ
R/L315.1325.01	2,5	4,25	1,35	0,31	5,45	43	05		Δ/Δ
R/L315.1630.01	3,0	4,05	1,62	0,37	5,45	43	05		Δ/Δ
R/L315.1835.01	3,5	3,90	1,89	0,43	5,45	43	05		Δ/Δ

▲ со Склада / on stock Δ 4 Недели / 4 weeks x По запросу / upon request
● Основное применение / recommended
o Альтернативное применение / alternative recommendation
- непригодный / not suitable
твёрдый сплав без покрытия / uncoated grades
твёрдый сплав с покрытием / coated grades
с напайкой/Cermet / brazed/Cermet

	TN35
P	•
M	•
K	•
N	•
S	•
H	-

Размеры указаны в мм.
Dimensions in mm

Выберите R или L исполнение.
State R or L version

Марки твёрдого сплава
Carbide grades

Без подкладных пластин. Все резьбовые профили фирмы HORN имеют шлифованный **задний угол**.
No shims necessary. All HORN thread profiles are manufactured with **full ground radial clearance**.

Внутренняя обработка:
Правая пластина в правой державке 333/357, левая пластина в левой державке 333/357
Internal machining:
Right hand threading insert in right hand toolholder 333/357, left hand threading insert in left hand toolholder 333/357

Нарезание резьбы (внутреннее) полный профиль
Threading (internal) Full profile

Сменная пластина
Indexable insert

315
Метрическая резьба
Metric ISO thread

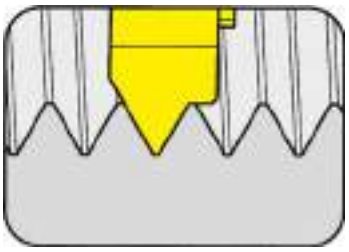

Шаг	Pitch	1-3,5 mm

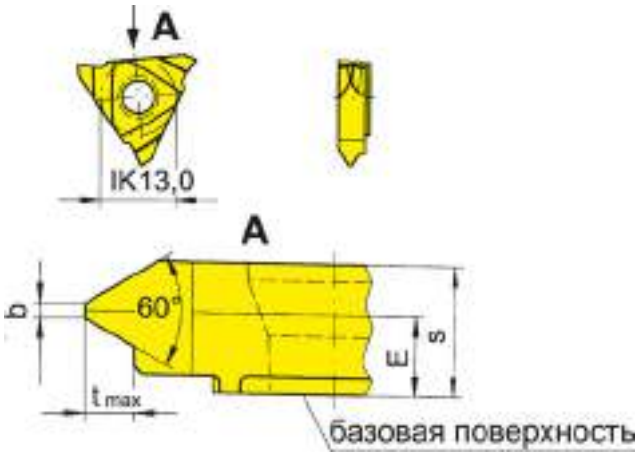

для державки
for Toolholder

Тип	333
Type	357

R = показано правое исполнение
R = right hand version shown

L = левое исполнение
L = left hand version

Обозначение Part number	P	E	t_{max}	b	s	D_{min}	Размер Размер	TN35
R/L315.0510.02	1,0	4,85	0,55	0,12	5,45	40	05	Δ/Δ
R/L315.0815.02	1,5	4,65	0,81	0,18	5,45	40	05	▲/Δ
R/L315.1020.02	2,0	4,45	1,08	0,25	5,45	40	05	▲/Δ
R/L315.1325.02	2,5	4,25	1,35	0,31	5,45	43	05	Δ/Δ
R/L315.1630.02	3,0	4,05	1,62	0,37	5,45	43	05	▲/Δ
R/L315.1835.02	3,5	3,90	1,89	0,43	5,45	43	05	Δ/Δ

▲ со Склада / on stock Δ 4 Недели / 4 weeks x По запросу / upon request
● Основное применение / recommended
o Альтернативное применение / alternative recommendation
- непригодный / not suitable
твёрдый сплав без покрытия / uncoated grades
твёрдый сплав с покрытием / coated grades
с напайкой/Cermet / brazed/Cermet

	TN35
P	•
M	•
K	•
N	•
S	•
H	-

Размеры указаны в мм.
Dimensions in mm

Выберите R или L исполнение.
State R or L version

Марки твёрдого сплава
Carbide grades

Без подкладных пластин. Все резьбовые профили фирмы HORN имеют шлифованный **задний угол**.
No shims necessary. All HORN thread profiles are manufactured with **full ground radial clearance**.

Внутренняя обработка:
Правая пластина в правой державке 333/357, левая пластина в левой державке 333/357
Internal machining:
Right hand threading insert in right hand toolholder 333/357, left hand threading insert in left hand toolholder 333/357

Нарезание резьбы (наружное) полный профиль
Threading (external) Full profile

Сменная пластина
Indexable insert

315
Трубная резьба Витворта
Whitworth pipe thread

Число ниток на дюйм	Threads per inch	11 - 28

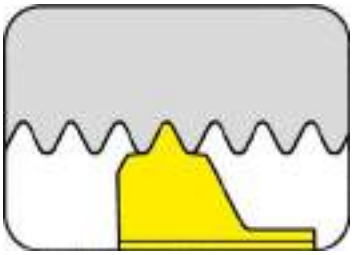

для державки
for Toolholder

Тип 356
Type

R = показано правое исполнение
R = right hand version shown

L = левое исполнение
L = left hand version

Обозначение Part number	TPI	E	r	s	Размер Размер		TH35
R/L315.5528.02	28	4,35	0,11	5,45	05		Δ/Δ
R/L315.5519.02	19	4,05	0,17	5,45	05		▲/Δ
R/L315.5514.02	14	3,75	0,23	5,45	05		▲/Δ
R/L315.5511.02	11	3,55	0,30	5,45	05		▲/Δ
						P	•
						M	•
						K	•
						N	•
						S	•
						H	-

▲ со Склада / on stock Δ 4 Недели / 4 weeks x По запросу / upon request
● Основное применение / recommended
o Альтернативное применение / alternative recommendation
- непригодный / not suitable
твёрдый сплав без покрытия / uncoated grades
твёрдый сплав с покрытием / coated grades
с напайкой/Cermet / brazed/Cermet

Размеры указаны в мм.
Dimensions in mm

Выберите R или L исполнение.
State R or L version

Марки твёрдого сплава
Carbide grades

Без подкладных пластин. Все резьбовые профили фирмы HORN имеют шлифованный **задний угол**.
No shims necessary. All HORN thread profiles are manufactured with **full ground radial clearance**.

Наружная обработка:
Правая пластина в правой державке 356, левая пластина в левой державке
External machining:
Right hand insert in right hand toolholder 356, left hand insert in left hand toolholder 356.

Сменная пластина
Indexable insert

315

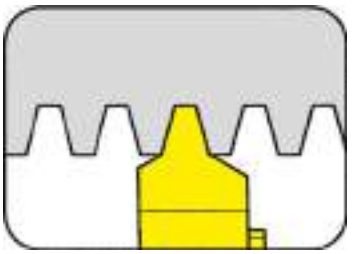

Шаг	Pitch	1,5-6 mm

для державки
for Toolholder

Тип 333
Type 356
357

Метрическая трапецеидальная резьба по DIN 103
Metric ISO trapezoidal thread DIN 103

R = показано правое исполнение
R = right hand version shown

L = левое исполнение
L = left hand version

Обозначение Part number	P	E	h_1	b	s	D_{min}	Размер Size		TN35
R/L315.1015.02	1,5	4,5	0,90	0,47	5,45	43	05		▲/Δ
R/L315.1320.02	2,0	4,3	1,25	0,60	5,45	43	05		▲/Δ
R/L315.1730.02	3,0	4,0	1,75	0,96	5,45	43	05		▲/▲
R/L315.2240.02	4,0	3,6	2,25	1,33	5,45	43	05		▲/▲
R/L315.2750.02	5,0	3,3	2,75	1,70	5,45	43	05		▲/▲
R/L315.3560.02	6,0	3,0	3,50	1,93	5,45	43	05		▲/▲

▲ со Склада / on stock Δ 4 Недели / 4 weeks x По запросу / upon request
● Основное применение / recommended
o Альтернативное применение / alternative recommendation
- непригодный / not suitable
твёрдый сплав без покрытия / uncoated grades
твёрдый сплав с покрытием / coated grades
с напайкой/Cermet / brazed/Cermet

P	●
M	●
K	●
N	●
S	●
H	-

Размеры указаны в мм.
Dimensions in mm

Выберите R или L исполнение.
State R or L version

Марки твёрдого сплава
Carbide grades

Без подкладных пластин. Все резьбовые профили фирмы HORN имеют шлифованный **задний угол**.
No shims necessary. All HORN thread profiles are manufactured with **full ground radial clearance**.

Наружная обработка:
Правая пластина в правой державке 356, левая пластина в левой державке
External machining:
Right hand insert in right hand toolholder 356, left hand insert in left hand toolholder 356.

Внутренняя обработка:
В левой державке 333/357 используется правая пластина, в правой державке 333/357 используется левая пластина
Internal machining:
Right hand insert in left hand toolholder 333/357, left hand insert in right hand toolholder 333/357.

O

Сменная пластина
Indexable insert

315

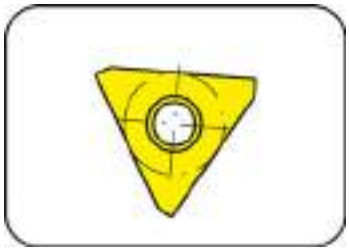

Основные размеры Тип 315
Basic sizes type 315

для державки
for Toolholder

Тип 356
Type

R = показано правое исполнение
R = right hand version shown

L = левое исполнение
L = left hand version

Обозначение Part number	W_{max}	t_{f2}	t_{f2}	s	Размер Size		TN35	TI25	TA45	TA46
R/L315...	3,05	5,0	-	3,25	03					
R/L315...	5,25	5,0	2,0	5,45	05					
R/L315...	5,90	5,0	2,0	6,10	05 / 06					
R/L315...	6,40	5,0	2,0	6,60	06 / 07					
R/L315...	6,90	5,0	2,0	7,10	07					
R/L315...	7,30	5,0	2,0	7,50	07					
R/L315...	8,30	5,0	2,0	8,50	07					
R/L315...	9,30	5,0	2,0	9,50	10					
R/L315...	10,30	5,0	2,0	10,50	10					
R/L315...	13,30	5,0	2,0	13,50	13					
R/L315...	15,30	5,0	2,0	15,50	13					
						P				
						M				
						K				
						N				
						S				
						H				

Размеры указаны в мм.
Dimensions in mm

Выберите R или L исполнение.
State R or L version

Марки твёрдого сплава
Carbide grades

Наружная обработка:
Правая пластина в правой державке 356, левая пластина в левой державке
External machining:
Right hand insert in right hand toolholder 356, left hand insert in left hand toolholder 356.

O

Сменная пластина
Indexable insert

S315

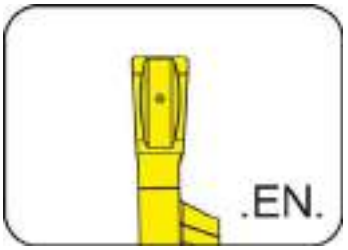

Глубина канавки до	Depth of groove up to	5,5 mm
Ширина резания до	Width of groove up to	2 mm

прецизионно спеченая
precision sintered

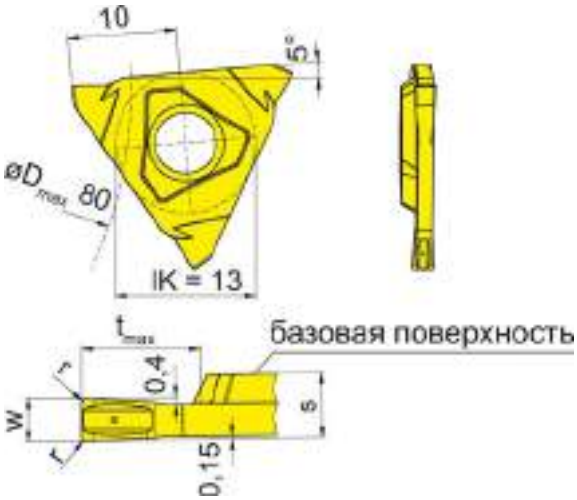

для державки
for Toolholder

Тип 356...S.4...
Type

R = показано правое исполнение
R = right hand version shown

L = левое исполнение
L = left hand version

Обозначение Part number	w	r	t_{max}	s	Размер Size		EG5G
R/LS315.0200.EN2	2	0,2	5,5	3	03		▲/▲
						P	●
						M	o
						K	o
						N	-
						S	-
						H	-

▲ со Склада / on stock Δ 4 Недели / 4 weeks x По запросу / upon request
● Основное применение / recommended
o Альтернативное применение / alternative recommendation
- непригодный / not suitable
твёрдый сплав без покрытия / uncoated grades
твёрдый сплав с покрытием / coated grades
с напайкой/Cermet / brazed/Cermet

Размеры указаны в мм.
Dimensions in mm

Марки твёрдого сплава
Carbide grades

Выберите R или L исполнение.
State R or L version

Сменная пластина
Indexable insert

S315

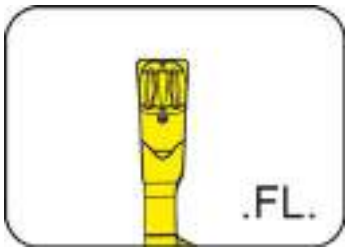

Глубина канавки до	Depth of groove up to	5,5 mm
Ширина резания до	Width of groove up to	1,5 mm

прецизионно спеченая
precision sintered

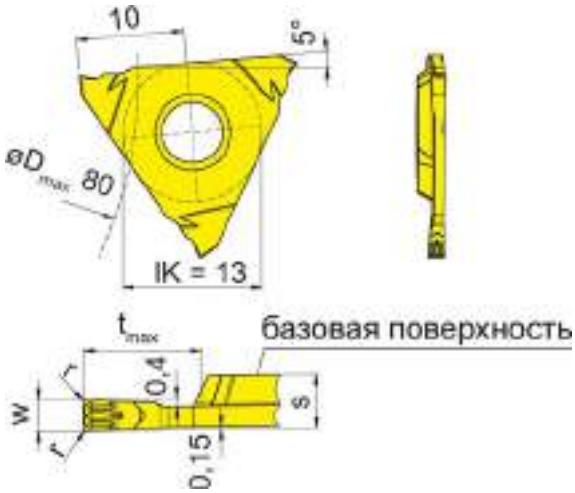

для державки
for Toolholder

Тип 356...S.4...
Type

R = показано правое исполнение
R = right hand version shown

L = левое исполнение
L = left hand version

Обозначение Part number	w	r	t_{max}	s	Размер Size		EG55
R/LS315.0150.FL15	1,5	0,15	5,5	2,5	03		▲/▲
						P	●
						M	o
						K	o
						N	-
						S	-
						H	-

▲ со Склада / on stock Δ 4 Недели / 4 weeks x По запросу / upon request
● Основное применение / recommended
o Альтернативное применение / alternative recommendation
- непригодный / not suitable
твёрдый сплав без покрытия / uncoated grades
твёрдый сплав с покрытием / coated grades
с напайкой/Cermet / brazed/Cermet

Размеры указаны в мм.
Dimensions in mm

Марки твёрдого сплава
Carbide grades

Выберите R или L исполнение.
State R or L version

Сменная пластина
Indexable insert

S315

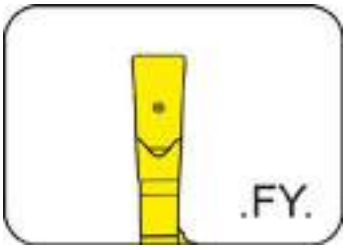

Глубина канавки до	Depth of groove up to	5,5 mm
Ширина канавки	Width of groove	1,5-2 mm

прецизионно спеченая
precision sintered

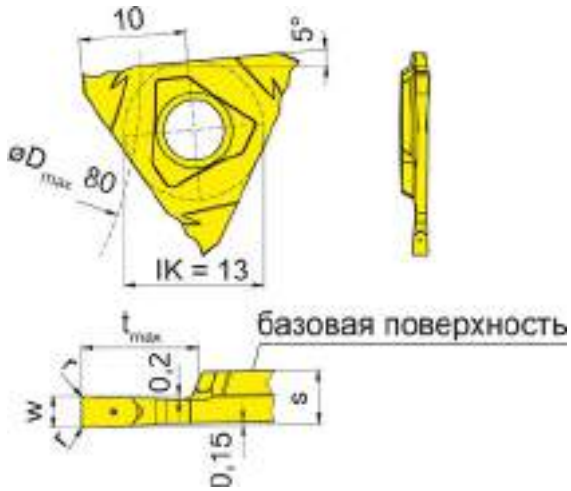

для державки
for Toolholder

Тип 356...S.4...
Type

R = показано правое исполнение
R = right hand version shown

L = левое исполнение
L = left hand version

Обозначение Part number	w	r	t_{max}	s	Размер Size		EG55
R/LS315.0150.FY15	1,5	0,15	5,5	2,5	03		▲/▲
R/LS315.0200.FY2	2,0	0,20	5,5	3,0	03		▲/▲

▲ со Склада / on stock Δ 4 Недели / 4 weeks x По запросу / upon request
● Основное применение / recommended
o Альтернативное применение / alternative recommendation
- непригодный / not suitable
твёрдый сплав без покрытия / uncoated grades
твёрдый сплав с покрытием / coated grades
с напайкой/Cermet / brazed/Cermet

P	●
M	o
K	o
N	-
S	-
H	-

Марки твёрдого сплава
Carbide grades

Размеры указаны в мм.
Dimensions in mm

Выберите R или L исполнение.
State R or L version

Сменная пластина
Indexable insert

S315

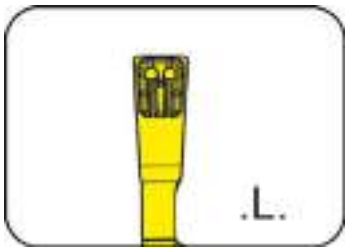

Глубина канавки до	Depth of groove up to	5,5 mm
Ширина канавки	Width of groove	1,1-2 mm

прецизионно спеченая
precision sintered

для державки
for Toolholder

Тип 356...S.4...
Type

R = показано правое исполнение
R = right hand version shown

L = левое исполнение
L = left hand version

Обозначение Part number	w	r	t_{max}	s	Размер Size		EG55
R/LS315.0110.L1	1,1	0,10	5,5	2,5	03		▲/▲
R/LS315.0130.L1	1,3	0,10	5,5	2,5	03		▲/▲
R/LS315.0150.L15	1,5	0,15	5,5	2,5	03		▲/▲
R/LS315.0200.L2	2,0	0,20	5,5	3,0	03		▲/▲

▲ со Склада / on stock Δ 4 Недели / 4 weeks x По запросу / upon request
● Основное применение / recommended
o Альтернативное применение / alternative recommendation
- непригодный / not suitable
твёрдый сплав без покрытия / uncoated grades
твёрдый сплав с покрытием / coated grades
с напайкой/Cermet / brazed/Cermet

P	●
M	o
K	o
N	-
S	-
H	-

Марки твёрдого сплава
Carbide grades

Размеры указаны в мм.
Dimensions in mm

Выберите R или L исполнение.
State R or L version

P

316

Державка с режущими пластинами

Ширина канавки 1,5 - 3 мм

Toolholder with Inserts

Width of groove 1,5 - 3 mm

P

Державка
Toolholder
H316/HC316

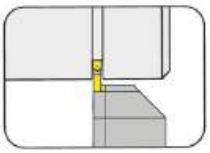

Страница/Page
P3-P4, P10

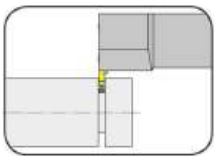

Страница/Page
P5, P11

Кассета
Cassette
NK316

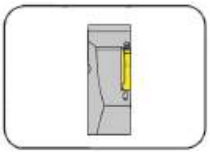

Страница/Page
P6, P12

Сменная пластина
Indexable insert
S316

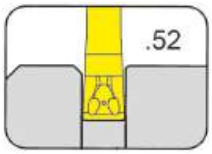

Страница/Page
P7

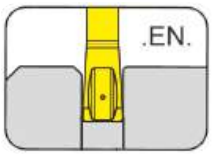

Страница/Page
P8

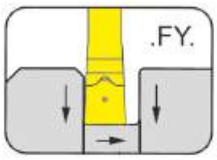

Страница/Page
P9

Державка
Toolholder

H316

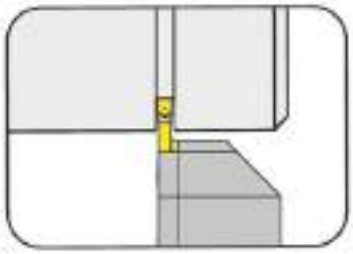

Глубина канавки до Диапазон зажима	Depth of groove up to Clamping range	8 mm 1,5-3 mm

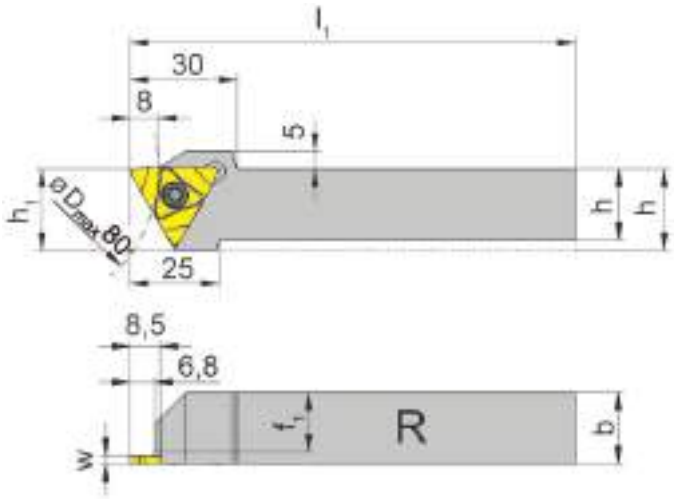

для сменной пластины
for Indexable insert

Тип S316
Type

R = показано правое исполнение
R = right hand version shown

L = левое исполнение
L = left hand version

Обозначение Part number	h	b	l_1	h_1	f_1	Размер Size
R/LH316.1616.S3.03	16	16	125	23	12,7	03
R/LH316.2020.S3.03	20	20	125	23	16,7	03
R/LH316.2525.S3.03	25	25	150	25	21,7	03
R/LH316.3225.S3.03	32	25	150	32	21,7	03

Выберите R или L исполнение.
State R or L version

Размер w - смотрите сменные пластины
w see indexable inserts

Размеры указаны в мм.
Dimensions in mm

Другие размеры - по запросу.
Further sizes upon request

Момент затяжки винтов см. Технические рекомендации.
For torque specification of the screw, please see Technical Instructions.

Запасные части
Spare Parts

Державка Toolholder	**Зажимной винт** Clamping Screw	**Ключ Тип TORX PLUS®** TORX PLUS® Wrench
R/LH316...	**5.12T20P**	**T20PQ**

Державка
Toolholder

H316

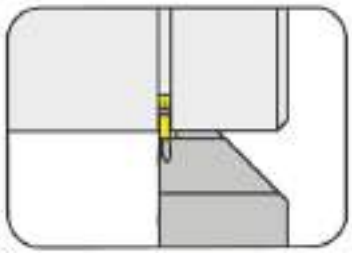

Глубина канавки до	Depth of groove up to	8 mm
Диапазон зажима	Clamping range	1,5-5 mm

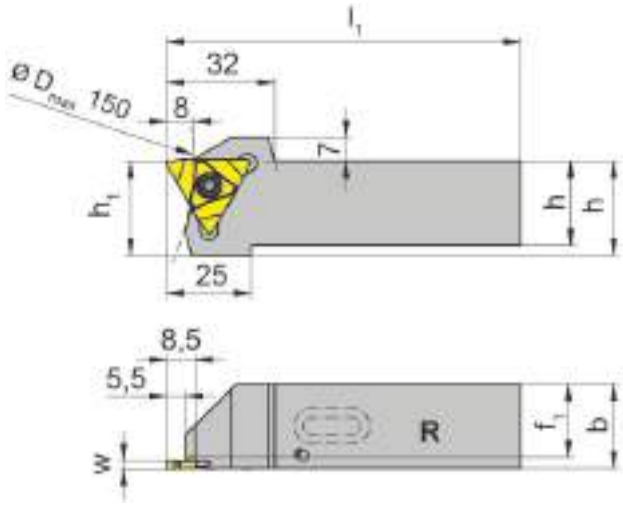

для сменной пластины
for Indexable insert

Тип S316
Type

R = показано правое исполнение
R = right hand version shown

L = левое исполнение
L = left hand version

с встроенной внутренней подачей СОЖ
with integrated through coolant supply

Обозначение Part number	h	b	l_1	h_1	f_1	Размер Size
R/LH316.2020.S3.03.IK	20	20	90	28	16,7	03
R/LH316.2525.S3.03.IK	25	25	105	28	21,7	03
R/LH316.2020.S5.05.IK	20	20	90	28	14,8	05
R/LH316.2525.S5.05.IK	25	25	105	28	19,8	05

Выберите R или L исполнение.
State R or L version

Размер w - смотрите сменные пластины
w see indexable inserts

Размеры указаны в мм.
Dimensions in mm

Другие размеры - по запросу.
Further sizes upon request

Момент затяжки винтов см. Технические рекомендации.
For torque specification of the screw, please see Technical Instructions.

Запасные части
Spare Parts

Державка Toolholder	**Зажимной винт** Clamping Screw	**Ключ Тип TORX PLUS®** TORX PLUS® Wrench
R/LH316...	**5.12T20P**	**T20PQ**

Державка
Toolholder

HC316

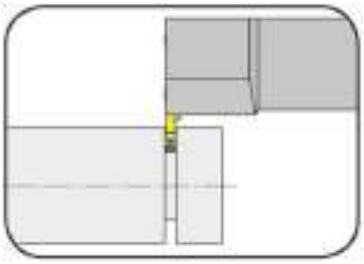

Глубина канавки до Ширина канавки	Depth of groove up to Width of groove	8 mm 1,5-3 mm

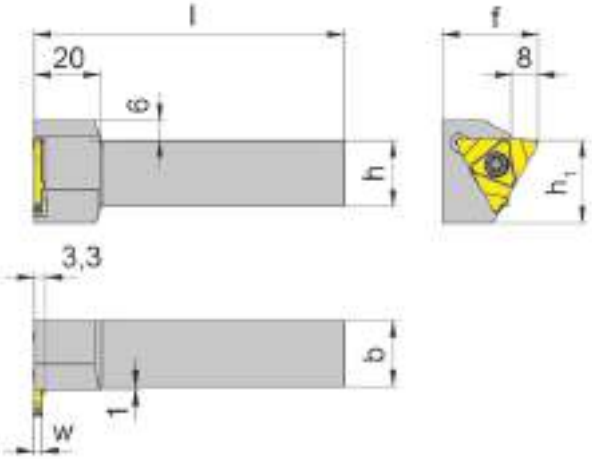

для сменной пластины
for Indexable insert

Тип S316
Type

R = показано правое исполнение
R = right hand version shown

L = левое исполнение
L = left hand version

Обозначение Part number	h	b	l	h_1	f	Размер Size
R/LHC316.1616.S3.03	16	16	125	25	29	03
R/LHC316.2020.S3.03	20	20	125	25	29	03
R/LHC316.2525.S3.03	25	25	150	25	34	03
R/LHC316.3225.S3.03	32	25	150	32	34	03

Выберите R или L исполнение.
State R or L version

Размер w - смотрите сменные пластины
w see indexable inserts

Размеры указаны в мм.
Dimensions in mm

Другие размеры - по запросу.
Further sizes upon request

Момент затяжки винтов см. Технические рекомендации.
For torque specification of the screw, please see Technical Instructions.

Запасные части
Spare Parts

Державка Toolholder	**Зажимной винт** Clamping Screw	**Ключ Тип TORX PLUS®** TORX PLUS® Wrench
R/LHC316...	**5.12T20P**	**T20PQ**

P

Кассета
Cassette

NK316
с внутренним подводом сож
with through coolant supply

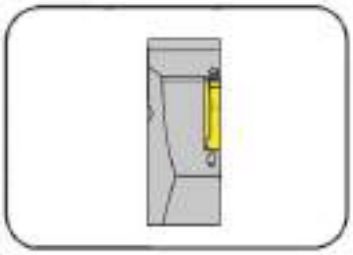

Глубина канавки до	Depth of groove up to	8 mm

для сменной пластины
for Indexable insert

Тип S316
Type

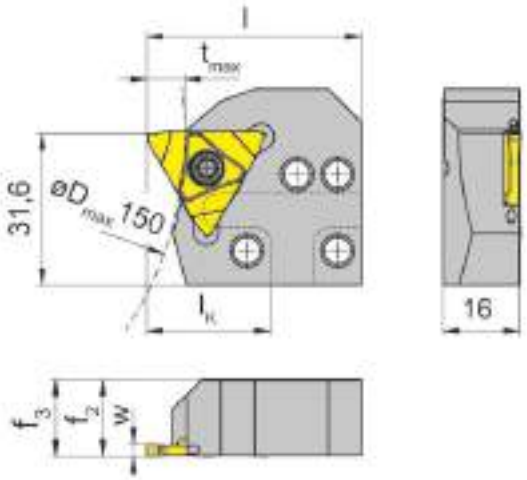

R = показано правое исполнение
R = right hand version shown

L = левое исполнение
L = left hand version

Обозначение Part number	t_{max}	f_2	f_3	l	l_K	Размер Size
R/LNK316.0220.S3.4.03.IK	8	16,2	$f_3=f_2$	45	26	03

Выберите R или L исполнение.
State R or L version

Размер w - смотрите сменные пластины
w see indexable inserts

Размеры указаны в мм.
Dimensions in mm

Примечание для заказа:
Другие размеры - по запросу.
Ordering note:
Further sizes upon request
Крепёжный винт поставляется вместе с базовой державкой.
The fastening screw is combined with the basic toolholder - no seperate order required.
Момент затяжки винтов см. Технические рекомендации.
For torque specification of the screw, please see Technical Instructions.

Запасные части
Spare Parts

Кассета Cassette	**Зажимной винт** Clamping Screw	**Ключ Тип TORX PLUS®** TORX PLUS® Wrench
R/LNK316.0220.S3.4.03.IK	**5.12T20P**	**T20PQ**

Сменная пластина
Indexable insert

S316

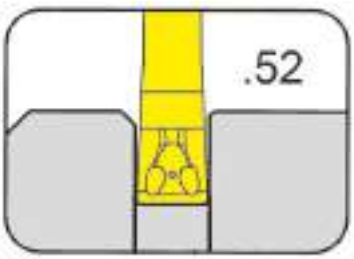

P

Глубина канавки до	Depth of groove up to	8 mm
Ширина канавки	Width of groove	2-3 mm

прецизионно спеченая
precision sintered

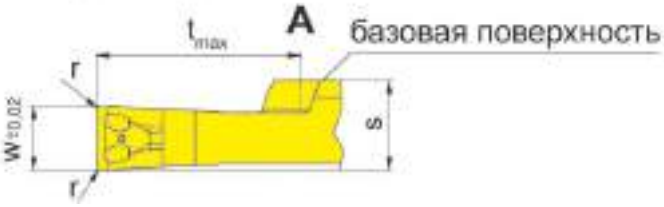

для державки
for Toolholder

Тип / Type: H316...S3... HC316...S3... NK316...S3...

R = показано правое исполнение
R = right hand version shown

L = левое исполнение
L = left hand version

Допуск на длину пластины ± 0,02 мм
Indexability length ± 0,02 mm

Обозначение Part number	w	r	t_{max}	s	Размер Размер		AS45
R/LS316.0200.52	2,0	0,2	8	3,5	03		▲/▲
R/LS316.0250.52	2,5	0,2	8	3,5	03		▲/▲
R/LS316.0300.52	3,0	0,2	8	3,5	03		▲/▲
						P	•
						M	•
						K	•
						N	o
						S	•
						H	-

▲ со Склада / on stock Δ 4 Недели / 4 weeks x По запросу / upon request
● Основное применение / recommended
o Альтернативное применение / alternative recommendation
- непригодный / not suitable
твёрдый сплав без покрытия / uncoated grades
твёрдый сплав с покрытием / coated grades
с напайкой/Cermet / brazed/Cermet

Размеры указаны в мм.
Dimensions in mm

Выберите R или L исполнение.
State R or L version

Марки твёрдого сплава
Carbide grades

Наружная обработка:
Используйте правые пластины в правых державках, левые пластины в левых державках
External machining:
Use right hand inserts in right hand toolholders and left hand inserts in left hand toolholders

Сменная пластина
Indexable insert

S316

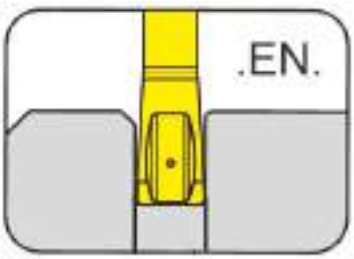

Глубина канавки до	Depth of groove up to	8 mm
Ширина канавки	Width of groove	2-3 mm

прецизионно спеченая
precision sintered

для державки
for Toolholder

Тип / Type
H316...S3...
HC316...S3...
NK316...S3...

R = показано правое исполнение
R = right hand version shown

L = левое исполнение
L = left hand version

Допуск на длину пластины ± 0,02 мм
Indexability length ± 0,02 mm

Обозначение Part number	w	r	t_{max}	s	Размер Размер	AS6G
R/LS316.0200.EN2	2,0	0,2	8	3,5	03	▲/▲
R/LS316.0250.EN2	2,5	0,2	8	3,5	03	▲/▲
R/LS316.0300.EN2	3,0	0,2	8	3,5	03	Δ/▲

▲ со Склада on stock Δ 4 Недели 4 weeks x По запросу / upon request
● Основное применение / recommended
o Альтернативное применение / alternative recommendation
- непригодный / not suitable
твёрдый сплав без покрытия / uncoated grades
твёрдый сплав с покрытием / coated grades
с напайкой/Cermet / brazed/Cermet

	AS6G
P	•
M	•
K	•
N	•
S	•
H	-

Размеры указаны в мм.
Dimensions in mm

Выберите R или L исполнение.
State R or L version

Марки твёрдого сплава
Carbide grades

Наружная обработка:
Используйте правые пластины в правых державках, левые пластины в левых державках
External machining:
Use right hand inserts in right hand toolholders and left hand inserts in left hand toolholders

Сменная пластина
Indexable insert

S316

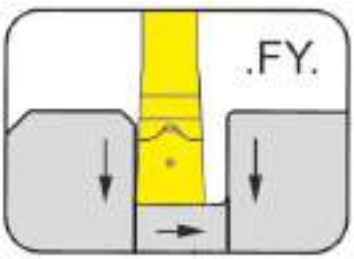

Глубина канавки до Ширина канавки	Depth of groove up to Width of groove	8 mm 1,5-3 mm

прецизионно спеченая
precision sintered

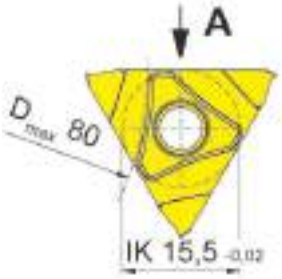

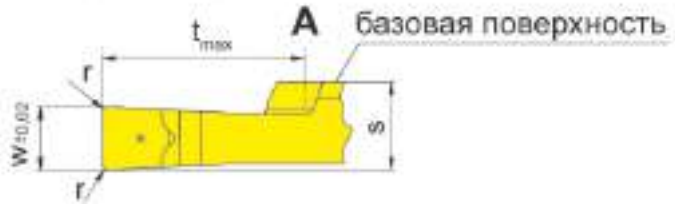

R = показано правое исполнение
R = right hand version shown

L = левое исполнение
L = left hand version

для державки
for Toolholder

Тип
Type

H316...S3...
HC316...S3...
NK316...S3...

Допуск на длину пластины ± 0,02 мм
Indexability length ± 0,02 mm

Обозначение Part number	w	r	t_{max}	s	Размер Размер		TI25
R/LS316.0150.FY1	1,5	0,1	8	3,3	03		▲/▲
R/LS316.0200.FY2	2,0	0,2	8	3,5	03		▲/▲
R/LS316.0250.FY2	2,5	0,2	8	3,5	03		▲/Δ
R/LS316.0300.FY2	3,0	0,2	8	3,5	03		▲/Δ
						P	•
						M	•
						K	•
						N	•
						S	•
						H	-

▲ со Склада / on stock Δ 4 Недели / 4 weeks x По запросу / upon request
● Основное применение / recommended
o Альтернативное применение / alternative recommendation
- непригодный / not suitable
твёрдый сплав без покрытия / uncoated grades
твёрдый сплав с покрытием / coated grades
с напайкой/Cermet / brazed/Cermet

Размеры указаны в мм.
Dimensions in mm

Выберите R или L исполнение.
State R or L version

Марки твёрдого сплава
Carbide grades

Наружная обработка:
Используйте правые пластины в правых державках, левые пластины в левых державках
External machining:
Use right hand inserts in right hand toolholders and left hand inserts in left hand toolholders

Державка
Toolholder

H316

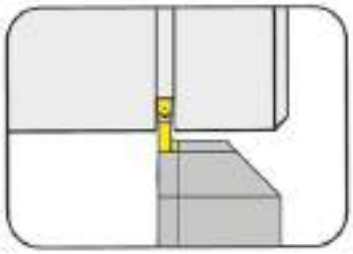

Глубина канавки до	Depth of groove up to	8 mm
Диапазон зажима	Clamping range	1,5-3 mm

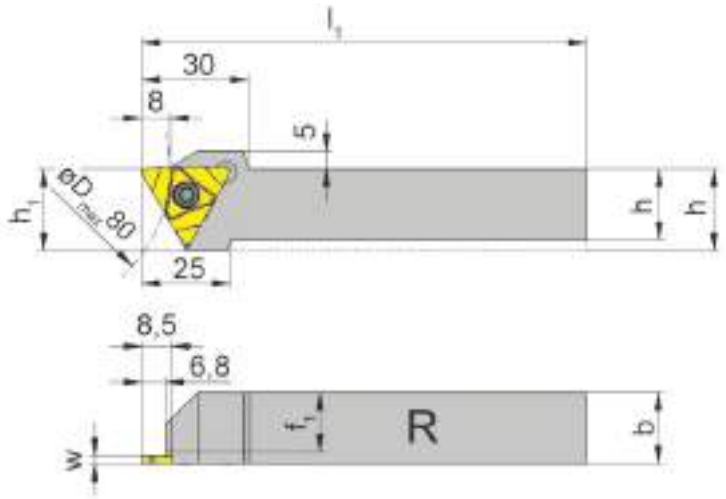

для сменной пластины
for Indexable insert

Тип 316
Type по запросу
upon request

R = показано правое исполнение
R = right hand version shown

L = левое исполнение
L = left hand version

только для пластин со шлифованной боковой поверхностью
only for periferal grounded profiled inserts

Обозначение Part number	h	b	l_1	h_1	f_1	Размер Size
R/LH316.1616.03	16	16	125	23	12,7	03
R/LH316.2020.03	20	20	125	23	16,7	03
R/LH316.2525.03	25	25	150	25	21,7	03
R/LH316.3225.03	32	25	150	32	21,7	03

Выберите R или L исполнение.
State R or L version

Размер w - смотрите сменные пластины
w see indexable inserts

Размеры указаны в мм.
Dimensions in mm

Другие размеры - по запросу.
Further sizes upon request

Момент затяжки винтов см. Технические рекомендации.
For torque specification of the screw, please see Technical Instructions.

Запасные части
Spare Parts

Державка Toolholder	**Зажимной винт** Clamping Screw	**Ключ Тип TORX PLUS®** TORX PLUS® Wrench
R/LH316...	**5.12T20P**	**T20PQ**

Державка
Toolholder

HC316

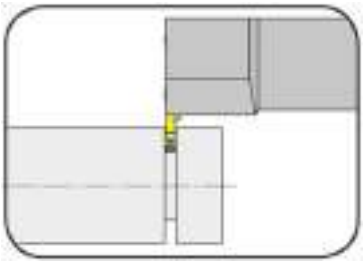

Глубина канавки до Ширина канавки	Depth of groove up to Width of groove	8 mm 1,5-3 mm

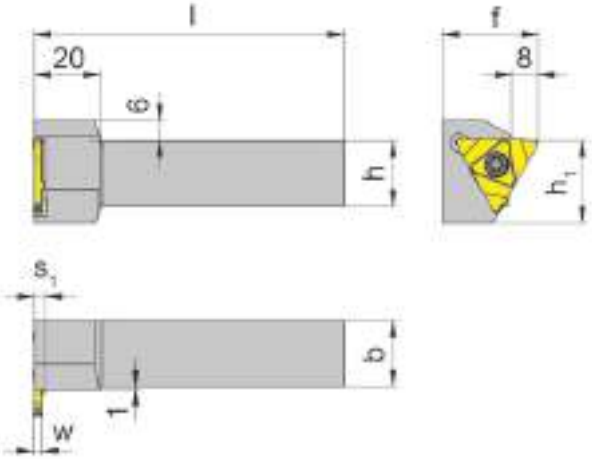

для сменной пластины
for Indexable insert

Тип 316
Type по запросу
upon request

R = показано правое исполнение
R = right hand version shown

L = левое исполнение
L = left hand version

только для пластин со шлифованной боковой поверхностью
only for periferal grounded profiled inserts

Обозначение Part number	h	b	l	h_1	f	s_1	Размер Size
R/LHC316.1616.03	16	16	125	25	29	3,3	03
R/LHC316.2020.03	20	20	125	25	29	3,3	03
R/LHC316.2525.03	25	25	150	25	34	3,3	03
R/LHC316.3225.03	32	25	150	32	34	3,3	03
R/LHC316.2020.05	20	20	125	25	29	5,2	05
R/LHC316.2525.05	25	25	150	25	34	5,2	05
R/LHC316.3225.05	32	25	150	32	34	5,2	05

Выберите R или L исполнение.
State R or L version

Размер w - смотрите сменные пластины
w see indexable inserts

Размеры указаны в мм.
Dimensions in mm

Другие размеры - по запросу.
Further sizes upon request

Примечание для заказа:
Используйте правые пластины в правых державках, левые пластины в левых державках
Ordering note:
Use right hand inserts in right hand toolholders and left hand inserts in left hand toolholders
Момент затяжки винтов см. Технические рекомендации.
For torque specification of the screw, please see Technical Instructions.

Запасные части
Spare Parts

Державка Toolholder	**Зажимной винт** Clamping Screw	**Ключ Тип TORX PLUS®** TORX PLUS® Wrench
R/LHC316...	**5.12T20P**	**T20PQ**

P

Кассета
Cassette

NK316
с внутренним подводом сож
with through coolant supply

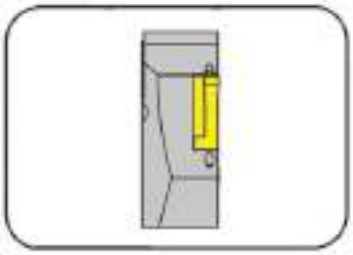

Глубина канавки до	Depth of groove up to	8 mm

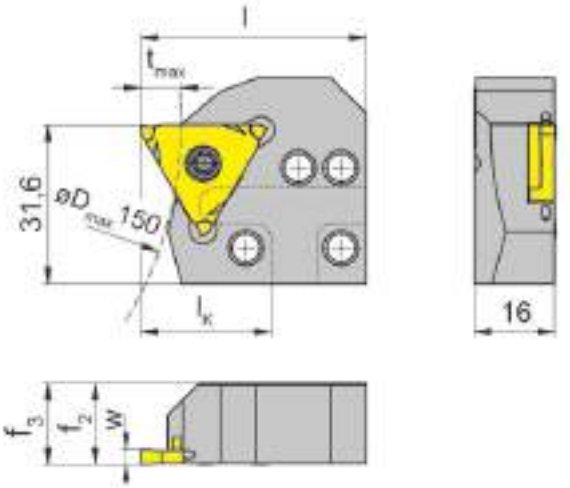

для сменной пластины
for Indexable insert

Тип 316
Type по запросу
upon request

R = показано правое исполнение
R = right hand version shown

L = левое исполнение
L = left hand version

Обозначение Part number	t_{max}	f_2	f_3	l	l_K	Размер Size
R/LNK316.0220.4.03.IK	8	16,2	$f_3=f_2$	45	26	03
R/LNK316.0220.4.05.IK	8	16,2	$f_3=f_2$	45	26	05

Выберите R или L исполнение.
State R or L version

Размер w - смотрите сменные пластины
w see indexable inserts

Размеры указаны в мм.
Dimensions in mm

Другие размеры - по запросу.
Further sizes upon request

Примечание для заказа:
Крепёжный винт поставляется вместе с базовой державкой.
Ordering note:
The fastening screw is combined with the basic toolholder - no seperate order required.
Момент затяжки винтов см. Технические рекомендации.
For torque specification of the screw, please see Technical Instructions.

Запасные части
Spare Parts

Кассета Cassette	**Зажимной винт** Clamping Screw	**Ключ Тип TORX PLUS®** TORX PLUS® Wrench
R/LNK316...	**5.12T20P**	**T20PQ**

64T

Державка с режущими пластинами

Ширина канавки 0,5 - 3,15 мм

Toolholder with Inserts

Width of groove 0,5 - 3,15 mm

Q

Державка
Toolholder
H64T

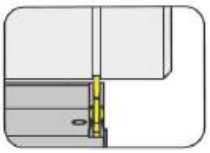

Страница/Page
Q3-Q4

Сменная пластина
Indexable insert
S64T

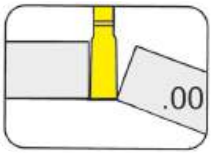

Страница/Page
Q5

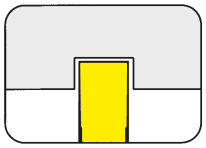

Страница/Page
Q6

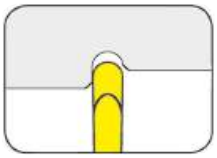

Страница/Page
Q7

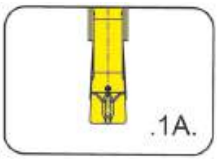

Страница/Page
Q8

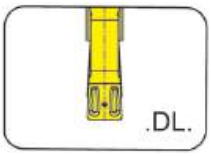

Страница/Page
Q9

Державка
Toolholder

H64T
с внутренним подводом сож
with through coolant supply

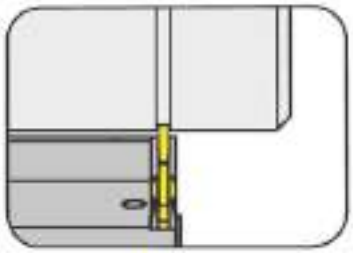

Глубина канавки до	Depth of groove up to	5,5 mm

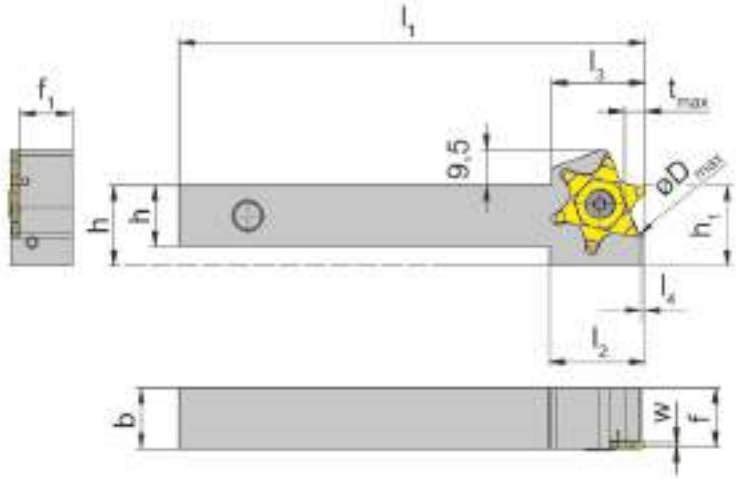

для сменной пластины
for Indexable insert

Тип S64T
Type

Проточка и отрезка валов
Grooving and parting off

D_{max}	t_{max}
40	5,5
45	5,0
50	4,5
55	4,0
65	3,5
70	3,5
80	3,0
100	2,5

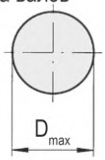

L = показано левое исполнение
L = left hand version shown

R = правое исполнение
R = right hand version

Обозначение Part number	h	b	l_1	l_2	l_3	h_1	f_1	f	l_4	Подача сож Coolant supply	Размер Size
R/LH64T.1212.6.10.IK	12	12	125	25	24,5	19	9,8	f_1+w+a_1	1	G1/8	01
R/LH64T.1212.6.20.IK	12	12	125	25	24,5	19	9,3	f_1+w+a_1	1	G1/8	02
R/LH64T.1616.4.10.IK	16	16	125	25	24,5	21	13,8	f_1+w+a_1	1	VDI	01
R/LH64T.1616.4.20.IK	16	16	125	25	24,5	21	13,3	f_1+w+a_1	1	VDI	02
R/LH64T.1616.6.10.IK	16	16	125	25	24,5	21	13,8	f_1+w+a_1	1	G1/8	01
R/LH64T.1616.6.20.IK	16	16	125	25	24,5	21	13,3	f_1+w+a_1	1	G1/8	02
R/LH64T.2020.4.10.IK	20	20	125	25	24,5	25	17,8	f_1+w+a_1	1	VDI	01
R/LH64T.2020.4.20.IK	20	20	125	25	24,5	25	17,3	f_1+w+a_1	1	VDI	02
R/LH64T.2020.6.10.IK	20	20	125	25	24,5	25	17,8	f_1+w+a_1	1	G1/8	01
R/LH64T.2020.6.20.IK	20	20	125	25	24,5	25	17,3	f_1+w+a_1	1	G1/8	02
R/LH64T.2525.4.10.IK	25	25	125	25	24,5	30	22,8	f_1+w+a_1	1	VDI	01
R/LH64T.2525.4.20.IK	25	25	125	25	24,5	30	22,3	f_1+w+a_1	1	VDI	02
R/LH64T.2525.6.10.IK	25	25	125	25	24,5	25	22,8	f_1+w+a_1	1	G1/8	01
R/LH64T.2525.6.20.IK	25	25	125	25	24,5	25	22,3	f_1+w+a_1	1	G1/8	02

Выберите R или L исполнение.
State R or L version

Размер w - смотрите сменные пластины
w see indexable inserts

Размеры указаны в мм.
Dimensions in mm

Момент затяжки винтов см. Технические рекомендации.
For torque specification of the screw, please see Technical Instructions.

Запасные части
Spare Parts

Державка Toolholder	**Адаптер для СОЖ** Coolant supply	**Зажимной винт** Clamping Screw	**Ключ Тип TORX PLUS®** TORX PLUS® Wrench	**Уплотнительная заглушка** Sealing plug
R/LH64T.1212.6...	**004.00.61**	**030.4010 T15P**	**T15PQ**	**-**
R/LH64T...6...	**004.00.16**	**030.4010 T15P**	**T15PQ**	**004.00.26**
R/LH64T...4...	**-**	**030.4010 T15P**	**T15PQ**	**-**

Державка
Toolholder

H64T

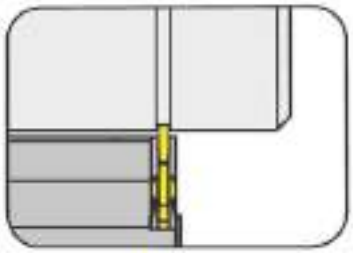

Глубина канавки до	Depth of groove up to	5,5 mm

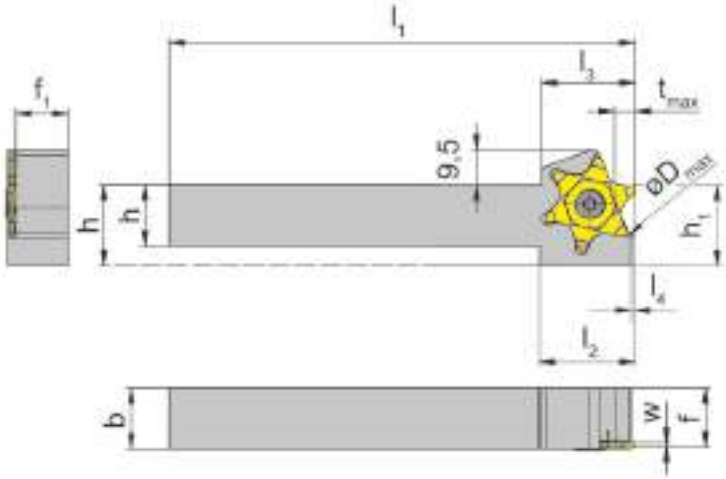

для сменной пластины
for Indexable insert

Тип S64T
Type

Проточка и отрезка валов
Grooving and parting off

D_{max}	t_{max}
40	5,5
45	5,0
50	4,5
55	4,0
65	3,5
70	3,5
80	3,0
100	2,5

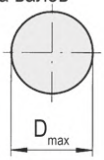

L = показано левое исполнение
L = left hand version shown

R = правое исполнение
R = right hand version

Обозначение Part number	h	b	l_1	l_2	l_3	h_1	f_1	f	l_4	Размер Size
R/LH64T.1212.10	12	12	125	25	25,4	19	9,8	f_1+w+a_1	1	01
R/LH64T.1212.20	12	12	125	25	25,4	19	9,3	f_1+w+a_1	1	02
R/LH64T.1616.10	16	16	125	25	25,4	21	13,8	f_1+w+a_1	1	01
R/LH64T.1616.20	16	16	125	25	25,4	21	13,3	f_1+w+a_1	1	02
R/LH64T.2020.10	20	20	125	25	25,4	25	17,8	f_1+w+a_1	1	01
R/LH64T.2020.20	20	20	125	25	25,4	25	17,3	f_1+w+a_1	1	02
R/LH64T.2525.10	25	25	125	-	25,4	25	22,8	f_1+w+a_1	1	01
R/LH64T.2525.20	25	25	125	-	25,4	25	22,3	f_1+w+a_1	1	02

Выберите R или L исполнение.
State R or L version

Размер w - смотрите сменные пластины
w see indexable inserts

Размеры указаны в мм.
Dimensions in mm

Момент затяжки винтов см. Технические рекомендации.
For torque specification of the screw, please see Technical Instructions.

Запасные части
Spare Parts

Державка Toolholder	**Зажимной винт** Clamping Screw	**Ключ Тип TORX PLUS®** TORX PLUS® Wrench
R/LH64T...	**030.4010 T15P**	**T15PQ**

Сменная пластина
Indexable insert

S64T

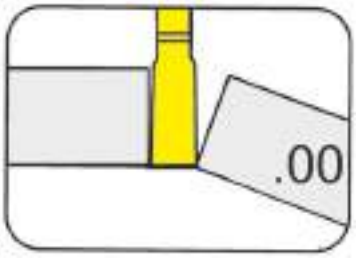

Ширина канавки	Width of groove	1-1,5 mm

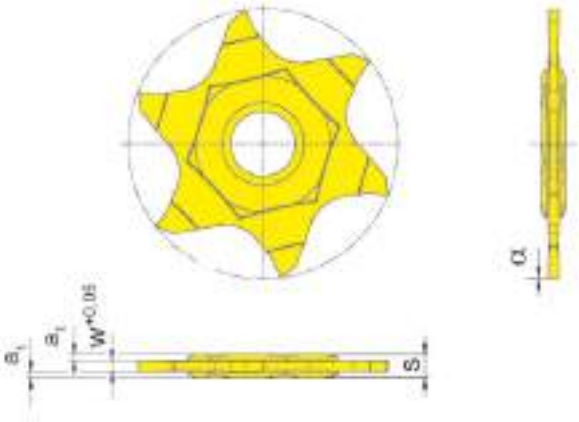

для державки
for Toolholder

Тип H64T
Type

Обозначение Part number	w	a_1	s	α	Размер Size		EG55
S64T.0010.00	1,0	0,58	2,2	0°	01		▲
S64T.0015.00	1,5	0,34	2,2	0°	01		▲
						P	●
						M	o
						K	o
						N	-
						S	-
						H	-

▲ со Склада / on stock Δ 4 Недели / 4 weeks x По запросу / upon request
● Основное применение / recommended
o Альтернативное применение / alternative recommendation
- непригодный / not suitable
твёрдый сплав без покрытия / uncoated grades
твёрдый сплав с покрытием / coated grades
с напайкой/Cermet / brazed/Cermet

Марки твёрдого сплава
Carbide grades

Размеры указаны в мм.
Dimensions in mm

Сменные пластины могут использоваться в правых и левых державках.
Indexable inserts can be used in right and left hand toolholders.

Сменная пластина
Indexable insert

S64T

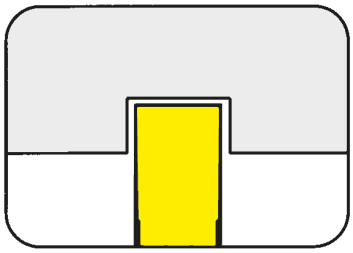

Канавки под стопорные кольца	Circlip grooves	DIN471/472
Ширина канавки Nw	Width of circlip Nw	0,5-3,15 mm

Q

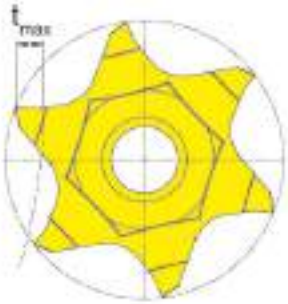

для державки
for Toolholder

Тип H64T
Type

Обозначение Part number	w	Nw	t_{max}	a_1	s	Размер Size		EG55
S64T.0050.00	0,57	0,50	0,7	0,83	2,2	01		▲
S64T.0060.00	0,67	0,60	0,8	0,78	2,2	01		▲
S64T.0070.00	0,77	0,70	1,1	0,73	2,2	01		▲
S64T.0080.00	0,87	0,80	1,2	0,68	2,2	01		▲
S64T.0090.00	0,97	0,90	1,4	0,63	2,2	01		▲
S64T.0100.00	1,07	1,00	1,6	0,58	2,2	01		▲
S64T.0110.00	1,24	1,10	1,6	0,49	2,2	01		▲
S64T.0130.00	1,44	1,30	2,0	0,39	2,2	01		▲
S64T.0160.00	1,74	1,60	3,5	0,24	2,2	01		▲
S64T.0185.00	1,99	1,85	3,5	0,12	2,2	01		▲
S64T.0215.00	2,29	2,15	3,5	0,07	2,4	01		▲
S64T.0265.00	2,79	2,65	3,5	0,07	2,9	02		▲
S64T.0315.00	3,29	3,15	3,5	0,07	3,4	02		▲
							P	•
							M	o
							K	o
							N	-
							S	-
							H	-

▲ со Склада / on stock Δ 4 Недели / 4 weeks x По запросу / upon request
● Основное применение / recommended
o Альтернативное применение / alternative recommendation
- непригодный / not suitable
твёрдый сплав без покрытия / uncoated grades
твёрдый сплав с покрытием / coated grades
с напайкой/Cermet / brazed/Cermet

Марки твёрдого сплава
Carbide grades

Размеры указаны в мм.
Dimensions in mm

Сменные пластины могут использоваться в правых и левых державках.
Indexable inserts can be used in right and left hand toolholders.

Сменная пластина
Indexable insert

S64T

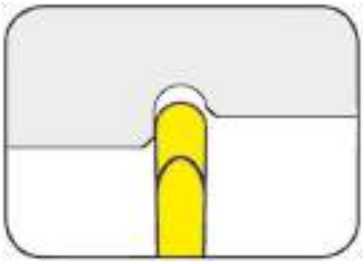

Полный радиус	Full radius	0,5-1,5 mm

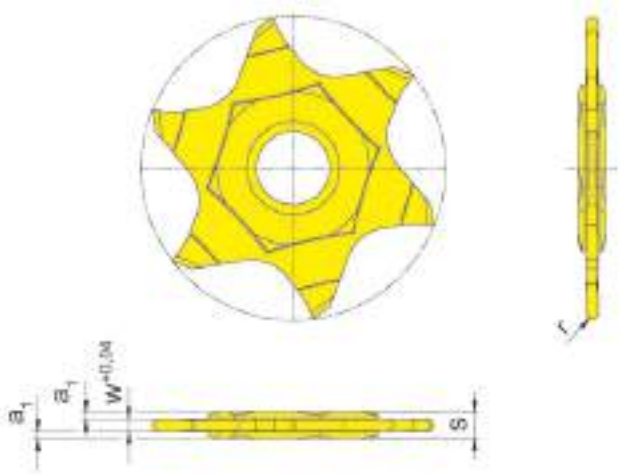

для державки
for Toolholder

Тип H64T
Type

Q

Обозначение Part number	w	a_1	r	s	Размер Size		EG55
S64T.0100.05	1,0	0,59	0,50	2,2	01		▲
S64T.0120.06	1,2	0,49	0,60	2,2	01		▲
S64T.0160.08	1,6	0,29	0,80	2,2	01		▲
S64T.0200.10	2,0	0,09	1,00	2,2	01		▲
S64T.0250.12	2,5	0,09	1,25	2,7	02		▲
S64T.0300.15	3,0	0,09	1,50	3,2	02		▲
						P	•
						M	o
						K	o
						N	-
						S	-
						H	-

▲ со Склада / on stock Δ 4 Недели / 4 weeks x По запросу / upon request
● Основное применение / recommended
o Альтернативное применение / alternative recommendation
- непригодный / not suitable
твёрдый сплав без покрытия / uncoated grades
твёрдый сплав с покрытием / coated grades
с напайкой/Cermet / brazed/Cermet

Марки твёрдого сплава
Carbide grades

Размеры указаны в мм.
Dimensions in mm

Сменные пластины могут использоваться в правых и левых державках.
Indexable inserts can be used in right and left hand toolholders.

Сменная пластина
Indexable insert

S64T

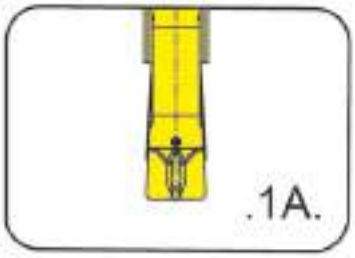

Ширина канавки	Width of groove	1,5-3 mm

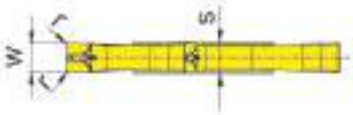

для державки
for Toolholder

Тип H64T
Type

Обозначение Part number	w	r	s	Размер Size	EG55	IG35
S64T.0150.1A2	1,5	0,2	2,2	01	▲	▲
S64T.0200.1A2	2,0	0,2	2,2	01	▲	▲
S64T.0250.1A2	2,5	0,2	2,7	02	▲	▲
S64T.0300.1A2	3,0	0,2	3,2	02	▲	▲

▲ со Склада / on stock Δ 4 Недели / 4 weeks x По запросу / upon request
● Основное применение / recommended
o Альтернативное применение / alternative recommendation
- непригодный / not suitable
твёрдый сплав без покрытия / uncoated grades
твёрдый сплав с покрытием / coated grades
с напайкой/Cermet / brazed/Cermet

	EG55	IG35
P	●	-
M	o	●
K	o	-
N	-	-
S	-	●
H	-	-

Марки твёрдого сплава
Carbide grades

Размеры указаны в мм.
Dimensions in mm

Сменные пластины могут использоваться в правых и левых державках.
Indexable inserts can be used in right and left hand toolholders.

Сменная пластина
Indexable insert

S64T

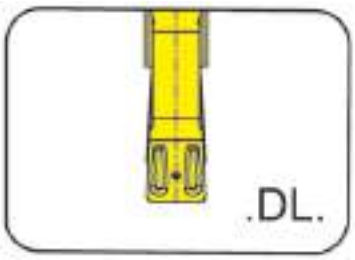

Ширина канавки	Width of groove	1,5-3 mm

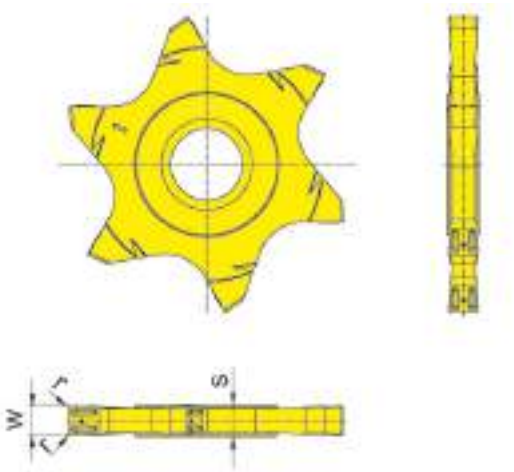

для державки
for Toolholder

Тип H64T
Type

Обозначение Part number	w	r	s	Размер Size		EG55
S64T.0150.DL2	1,5	0,2	2,2	01		▲
S64T.0150.DL4	1,5	0,4	2,2	01		Δ
S64T.0200.DL2	2,0	0,2	2,2	01		▲
S64T.0200.DL4	2,0	0,4	2,2	01		Δ
S64T.0250.DL2	2,5	0,2	2,7	02		▲
S64T.0250.DL4	2,5	0,4	2,7	02		Δ
S64T.0300.DL2	3,0	0,2	3,2	02		▲
S64T.0300.DL4	3,0	0,4	3,2	02		Δ
					P	●
					M	o
					K	o
					N	-
					S	-
					H	-

▲ со Склада / on stock Δ 4 Недели / 4 weeks x По запросу / upon request
● Основное применение / recommended
o Альтернативное применение / alternative recommendation
- непригодный / not suitable
твёрдый сплав без покрытия / uncoated grades
твёрдый сплав с покрытием / coated grades
с напайкой/Cermet / brazed/Cermet

Марки твёрдого сплава
Carbide grades

Размеры указаны в мм.
Dimensions in mm

Сменные пластины могут использоваться в правых и левых державках.
Indexable inserts can be used in right and left hand toolholders.

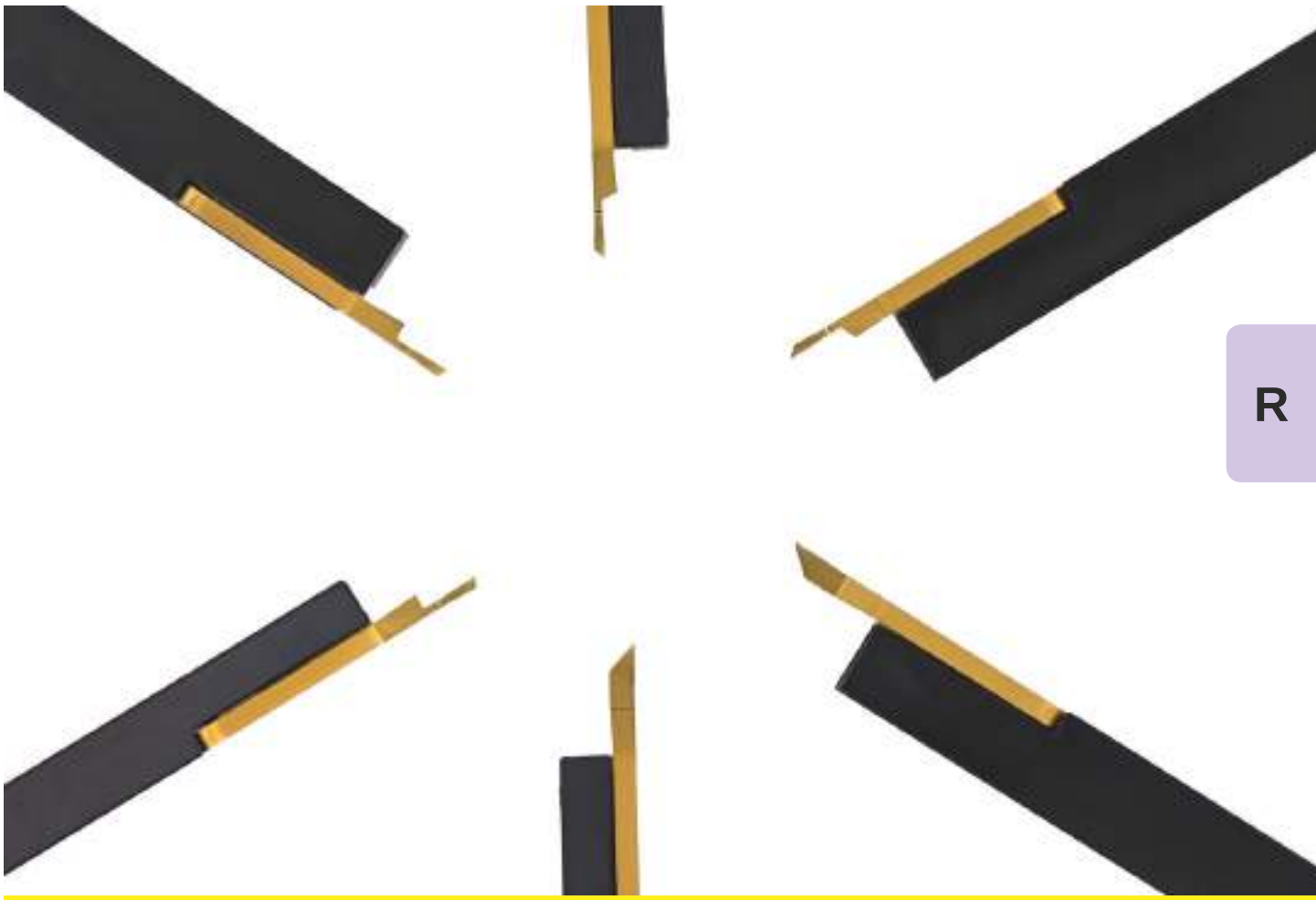

R

Инструменты для токарных станков швейцарского типа

Tools for Swiss Type Machines

Обработка канавок и отрезка
Grooving and Parting Off

для пластины
for Inserts

105

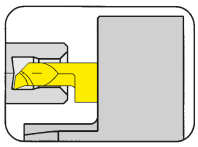
Страница/Page
R3, R5-R6

Страница/Page
R7

Страница/Page
R8

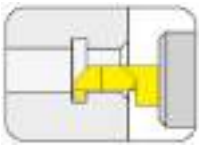
Страница/Page
R4, R9, R11

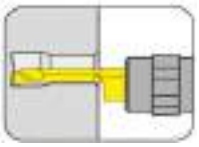
Страница/Page
R10

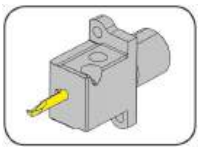
Страница/Page
R12

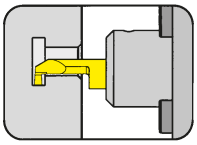
Страница/Page
R13-R20

Страница/Page
R23-R28

108

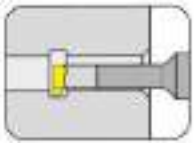
Страница/Page
R29

S100

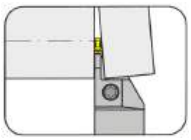
Страница/Page
R31

111

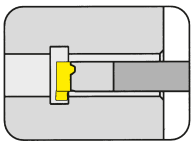
Страница/Page
R30

217

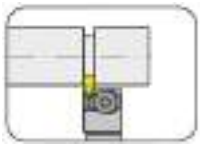
Страница/Page
R36

S224

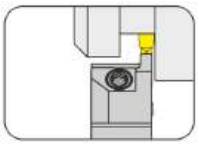
Страница/Page
R40-R41

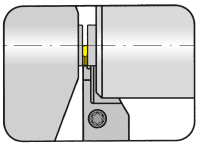
Страница/Page
R42-R44

264

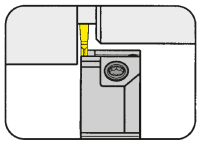
Страница/Page
R32-R34

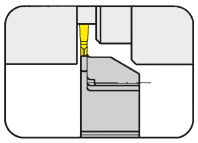
Страница/Page
R35

S274

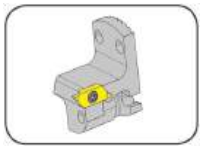
Страница/Page
R37-R38

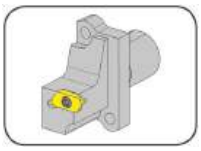
Страница/Page
R39

312

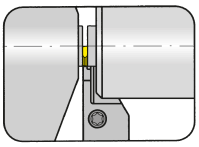
Страница/Page
R42-R44,R46

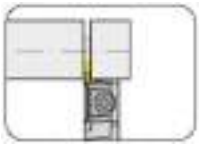
Страница/Page
R45

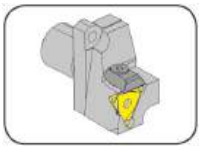
Страница/Page
R47

R

Державка
Toolholder

B105
с внутренним подводом СОЖ
with through coolant supply

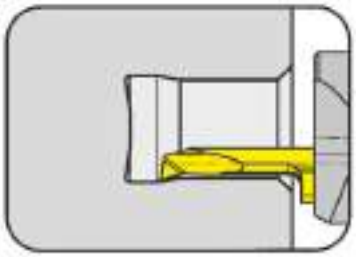

Ø отверстия от	Bore Ø from	0,2 mm
Глубина канавки	Depth of groove	2,5 mm
Ширина канавки до	Width of groove up to	2 mm

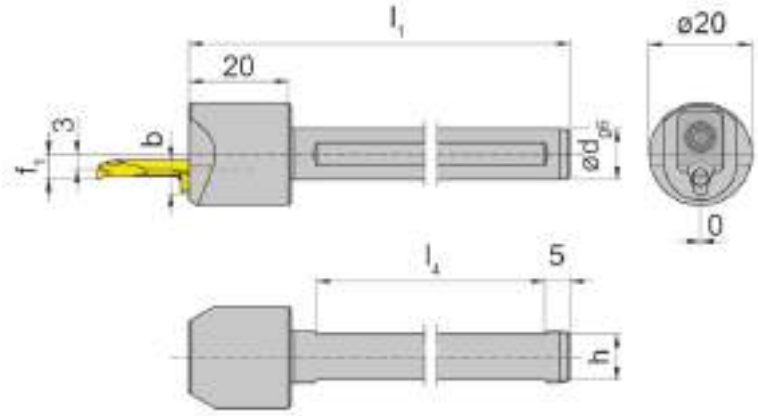

для пластины
for Insert

Тип 105
Type

Показано правое исполнение
Picture = right hand cutting version

Зажим пластины с торцевой стороны!
Face clamped insert!

Обозначение Part number	d	l_1	h	l_4	f_1	b
B105.0010.S.03	10	80	9	50	4,3	5,9
B105.0012.S.03	12	80	11	50	4,3	5,9
B105.0016.S.03	16	80	14	50	4,3	5,9
B105.0020.S.03	20	90	18	55	4,3	5,9
B105.0025.S.03	25	100	23	55	4,3	5,9
B105.0010.S.04	10	80	9	50	4,9	6,4
B105.0012.S.04	12	80	11	50	4,9	6,4
B105.0016.S.04	16	80	14	50	4,9	6,4
B105.0020.S.04	20	90	18	55	4,9	6,4
B105.0025.S.04	25	100	23	55	4,9	6,4
B105.0010.S.05	10	80	9	50	6,3	7,0
B105.0012.S.05	12	80	11	50	6,3	7,0
B105.0016.S.05	16	80	14	50	6,3	7,0
B105.0020.S.05	20	90	18	55	6,3	7,0
B105.0025.S.05	25	100	23	55	6,3	7,0

Другие размеры - по запросу.
Further sizes upon request

Размеры указаны в мм.
Dimensions in mm

Примечание для заказа:
Державки могут использоваться как с правыми, так и с левыми пластинами
Ordering note:
Toolholders can be used with right and left hand inserts.
Момент затяжки винтов см. Технические рекомендации.
For torque specification of the screw, please see Technical Instructions.

Запасные части
Spare Parts

Державка Toolholder	**Зажимной элемент** Clamping element	**Ключ Тип TORX PLUS®** TORX PLUS® Wrench
B105.00...S.03	**010.0105.03**	**T15PL**
B105.00...S.04	**010.0105.04**	**T15PL**
B105.00...S.05	**010.0105.05**	**T15PL**

Державка
Toolholder

H105
крепление винтом
with screwed clamping

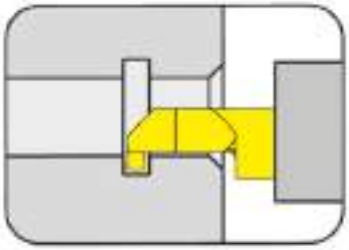

Ø отверстия от	Bore Ø from	0,2 mm

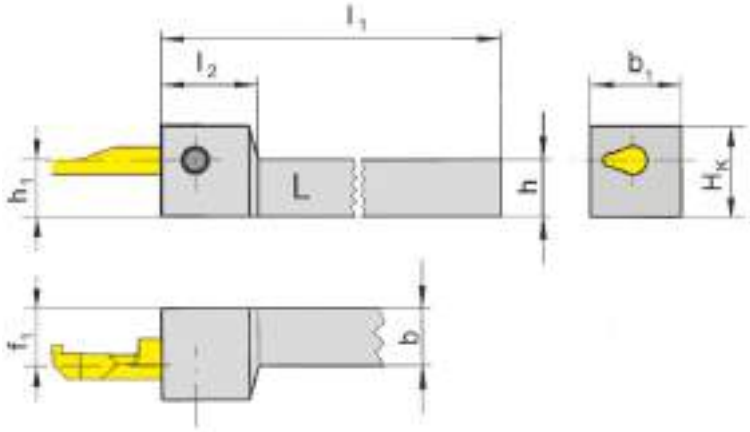

для пластины
for Insert

Тип 105
Type

L = показано левое исполнение
L = left hand version shown

R = правое исполнение
R = right hand version

Обозначение Part number	h	b	l_1	h_1	b_1	f_1	H_K	l_2
R/LH105.0808.01	8	8	90	8	16	7,5	14	17
R/LH105.1010.01	10	10	90	10	16	7,5	16	17
R/LH105.1212.01	12	12	90	12	16	7,5	18	17
R/LH105.1616.01	16	16	110	16	16	7,5	22	17

Выберите R или L исполнение.
State R or L version

Размеры указаны в мм.
Dimensions in mm

Другие размеры - по запросу.
Further sizes upon request

Момент затяжки винтов см. Технические рекомендации.
For torque specification of the screw, please see Technical Instructions.

Запасные части
Spare Parts

Державка Toolholder	**Зажимной винт** Clamping Screw	**Ключ Тип TORX PLUS®** TORX PLUS® Wrench
R/LH105...	**6.075T15P**	**T15PQ**

Державка
Toolholder

HC105
крепление винтом
with screwed clamping

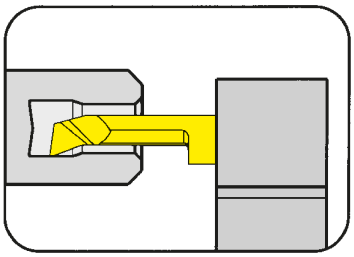

Ø отверстия от	Bore Ø from	0,2 mm

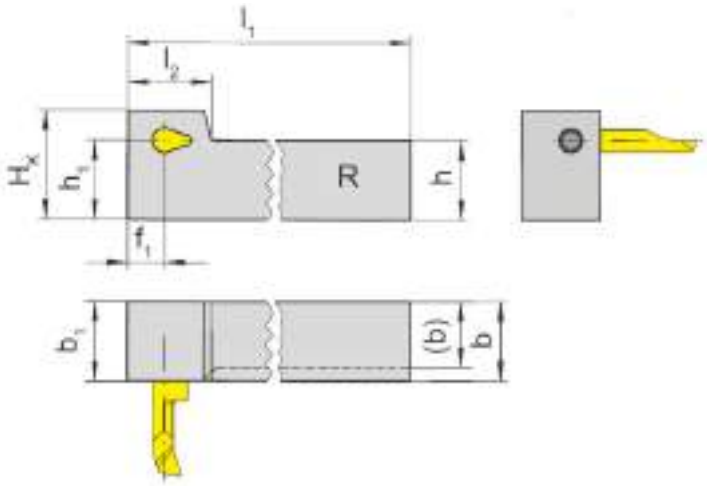

для пластины
for Insert

Тип 105
Type

R = показано правое исполнение
R = right hand version shown

L = левое исполнение
L = left hand version

Обозначение Part number	h	b	l_1	l_2	h_1	b_1	f_1	H_K
R/LHC105.1212.01	12	12	90	17	12	16	7,5	18
R/LHC105.1616.01	16	16	130	17	16	16	7,5	22

Выберите R или L исполнение.
State R or L version

Размеры указаны в мм.
Dimensions in mm

Другие размеры - по запросу.
Further sizes upon request

Момент затяжки винтов см. Технические рекомендации.
For torque specification of the screw, please see Technical Instructions.

Запасные части
Spare Parts

Державка Toolholder	**Зажимной винт** Clamping Screw	**Ключ Тип TORX PLUS®** TORX PLUS® Wrench
R/LHC105...	**6.075T15P**	**T15PQ**

Державка
Toolholder

HC105
крепление винтом
with screwed clamping

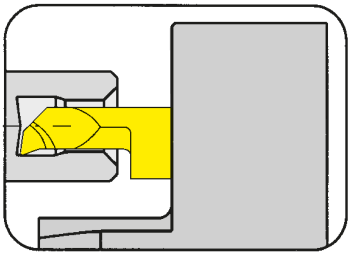

Ø отверстия от	Bore Ø from	0,2 mm

Подача СОЖ через угловой адаптер
Coolant supply through cranked fitting

для пластины
for Insert

Тип 105
Type

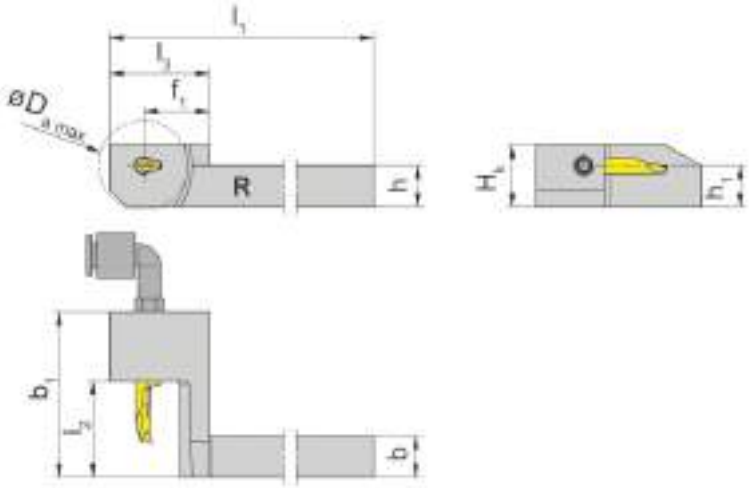

R = показано правое исполнение
R = right hand version shown

L = левое исполнение
L = left hand version

Обозначение Part number	h	b	l_1	l_3	h_1	b_1	f_1	$D_{a\,max}$	H_K	l_2
R/LHC105.0707.21	7	7	99	29	7	32,0	19	26	13	18
R/LHC105.0808.21	8	8	99	29	8	32,0	19	26	13	18
R/LHC105.0812.21	8	12	99	29	8	32,0	19	26	13	18
RHC105.1010.11	10	10	99	29	10	22,7	19	26	16	8
R/LHC105.1010.21	10	10	99	29	10	38,0	19	26	16	18
R/LHC105.1010.41	10	10	99	29	10	48,0	19	26	16	28
R/LHC105.1212.21	12	12	99	29	12	38,0	19	26	18	18
R/LHC105.1212.41	12	12	99	29	12	48,0	19	26	18	28
R/LHC105.1616.21	16	16	104	34	16	38,0	24	36	22	18
R/LHC105.1616.41	16	16	104	34	16	48,0	24	36	22	28

Выберите R или L исполнение.
State R or L version

Другие размеры - по запросу.
Further sizes upon request

Размеры указаны в мм.
Dimensions in mm

Примечание:
R/LHC105.07.../.08.../.1010.11 без отверстия для подачи СОЖ
Note:
R/LHC105.07.../.08.../.1010.11 without trough coolant
Момент затяжки винтов см. Технические рекомендации.
For torque specification of the screw, please see Technical Instructions.

Запасные части
Spare Parts

Державка Toolholder	Зажимной винт Clamping Screw	Ключ Тип TORX PLUS® TORX PLUS® Wrench	Угловой адаптер SMC SMC angled screw coupling
R/LHC105...	**6.075T15P**	**T15PQ**	**-**
R/LHC105...21/...41	**6.075T15P**	**T15PQ**	**KQ2L06-M5**

Базовая державка
Basic toolholder

HC105

Ø отверстия от	Bore Ø from	0,2 mm

Инструмент для Tornos
Tool for Tornos

для пластины
for Insert

Тип 105
Type

R

Обозначение Part number	Тип станка Machine type	Пластина Insert
RHC105.0710.21	EvoDECO 10	105...21 l_2 до/up to 15 mm
RHC105.0710.41	EvoDECO 10	105...41 l_2 до/up to 25 mm

Другие размеры - по запросу.
Further sizes upon request

Размеры указаны в мм.
Dimensions in mm

Момент затяжки винтов см. Технические рекомендации.
For torque specification of the screw, please see Technical Instructions.

Запасные части
Spare Parts

Базовая державка Basic toolholder	**Зажимной винт** Clamping Screw	**Угловой адаптер SMC** SMC angled screw coupling	**Ключ Тип TORX PLUS®** TORX PLUS® Wrench	**Цилиндрический штифт** Straight pin
RHC105...	**6.075T15P**	**KQ2L06-M5**	**T15PQ**	**020.0518.1610**

Базовая державка
Basic toolholder

760

Глубина канавки до	Depth of groove up to	0,2 mm

Инструмент для Tornos
Tool for Tornos

для пластины
for Insert

Тип RKC760
Type

R

Обозначение Part number	Тип станка Machine type	Пластина Insert	Кассета Cassette
L760.0013.K1	EvoDECO 16	105...21 l_2 до/up to 15 mm	RKC760.0105.21
L760.2026.K1	EvoDECO 20/EvoDECO 32	105...41 l_2 до/up to 25 mm	RKC760.0105.41

Другие размеры - по запросу.
Further sizes upon request

Размеры указаны в мм.
Dimensions in mm

Запасные части
Spare Parts

Базовая державка Basic toolholder	**Шестигранный ключ** Allen Wrench
L760...	**SW5,0 DIN911**

Державка
Toolholder

VDI
с внутренним подводом СОЖ
with through coolant supply

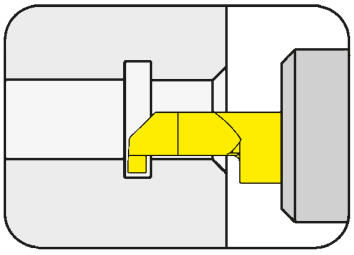

Ø отверстия от	Bore Ø from	0,2 mm

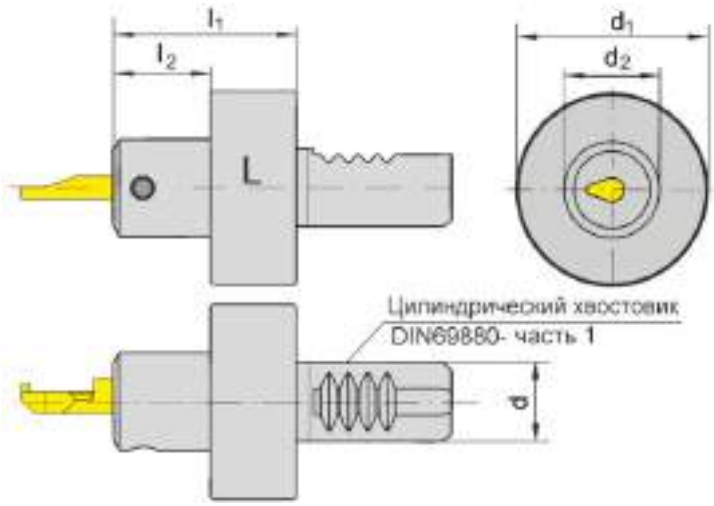

для пластины
for Insert

Тип 105
Type

L = показано левое исполнение
L = left hand version shown

R = правое исполнение
R = right hand version

Обозначение Part number	d	l_1	l_2	d_2	d_1
VDI16.L105.20.01	16	38	20	20	40
VDI16.R105.20.01	16	38	20	20	40
VDI20.L105.20.01	20	38	20	20	50
VDI20.R105.20.01	20	38	20	20	50
VDI25.L105.20.01	25	38	20	20	58
VDI25.R105.20.01	25	38	20	20	58
VDI30.L105.20.01	30	38	20	20	68
VDI30.R105.20.01	30	38	20	20	68
VDI40.L105.20.01	40	38	20	20	83
VDI40.R105.20.01	40	38	20	20	83

Выберите R или L исполнение.
State R or L version

Размеры указаны в мм.
Dimensions in mm

Другие размеры - по запросу.
Further sizes upon request

Момент затяжки винтов см. Технические рекомендации.
For torque specification of the screw, please see Technical Instructions.

Запасные части
Spare Parts

Державка Toolholder	**Зажимной винт** Clamping Screw	**Ключ Тип TORX PLUS®** TORX PLUS® Wrench
VDI16...	**6.075T15P**	**T15PQ**

R

Державка
Toolholder

B105
с внутренним подводом СОЖ
with through coolant supply

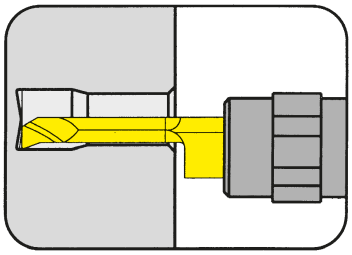

Ø отверстия от	Bore Ø from	<3 / >5 mm

для пластины
for Insert

Тип / Type
105.0010... ø ≤ 3
105.0012... ø ≥ 5
105.0016... ø ≥ 5

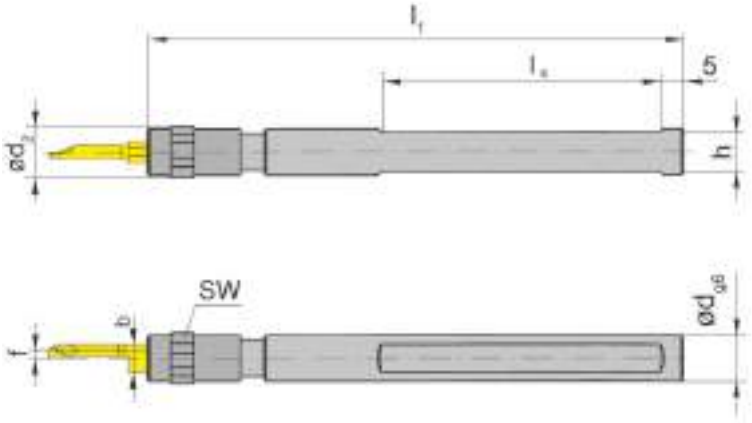

Показано правое исполнение
Picture = right hand cutting version

Bestellnummer Part number	d	l_1	h	l_4	d_2	f	SW	b
B105.0010.9.01	10	100	9	50	11	1,6	10	5,9
B105.0012.11.01	12	100	11	50	16	1,2	13	7,0
B105.0016.11.01	16	100	15	50	16	1,2	13	7,0

Другие размеры - по запросу.
Further sizes upon request

Размеры указаны в мм.
Dimensions in mm

Примечание для заказа:
Державки могут использоваться как с правыми, так и с левыми пластинами
Ordering note:
Toolholders can be used with right and left hand inserts.

Запасные части
Spare Parts

Державка Toolholder	**Зажимная гайка** Clamping nut
B105.0010.9.01	**020.0010.1719**
B105.00...	**020.0016.1999**

Державка
Toolholder

B105
с внутренним подводом СОЖ
with through coolant supply

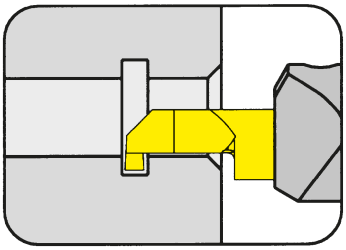

Ø отверстия от	Bore Ø from	0,2 mm
Глубина канавки	Depth of groove	2,5 mm
Ширина канавки	Width of groove	2 mm

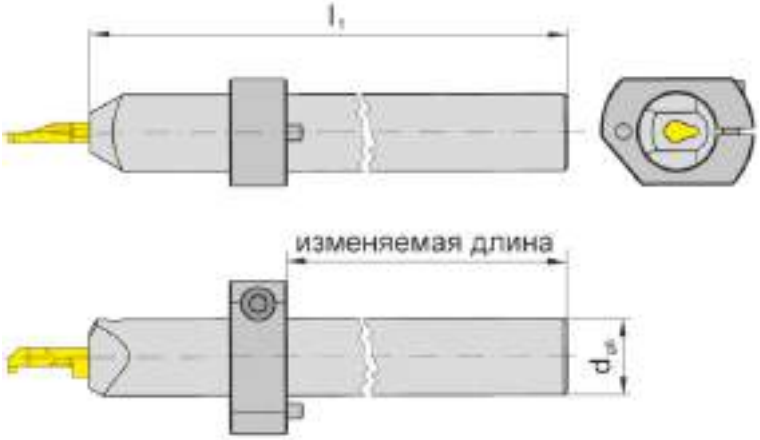

для пластины
for Insert

Тип 105
Type

Показано правое исполнение
Picture = right hand cutting version

Обозначение Part number	d	l_1
B105.0020.2.01	20	150
B105.0025.2.01	25	150

Другие размеры - по запросу.
Further sizes upon request

Размеры указаны в мм.
Dimensions in mm

Примечание для заказа:
Державки могут использоваться как с правыми, так и с левыми пластинами
Ordering note:
Toolholders can be used with right and left hand inserts.
Установочное кольцо заказывается отдельно
Adjusting ring is not combined with the toolholder - separate order required!
Момент затяжки винтов см. Технические рекомендации.
For torque specification of the screw, please see Technical Instructions.

Установочное кольцо Adjusting ring	d	Тип станка Type of machine
020.0020.1665	20	Tornos
020.0025.2234	25	Tornos

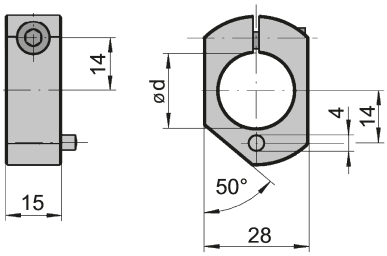

Запасные части
Spare Parts

Державка Toolholder	**Зажимной винт** Clamping Screw	**Угловой адаптер SMC** SMC angled screw coupling	**Ключ Тип TORX PLUS®** TORX PLUS® Wrench
B105...	**6.075T15P**	**KQ2L06-M5**	**T15PQ**

Державка
Toolholder

B105
с внутренним подводом СОЖ
with through coolant supply

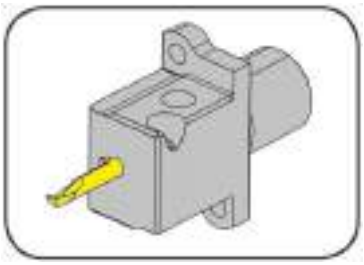

Ø отверстия от	Bore Ø from	0,2 mm
Глубина канавки до	Depth of groove up to	2,5 mm
Ширина канавки до	Width of groove up to	2 mm

Резьбовое отверстие G1/8“ для присоединения адаптера для подвода СОЖ.
Схема расположения отверстий 13,7 x 37,6 мм
Through coolant supply G1/8“ Hole pattern 13,7 x 37,6 mm

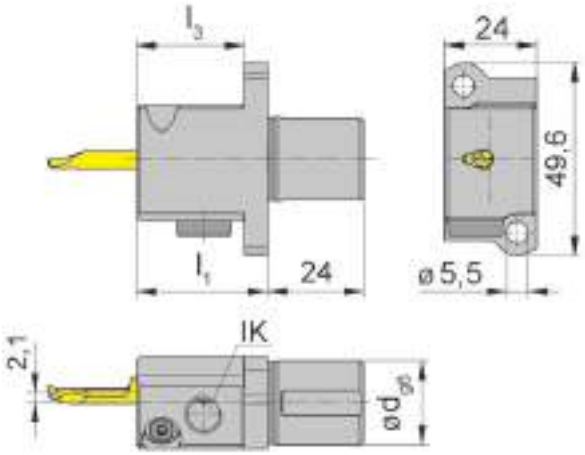

для пластины
for Insert

Тип 105
Type

R

L = левое исполнение.
L = left hand version

для токарных станков швецарского типа Star
for Swiss type machines Star

Обозначение Part number	d	l_1	l_3
LB105.A022.26.31	22	35	29

Другие размеры - по запросу.
Further sizes upon request

Размеры указаны в мм.
Dimensions in mm

Момент затяжки винтов см. Технические рекомендации.
For torque specification of the screw, please see Technical Instructions.

Для токарных станков швейцарского типа Star: ECAS-12/20, SB16D/E, SR-20, SR20J/JN, RS-20RII, RS-20RIII, RS-20RIV, RS-32J/JN, SW-12RIII
Swiss Type Machines Star: ECAS-12/20, SB16D/E, SR-20, SR20J/JN, RS-20RII, RS-20RIII, RS-20RIV, RS-32J/JN, SW-12RII

Запасные части
Spare Parts

Державка Toolholder	**Шестигранный ключ** Allen Wrench	**Зажим** Clamping	**Ключ Тип TORX PLUS®** TORX PLUS® Wrench
LB105.A022.26.31	**SW3,0 DIN911**	**070.0010.0118**	**T10PL**

Базовая державка
Basic toolholder

BGT
без регулируемой державки
without cartridge

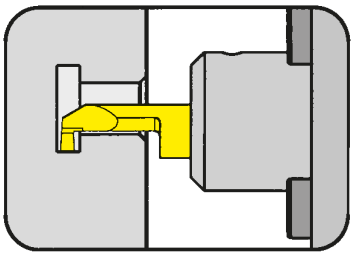

Регулируемые круглые хвостовики для адаптера BKT105.2445.01/2
Adjustable round shanks for toolholder BKT105.2445.01/02

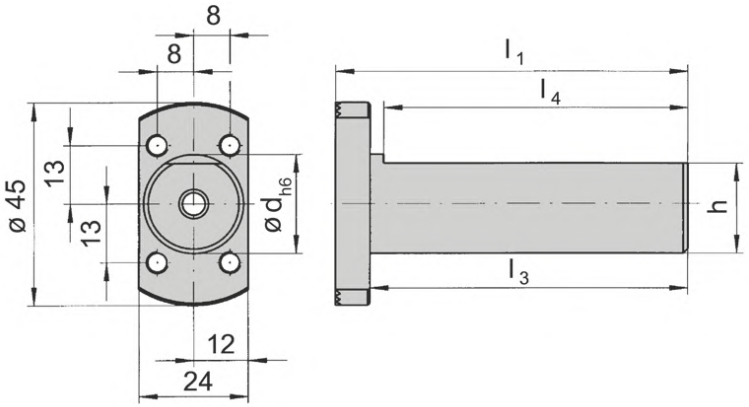

с внутренним подводом СОЖ
with through coolant supply

Обозначение Part number	d	l_1	h	l_3	l_4	Тип станка Machine type
BGT001.0010.50	10	57,50	9	50	47	-/-
BGT001.0016.21	16	28,50	14	21	18	Star/-
BGT001.0R16.21	16	28,50	14	21	18	Star/-
BGT001.0020.100	20	107,50	18	100	97	Tornos/-
BGT001.0022.30	22	36,35	20	30	27	Star/-
BGT001.0022.70	22	77,50	20	70	67	Star/-
BGT001.0025.70	25	77,50	23	70	67	-/-
BGT001.0028.80	28	87,50	26	81	77	Traub/-

Другие размеры - по запросу.
Further sizes upon request

Размеры указаны в мм.
Dimensions in mm

Примечание:
BGT001.0022.30 без отверстия для подачи СОЖ
Note:
BGT001.0022.30 without through coolant supply

Запасные части
Spare Parts

Базовая державка Basic toolholder	**Зажимной винт** Clamping Screw	**Шестигранный ключ** Allen Wrench	**Уплотнительное кольцо** O-ring
BGT001...	**M 5 x 10 DIN 912-12.9**	**SW4,0 DIN911**	**DIN3770-7x3**
BGT001.0022.30	**M 5 x 10 DIN 912-12.9**	**SW4,0 DIN911**	

Регулируемая державка
Adjustable holder

BKT

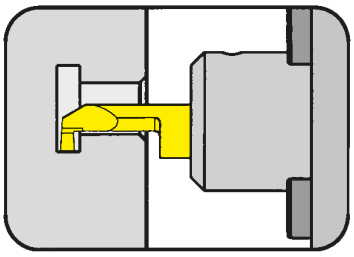

Ø отверстия от	Bore Ø from	0,2 mm
Глубина канавки до	Depth of groove up to	2,5 mm
Ширина канавки до	Width of groove up to	2 mm

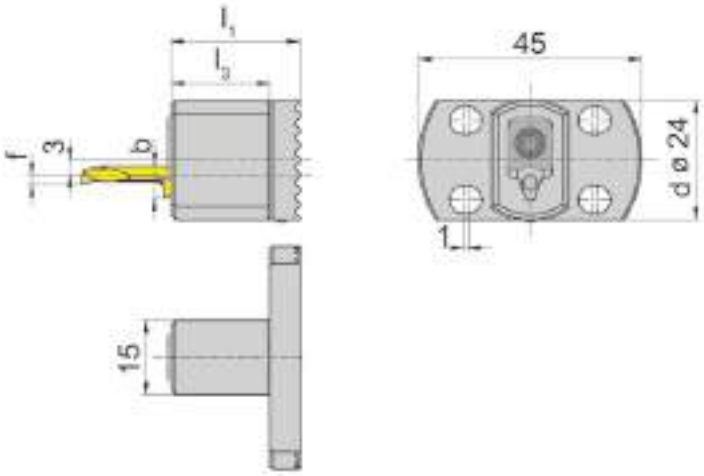

Обозначение Part number	l_1	d	l_3	b
BKT105.2445.S.03	26	24	20	5,9
BKT105.2445.S.04	26	24	20	6,4
BKT105.2445.S.05	26	24	20	7,0

Другие размеры - по запросу.
Further sizes upon request

Размер f см. режущую пластину типа 105
f see inserts type 105

Размеры указаны в мм.
Dimensions in mm

Размеры указаны в мм.
Dimensions in mm

Запасные части
Spare Parts

Регулируемая державка Adjustable holder	Зажим Clamping element	Ключ Тип TORX PLUS® TORX PLUS® Wrench
BKT105.2445.S.03	**010.0105.03**	**T15PL**
BKT105.2445.S.04	**010.0105.04**	**T15PL**
BKT105.2445.S.05	**010.0105.05**	**T15PL**

Регулируемая державка
Adjustable holder

BKT

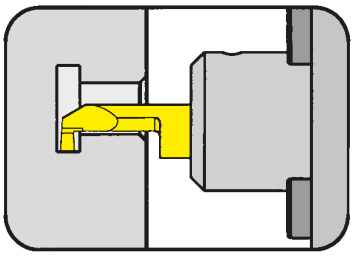

Ø отверстия от	Bore Ø from	0,2 mm
Глубина канавки до	Depth of groove up to	2,5 mm
Ширина канавки до	Width of groove up to	2 mm

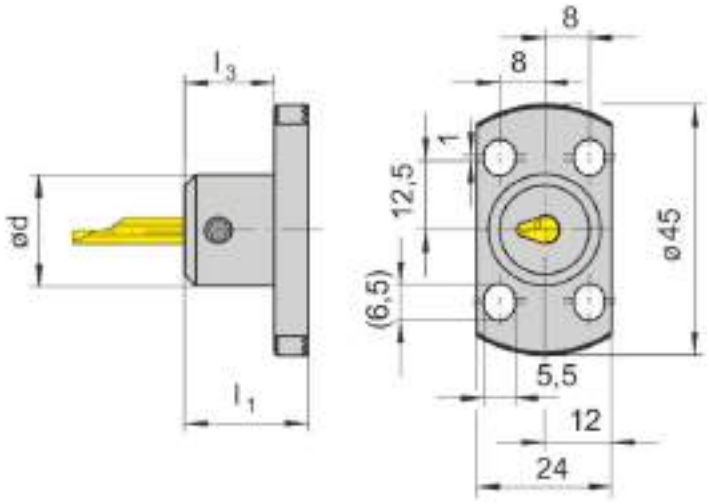

для пластины
for Insert

Тип 105
Type

с внутренним подводом СОЖ
with through coolant supply

Обозначение Part number	d	l_1	l_3
BKT105.2445.01	20	22	16
BKT105.2445.02	20	32	26

Другие размеры - по запросу.
Further sizes upon request

Размеры указаны в мм.
Dimensions in mm

Примечание:
При использовании регулируемого держателя HORN Типа BKT с базовым держателем Graf Типа G или проставкой Graf Типа N и Z внутренняя подача СОЖ невозможна.

Note:
If using cartridge HORN type BKT with basic toolholder Graf G or adaptor Graf type N and Z, no through coolant supply will be possible.

Момент затяжки винтов см. Технические рекомендации.
For torque specification of the screw, please see Technical Instructions.

Запасные части
Spare Parts

Регулируемая державка Adjustable holder	Зажимной винт Clamping Screw	Ключ Тип TORX PLUS® TORX PLUS® Wrench
BKT105...	**6.075T15P**	**T15PQ**

Базовая державка
Basic toolholder

BGT
без регулируемой державки
without cartridge

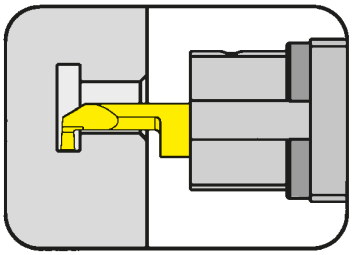

Круглые хвостовики для регулируемых державок BKT105.2327.01
Adjustable round shanks for toolholder BKT105.2327.01

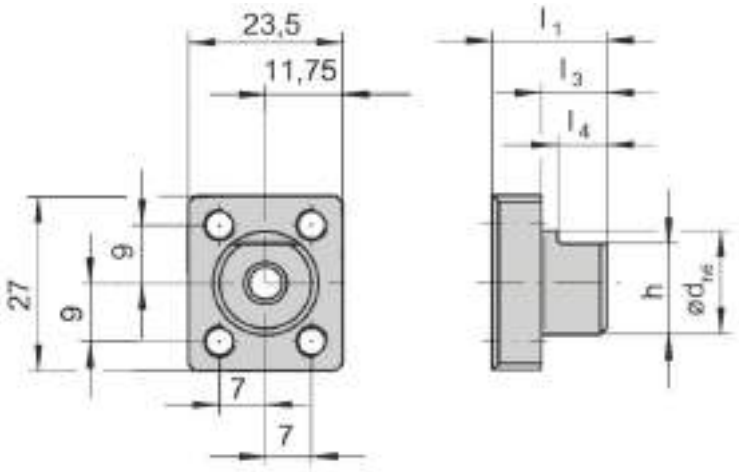

с внутренним подводом СОЖ
with through coolant supply

Обозначение Part number	d	l_1	h	l_3	l_4	Тип станка Machine type
BGT001.1627.10	16	17,5	14	10	7,5	Star

Другие размеры - по запросу.
Further sizes upon request

Размеры указаны в мм.
Dimensions in mm

Запасные части
Spare Parts

Базовая державка Basic toolholder	**Зажимной винт** Clamping Screw	**Шестигранный ключ** Allen Wrench	**Уплотнительное кольцо** O-ring
BGT001.1627.10	**M 5 x 10 DIN 912-12.9**	**SW4,0 DIN911**	**DIN3770-7x3**

Регулируемая державка
Adjustable holder

BKT

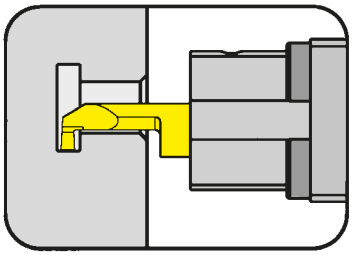

Ø отверстия от	Bore Ø from	0,2 mm
Глубина канавки до	Depth of groove up to	2,5 mm
Ширина канавки до	Width of groove up to	2 mm

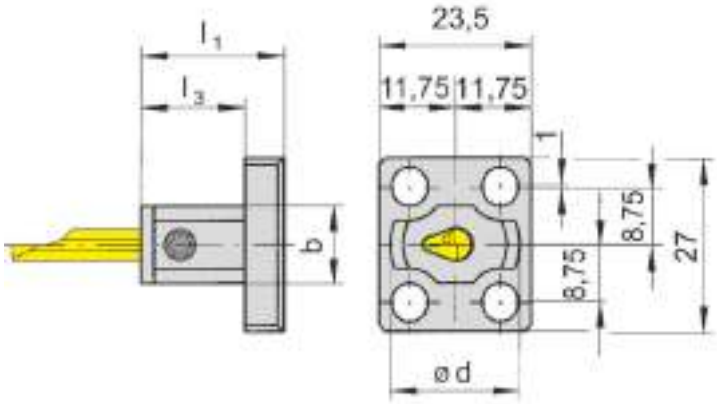

для пластины
for Insert

Тип 105
Type

с внутренним подводом СОЖ
with through coolant supply

Обозначение Part number	d	l_1	l_3	b
BKT105.2327.01	20	22	16	12

Другие размеры - по запросу.
Further sizes upon request

Размеры указаны в мм.
Dimensions in mm

Момент затяжки винтов см. Технические рекомендации.
For torque specification of the screw, please see Technical Instructions.

Запасные части
Spare Parts

Регулируемая державка Adjustable holder	**Зажимной винт** Clamping Screw	**Ключ Тип TORX PLUS®** TORX PLUS® Wrench
BKT105.2327.01	**6.075T15P**	**T15PQ**

Базовая державка
Basic toolholder

BGT
без регулируемой державки
without cartridge

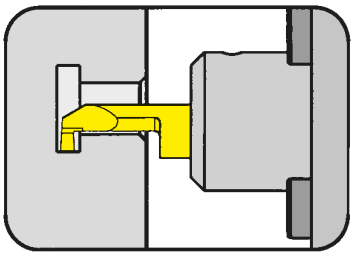

Круглые хвостовики для регулируемых державок BKT105.2327.01
Adjustable round shanks for toolholder BKT105.2327.01

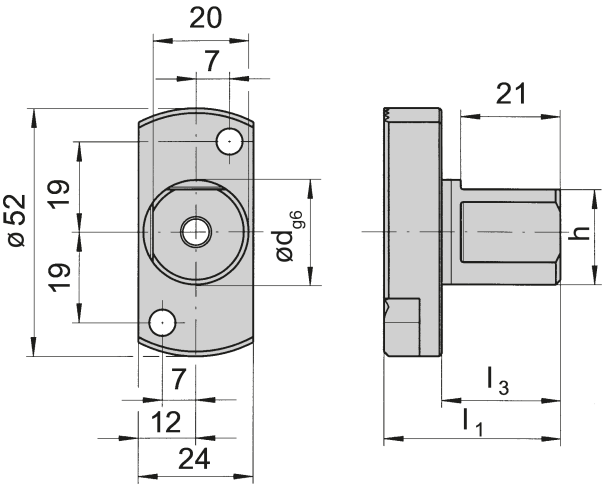

с внутренним подводом СОЖ
with through coolant supply

Обозначение Part number	d	l_1	h	l_3	l_4
BGT001.0R22.25	22	37	20	25	21

Другие размеры - по запросу.
Further sizes upon request

Размеры указаны в мм.
Dimensions in mm

Запасные части
Spare Parts

Базовая державка Basic toolholder	Зажимной винт Clamping Screw	Шестигранный ключ Allen Wrench
BGT001.0R22.25	**M 5 x 10 DIN 912-12.9**	**SW4,0 DIN911**

Базовая державка Graf
Basic toolholder Graf

G

без регулируемой державки
without cartridge

для регулируемых державок Graf Тип N и HORN BKT105.2445.01/2
for adjustable holder Graf type N and HORN BKT105.2445.01/02

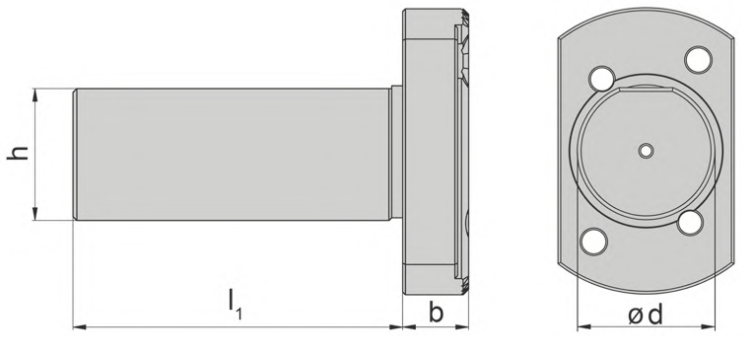

Обозначение Part number	d	l_1	h	b	Тип станка Machine type
G016021	16	21	14	6	Star
G016040	16	40	14	6	Traub/Manurhin
G034040	3/4"	40	18	6	Citizen
G034050	3/4"	50	18	6	Citizen
G034120	3/4"	120	18	6	Citizen
G020030	20	30	18	6	Citizen
G020040	20	40	18	6	Hanwha
G020100	20	100	18	6	Tornos
G020150	20	150	18	6	Manurhin/Tornos
G022023	22	23	20	6	Star
G 022 025 SR16/20R	22	25	20	12	Star
G022030	22	30	20	6	Star
G022030SR32	22	30	20	12	Star
G022070	22	70	20	6	Star

Другие размеры - по запросу.
Further sizes upon request

Размеры в мм и в дюймах
Dimensions in mm and inch

Базовая державка Graf
Basic toolholder Graf

G

без регулируемой державки
without cartridge

для регулируемых державок Graf Тип N и HORN BKT105.2445.01/2
for adjustable holder Graf type N and HORN BKT105.2445.01/02

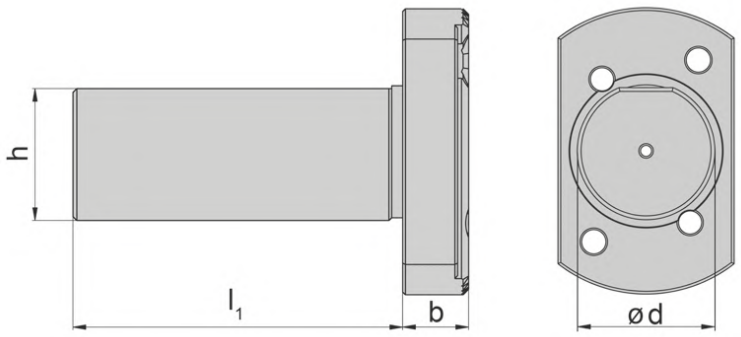

Обозначение Part number	d	l_1	h	b	Тип станка Machine type
G025060	25	60	23	12	Hanwha
G025070	25	70	23	6	Manurhin/Tornos
G025100	25	100	23	6	Manurhin/Tornos
G025160	25	160	23	6	Manurhin/Tornos
G010060	1"	60	23	6	Citizen
G010100	1"	100	23	6	Citizen
G028006	28	6	26	12	Hanwha
G028080	28	80	26	12	Traub
G030045	30	45	27	12	Maier
G033040	33	40	31	12	Hanwha
G034020	34	20	32	12	Maier
G034044	34	44	32	12	Maier/Hanwha

Другие размеры - по запросу.
Further sizes upon request

Размеры в мм и в дюймах
Dimensions in mm and inch

Проставка Graf
Adaptor Graf

Z
без регулируемой державки
without cartridge

для регулируемых державок Graf Тип N и HORN BKT105.2445.01/2
for adjustable holder Graf type N and HORN BKT105.2445.01/02

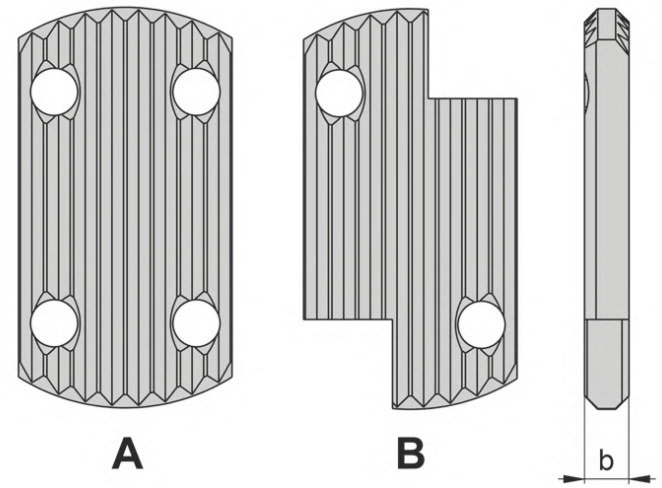

Обозначение Part number	b	Фóрма Form
Z5	5	A
Z10	10	A
Z15	15	A
Z20	20	A
Z25	25	A
Z30	30	A
Z5SR16/20R	5	B
Z10SR16/20R	10	B
Z15SR16/20R	15	B
Z20SR16/20R	20	B
Z25SR16/20R	25	B
Z30SR16/20R	30	B

Другие размеры - по запросу.
Further sizes upon request

Размеры указаны в мм.
Dimensions in mm

Проставка Graf
Adaptor Graf

N
без регулируемой державки
without cartridge

для регулируемых державок Graf Тип N и HORN BKT105.2445.01/2
for adjustable holder Graf type N and HORN BKT105.2445.01/02

для обработки в противошпинделе
for back working

R

Обозначение **N11**
Part number

Для 2-х регулируемых державок
For alternatively 2 cartridges

Обозначение **N12**
Part number

Для 3-х регулируемых державок
For alternatively 3 cartridges

Обозначение **N93IK**
Part number

со сквозной подачей СОЖ
with through coolant supply

Регулируемая державка
Adjustable holder

N

Ø отверстия от	Bore Ø from	0,2 mm
Глубина канавки до	Depth of groove up to	2,5 mm
Ширина канавки до	Width of groove up to	2 mm

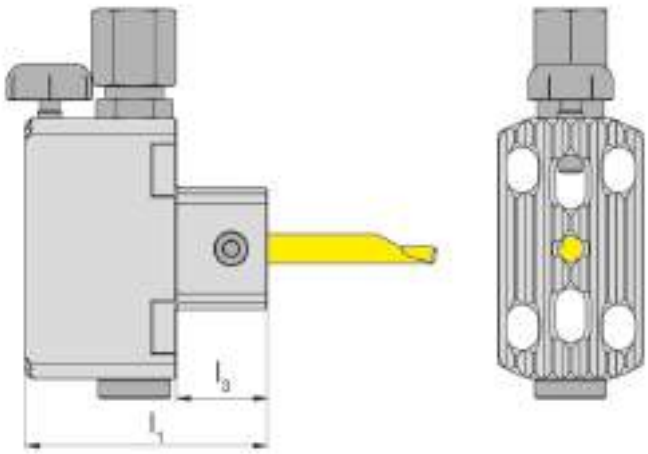

для пластины
for Insert

Тип 105
Type

с внутренним подводом СОЖ
with through coolant supply

Обозначение Part number	l_1	l_3
N09IK	40	15

Другие размеры - по запросу.
Further sizes upon request

Размеры указаны в мм.
Dimensions in mm

Запасные части
Spare Parts

Регулируемая державка Adjustable holder	**Зажимной винт** Clamping Screw	**Винт регулировки высоты** Screw to adjust the height	**Подача СОЖ** Coolant supply
N09IK	**6.075T15P**	**002.00.69**	**004.00.19**

Регулируемая державка
Adjustable holder

N

Ø отверстия от	Bore Ø from	0,2 mm
Глубина канавки до	Depth of groove up to	2,5 mm
Ширина канавки до	Width of groove up to	2 mm

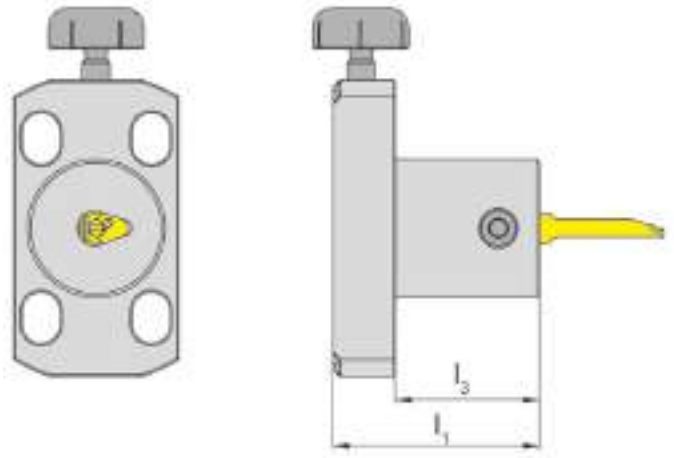

для пластины
for Insert

Тип 105
Type

с внутренним подводом СОЖ
with through coolant supply

Обозначение Part number	l_1	l_3
N09	30	20

Другие размеры - по запросу.
Further sizes upon request

Размеры указаны в мм.
Dimensions in mm

Запасные части
Spare Parts

Регулируемая державка Adjustable holder	**Зажимной винт** Clamping Screw	**Винт регулировки высоты** Screw to adjust the height
N09	**6.075T15P**	**002.00.69**

Регулируемая державка N
Adjustable holder

для использования с цангами типа ER16 / E20, система Graf
with chucking nut ER16 / E20 system Graf

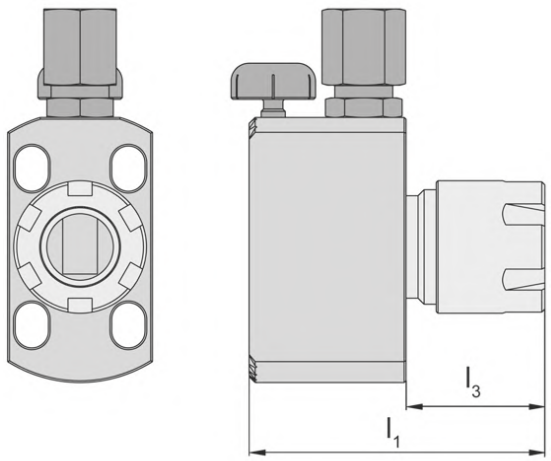

для базовой державки
for Basic Toolholder

Тип / Type: Horn BGT, Graf G

с внутренним подводом СОЖ
with through coolant supply

Обозначение Part number	l_1	l_3	Зажимная гайка Clamping nut
N07IK	54	18	ER16
N41IK	64	26	ER20

Другие размеры - по запросу.
Further sizes upon request

Размеры указаны в мм.
Dimensions in mm

Запасные части
Spare Parts

Регулируемая державка Adjustable holder	**Набор уплотняющих шайб D3** Sealing disc set D3	**Винт регулировки высоты** Screw to adjust the height	**Адаптер для СОЖ** Coolant supply	**Зажимная гайка** Clamping nut
N07IK	**64.600.16.3-10**	**002.00.69**	**004.00.19**	**62.000.16**
N41IK	**64.600.20.3-13**	**002.00.69**	**004.00.19**	**62.000.20**

Регулируемая державка N
Adjustable holder

для использования с цангами типа ER16, система Graf
with chucking nut ER16 system Graf

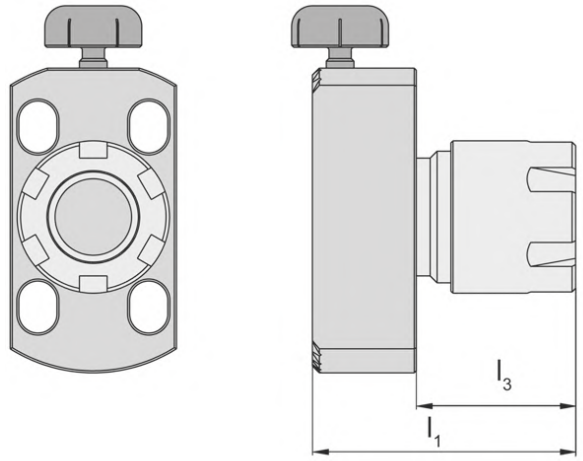

для Базовая державка
for Basic Toolholder

Тип / Type: Horn BGT, Graf G

Обозначение Part number	l_1	l_3	Зажимная гайка Clamping nut
N07	37	18	ER16

Другие размеры - по запросу.
Further sizes upon request

Размеры указаны в мм.
Dimensions in mm

Запасные части
Spare Parts

Регулируемая державка Adjustable holder	Винт регулировки высоты Screw to adjust the height	Зажимная гайка Clamping nut
N07	**002.00.69**	**62.000.16**

Регулируемая державка N
Adjustable holder

для цанговых патронов ER11/ER16 системы Graf
with chucking nut ER11 / E16 system Graf

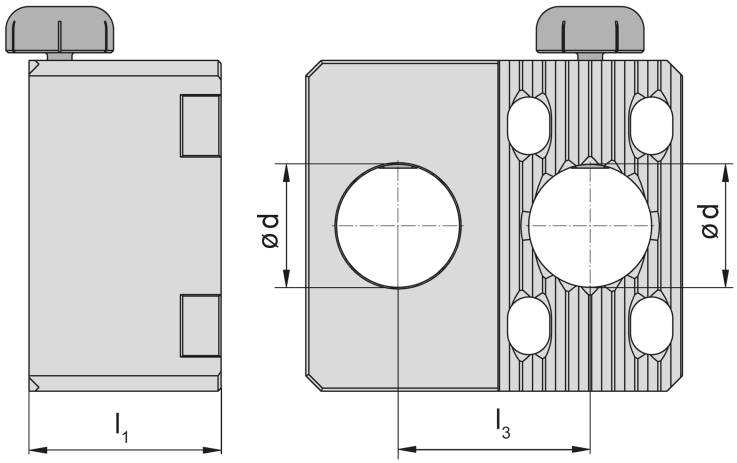

для Базовая державка
for Basic Toolholder

Тип / Type: Horn BGT, Graf G

Обозначение Part number	d	l_1	l_3
N10	16	25	25

Другие размеры - по запросу.
Further sizes upon request

Размеры указаны в мм.
Dimensions in mm

Запасные части
Spare Parts

Регулируемая державка Adjustable holder	**Резьбовой штифт** Threaded Pin	**Винт регулировки высоты** Screw to adjust the height
N10	**002.00.11**	**002.00.69**

Регулируемая державка
Adjustable holder

N

для державки с квадратным сечением, система Graf
for square shank system Graf

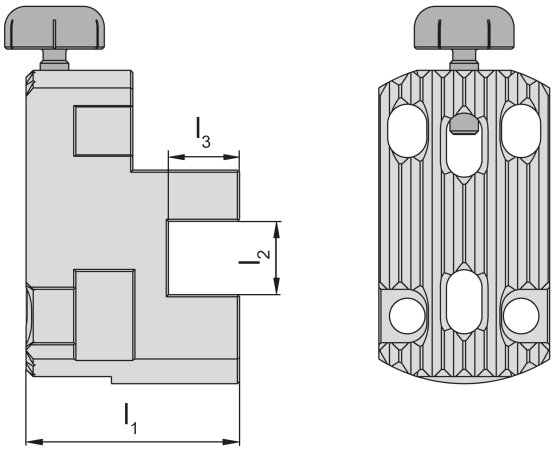

для Базовая державка
for Basic Toolholder

Тип Type	Horn BGT Graf G

R

Обозначение Part number	l_1	l_3	l_2
N06	30	10	10

Другие размеры - по запросу.
Further sizes upon request

Размеры указаны в мм.
Dimensions in mm

Запасные части
Spare Parts

Регулируемая державка Adjustable holder	**Резьбовой штифт** Threaded Pin	**Винт регулировки высоты** Screw to adjust the height
N06	**002.00.11**	**002.00.69**

Державка
Toolholder

B108
с внутренним подводом СОЖ
with through coolant supply

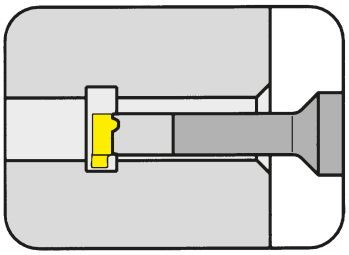

Ø отверстия от Ширина канавки до	Bore Ø from Width of groove up to	8 mm 2 mm

Материал хвостовика : твердый сплав, обеспечивает хорошую виброустойчивость
Material of shank: Carbide - Giving a good vibration resistance

для пластины
for Insert

Тип Type	108 S108

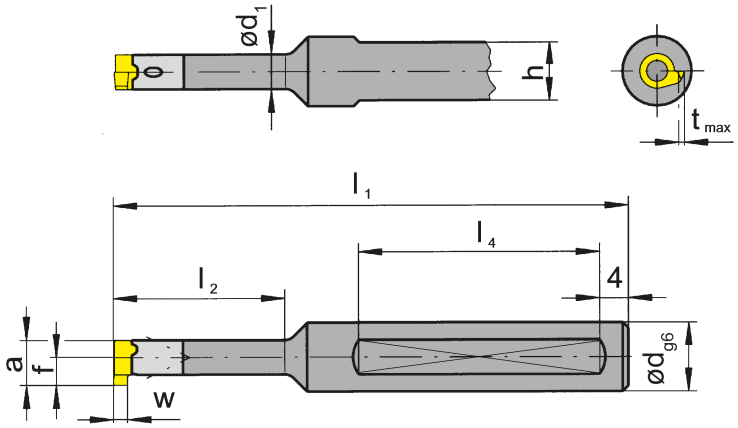

Показано правое исполнение
Picture = right hand cutting version

Обозначение Part number	d	l_1	l_2	h	l_4	d_1
B108.0008.00	8	60	12,5	7	35	6
B108.0008.01	8	70	21,0	7	40	6

Другие размеры - по запросу.
Further sizes upon request

Размеры w, a, t_{max} и f см. режущие пластины
w, a, t_{max} and f see inserts

Размеры указаны в мм.
Dimensions in mm

Примечание для заказа:
Державки могут использоваться с правыми и левыми пластинами. Державки с поврежденным посадочным местом под пластину могут быть восстановлены на фирме Horn.
Ordering note:
Toolholders can be used with right and left hand inserts. Toolholders with damaged seating can be repaired by HORN.

Момент затяжки винтов см. Технические рекомендации.
For torque specification of the screw, please see Technical Instructions.

Запасные части
Spare Parts

Державка Toolholder	Зажимной винт Clamping Screw	Ключ Тип TORX PLUS® TORX PLUS® Wrench
B108...	**2.6.5T8EP**	**T8PL**

Державка
Toolholder

B111
с внутренним подводом СОЖ
with through coolant supply

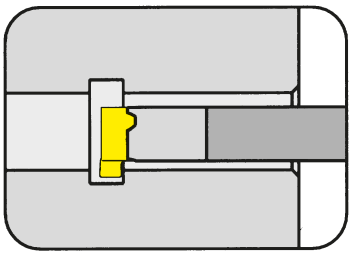

Bohrungs-Ø ab	Bore Ø from	11 mm
Stechtiefe bis	Depth of groove up to	2,3 mm
Stechbreite bis	Width of groove up to	3 mm

Материал хвостовика : твердый сплав, обеспечивает хорошую виброустойчивость
Material of shank: Carbide - Giving a good vibration resistance

для пластины
for Insert

Тип 111
Type S111

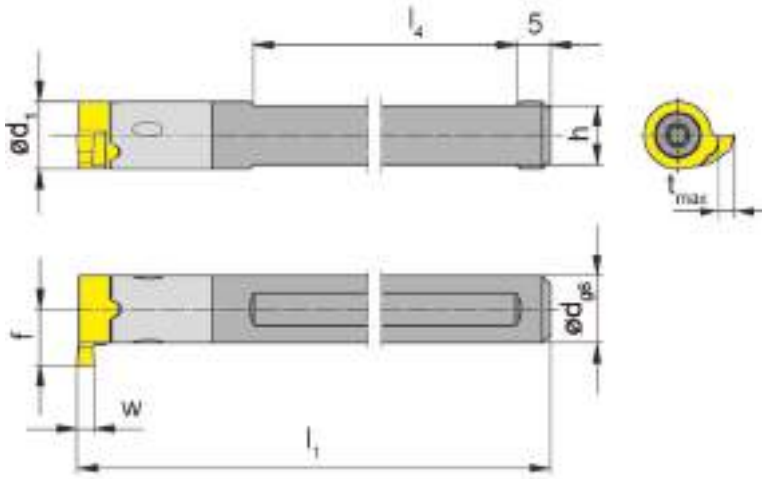

Показано правое исполнение
Picture = right hand cutting version

Обозначение Part number	d	l_1	h	l_4	d_1
B111.0008.01	8	80	7	55	8

Другие размеры - по запросу.
Further sizes upon request

Размеры w, a, t_{max} и f см. режущие пластины
w, a, t_{max} and f see inserts

Размеры указаны в мм.
Dimensions in mm

Примечание для заказа:
Державки могут использоваться с правыми и левыми пластинами. Державки с поврежденным посадочным местом под пластину могут быть восстановлены на фирме Horn.
Ordering note:
Toolholders can be used with right and left hand inserts. Toolholders with damaged seating can be repaired by HORN.

Момент затяжки винтов см. Технические рекомендации.
For torque specification of the screw, please see Technical Instructions.

Запасные части
Spare Parts

Державка Toolholder	Натяжной винт Clamping Screw	Ключ Тип TORX PLUS® TORX PLUS® Wrench
B111.0008.01	**3.5.12T10EP**	**T10PL**

Державка
Toolholder

H100
крепление винтом
with screwed clamping

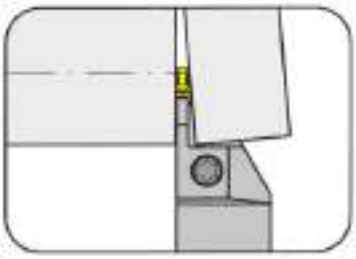

Глубина канавки до Ширина канавки	Depth of groove up to Width of groove	17 mm 2-3 mm

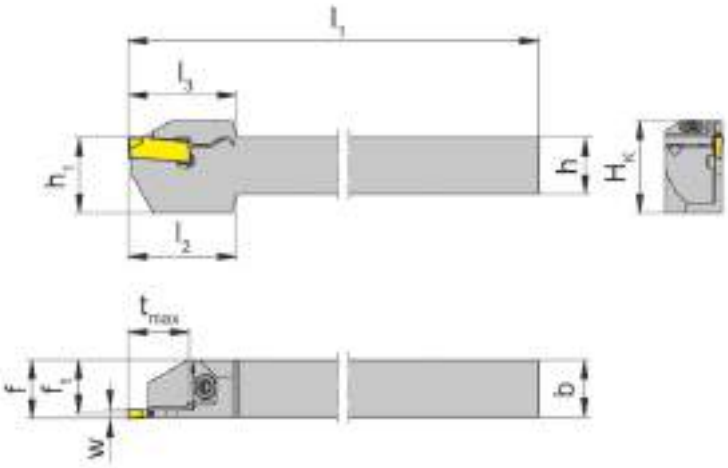

для пластины
for Insert

Тип S100
Type

R = показано правое исполнение
R = right hand version shown

L = левое исполнение
L = left hand version

для токарных станков швейцарского типа
for Swiss type machines

Обозначение Part number	h	b	l_1	l_2	l_3	h_1	f_1	f	t_{max}	D_{max}	H_K	Размер Size
R/LH100.1212.24.61	12	12	125	23	23	12	11,25	f_1+w/2	13	26	19,5	02
R/LH100.1212.32.63	12	12	125	27	24	12	10,85	f_1+w/2	17	34	19,5	03
R/LH100.1616.24.61	16	16	125	23	-	16	15,25	f_1+w/2	13	26	19,5	02
R/LH100.1616.32.63	16	16	125	27	-	16	14,85	f_1+w/2	17	34	19,5	03

Выберите R или L исполнение.
State R or L version

Размер w - смотрите пластины
w see inserts

Размеры указаны в мм.
Dimensions in mm

Другие размеры - по запросу.
Further sizes upon request

Момент затяжки винтов см. Технические рекомендации.
For torque specification of the screw, please see Technical Instructions.

Запасные части
Spare Parts

Державка Toolholder	Зажимной винт Clamping Screw	Ключ Тип TORX PLUS® TORX PLUS® Wrench
R/LH100...	**3.5.12T10EP**	**T10PL**

Державка
Toolholder

H264
крепление винтом
with screwed clamping

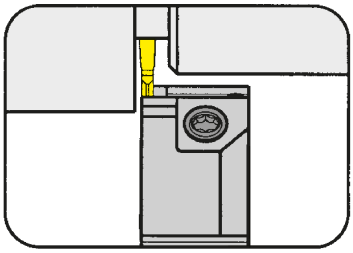

Глубина канавки до Ширина канавки	Depth of groove up to Width of groove	4-16 mm 1,5-2 mm

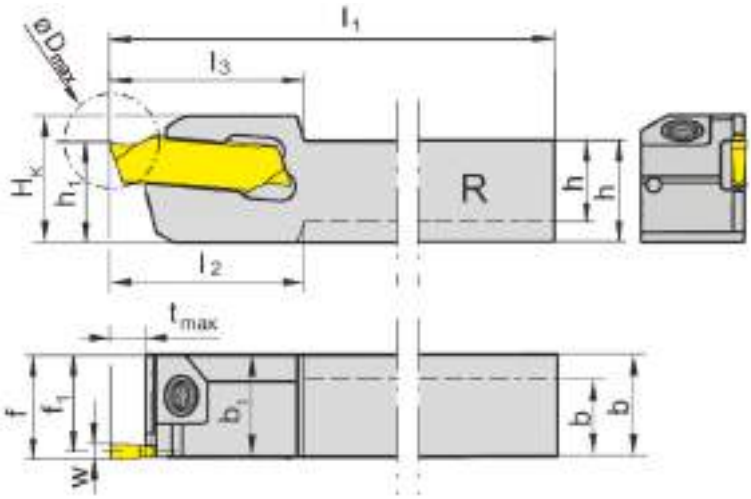

для сменной пластины
for Indexable insert

Тип 264
Type S264

R = показано правое исполнение
R = right hand version shown

L = левое исполнение
L = left hand version

Обозначение Part number	h	b	l_1	l_2	l_3	h_1	b_1	f_1	f	t_{max}	D_{max}	H_K	Размер Size
R/LH264.0808.01	8	10	120	17,5	17,5	8	10	9,25	10	4	22	12,5	01
R/LH264.1010.01	10	10	120	-	17,5	10	-	9,25	10	4	22	12,5	01
R/LH264.1212.01	12	12	120	-	17,5	12	-	11,25	12	4	22	14,5	01
R/LH264.1616.01	16	16	120	-	17,5	16	-	15,25	16	4	32	18,5	01
R/LH264.1010.11	10	10	120	-	19,0	10	-	9,25	10	10	20	12,5	01
R/LH264.1212.11	12	12	120	-	19,0	12	-	11,25	12	10	20	14,5	01
R/LH264.1616.11	16	16	120	-	19,0	16	-	15,25	16	10	32	18,5	01
R/LH264.1212.21	12	12	120	-	22,0	12	-	11,25	12	13	26	15,5	01
R/LH264.1616.21	16	16	120	-	22,0	16	-	15,25	16	13	32	19,5	01
R/LH264.1010.02	10	10	120	-	17,5	10	-	9,00	10	4	32	12,5	02
R/LH264.1212.02	12	12	120	-	17,5	12	-	11,00	12	4	32	14,5	02
R/LH264.1616.02	16	16	120	-	17,5	16	-	15,00	16	4	32	18,5	02
R/LH264.1010.12	10	10	120	-	19,0	10	-	9,00	10	10	32	12,5	02
R/LH264.1212.12	12	12	120	-	19,0	12	-	11,00	12	10	32	14,5	02
R/LH264.1616.12	16	16	120	-	19,0	16	-	15,00	16	10	32	18,5	02
R/LH264.1212.22	12	12	120	-	25,0	12	-	11,00	12	16	32	14,5	02
R/LH264.1616.22	16	16	120	-	25,0	16	-	15,00	16	16	32	19,5	02

Выберите R или L исполнение.
State R or L version

Размеры w - смотрите пластины
w see inserts

Другие размеры - по запросу.
Further sizes upon request

Размеры указаны в мм.
Dimensions in mm

Момент затяжки винтов см. Технические рекомендации.
For torque specification of the screw, please see Technical Instructions.

Запасные части
Spare Parts

Державка Toolholder	**Зажимной винт** Clamping Screw	**Ключ Тип TORX PLUS®** TORX PLUS® Wrench
R/LH264...	**3.5.12T10EP**	**T10PL**

Державка
Toolholder

H264
крепление винтом
with screwed clamping

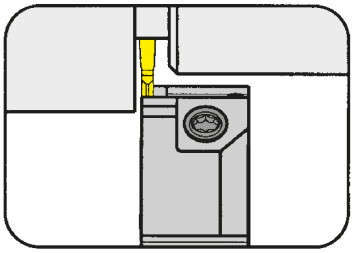

Глубина канавки до	Depth of groove up to	16 mm
Ширина канавки	Width of groove	2,5 mm

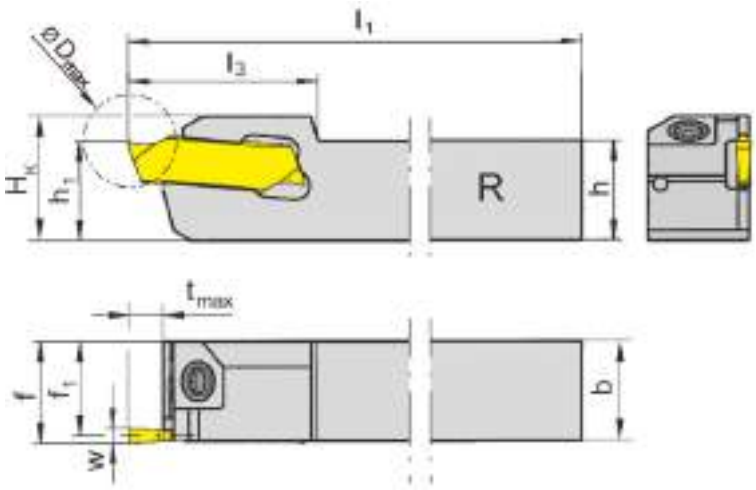

для сменной пластины
for Indexable insert

Тип 264
Type S264

R = показано правое исполнение
R = right hand version shown

L = левое исполнение
L = left hand version

Обозначение Part number	h	b	l_1	l_3	h_1	f_1	f	t_{max}	D_{max}	H_K	Размер Size
R/LH264.1212.03	12	12	120	17,5	12	10,75	12	4	32	14,5	03
R/LH264.1616.03	16	16	120	17,5	16	14,75	16	4	32	18,5	03
R/LH264.1212.13	12	12	120	19,0	12	10,75	12	10	32	14,5	03
R/LH264.1616.13	16	16	120	19,0	16	14,75	16	10	32	18,5	03
R/LH264.1212.23	12	12	120	25,0	12	10,75	12	16	32	14,5	03
R/LH264.1616.23	16	16	120	25,0	16	14,75	16	16	32	18,5	03

Выберите R или L исполнение.
State R or L version

Размер w - смотрите пластины
w see inserts

Размеры указаны в мм.
Dimensions in mm

Другие размеры - по запросу.
Further sizes upon request

Момент затяжки винтов см. Технические рекомендации.
For torque specification of the screw, please see Technical Instructions.

Запасные части
Spare Parts

Державка Toolholder	Зажимной винт Clamping Screw	Ключ Тип TORX PLUS® TORX PLUS® Wrench
R/LH264...	**3.5.12T10EP**	**T10PL**

Державка
Toolholder

H264
крепление винтом
with screwed clamping

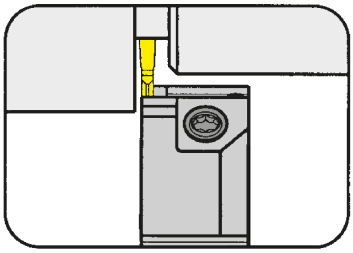

Глубина канавки до	Depth of groove up to	16 mm
Ширина канавки	Width of groove	3 mm

для сменной пластины
for Indexable insert

Тип 264
Type S264

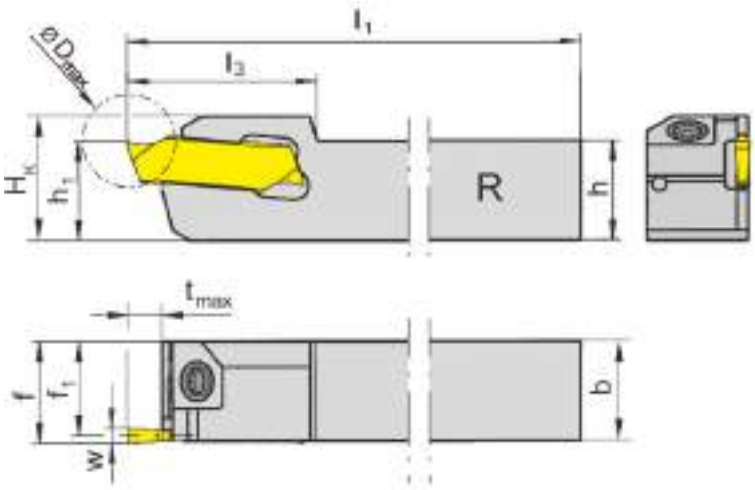

R = показано правое исполнение
R = right hand version shown

L = левое исполнение
L = left hand version

Обозначение Part number	h	b	l_1	l_3	h_1	f_1	f	t_{max}	D_{max}	H_K	Размер Size
R/LH264.1212.04	12	12	120	17,5	12	10,5	12	5	32	15	04
R/LH264.1616.04	16	16	120	17,5	16	14,5	16	5	32	19	04
R/LH264.1212.14	12	12	120	19,0	12	10,5	12	10	32	15	04
R/LH264.1616.14	16	16	120	19,0	16	14,5	16	10	32	19	04
R/LH264.1212.24	12	12	120	25,0	12	10,5	12	16	32	15	04
R/LH264.1616.24	16	16	120	25,0	16	14,5	16	16	32	19	04

Выберите R или L исполнение.
State R or L version

Размер w - смотрите пластины
w see inserts

Размеры указаны в мм.
Dimensions in mm

Другие размеры - по запросу.
Further sizes upon request

Момент затяжки винтов см. Технические рекомендации.
For torque specification of the screw, please see Technical Instructions.

Запасные части
Spare Parts

Державка Toolholder	**Зажимной винт** Clamping Screw	**Ключ Тип TORX PLUS®** TORX PLUS® Wrench
R/LH264...	**3.5.12T10EP**	**T10PL**

Державка
Toolholder

H264
с самофиксацией
with self clamping

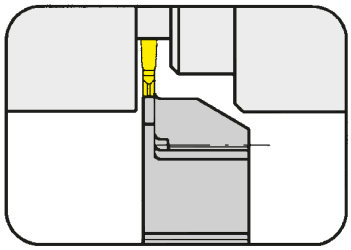

Глубина канавки до	Depth of groove up to	10 mm
Ширина канавки	Width of groove	1,5-3 mm

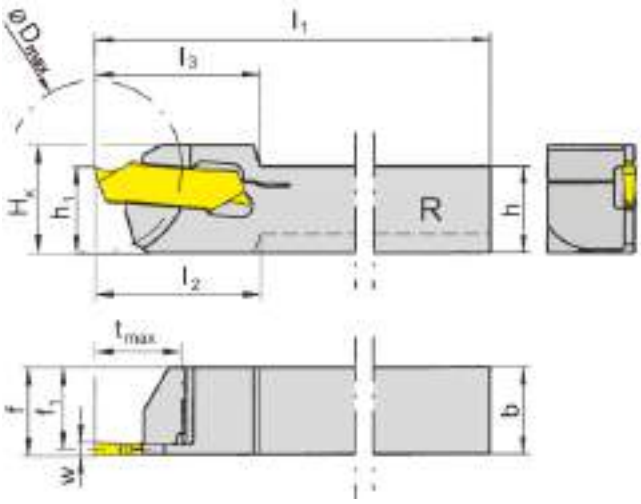

для сменной пластины
for Indexable insert

Тип 264
Type S264

R = показано правое исполнение
R = right hand version shown

L = левое исполнение
L = left hand version

Обозначение Part number	h	b	l_1	l_2	l_3	h_1	f_1	f	t_{max}	D_{max}	H_K	Размер Size
R/LH264.0808.51	8	8	120	18	18	10	7,25	8	7	20	12,5	01
R/LH264.1010.61	10	10	120	-	19	10	9,25	10	10	20	12,5	01
R/LH264.1010.62	10	10	120	-	19	10	9,00	10	10	20	12,5	02
R/LH264.1212.62	12	12	120	-	19	12	11,00	12	10	20	14,5	02
R/LH264.1212.63	12	12	120	-	19	12	10,75	12	10	32	14,5	03
R/LH264.1212.64	12	12	120	-	19	12	10,50	12	10	32	14,5	04

Выберите R или L исполнение.
State R or L version

Размер w - смотрите пластины
w see inserts

Размеры указаны в мм.
Dimensions in mm

Другие размеры - по запросу.
Further sizes upon request

Примечание:
Ключ P39L заказывается отдельно!

Note:
Wrench P39L ist not combined with blade - separate order required!

R

Державка
Toolholder

248

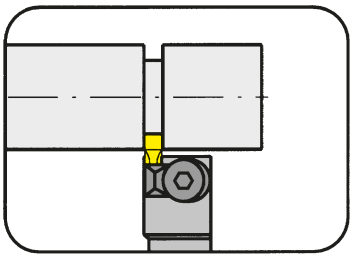

Глубина канавки до Диапазон зажима	Depth of groove up to Clamping range	4 mm 0,5 - 2,7 mm

для сменной пластины
for Indexable insert

Тип 217
Type

R = показано правое исполнение
R = right hand version shown

L = левое исполнение
L = left hand version

Обозначение Part number	h	b	l_1	h_1	b_1	f_1	f	t_{max}	Размер Size	Диапазон зажима Clamping range
R/L248.1212.01	12	12	95	12	13	1,5	f_1+a_1	4	01	0,5-1,7
R/L248.1212.02	12	12	95	12	13	2,5	f_1+a_1	4	02	1,7-2,7

Выберите R или L исполнение.
State R or L version

Размер w, a_1 - смотрите сменные пластины
w, a_1 see indexable inserts

Размеры указаны в мм.
Dimensions in mm

Другие размеры - по запросу.
Further sizes upon request

Момент затяжки винтов см. Технические рекомендации.
For torque specification of the screw, please see Technical Instructions.

Запасные части
Spare Parts

Державка Toolholder	**Шестигранный ключ** Allen Wrench	**Зажим** Clamping element
R/L248...	**SW2,5 DIN911**	**8.3**

Картридж
Cartridge

KT274

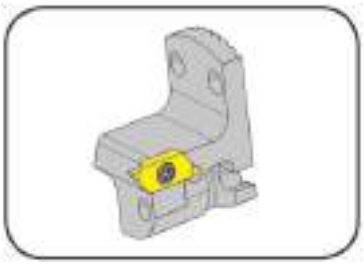

Глубина канавки до Ширина канавки	Depth of groove up to Width of groove	6 mm 0,5-3 mm

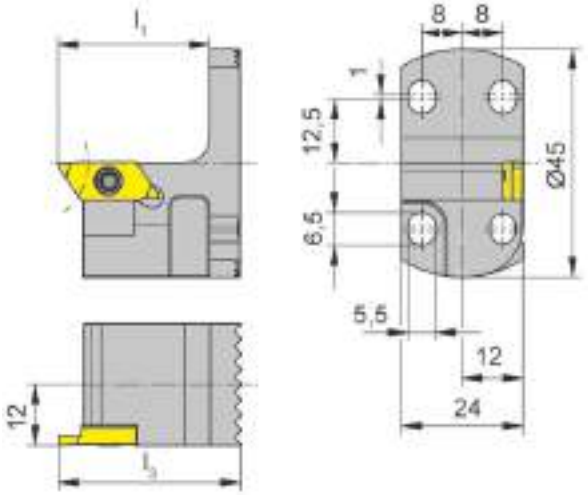

для сменной пластины
for Indexable insert

Тип S274
Type

R = показано правое исполнение
R = right hand version shown

L = левое исполнение
L = left hand version

Обозначение Part number	l_3	l_1	Размер Size
R/LKT274.2445.04	36	30	04

Выберите R или L исполнение.
State R or L version

Размеры указаны в мм.
Dimensions in mm

Другие размеры - по запросу.
Further sizes upon request

Момент затяжки винтов см. Технические рекомендации.
For torque specification of the screw, please see Technical Instructions.

Запасные части
Spare Parts

Картридж Cartridge	**Натяжной винт** Clamping Screw	**Ключ Тип TORX PLUS®** TORX PLUS® Wrench
R/LKT274.2445.04	**030.3509.T15P**	**T15PQ**

Картридж
Cartridge

KTC274

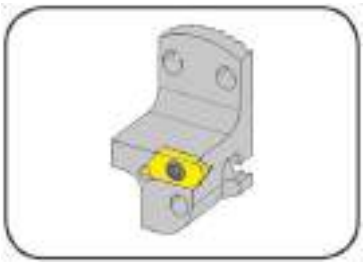

Глубина канавки до Ширина канавки	Depth of groove up to Width of groove	6 mm 0,5-3 mm

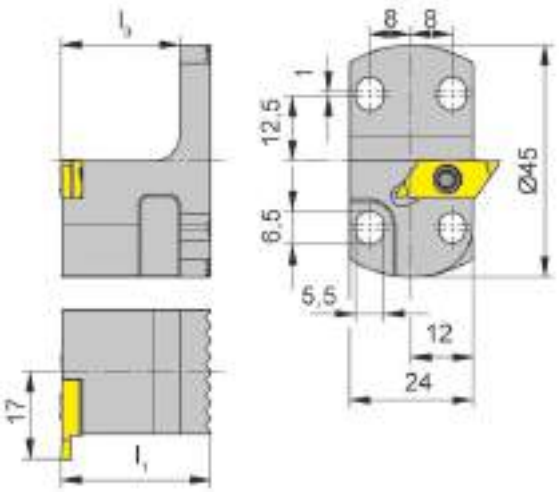

для сменной пластины
for Indexable insert

Тип S274
Type

R = показано правое исполнение
R = right hand version shown

Обозначение Part number	l_1	l_3	Размер Size
RKTC274.2445.04	29	23	04

Другие размеры - по запросу.
Further sizes upon request

Размеры указаны в мм.
Dimensions in mm

Примечание для заказа:
Использовать левостороннюю сменную пластину для правой державки.
Ordering note:
Use left hand insert in right hand toolholder.
Момент затяжки винтов см. Технические рекомендации.
For torque specification of the screw, please see Technical Instructions.

Запасные части
Spare Parts

Картридж Cartridge	**Зажимной винт** Clamping Screw	**Ключ Тип TORX PLUS®** TORX PLUS® Wrench
RKTC274.2445.04	**030.3509.T15P**	**T15PQ**

Державка
Toolholder

H274

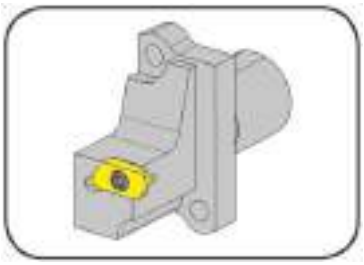

Глубина канавки до	Depth of groove up to	6 mm
Ширина канавки до	Width of groove up to	7 mm

Схема расположения отверстий 13,7 x 37,6 мм
Hole pattern 13,7 x 37,6 mm

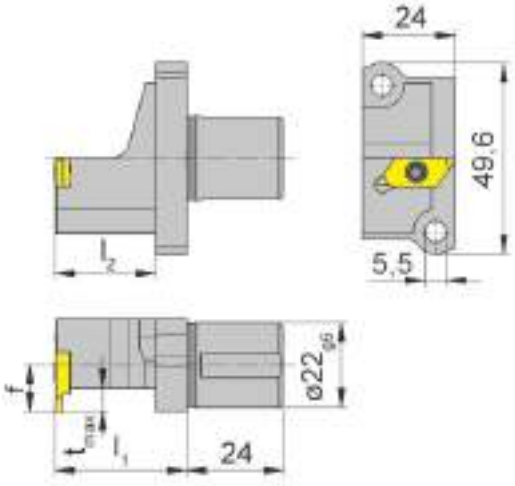

для сменной пластины
for Indexable insert

Тип S274.
Type

R

R = показано правое исполнение
R = right hand version shown

L = левое исполнение
L = left hand version

для токарных станков швейцарского типа Star
for Swiss type machines Star

Обозначение Part number	f	l_1	t_{max}	l_2	Размер Size
R/LH274.A022.09.04	9	34	6	26	04
R/LH274.A022.12.04	12	34	6	26	04
R/LH274.A022.16.04	16	34	6	26	04
R/LH274.A022.09.07	9	34	6	26	07
R/LH274.A022.12.07	12	34	6	26	07

Выберите R или L исполнение.
State R or L version

Размеры указаны в мм.
Dimensions in mm

Другие размеры - по запросу.
Further sizes upon request

Примечание для заказа:
Используйте правые пластины в левых державках, левые пластины в правых державках
Ordering note:
Use right hand inserts in left hand toolholders and left hand inserts in right hand toolholders
Момент затяжки винтов см. Технические рекомендации.
For torque specification of the screw, please see Technical Instructions.

Запасные части
Spare Parts

Державка Toolholder	**Зажимной винт** Clamping Screw	**Ключ Тип TORX PLUS®** TORX PLUS® Wrench
R/LH274...	**030.3513.T15P**	**T15PQ**

Державка
Toolholder

H224

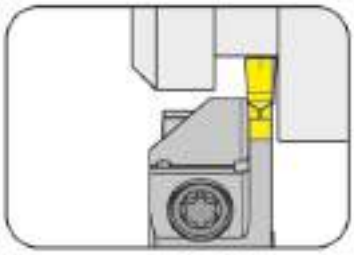

Глубина канавки до	Depth of groove up to	10,5 mm
Диапазон зажима	Clamping range	2-3,7 mm

для сменной пластины
for Indexable insert

Тип S224
Type NS224

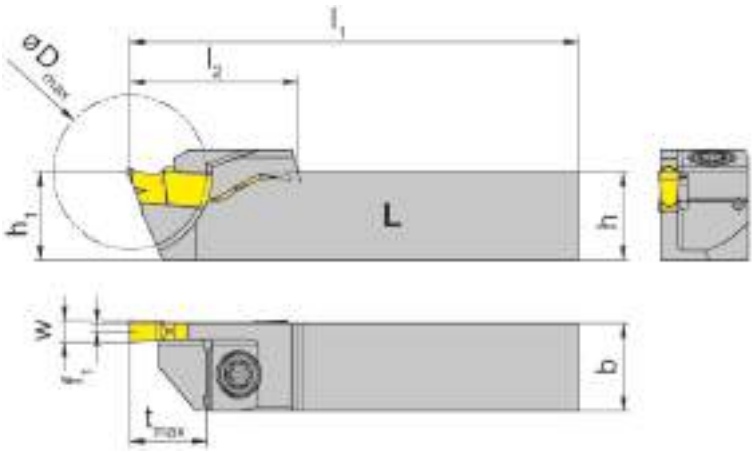

L = показано левое исполнение
L = left hand version shown

R = правое исполнение
R = right hand version

Обозначение Part number	h	b	l_1	l_2	h_1	f_1	t_{max}	D_{max}	Размер Size	Диапазон зажима Clamping range
R/LH224.1212.20.61	12	12	100	23	12	0,7	10,5	21	01	2,0-2,4
R/LH224.1212.20.62	12	12	100	23	12	0,9	10,5	21	02	2,4-2,8
R/LH224.1212.20.63	12	12	100	23	12	1,1	10,5	21	03	2,8-3,7

Выберите R или L исполнение.
State R or L version

Размер w - смотрите сменные пластины
w see indexable inserts

Размеры указаны в мм.
Dimensions in mm

Другие размеры - по запросу.
Further sizes upon request

Момент затяжки винтов см. Технические рекомендации.
For torque specification of the screw, please see Technical Instructions.

Запасные части
Spare Parts

Державка Toolholder	Зажимной винт Clamping Screw	Ключ Тип TORX PLUS® TORX PLUS® Wrench
R/LH224...	**4.12T15EP**	**T15PQ**

Державка
Toolholder

H224
крепление винтом
with screwed clamping

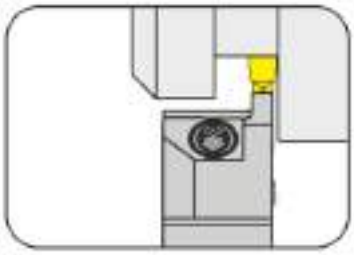

Глубина канавки до	Depth of groove up to	7 mm
Диапазон зажима	Clamping range	2-6,1 mm

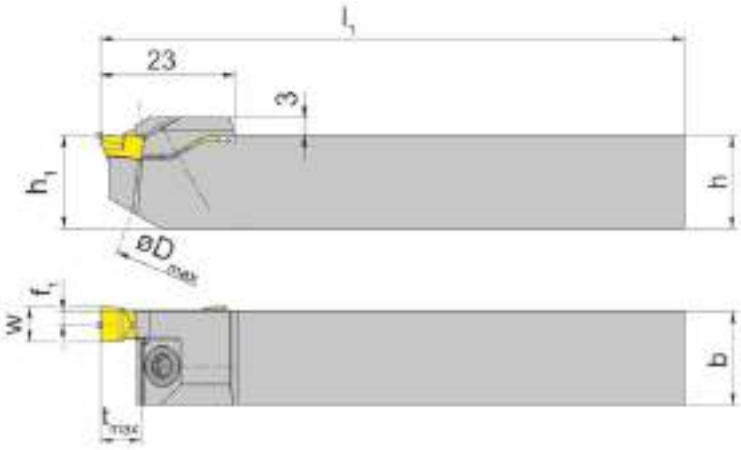

для сменной пластины
for Indexable insert

Тип S224
Type NS224

R

L = показано левое исполнение
L = left hand version shown

R = правое исполнение
R = right hand version

Обозначение Part number	h	b	l_1	h_1	f_1	t_{max}	D_{max}	Размер Size	Диапазон зажима Clamping range
R/LH224.1212.61	12	12	100	12	0,70	7	100	01	2,0-2,4
R/LH224.1616.61	16	16	100	16	0,70	7	100	01	2,0-2,4
R/LH224.1212.62	12	12	100	12	0,90	7	100	02	2,4-2,8
R/LH224.1616.62	16	16	100	16	0,90	7	100	02	2,4-2,8
R/LH224.1212.63	12	12	100	12	1,10	7	100	03	2,8-3,7
R/LH224.1616.63	16	16	100	16	1,10	7	100	03	2,8-3,7
R/LH224.1212.64	12	12	100	12	1,45	7	100	04	3,7-4,4
R/LH224.1616.64	16	16	100	16	1,45	7	100	04	3,7-4,4
R/LH224.1616.65	16	16	100	16	1,85	7	100	05	4,4-5,1
R/LH224.1616.66	16	16	100	16	2,25	7	100	06	5,1-6,1

Выберите R или L исполнение.
State R or L version

Размер w - смотрите сменные пластины
w see indexable inserts

Размеры указаны в мм.
Dimensions in mm

Другие размеры - по запросу.
Further sizes upon request

Момент затяжки винтов см. Технические рекомендации.
For torque specification of the screw, please see Technical Instructions.

Запасные части
Spare Parts

Державка Toolholder	**Зажимной винт** Clamping Screw	**Ключ Тип TORX PLUS®** TORX PLUS® Wrench
R/LH224....	**4.12T15EP**	**T15PL**
R/LH224.1616....	**5.13T20EP**	**T20PQ**

Державка
Toolholder

368

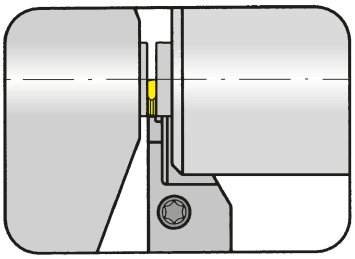

Глубина канавки до Ширина канавки	Depth of groove up to Width of groove	8 mm 0,5-1,5 mm

Инструмент для Tornos
Tool for Tornos

для сменной пластины
for Indexable insert

Тип 312
Type

R

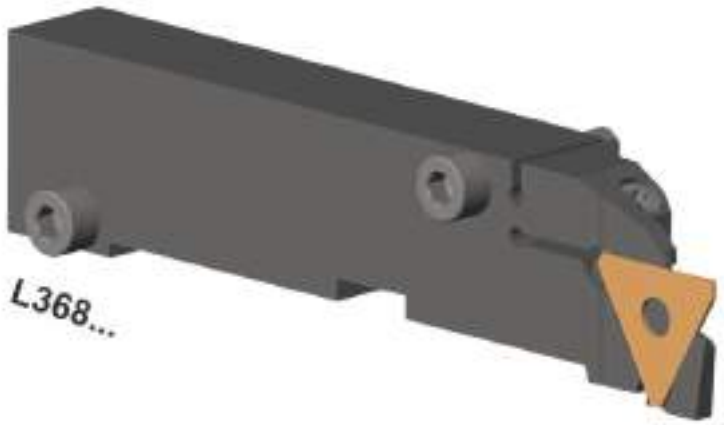

Обозначение Part number	t_{max}	w_{min}	w_{max}	Тип станка Machine type	Пластина Insert
L368.0710.08	8	0,5	1,2	EvoDECO 10	R/L312.0805... R/L312.0808... R/L312.0510... R/L312.0512... R/L312.1012... 312.0012...
L368.0710.11	8	1,5	1,5	EvoDECO 10	R/L312.0515... 312.0015...

Другие размеры - по запросу.
Further sizes upon request

Размеры указаны в мм.
Dimensions in mm

Момент затяжки винтов см. Технические рекомендации.
For torque specification of the screw, please see Technical Instructions.

Запасные части
Spare Parts

Державка Toolholder	**Зажимной винт** Clamping Screw	**Шестигранный ключ** Allen Wrench	**Ключ Тип TORX PLUS®** TORX PLUS® Wrench	**Цилиндрический штифт** Straight pin
L368...	**4.18T15EP**	**SW4,0 DIN911**	**T15PQ**	**020.0518.1610**

Базовая державка
Basic toolholder

760

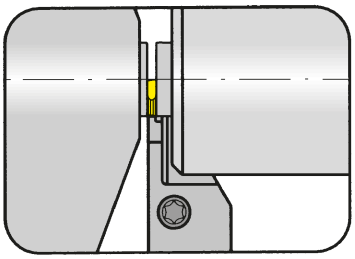

Глубина канавки до Ширина канавки	Depth of groove up to Width of groove	15 mm 0,5-3,7 mm

Инструмент для Tornos
Tool for Tornos

для кассеты
for Cassette

Тип LNK368
Type LNK760

R

Обозначение Part number	t_{max}	w	Тип станка Machine type	Кассета Cassette	Пластина Insert
L760.0013.K1	8	0,5 - 1,2	DECO13	LNK368.0760.08	R/L312.0805... R/L312.0808... R/L312.0510... R/L312.0512... R/L312.1210... 312.0012...
L760.0013.K1	8	1,5	DECO13	LNK368.0760.11	R/L312.0515... 312.0015...
L760.2026.K1	15	2,0 - 2,4 2,4 - 2,8 2,8 - 3,7	DECO20/26	LNK760.0224.01 LNK760.0224.02 LNK760.0224.03	S224...

Другие размеры - по запросу.
Further sizes upon request

Размеры указаны в мм.
Dimensions in mm

Запасные части
Spare Parts

Базовая державка Basic toolholder	**Шестигранный ключ** Allen Wrench
L760...	**SW5,0 DIN911**

Кассета
Cassette

LNK368/LNK760

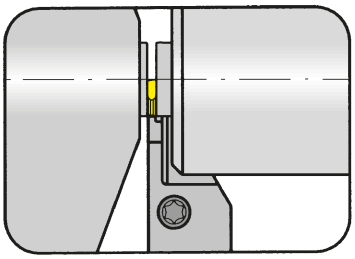

Глубина канавки до Ширина канавки	Depth of groove up to Width of groove	15 mm 0,5-3,7 mm

Инструмент для Tornos
Tool for Tornos

для сменной пластины
for Indexable insert

Тип 312
Type S224

R

Обозначение Part number	t_{max}	w_{min}	w_{max}	Тип станка Machine type	Пластина Insert
LNK368.0760.08	9	0,5	1,2	EvoDECO 16	R/L312.0805... R/L312.0808... R/L312.0510... R/L312.0512... R/L312.1210... 312.0012...
LNK368.0760.11	9	1,5	1,5	EvoDECO 16	R/L312.0515... 312.0015...
LNK760.0224.01	15	2,0	2,4	EvoDECO 20/EvoDECO 32	S224...
LNK760.0224.02	15	2,4	2,8	EvoDECO 20/EvoDECO 32	S224...
LNK760.0224.03	15	2,8	3,7	EvoDECO 20/EvoDECO 32	S224...

Другие размеры - по запросу.
Further sizes upon request

Размеры указаны в мм.
Dimensions in mm

Момент затяжки винтов см. Технические рекомендации.
For torque specification of the screw, please see Technical Instructions.

Запасные части
Spare Parts

Кассета Cassette	**Зажимной винт** Clamping Screw	**Ключ Тип TORX PLUS®** TORX PLUS® Wrench
LNK368.0760...	**5.10T20P**	**T20PQ**
LNK760.0224....	**5.12T20P**	**T20PQ**

Державка
Toolholder

361
уменьшенный размер головки
reduced head size

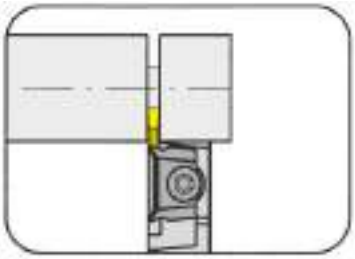

Глубина канавки до	Depth of groove up to	6 mm
Диапазон зажима	Clamping range	0,5-3,9 mm

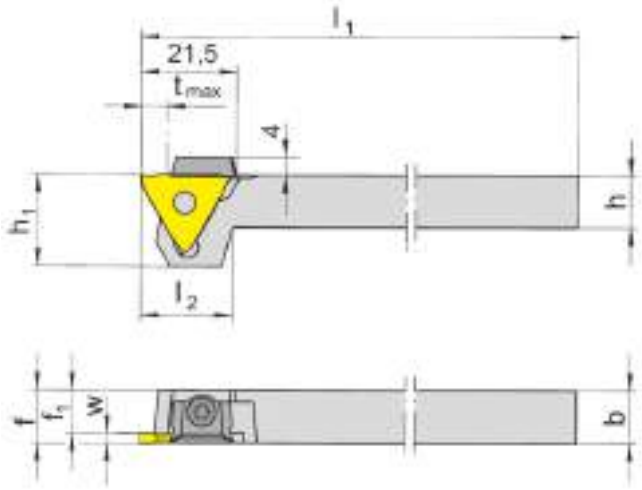

для сменной пластины
for Indexable insert

Тип 312
Type S312
N312

R = показано правое исполнение
R = right hand version shown

L = левое исполнение
L = left hand version

Обозначение Part number	h	b	l_1	l_2	h_1	f_1	f	t_{max}	Размер Size	Диапазон зажима Clamping range
R/L361.1212.01	12	12	100	17	19	10,5	f_1+w-a_1	4	01	0,5-1,9
R/L361.1212.02	12	12	100	17	19	9,5	f_1+w-a_1	6	02	1,9-2,9
R/L361.1212.03	12	12	100	21	21	8,5	f_1+w-a_1	6	03	2,9-3,9

Выберите R или L исполнение.
State R or L version

Размеры w, a_1 - смотрите сменные пластины
w, a_1 see indexable inserts

Размеры указаны в мм.
Dimensions in mm

Другие размеры - по запросу.
Further sizes upon request

t_{max} достигается на деталях с Ø ≤ 40 мм
t_{max} can be reached only with workpiece Ø ≤ 40 mm

Момент затяжки винтов см. Технические рекомендации.
For torque specification of the screw, please see Technical Instructions.

Запасные части
Spare Parts

Державка Toolholder	**Зажим** Clamping element	**Зажимной винт** Clamping Screw	**Ключ Тип TORX PLUS®** TORX PLUS® Wrench
R/L361...	**12.3**	**030.0422.T10P**	**T10PL**

Державка
Toolholder

368

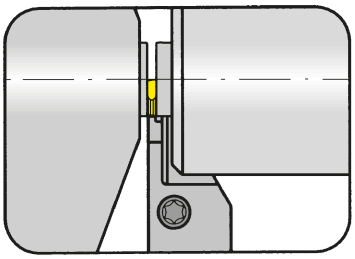

Глубина канавки до Ширина канавки	Depth of groove up to Width of groove	8 mm 0,5-1,5 mm

для станков TRAUB (TNL12/7)
for machines TRAUB (TNL12/7)

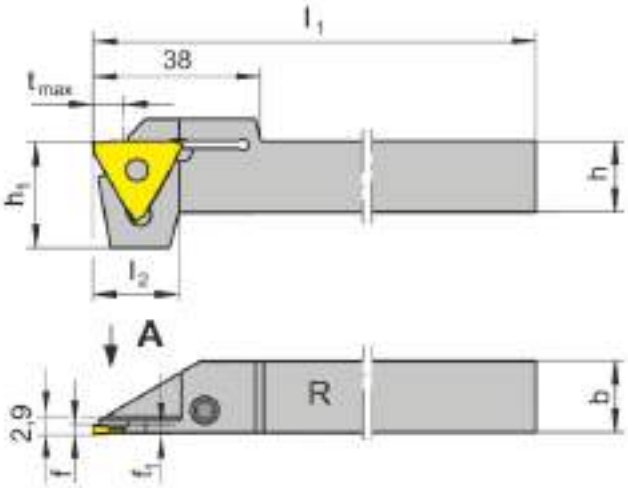

R = показано правое исполнение
R = right hand version shown

L = левое исполнение
L = left hand version

для сменной пластины
for Indexable insert

Тип 312 „G“
Type

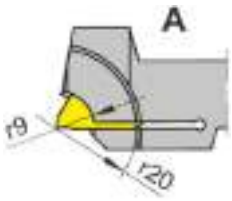

только для пластин со шлифованной боковой поверхностью
only for periferal grounded profiled inserts

Обозначение Part number	h	b	l_1	l_2	h_1	f_1	f	t_{max}
R/L368.1212.08	12	12	95	19,5	24	1,0	f_1+a_1	8
R/L368.1616.08	16	16	95	19,5	24	1,0	f_1+a_1	8
R/L368.1212.11	12	12	95	19,5	24	1,3	f_1+a_1	8
R/L368.1616.11	16	16	95	19,5	24	1,3	f_1+a_1	8

Выберите R или L исполнение.
State R or L version

a 1 - смотрите сменные пластины
a1 see indexable inserts

Размеры указаны в мм.
Dimensions in mm

Державка R/L368...08 для сменных пластин
R/L312.0805... / R/L312.0808... / R/L312.0510... R/L312.0512... / R/L312.1210.../ R/L312.0012...
Toolholder R/L368...08 for indexable inserts:
R/L312.0805... / R/L312.0808... / R/L312.0510... R/L312.0512... / R/L312.1210.../ R/L312.0012...
Державка R/L368...11 для сменных пластин
R/L312.0515... / R/L312.0015...V1
Toolholder R/L368...11 for indexable inserts:
R/L312.0515... / R/L312.0015...V1
Момент затяжки винтов см. Технические рекомендации.
For torque specification of the screw, please see Technical Instructions.

Запасные части
Spare Parts

Державка Toolholder	Зажимной винт Clamping Screw	Ключ Тип TORX PLUS® TORX PLUS® Wrench
R/L368...	**4.15T15P**	**T15PQ**

Державка
Toolholder

369

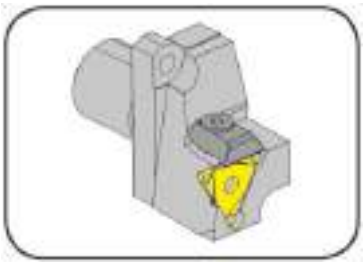

Глубина канавки	Depth of groove	4-6 mm
Диапазон зажима	Clamping range	0,5-2,9 mm

Схема расположения отверстий 13,7 x 37,6 мм
Hole pattern 13,7 x 37,6 mm

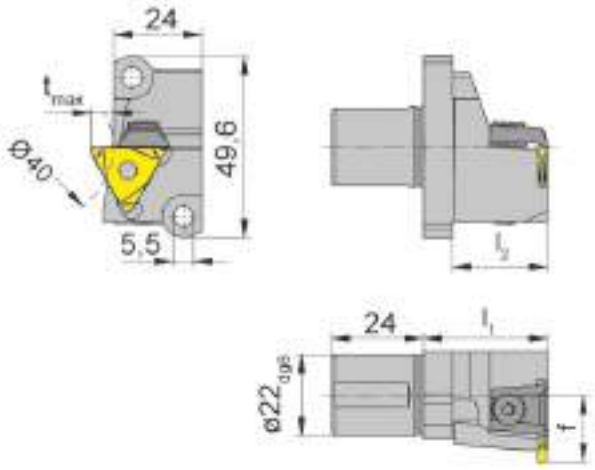

L = показано левое исполнение
L = left hand version shown

для сменной пластины
for Indexable insert

Тип 312
Type

для токарных станков швейцарского типа Star
for Swiss type machines Star

Обозначение Part number	l_2	f	t_{max}	l_1	Размер Size	Диапазон зажима Clamping range
L369.A022.18.01	26	18,2	4	34	01	0,5-1,9
L369.A022.18.02	26	18,2	6	34	02	1,9-2,9

Другие размеры - по запросу.
Further sizes upon request

Размеры указаны в мм.
Dimensions in mm

Момент затяжки винтов см. Технические рекомендации.
For torque specification of the screw, please see Technical Instructions.

Токарные станки швейцарского типа Star: ECAS-12/20, SB16D/E, SR-20, SR20J/JN, RS-20RII, RS-20RIII, RS-20RIV, RS-32J/JN, SW-12RIII
Swiss Type Machines Star: ECAS-12/20, SB16D/E, SR-20, SR20J/JN, RS-20RII, RS-20RIII, RS-20RIV, RS-32J/JN, SW-12RII

Запасные части
Spare Parts

Державка Toolholder	**Шестигранный ключ** Allen Wrench	**Зажим** Clamping element
L369...	**SW3,0 DIN911**	**16.4**

Обработка торцевых канавок
Face Grooving

S

Система/System	Страница/Page
105	**S2**
110	**S16**
114	**S22**
15A/25A	**S34**
224	**S44**
229	**S62**
231	**S90**
312	**S96**
A315	**S102**

Державка
Toolholder
B105/BU105

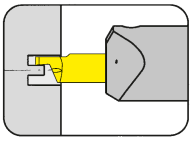

Seite/Page
S4-S5

Державка
Toolholder
B105/HC105/VDI

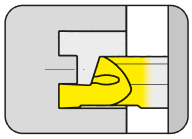

Seite/Page
S6-S8

Пластина
Insert
105

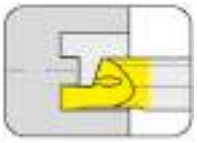

Seite/Page
S9-S13

Державка
Toolholder
B105

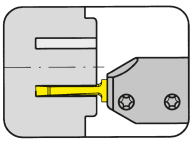

Seite/Page
S14

Пластина
Insert
105/A105

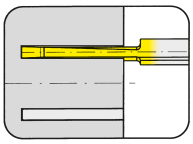

Seite/Page
S15

S

S

Державка с режущими пластинами

Ширина канавки 2 - 3 мм

Toolholder with Inserts

Width of groove 2 - 3 mm

Державка
Toolholder

B105
с внутренним подводом СОЖ
with through coolant supply

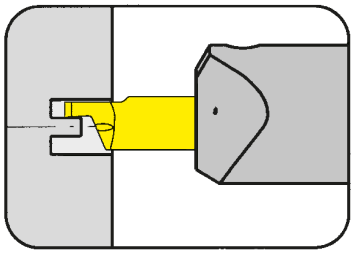

Наружный диаметр от	from outer groove Ø	5 mm
Глубина канавки	Depth of groove	6 mm
Ширина канавки до	Width of groove up to	2 mm

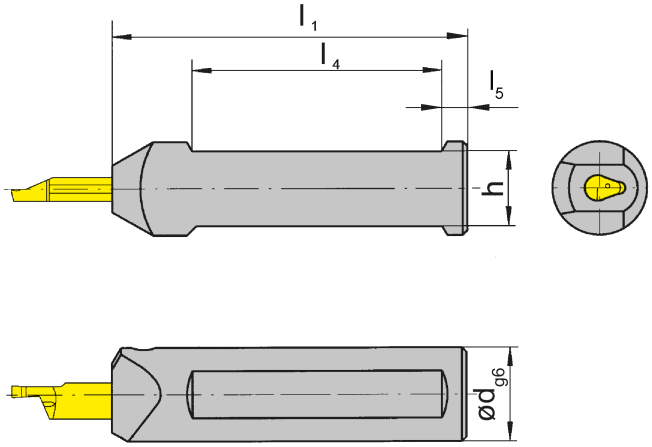

для пластины
for Insert

Тип 105
Type

S

L = показано левое исполнение.
Picture = left hand cutting version

Обозначение Part number	d	l_1	h	l_4
B105.0010.01	10	75	9	50
B105.0012.01	12	75	11	50
B105.0016.01	16	75	14	50
B105.0020.01	20	90	18	55
B105.0025.01	25	100	23	55

Другие размеры - по запросу.
Further sizes upon request

Размеры указаны в мм.
Dimensions in mm

Примечание для заказа:
Державки могут использоваться как с правыми, так и с левыми пластинами
Ordering note:
Toolholders can be used with right and left hand inserts.
Момент затяжки винтов см. Технические рекомендации.
For torque specification of the screw, please see Technical Instructions.

Запасные части
Spare Parts

Державка Toolholder	**Зажимной винт** Clamping Screw	**Ключ Тип TORX PLUS®** TORX PLUS® Wrench
B105...	**6.075T15P**	**T15PQ**

Державка
Toolholder

B105/BU105
с внутренним подводом СОЖ
with through coolant supply

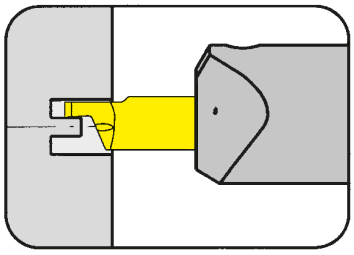

Наружный диаметр от	from outer groove Ø	5 mm
Глубина канавки до	Depth of groove up to	6 mm
Ширина канавки до	Width of groove up to	2 mm

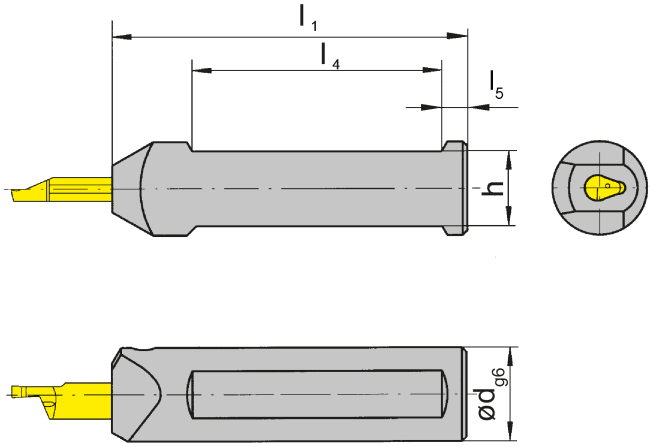

для пластины
for Insert

Тип 105
Type

Показано правое исполнение
Picture = right hand cutting version

Обозначение Part number	d	l_1	h	l_4
B105.0022.01	22	90	20,00	55
B105.0028.01**	28	120	26,00	72
BU105.0750.5.01**	3/4"	90	17,04	70
BU105.1000.5.01**	1"	90	23,40	65

Другие размеры - по запросу.
Further sizes upon request

Размеры указаны в мм.
Dimensions in mm

**Резьба M12x1,5 под адаптер для подачи СОЖ. Адаптер для СОЖ не входит в комплект поставки.
**Adapter of cooling M12x1,5 Coolant supply is not included.

Примечание для заказа:
Державки могут использоваться как с правыми, так и с левыми пластинами
Ordering note:
Toolholders can be used with right and left hand inserts.
Момент затяжки винтов см. Технические рекомендации.
For torque specification of the screw, please see Technical Instructions.

Запасные части
Spare Parts

Державка Toolholder	Зажимной винт Clamping Screw	Ключ Тип TORX PLUS® TORX PLUS® Wrench
B105...	**6.075T15P**	**T15PQ**

Державка
Toolholder

H105
крепление винтом
with screwed clamping

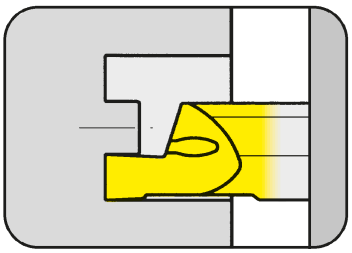

Наружный диаметр от	from outer groove Ø	5 mm
Глубина канавки до	Depth of groove up to	6 mm
Ширина канавки до	Width of groove up to	3 mm

с внутренним подводом СОЖ
with through coolant supply

для пластины
for Insert

Тип 105
Type

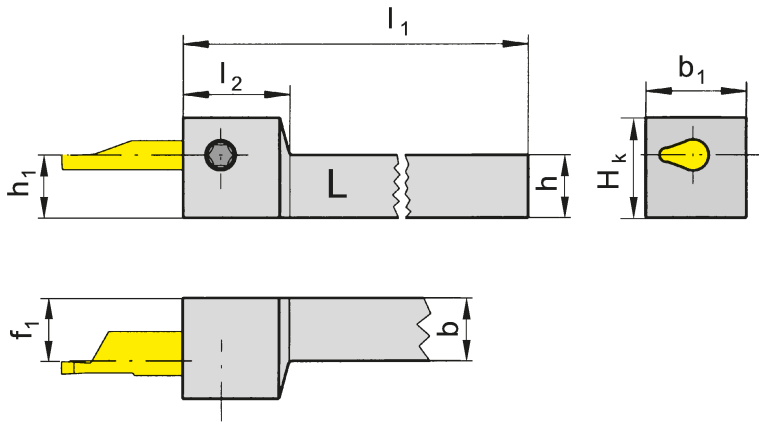

S

L = показано левое исполнение
L = left hand version shown

R = правое исполнение
R = right hand version

Обозначение Part number	h	b	l_1	h_1	b_1	f_1	H_K	l_2
R/LH105.0808.01	8	8	90	8	16	7,5	14	17
R/LH105.1010.01	10	10	90	10	16	7,5	16	17
R/LH105.1212.01	12	12	90	12	16	7,5	18	17
R/LH105.1616.01	16	16	110	16	16	7,5	22	17

Выберите R или L исполнение.
State R or L version

Размеры указаны в мм.
Dimensions in mm

Другие размеры - по запросу.
Further sizes upon request

Момент затяжки винтов см. Технические рекомендации.
For torque specification of the screw, please see Technical Instructions.

Запасные части
Spare Parts

Державка Toolholder	**Зажимной винт** Clamping Screw	**Ключ Тип TORX PLUS®** TORX PLUS® Wrench
R/LH105...	**6.075T15P**	**T15PQ**

Державка
Toolholder

HC105
крепление винтом
with screwed clamping

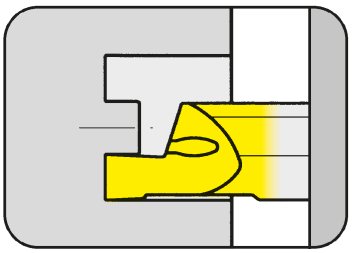

Наружный диаметр от	from outer groove Ø	5 mm
Глубина канавки до	Depth of groove up to	6 mm
Ширина канавки до	Width of groove up to	3 mm

Подача СОЖ через угловой адаптер
Coolant supply through cranked fitting

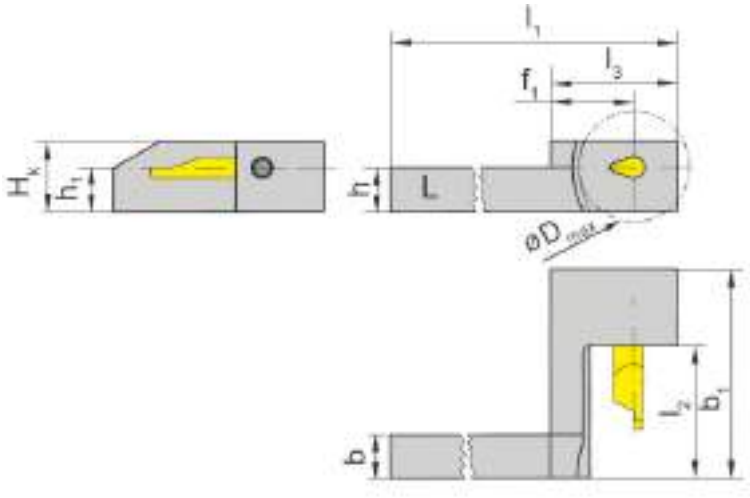

для пластины
for Insert

Тип 105
Type

L = показано левое исполнение
L = left hand version shown

R = правое исполнение
R = right hand version

Обозначение Part number	h	b	l_1	l_3	h_1	b_1	f_1	$D_{a\,max}$	H_K	l_2
R/LHC105.0707.21	7	7	99	29	7	32,0	19	26	13	18
R/LHC105.0808.21	8	8	99	29	8	32,0	19	26	13	18
RHC105.1010.11	10	10	99	29	10	22,7	19	26	16	8
R/LHC105.1010.21	10	10	99	29	10	38,0	19	26	16	18
R/LHC105.1010.41	10	10	99	29	10	48,0	19	26	16	28
R/LHC105.1212.21	12	12	99	29	12	38,0	19	26	18	18
R/LHC105.1212.41	12	12	99	29	12	48,0	19	26	18	28
R/LHC105.1616.21	16	16	104	34	16	38,0	24	36	22	18
R/LHC105.1616.41	16	16	104	34	16	48,0	24	36	22	28

Выберите R или L исполнение.
State R or L version

Размеры указаны в мм.
Dimensions in mm

Другие размеры - по запросу.
Further sizes upon request

Примечание:
R/LHC105.07.../.08.../.1010.11 = без подвода СОЖ!
Note:
R/LHC105.07.../.08.../.1010.11 = no through coolant supply!

Момент затяжки винтов см. Технические рекомендации.
For torque specification of the screw, please see Technical Instructions.

Запасные части
Spare Parts

Державка Toolholder	Зажимной винт Clamping Screw	Ключ Тип TORX PLUS® TORX PLUS® Wrench	Угловой адаптер SMC SMC angled screw coupling
R/LHC105...07/08/10	**6.075T15P**	**T15PQ**	
R/LHC105....	**6.075T15P**	**T15PQ**	**KQ2L06-M5**

Державка
Toolholder

VDI
с внутренним подводом СОЖ
with through coolant supply

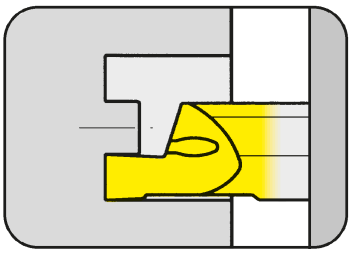

Наружный диаметр от	from outer groove Ø	5 mm
Глубина канавки до	Depth of groove up to	6 mm
Ширина канавки до	Width of groove up to	3 mm

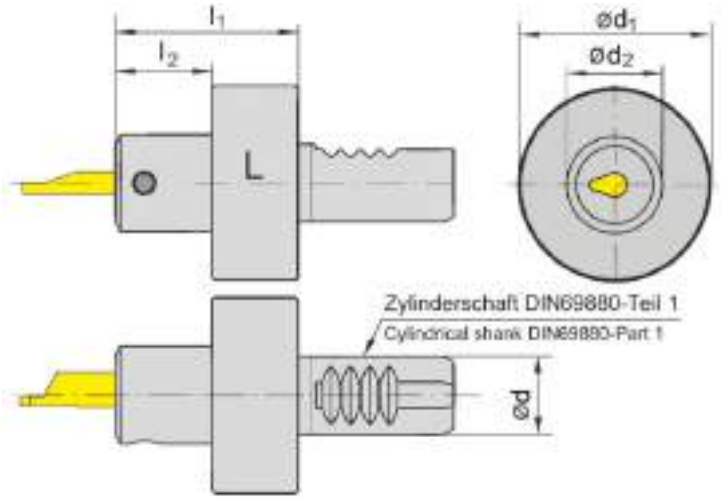

для пластины
for Insert

Тип 105
Type

L = показано левое исполнение
L = left hand version shown

R = правое исполнение
R = right hand version

Обозначение Part number	d	l_1	l_2	d_2	d_1
VDI16.L105.20.01	16	38	20	20	40
VDI16.R105.20.01	16	38	20	20	40
VDI20.L105.20.01	20	38	20	20	50
VDI20.R105.20.01	20	38	20	20	50
VDI25.L105.20.01	25	38	20	20	58
VDI25.R105.20.01	25	38	20	20	58
VDI30.L105.20.01	30	38	20	20	68
VDI30.R105.20.01	30	38	20	20	68
VDI40.L105.20.01	40	38	20	20	83
VDI40.R105.20.01	40	38	20	20	83

Выберите R или L исполнение.
State R or L version

Размеры указаны в мм.
Dimensions in mm

Другие размеры - по запросу.
Further sizes upon request

Момент затяжки винтов см. Технические рекомендации.
For torque specification of the screw, please see Technical Instructions.

Запасные части
Spare Parts

Державка Toolholder	**Зажимной винт** Clamping Screw	**Ключ Тип TORX PLUS®** TORX PLUS® Wrench
VDI16...	**6.075T15P**	**T15PQ**

Пластина
Insert

105

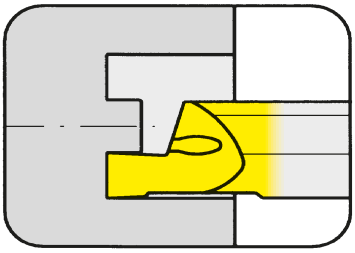

Наружный диаметр от	from outer groove Ø	5 mm
Глубина канавки	Depth of groove	5 mm
Ширина канавки до	Width of groove up to	2 mm

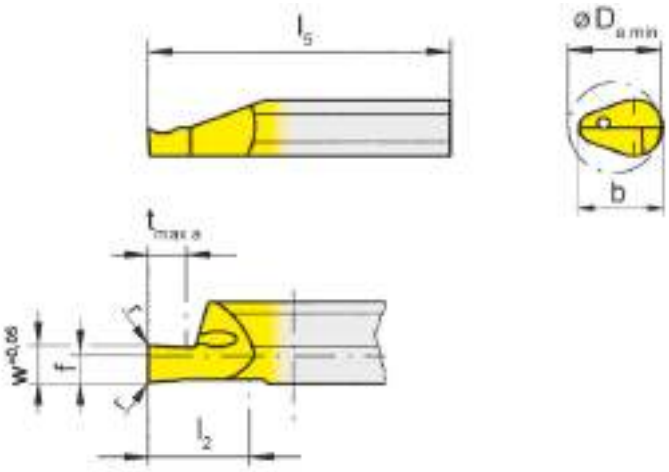

для державки
for Toolholder

Тип / Type: H105, HC105, B105, VDI

R = показано правое исполнение
R = right hand version shown

L = левое исполнение
L = left hand version

Обозначение Part number	w	r	f	b	l_2	l_5	$t_{max\ a}$	$D_{a\ min}$	MG12	EG35	TI25
R/L105.0510.1.8	1,0	0,05	2	7	10	25	2	5	▲/▲	▲/▲	▲/▲
R/L105.0515.1.8	1,5	0,05	2	7	10	25	3	5	▲/▲	▲/▲	▲/▲
R/L105.0520.1.8	2,0	0,05	2	7	10	25	5	5	▲/Δ	▲/▲	▲/▲
R/L105.0510.2.8	1,0	0,05	2	7	15	35	2	5	Δ/Δ	▲/Δ	▲/▲
R/L105.0515.2.8	1,5	0,05	2	7	15	35	3	5	Δ/Δ	▲/▲	▲/▲
R/L/105.0520.2.8	2,0	0,05	2	7	15	35	5	5	Δ/Δ	▲/▲	▲/▲

▲ со Склада / on stock Δ 4 Недели / 4 weeks x По запросу / upon request
● Основное применение / recommended
o Альтернативное применение / alternative recommendation
- непригодный / not suitable
твёрдый сплав без покрытия / uncoated grades
твёрдый сплав с покрытием / coated grades
с напайкой/Cermet / brazed/Cermet

	MG12	EG35	TI25
P	o	•	•
M	•	•	•
K	•	o	•
N	•	-	•
S	•	-	•
H	-	-	-

Марки твёрдого сплава
Carbide grades

Размеры указаны в мм.
Dimensions in mm

Выберите R или L исполнение.
State R or L version

S

Пластина
Insert

105

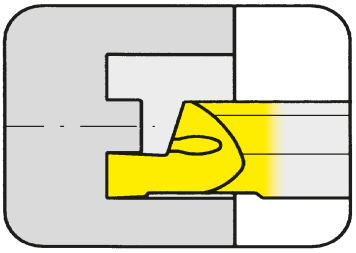

Наружный диаметр от	from outer groove Ø	6 mm
Глубина канавки	Depth of groove	5 mm
Ширина канавки до	Width of groove up to	2 mm

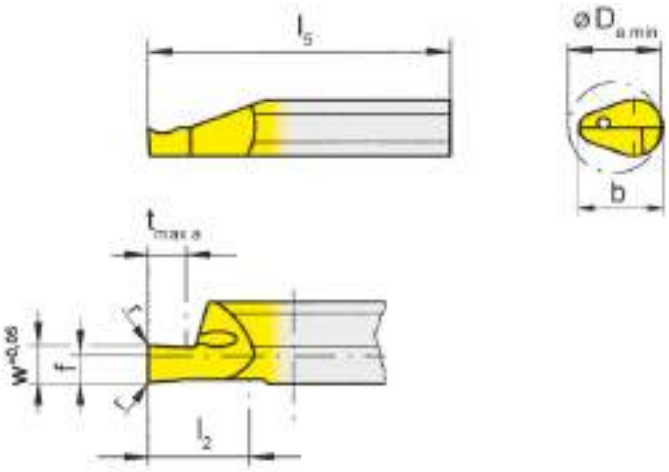

для державки
for Toolholder

Тип / Type: H105, HC105, B105, VDI

R = показано правое исполнение
R = right hand version shown

L = левое исполнение
L = left hand version

Обозначение Part number	w	r	f	b	l_2	l_5	$t_{max\ a}$	$D_{a\ min}$	MG12	EG35	TI25
R/L105.0610.1.8	1,0	0,05	2	7	10	25	2	6	▲/Δ	▲/▲	▲/▲
R/L105.0615.1.8	1,5	0,05	2	7	10	25	3	6	▲/Δ	▲/▲	▲/▲
R/L105.0620.1.8	2,0	0,05	2	7	10	25	5	6	▲/Δ	▲/▲	▲/▲
R/L105.0610.2.8	1,0	0,05	2	7	15	35	2	6	▲/Δ	▲/Δ	▲/▲
R/L105.0615.2.8	1,5	0,05	2	7	15	35	3	6	▲/Δ	▲/Δ	▲/▲
R/L105.0620.2.8	2,0	0,05	2	7	15	35	5	6	▲/Δ	▲/▲	▲/▲

	MG12	EG35	TI25
P	o	•	•
M	•	•	•
K	•	o	•
N	•	-	•
S	•	-	•
H	-	-	-

▲ со Склада / on stock Δ 4 Недели / 4 weeks x По запросу / upon request
• Основное применение / recommended
o Альтернативное применение / alternative recommendation
- непригодный / not suitable
твёрдый сплав без покрытия / uncoated grades
твёрдый сплав с покрытием / coated grades
с напайкой/Cermet / brazed/Cermet

Марки твёрдого сплава
Carbide grades

Размеры указаны в мм.
Dimensions in mm

Выберите R или L исполнение.
State R or L version

S

Пластина
Insert

105

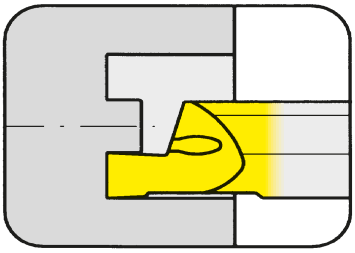

Наружный диаметр от	from outer groove Ø	8 mm
Глубина канавки	Depth of groove	6 mm
Ширина канавки до	Width of groove up to	3 mm

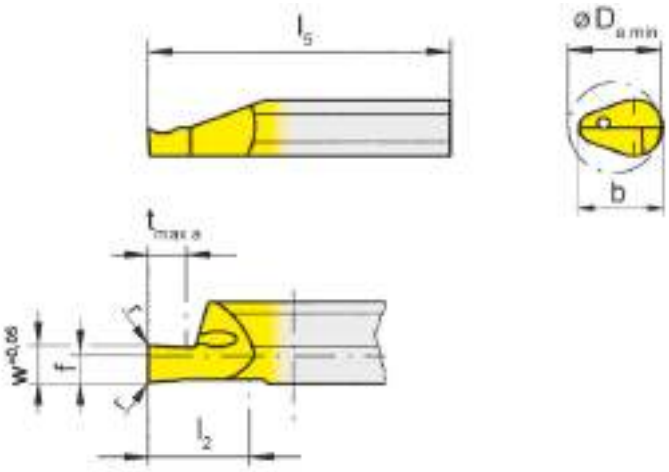

для державки
for Toolholder

Тип / Type: H105, HC105, B105, VDI

R = показано правое исполнение
R = right hand version shown

L = левое исполнение
L = left hand version

Обозначение Part number	w	r	f	b	l_2	l_5	$t_{max\ a}$	$D_{a\ min}$		EG35	TI25
R/L105.0810.1.8	1,0	0,15	2	7	10	25	2	8		▲/▲	▲/▲
R/L105.0815.1.8	1,5	0,15	2	7	10	25	3	8		▲/▲	▲/▲
R/L105.0820.1.8	2,0	0,15	2	7	10	25	4	8		▲/▲	▲/▲
R/L105.0825.1.8	2,5	0,15	2	7	10	25	5	8		▲/▲	▲/▲
R/L105.0830.1.8	3,0	0,15	2	7	10	25	6	8		▲/▲	▲/▲
R/L105.0810.2.8	1,0	0,15	2	7	15	35	2	8		▲/▲	▲/▲
R/L105.0815.2.8	1,5	0,15	2	7	15	35	3	8		▲/▲	▲/▲
R/L105.0820.2.8	2,0	0,15	2	7	15	35	4	8		▲/▲	▲/▲
R/L105.0825.2.8	2,5	0,15	2	7	15	35	5	8		▲/▲	▲/▲
R/L105.0830.2.8	3,0	0,15	2	7	15	35	6	8		▲/▲	▲/▲
									P	•	•
									M	•	•
									K	o	•
									N	-	•
									S	-	•
									H	-	-

▲ со Склада / on stock Δ 4 Недели / 4 weeks x По запросу / upon request
● Основное применение / recommended
o Альтернативное применение / alternative recommendation
- непригодный / not suitable
твёрдый сплав без покрытия / uncoated grades
твёрдый сплав с покрытием / coated grades
с напайкой/Cermet / brazed/Cermet

Марки твёрдого сплава
Carbide grades

Размеры указаны в мм.
Dimensions in mm

Выберите R или L исполнение.
State R or L version

S

Пластина
Insert

105

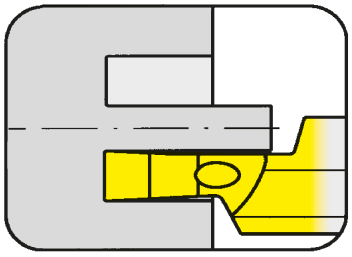

Наружный диаметр от	from outer groove Ø	8 mm
Глубина канавки	Depth of groove	6 mm
Ширина канавки до	Width of groove up to	3 mm

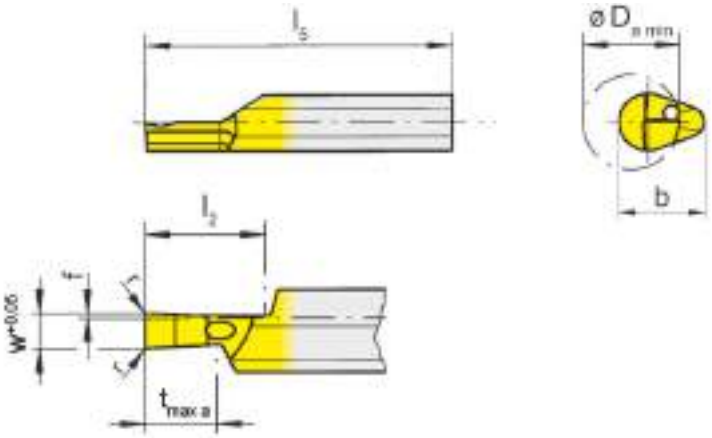

для державки
for Toolholder

Тип Type	H105 HC105 B105 VDI

S

R = показано правое исполнение
R = right hand version shown

L = левое исполнение
L = left hand version

Обозначение Part number	w	r	f	b	l_2	l_5	$t_{max\ a}$	$D_{a\ min}$	EG35	TI25
R/L105.0810.1.9	1,0	0,15	0,4	7	10	25	2	8	▲/▲	▲/▲
R/L105.0815.1.9	1,5	0,15	0,4	7	10	25	3	8	▲/▲	▲/▲
R/L105.0820.1.9	2,0	0,15	0,4	7	10	25	4	8	▲/▲	▲/▲
R/L105.0825.1.9	2,5	0,15	0,4	7	10	25	5	8	▲/▲	▲/▲
R/L105.0830.1.9	3,0	0,15	0,4	7	10	25	6	8	▲/▲	▲/▲

▲ со Склада / on stock Δ 4 Недели / 4 weeks x По запросу / upon request
● Основное применение / recommended
o Альтернативное применение / alternative recommendation
- непригодный / not suitable
твёрдый сплав без покрытия / uncoated grades
твёрдый сплав с покрытием / coated grades
с напайкой/Cermet / brazed/Cermet

	EG35	TI25
P	●	●
M	●	●
K	o	●
N	-	●
S	-	●
H	-	-

Марки твёрдого сплава
Carbide grades

Размеры указаны в мм.
Dimensions in mm

Выберите R или L исполнение.
State R or L version

Пластина
Insert

105

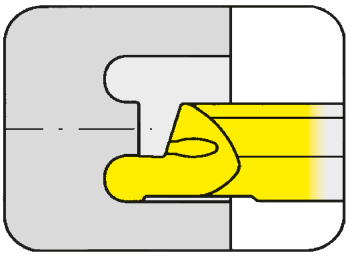

Наружный диаметр от	from outer groove Ø	8 mm
Глубина канавки	Depth of groove	6 mm
Ширина канавки до	Width of groove up to	3 mm

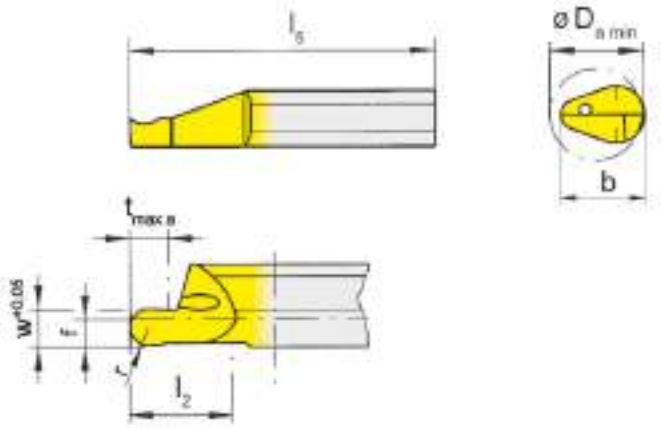

для державки
for Toolholder

Тип / Type: H105, HC105, B105, VDI

Полный радиус
Full radius

R = показано правое исполнение
R = right hand version shown

L = левое исполнение
L = left hand version

Обозначение Part number	w	r	f	b	l_2	l_5	$t_{max\ a}$	$D_{a\ min}$	EG35	TI25
R/L105.8V10.1.8	1,0	0,50	2	7	10	25	2	8	▲/▲	▲/▲
R/L105.8V16.1.8	1,6	0,80	2	7	10	25	3	8	▲/▲	▲/▲
R/L105.8V20.1.8	2,0	1,00	2	7	10	25	4	8	▲/▲	▲/▲
R/L105.8V25.1.8	2,5	1,25	2	7	10	25	5	8	▲/Δ	▲/▲
R/L105.8V30.1.8	3,0	1,50	2	7	10	25	6	8	▲/▲	▲/▲
R/L105.8V10.2.8	1,0	0,50	2	7	15	35	2	8	▲/▲	▲/▲
R/L105.8V16.2.8	1,6	0,80	2	7	15	35	3	8	▲/Δ	▲/▲
R/L105.8V20.2.8	2,0	1,00	2	7	15	35	4	8	▲/▲	▲/▲
R/L105.8V25.2.8	2,5	1,25	2	7	15	35	5	8	▲/Δ	▲/Δ
R/L105.8V30.2.8	3,0	1,50	2	7	15	35	6	8	▲/Δ	▲/▲

▲ со Склада / on stock Δ 4 Недели / 4 weeks x По запросу / upon request
● Основное применение / recommended
o Альтернативное применение / alternative recommendation
- непригодный / not suitable
твёрдый сплав без покрытия / uncoated grades
твёрдый сплав с покрытием / coated grades
с напайкой/Cermet / brazed/Cermet

	EG35	TI25
P	●	●
M	●	●
K	o	●
N	-	●
S	-	●
H	-	-

Марки твёрдого сплава
Carbide grades

Размеры указаны в мм.
Dimensions in mm

Выберите R или L исполнение.
State R or L version

S

Державка
Toolholder

B105
с внутренним подводом СОЖ
with through coolant supply

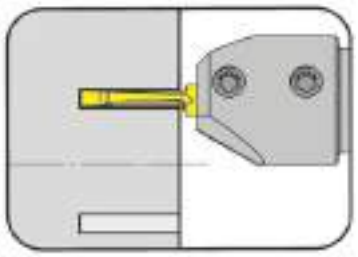

Наружный диаметр от	from outer groove Ø	10 mm
Глубина канавки	Depth of groove	15 mm
Ширина канавки	Width of groove	2-3 mm

Увеличенная глубина гнезда под пластину
Extended depth of insert seat

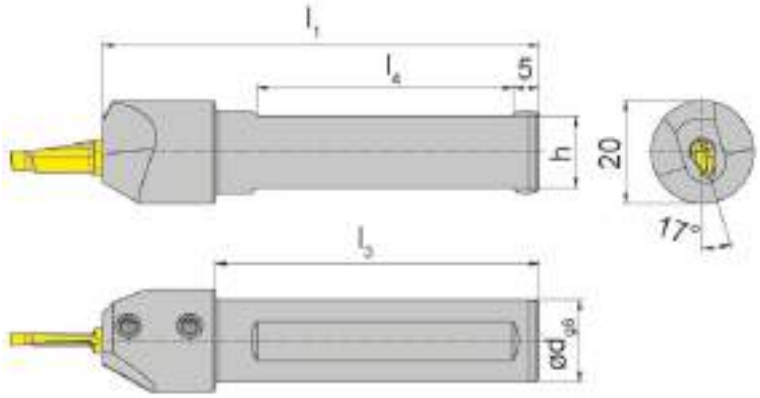

для пластины
for Insert

Тип A105...2.2
Type

L = показано левое исполнение
L = left hand version shown

R = правое исполнение
R = right hand version

Обозначение Part number	d	l_1	l_3	h	l_4
R/LB105.0016.12.2	16	85	63	14	50
R/LB105.0020.12.2	20	100	-	18	55

Выберите R или L исполнение.
State R or L version

Размеры указаны в мм.
Dimensions in mm

Другие размеры - по запросу.
Further sizes upon request

Момент затяжки винтов см. Технические рекомендации.
For torque specification of the screw, please see Technical Instructions.

Запасные части
Spare Parts

Державка Toolholder	Зажимной винт Clamping Screw	Ключ Тип TORX PLUS® TORX PLUS® Wrench
R/LB105...	**6.075T15P**	**T15PQ**

Пластина
Insert

A105

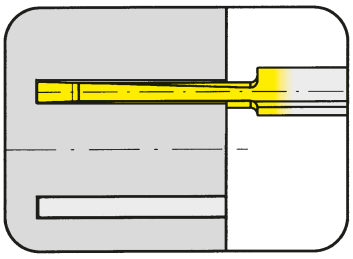

Наружный диаметр от	from outer groove Ø	10 mm
Глубина канавки	Depth of groove	15 mm
Ширина канавки	Width of groove	2-3 mm

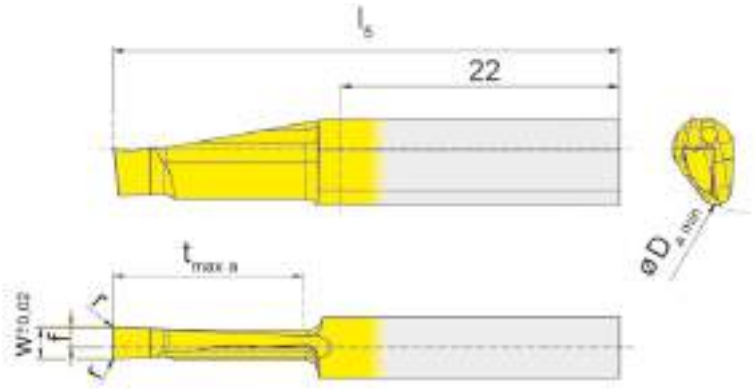

для державки
for Toolholder

Тип B105...12.2
Type

L = показано левое исполнение
L = left hand version shown

R = правое исполнение
R = right hand version

Обозначение Part number	w	r	f	l_5	$t_{max\ a}$	$D_{a\ min}$		EG35	TI25
R/LA105.1020.2.2	2,0	0,1	1,4	40	15	10		▲/▲	▲/▲
R/LA105.1025.2.2	2,5	0,1	1,6	40	15	10		▲/▲	▲/▲
R/LA105.1030.2.2	3,0	0,1	1,0	40	15	10		▲/▲	▲/▲
							P	•	•
							M	•	•
							K	o	•
							N	-	•
							S	-	•
							H	-	-

▲ со Склада / on stock Δ 4 Недели / 4 weeks x По запросу / upon request
● Основное применение / recommended
o Альтернативное применение / alternative recommendation
- непригодный / not suitable
твёрдый сплав без покрытия / uncoated grades
твёрдый сплав с покрытием / coated grades
с напайкой/Cermet / brazed/Cermet

Марки твёрдого сплава
Carbide grades

Размеры указаны в мм.
Dimensions in mm

Выберите R или L исполнение.
State R or L version

Примечание:
Использовать режущую пластину RA105 в державке RB105...12.2 и режущую пластину LA105 в державке LB105...12.2.

Note:
Use insert RA105 in toolholder RB105...12.2 and insert LA105 in toolholder LB105...12.2.

Точение торцевых канавок всей шириной пластины на полную глубину возможно только в диапазоне Damin 10 - 40 мм!
Face grooving with full width of the full depth only possible between D_{amin} 10 - 40 mm!

Державка
Toolholder
B110

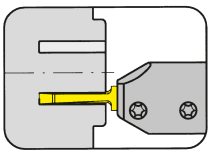

Страница/Page
S18

Пластина
Insert
A110

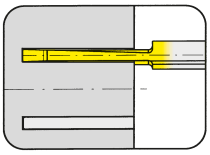

Страница/Page
S19

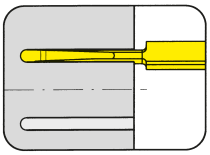

Страница/Page
S20

S

110

S

Державка с режущими пластинами

Ширина канавки 3 мм

Toolholder with Inserts

Width of groove 3 mm

Державка
Toolholder

B110
с внутренним подводом СОЖ
with through coolant supply

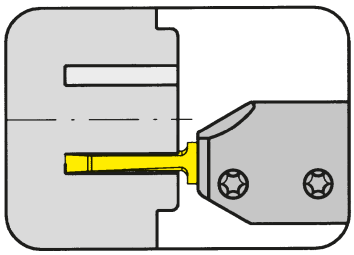

Наружный диаметр от	from outer groove Ø	20 mm
Глубина канавки	Depth of groove	30 mm
Ширина канавки до	Width of groove up to	3 mm

Увеличенная глубина гнезда под пластину
Extended depth of insert seat

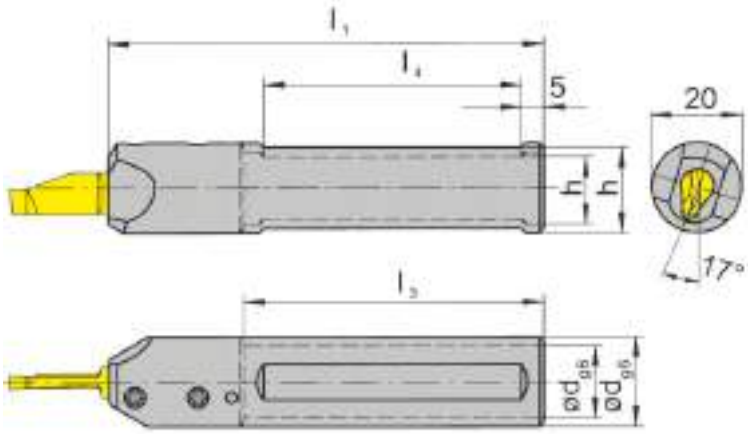

для пластины
for Insert

Тип A110
Type

R = показано правое исполнение
R = right hand version shown

L = левое исполнение
L = left hand version

Обозначение Part number	d	l_1	l_3	h	l_4
R/LB110.0016.16.2	16	100	70	14	55
R/LB110.0020.16.2	20	100	-	18	55

Выберите R или L исполнение.
State R or L version

Размеры указаны в мм.
Dimensions in mm

Другие размеры - по запросу.
Further sizes upon request

Момент затяжки винтов см. Технические рекомендации.
For torque specification of the screw, please see Technical Instructions.

Запасные части
Spare Parts

Державка Toolholder	**Зажимной винт** Clamping Screw	**Ключ Тип TORX PLUS®** TORX PLUS® Wrench
R/LB110...	**6.075T15P**	**T15PQ**

Пластина
Insert

A110

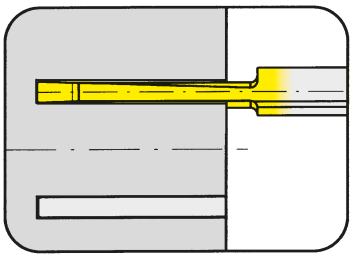

Наружный диаметр от	from outer groove Ø	20 mm
Глубина канавки	Depth of groove	30 mm
Ширина канавки	Width of groove	3 mm

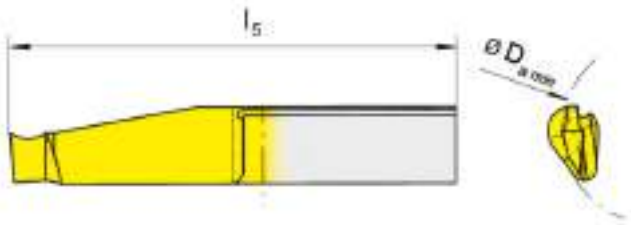

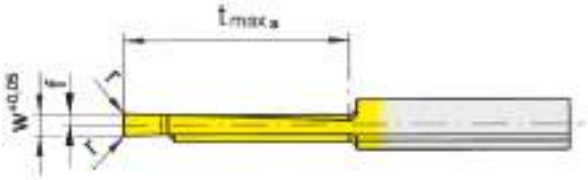

для державки
for Toolholder

Тип B110
Type

L = показано левое исполнение
L = left hand version shown

R = правое исполнение
R = right hand version

Обозначение Part number	w	r	f	l_5	$t_{max\,a}$	$D_{a\,min}$	EG35	TH35	TI25	TN35
R/LA110.2030.3.0	3	0,2	1,5	50	20	20	▲/▲	▲/▲	▲/▲	▲/▲
R/LA110.2030.5.0	3	0,2	1,5	60	30	20	▲/▲	▲/▲	▲/▲	▲/▲
R/LA110.5030.3.0	3	0,2	1,5	50	20	50	▲/▲		▲/▲	
R/LA110.5030.5.0	3	0,2	1,5	60	30	50	▲/▲		▲/▲	

	EG35	TH35	TI25	TN35
P	•	•	•	•
M	•	•	•	•
K	o	•	•	•
N	-	•	•	•
S	-	•	•	•
H	-	-	-	-

Марки твёрдого сплава
Carbide grades

▲ со Склада / on stock Δ 4 Недели / 4 weeks x По запросу / upon request
● Основное применение / recommended
o Альтернативное применение / alternative recommendation
- непригодный / not suitable
твёрдый сплав без покрытия / uncoated grades
твёрдый сплав с покрытием / coated grades
с напайкой/Cermet / brazed/Cermet

Размеры указаны в мм.
Dimensions in mm

Выберите R или L исполнение.
State R or L version

Примечание:
Используйте пластину RA110 с державкой RB110...16.2 Используйте пластину LA110 с державкой LB110...16.2
Note:
Use insert RA110 in toolholder RB110...16.2 and insert LA110 in toolholder LB110...16.2.
Точение торцевых канавок всей шириной пластины на полную глубину возможно только в диапазоне Damin 20 - 50 мм!
Face grooving with full width of the full depth only possible between D_{amin} 20 - 50 mm.

Пластина
Insert

A110

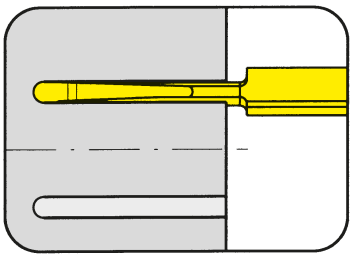

Наружный диаметр от	from outer groove Ø	20 mm
Глубина канавки	Depth of groove	30 mm
Ширина канавки	Width of groove	3 mm

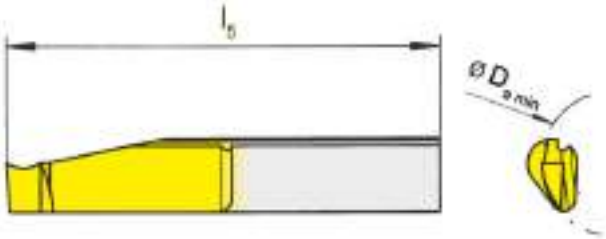

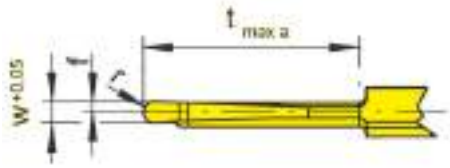

для пластины
for Insert

Тип B110
Type

Полный радиус
Full radius

L = показано левое исполнение
L = left hand version shown

R = правое исполнение
R = right hand version

Обозначение Part number	w	r	f	l_5	$t_{max\ a}$	$D_{a\ min}$		EG35	TN35
R/LA110.2030.15.5.0	3	1,5	1,5	60	30	20		▲/▲	▲/▲
							P	•	•
							M	•	•
							K	o	•
							N	-	•
							S	-	•
							H	-	-

▲ со Склада / on stock Δ 4 Недели / 4 weeks x По запросу / upon request
● Основное применение / recommended
o Альтернативное применение / alternative recommendation
- непригодный / not suitable
твёрдый сплав без покрытия / uncoated grades
твёрдый сплав с покрытием / coated grades
с напайкой/Cermet / brazed/Cermet

Размеры указаны в мм.
Dimensions in mm

Марки твёрдого сплава
Carbide grades

Выберите R или L исполнение.
State R or L version

Примечание:
Используйте пластину RA110 с державкой RB110...16.2 Используйте пластину LA110 с державкой LB110...16.2
Note:
Use insert RA110 in toolholder RB110...16.2 and insert LA110 in toolholder LB110...16.2.
Точение торцевых канавок всей шириной пластины на полную глубину возможно только в диапазоне Damin 20 - 50 мм!
Face grooving with full width of the full depth only possible between D_{amin} 20 - 50 mm.

Державка
Toolholder
B114/BA114

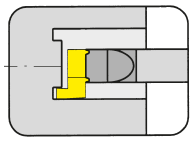

Seite/Page
S24-S27

Державка
Toolholder
HC114

Seite/Page
S28

Пластина
Insert
114

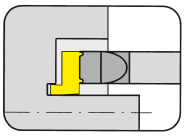

Seite/Page
S29-S32

S

Державка с режущими пластинами

Ширина канавки 1 - 3 мм

Toolholder with Inserts

Width of groove 1 - 3 mm

Державка
Toolholder

B114
с внутренним подводом СОЖ
with through coolant supply

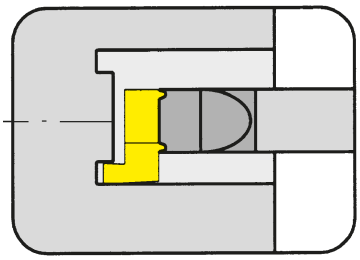

Глубина введения до	Depth of bore up to	64 mm
Глубина канавки до	Depth of groove up to	6 mm
Ширина канавки	Width of groove	1-3 mm

Материал хвостовика : твердый сплав, обеспечивает хорошую виброустойчивость
Material of shank: Carbide - Giving a good vibration resistance

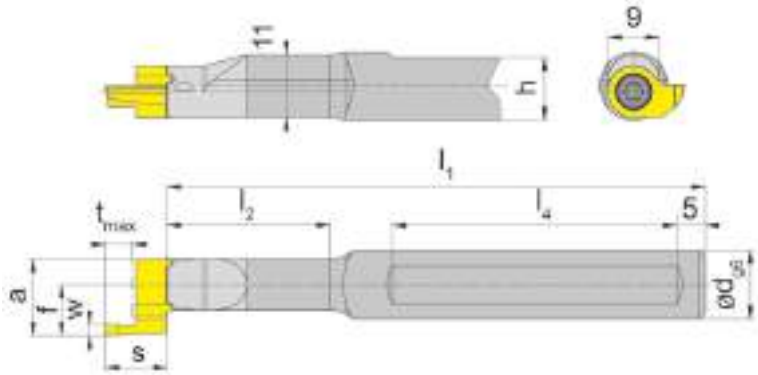

для пластины
for Insert

Тип 114
Type S114

S

Показано правое исполнение
Picture = right hand cutting version

Обозначение Part number	d	l_1	l_2	h	l_4
B114.0012.00	12	69,7	14,2	11	40
B114.0012.01	12	94,7	28,7	11	50
B114.0012.02	12	104,7	39,7	11	50
B114.0012.03	12	124,7	58,7	11	50
B114.0016.00	16	74,7	14,2	15	40
B114.0016.01	16	94,7	28,7	15	50
B114.0016.02	16	104,7	39,7	15	50
B114.0016.03	16	124,7	58,7	15	50

Другие размеры - по запросу.
Further sizes upon request

Размеры w, a, s, tmax и f см. режущие пластины
w, a, s, t_{max} and f see inserts

Размеры указаны в мм.
Dimensions in mm

Примечание для заказа:
Державки могут использоваться с правыми и левыми пластинами. Державки с поврежденным посадочным местом под пластину могут быть восстановлены на фирме Horn.
Ordering note:
Toolholders can be used with right and left hand inserts. Toolholders with damaged seating can be repaired by HORN.

Момент затяжки винтов см. Технические рекомендации.
For torque specification of the screw, please see Technical Instructions.

Запасные части
Spare Parts

Державка Toolholder	**Зажимной винт** Clamping Screw	**Ключ Тип TORX PLUS®** TORX PLUS® Wrench
B114...	**4.12T15EP**	**T15PQ**

Державка
Toolholder

B114
с внутренним подводом СОЖ
with through coolant supply

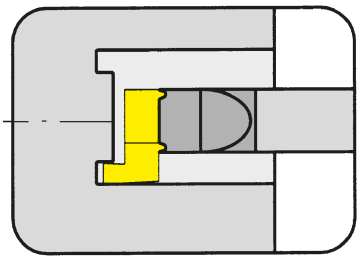

Глубина введения до	Depth of bore up to	64 mm
Глубина канавки до	Depth of groove up to	6 mm
Ширина канавки	Width of groove	1-3 mm

Материал хвостовика : твердый сплав, обеспечивает хорошую виброустойчивость
Material of shank: Carbide - Giving a good vibration resistance

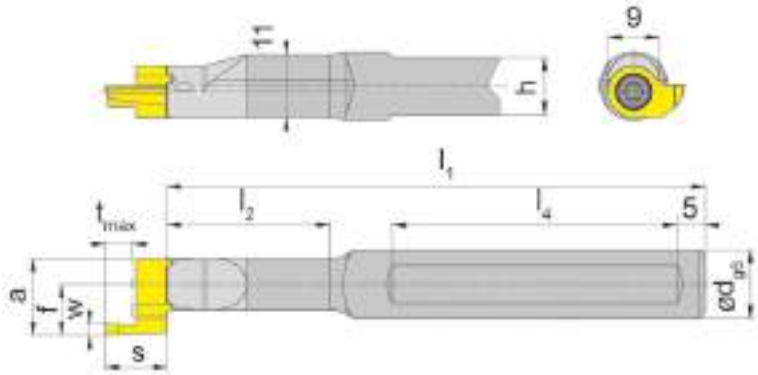

для пластины
for Insert

Тип 114
Type S114

S

с 2 зажимными плоскостями
with 2 clamping flats

Показано правое исполнение
Picture = right hand cutting version

Обозначение Part number	d	l_1	l_2	h	l_4
B114.0012.2.00	12	69,7	14,2	11	40
B114.0012.2.01	12	94,7	28,7	11	50
B114.0012.2.02	12	104,7	39,7	11	50
B114.0012.2.03	12	124,7	58,7	11	50
B114.0016.2.00	16	74,7	14,2	14	40
B114.0016.2.01	16	94,7	28,7	14	50
B114.0016.2.02	16	104,7	39,7	14	50
B114.0016.2.03	16	124,7	58,7	14	50

Другие размеры - по запросу.
Further sizes upon request

Размеры w, a, s, tmax и f см. режущие пластины w, a, s, t_{max} and f see inserts

Размеры указаны в мм.
Dimensions in mm

Примечание для заказа:
Державки могут использоваться с правыми и левыми пластинами. Державки с поврежденным посадочным местом под пластину могут быть восстановлены на фирме Horn.
Ordering note:
Toolholders can be used with right and left hand inserts. Toolholders with damaged seating can be repaired by HORN.

Момент затяжки винтов см. Технические рекомендации.
For torque specification of the screw, please see Technical Instructions.

Запасные части
Spare Parts

Державка Toolholder	**Зажимной винт** Clamping Screw	**Ключ Тип TORX PLUS®** TORX PLUS® Wrench
B114...	**4.12T15EP**	**T15PQ**

Державка
Toolholder

BA114
с внутренним подводом СОЖ
with through coolant supply

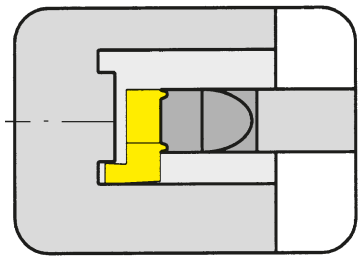

Ø отверстия	Bore Ø	14 mm
Глубина канавки	Depth of groove	6 mm
Ширина канавки до	Width of groove up to	3 mm

Материал хвостовика : твердый сплав, обеспечивает хорошую виброустойчивость
Material of shank: Carbide - Giving a good vibration resistance

для пластины
for Insert

Тип R114 осевая
Type axial

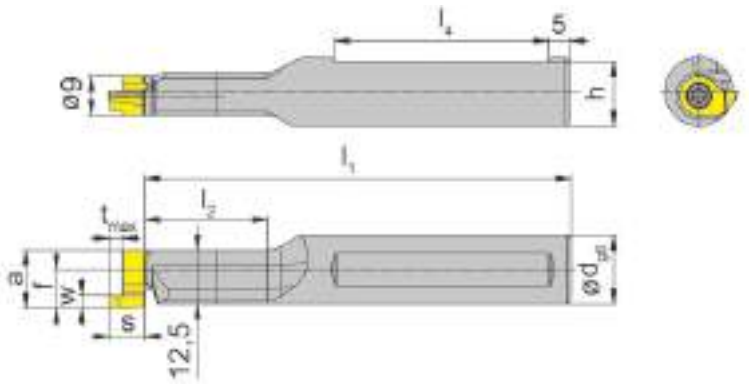

Показано правое исполнение
Picture = right hand cutting version

Обозначение Part number	d	l_1	l_2	h	l_4
RBA114.0016.01	16	99,7	28,7	15	50
RBA114.0016.02	16	109,7	39,7	15	50

Другие размеры - по запросу.
Further sizes upon request

Размеры w, a, s, tmax и f см. режущие пластины
w, a, s, t_{max} and f see inserts

Размеры указаны в мм.
Dimensions in mm

Примечание для заказа:
Державки с поврежденным посадочным местом под пластину могут быть исправлены на фирме Horn
Ordering note:
Toolholders with damaged seating can be repaired by HORN.
Момент затяжки винтов см. Технические рекомендации.
For torque specification of the screw, please see Technical Instructions.

Запасные части
Spare Parts

Державка Toolholder	**Зажимной винт** Clamping Screw	**Ключ Тип TORX PLUS®** TORX PLUS® Wrench
RBA114...	**4.12T15EP**	**T15PQ**

Державка
Toolholder

B114
с внутренним подводом СОЖ
with through coolant supply

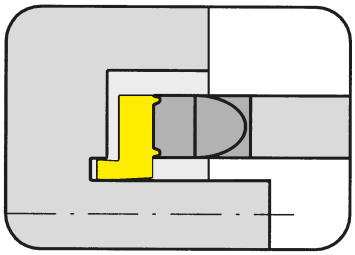

Ø отверстия от	Bore Ø from	14 mm
Глубина канавки до	Depth of groove up to	6 mm
Ширина канавки	Width of groove	1-3 mm

Материал хвостовика : твердый сплав, обеспечивает хорошую виброустойчивость
Material of shank: Carbide - Giving a good vibration resistance

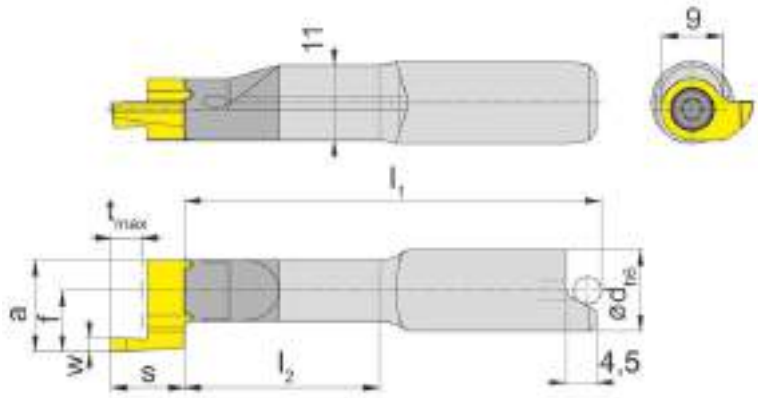

для пластины
for Insert

Тип 114
Type S114

S

со скошенной поверхностью для ориентации по штифту
for shrinkage location

Показано правое исполнение
Picture = right hand cutting version

Обозначение Part number	d	l_1	l_2
B114.0012.00S	12	52,7	19,5
B114.0012.01S	12	66,7	34,0
B114.0012.02S	12	77,7	45,0
B114.0012.03S	12	96,7	64,0

Другие размеры - по запросу.
Further sizes upon request

Размеры w, a, s, tmax и f см. режущие пластины
w, a, s, t_{max} and f see inserts

Размеры указаны в мм.
Dimensions in mm

Примечание для заказа:
Державки могут использоваться с правыми и левыми пластинами. Державки с поврежденным посадочным местом под пластину могут быть восстановлены на фирме Horn.
Ordering note:
Toolholders can be used with right and left hand inserts. Toolholders with damaged seating can be repaired by HORN.

Момент затяжки винтов см. Технические рекомендации.
For torque specification of the screw, please see Technical Instructions.

Запасные части
Spare Parts

Державка Toolholder	**Зажимной винт** Clamping Screw	**Ключ Тип TORX PLUS®** TORX PLUS® Wrench
B114...	**4.12T15EP**	**T15PQ**

Державка
Toolholder

HC114

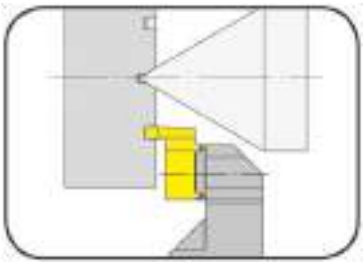

Глубина канавки до	Depth of groove up to	6 mm
Ширина канавки до	Width of groove up to	3 mm

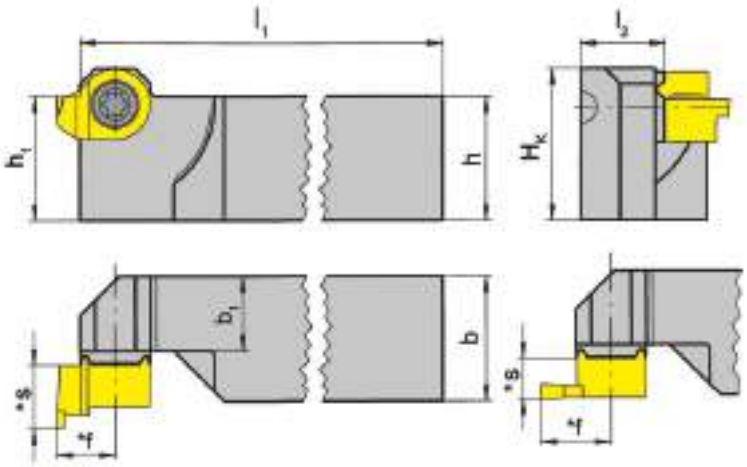

для пластины
for Insert

Тип 114
Type

осевая и радиальная
axial and radial

R = показано правое исполнение
R = right hand version shown

L = левое исполнение
L = left hand version

Обозначение Part number	h	b	l_1	l_2	h_1	b_1	H_K
R/LHC114.1212.01	12	12	122	11,2	12	9,5	15,6
R/LHC114.1616.01	16	16	122	11,2	16	9,5	19,6
R/LHC114.2020.01	20	20	122	15,2	20	13,5	23,6
R/LHC114.2525.01	25	25	147	20,2	25	18,5	28,6

Другие размеры - по запросу.
Further sizes upon request

Размеры со звездочкой см. режущие пластины
* see inserts

Размеры указаны в мм.
Dimensions in mm

Выберите R или L исполнение.
State R or L version

Примечание для заказа:
Правую державку можно использовать для левосторонних режущих пластин. Левую державку можно использовать для правосторонних режущих пластин.

Ordering note:
Right hand toolholders use left hand inserts. Left hand toolholders use right hand inserts.

Момент затяжки винтов см. Технические рекомендации.
For torque specification of the screw, please see Technical Instructions.

Запасные части
Spare Parts

Державка Toolholder	Зажимной винт Clamping Screw	Ключ Тип TORX PLUS® TORX PLUS® Wrench
R/LHC114...	**4.12T15EP**	**T15PQ**

Обработка торцевых канавок
Face Grooving

Пластина
Insert

114

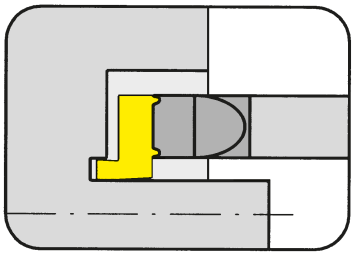

Наружный диаметр от	from outer groove Ø	12 mm
Глубина канавки до	Depth of groove up to	6 mm
Ширина канавки	Width of groove	1-3 mm

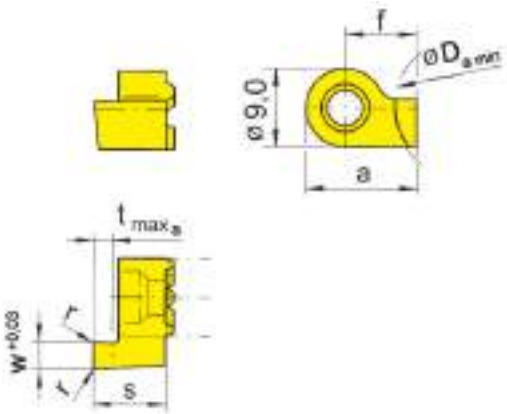

для державки
for Toolholder

Тип / Type: B114, RBA114, HC114

S

Обработка **3A** центром вращения!
Machining **BEHIND** centre line

R = показано правое исполнение
R = right hand version shown

L = левое исполнение
L = left hand version

Обозначение Part number	w	s	f	a	r	$t_{max\ a}$	$D_{a\ min}$	EG55	TN35
R/L114.1210.00	1,0	8,3	7,5	12	-	1,5	12	▲/▲	▲/▲
R/L114.1215.00	1,5	8,3	7,5	12	0,2	2,5	12	▲/▲	▲/▲
R/L114.1220.00	2,0	8,3	7,5	12	0,2	3,0	12	▲/▲	▲/▲
R/L114.1225.00	2,5	8,3	7,5	12	0,2	3,0	12	▲/▲	▲/▲
R/L114.1230.00	3,0	8,3	7,5	12	0,2	3,0	12	▲/▲	▲/▲
R/L114.1220.5.00	2,0	10,8	7,5	12	0,2	5,0	12	▲/▲	▲/▲
R/L114.1225.5.00	2,5	10,8	7,5	12	0,2	5,0	12	▲/▲	▲/▲
R/L114.1230.6.00	3,0	11,8	7,5	12	0,2	6,0	12	▲/▲	▲/▲

▲ со Склада / on stock Δ 4 Недели / 4 weeks x По запросу / upon request
● Основное применение / recommended
o Альтернативное применение / alternative recommendation
- непригодный / not suitable
твёрдый сплав без покрытия / uncoated grades
твёрдый сплав с покрытием / coated grades
с напайкой/Cermet / brazed/Cermet

	EG55	TN35
P	•	•
M	o	•
K	o	•
N	-	•
S	-	•
H	-	-

Марки твёрдого сплава
Carbide grades

Размеры указаны в мм.
Dimensions in mm

Выберите R или L исполнение.
State R or L version

Примечание:
R =вращение против часовой стрелки! При использовании пластины для обработки торцевых канавок Тип 114 и державки B114 размеры l_1 и l_2 увеличатся на 3,0 / 5,5 или 6,5 мм.

Note:
R = rotation anti-clockwise! Using the face grooving insert type 114 on toolholder type B114 the size l_1 and l_2 will be enlarged by 3,0 / 5,5 or 6,5 mm.

Пластина
Insert

114

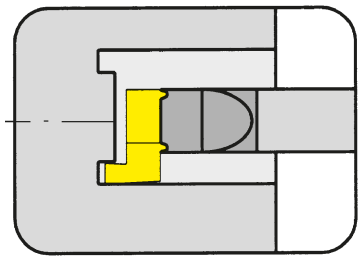

Наружный диаметр от	from outer groove Ø	14 mm
Глубина канавки до	Depth of groove up to	6 mm
Ширина канавки	Width of groove	1-3 mm

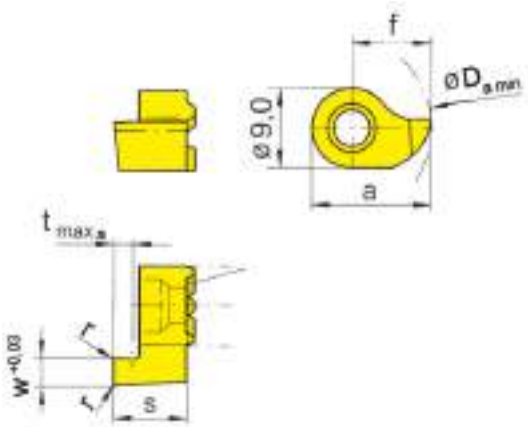

для державки
for Toolholder

Тип / Type: B114, RBA114, HC114

Обработка **ПЕРЕД** центром вращения!
Machining **IN-FRONT** of centre line

R = показано правое исполнение
R = right hand version shown

L = левое исполнение
L = left hand version

Обозначение Part number	w	s	f	a	r	$t_{max\ a}$	$D_{a\ min}$	MG12	EG55	TF45	TN35
R/L114.1410.00	1,0	8,3	9	13,5	-	1,5	14	Δ/Δ	▲/▲		▲/▲
R/L114.1415.00	1,5	8,3	9	13,5	0,2	2,5	14		▲/▲		▲/▲
R/L114.1420.00	2,0	8,3	9	13,5	0,2	3,0	14		▲/▲	x/x	▲/▲
R/L114.1425.00	2,5	8,3	9	13,5	0,2	3,0	14		▲/▲		▲/▲
R/L114.1430.00	3,0	8,3	9	13,5	0,2	3,0	14	▲/Δ	▲/▲		▲/▲
R/L114.1420.5.00	2,0	10,8	9	13,5	0,2	5,0	14		▲/▲		▲/▲
R/L114.1425.5.00	2,5	10,8	9	13,5	0,2	5,0	14		▲/▲		▲/▲
R/L114.1430.6.00	3,0	11,8	9	13,5	0,2	6,0	14		▲/▲		▲/▲

▲ со Склада / on stock Δ 4 Недели / 4 weeks x По запросу / upon request
● Основное применение / recommended
o Альтернативное применение / alternative recommendation
- непригодный / not suitable
твёрдый сплав без покрытия / uncoated grades
твёрдый сплав с покрытием / coated grades
с напайкой/Cermet / brazed/Cermet

	MG12	EG55	TF45	TN35
P	o	•	•	•
M	•	o	•	•
K	•	o	•	•
N	•	-	•	•
S	•	-	•	•
H	-	-	-	-

Марки твёрдого сплава
Carbide grades

Размеры указаны в мм.
Dimensions in mm

Выберите R или L исполнение.
State R or L version

Примечание:
R = вращение по часовой стрелке! При использовании пластины для обработки торцевых канавок Типа 114 и державки Типа B114 размеры l1 и l2 увеличатся до3,0/5,5 или 6,5 мм

Note:
R = rotation clockwise! Using the face grooving insert type 114 on toolholder type B114 the size l_1 and l_2 will be enlarged by 3,0 / 5,5 or 6,5 mm.

Пластина
Insert

114

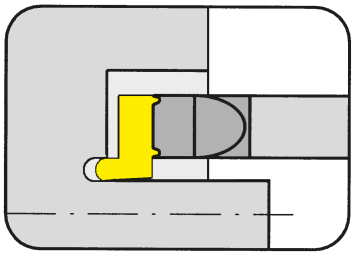

Наружный диаметр от	from outer groove Ø	12 mm
Глубина канавки до	Depth of groove up to	6 mm
Ширина канавки	Width of groove	2-3 mm

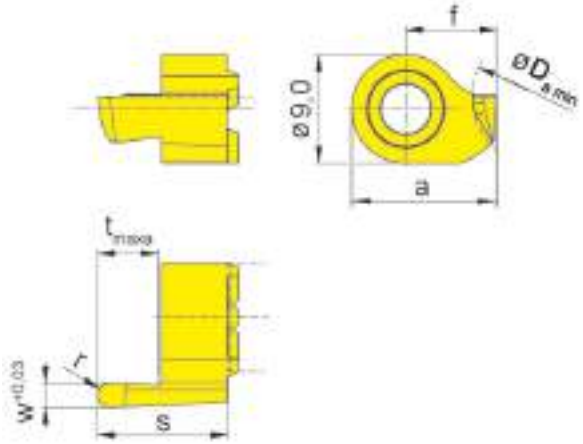

для державки
for Toolholder

Тип / Type
B114
RBA114
HC114

Полный радиус
Обработка **3A** центром вращения!
Full radius Machining **BEHIND** centre line

R = показано правое исполнение
R = right hand version shown

L = левое исполнение
L = left hand version

Обозначение Part number	w	s	f	a	r	$t_{max\ a}$	Da min		EG55	TN35
R/L114.1220.5.10	2,0	10,8	7,5	12	1,00	5	12		▲/▲	▲/▲
R/L114.1225.5.12	2,5	10,8	7,5	12	1,25	5	12		▲/▲	▲/▲
R/L114.1230.6.15	3,0	11,8	7,5	12	1,50	6	12		▲/▲	▲/▲
								P	•	•
								M	o	•
								K	o	•
								N	-	•
								S	-	•
								H	-	-

▲ со Склада / on stock Δ 4 Недели / 4 weeks x По запросу / upon request
● Основное применение / recommended
o Альтернативное применение / alternative recommendation
- непригодный / not suitable
твёрдый сплав без покрытия / uncoated grades
твёрдый сплав с покрытием / coated grades
с напайкой/Cermet / brazed/Cermet

Марки твёрдого сплава
Carbide grades

Размеры указаны в мм.
Dimensions in mm

Выберите R или L исполнение.
State R or L version

Примечание:
Исполнение R = шпиндель с левосторонним вращением! При использовании осевой сменной пластины для канавок Типа 114 с державкой Типа B114 размеры держателя l1 и l2 увеличиваются на 5,5 или 6,5 мм.

Note:
R = rotation anti-clockwise! Using the face grooving insert type 114 on toolholder type B114 the size l1 and l2 will be enlarged by 5,5 mm or 6,5 mm.

S

Пластина
Insert

114

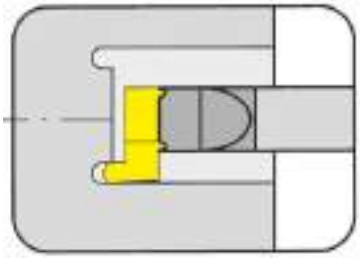

Наружный диаметр от	from outer groove Ø	14 mm
Глубина канавки до	Depth of groove up to	3 mm
Ширина канавки	Width of groove	1-3 mm

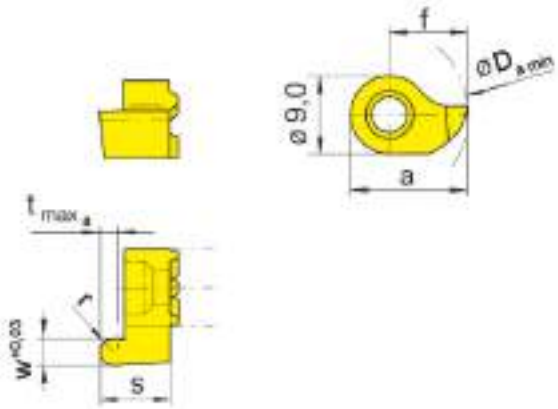

для державки
for Toolholder

Тип / Type: B114, RBA114, HC114

S

Полный радиус
Обработка **ПЕРЕД** центром вращения!
Full radius Machining **IN-FRONT** of centre line

R = показано правое исполнение
R = right hand version shown

L = левое исполнение
L = left hand version

Обозначение Part number	w	s	f	a	r	$t_{max\ a}$	Da min	EG55	TN35
R/L114.1410.05	1,0	8,3	9	13,5	0,50	1,5	14	▲/▲	▲/▲
R/L114.1416.08	1,6	8,3	9	13,5	0,80	2,5	14	▲/▲	▲/▲
R/L114.1420.10	2,0	8,3	9	13,5	1,00	3,0	14	▲/▲	▲/▲
R/L114.1425.12	2,5	8,3	9	13,5	1,25	3,0	14	▲/▲	▲/▲
R/L114.1430.15	3,0	8,3	9	13,5	1,50	3,0	14	▲/▲	▲/▲

▲ со Склада / on stock Δ 4 Недели / 4 weeks x По запросу / upon request
● Основное применение / recommended
o Альтернативное применение / alternative recommendation
- непригодный / not suitable
твёрдый сплав без покрытия / uncoated grades
твёрдый сплав с покрытием / coated grades
с напайкой/Cermet / brazed/Cermet

	EG55	TN35
P	•	•
M	o	•
K	o	•
N	-	•
S	-	•
H	-	-

Марки твёрдого сплава
Carbide grades

Размеры указаны в мм.
Dimensions in mm

Выберите R или L исполнение.
State R or L version

Примечание:
R = вращение по часовой стрелке! При использовании пластины для обработки торцевых канавок Типа 114 в державке Типа B114 размеры l1 и l2 увеличатся на 3,0 мм.

Note:
R = rotation clockwise! Using the face grooving insert type 114 on toolholder type B114 the size l1 and l2 will be enlarged by 3,0 mm.

Обработка торцевых канавок
Face Grooving

Державка
Toolholder
H25A/IB25A

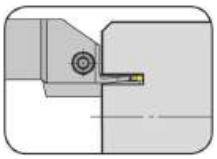

Страница/Page
S36

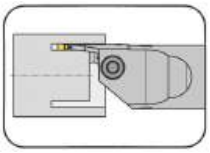

Страница/Page
S38

Кассета
Cassette
K25A

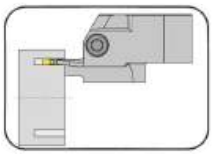

Страница/Page
S37

Пластина
Insert
S15A

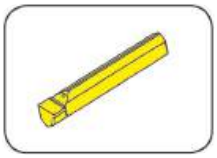

Страница/Page
S39-S40

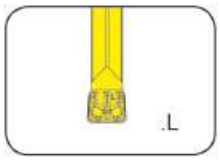

Страница/Page
S41

Сменная пластина
Indexable insert
S25A

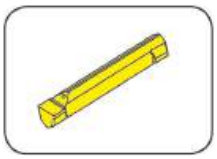

Страница/Page
S42-S43

S

15A/25A

S

Державка с режущими пластинами

Ширина канавки 2 - 4 мм

Toolholder with Inserts

Width of groove 2 - 4 mm

Державка
Toolholder

H25A

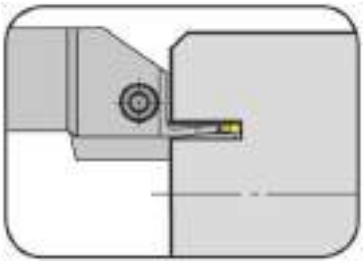

Наружный диаметр от	from outer groove Ø	15 mm
Глубина канавки до	Depth of groove up to	15 mm
Ширина канавки	Width of groove	2-3 mm

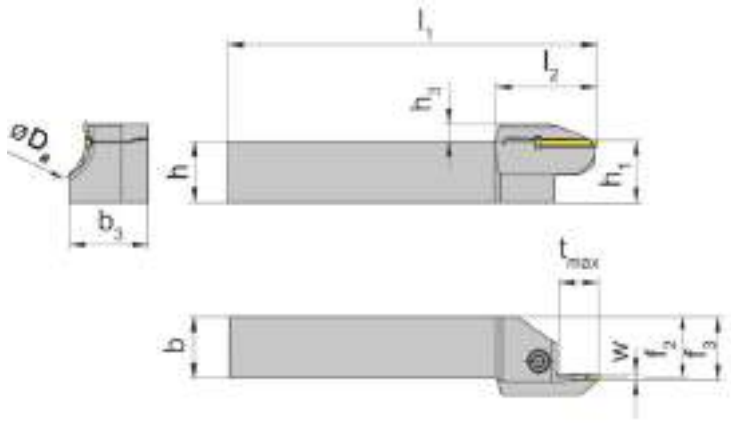

для сменной пластины
for Indexable insert

Тип S15A
Type S25A

S

L = показано левое исполнение
L = left hand version shown

R = правое исполнение
R = right hand version

Высота режущей кромки на 0,3 мм выше центра вращения
The cutting edge is above 0,3 mm the centre height

Обозначение Part number	h	b	l_1	l_2	h_1	b_3	f_2	f_3	t_{max}	h_3	$D_{a\,min}$	$D_{a\,max}$	Размер Size
R/LAH25A.12.1520.02	12	12	120	32	12,3	15,5	11,5	12,5	12	5,0	15	20	02
R/LAH25A.16.1520.02	16	16	120	32	16,3	19,5	15,5	16,5	12	5,0	15	20	02
R/LAH25A.20.1520.02	20	20	120	32	20,3	23,5	19,5	20,5	12	5,0	15	20	02
R/LAH25A.12.2025.02	12	12	120	32	12,3	16,5	11,5	12,5	12	5,0	20	25	02
R/LAH25A.16.2025.02	16	16	120	32	16,3	20,5	15,5	16,5	12	5,0	20	25	02
R/LAH25A.20.2025.02	20	20	120	32	20,3	24,5	19,5	20,5	12	5,0	20	25	02
R/LAH25A.12.2530.02	12	12	120	33	12,3	17,5	11,5	12,5	13	5,5	25	30	02
R/LAH25A.16.2530.02	16	16	120	33	16,3	21,5	15,5	16,5	13	5,5	25	30	02
R/LAH25A.20.2530.02	20	20	120	33	20,3	25,5	19,5	20,5	13	5,5	25	30	02
R/LAH25A.12.1520.03	12	12	120	33	12,3	17,0	11,0	12,5	13	5,5	15	20	03
R/LAH25A.16.1520.03	16	16	120	33	16,3	21,0	15,0	16,5	13	5,5	15	20	03
R/LAH25A.20.1520.03	20	20	120	33	20,3	25,0	19,0	20,5	13	5,5	15	20	03
R/LAH25A.12.2025.03	12	12	120	34	12,3	18,5	11,0	12,5	14	5,5	20	25	03
R/LAH25A.16.2025.03	16	16	120	34	16,3	22,5	15,0	16,5	14	5,5	20	25	03
R/LAH25A.20.2025.03	20	20	120	34	20,3	26,5	19,0	20,5	14	5,5	20	25	03
R/LAH25A.12.2530.03	12	12	120	35	12,3	19,5	11,0	12,5	15	6,0	25	30	03
R/LAH25A.16.2530.03	16	16	120	35	16,3	23,5	15,0	16,5	15	6,0	25	30	03
R/LAH25A.20.2530.03	20	20	120	35	20,3	27,5	19,0	20,5	15	6,0	25	30	03

Другие размеры - по запросу.
Further sizes upon request

Размер w - смотрите сменные пластины
w see indexable inserts

Размеры указаны в мм.
Dimensions in mm

Момент затяжки винта для w = 2,0 мм составляет 2,5 Нм
Момент затяжки винта для w = 3,0 мм составляет 3,0 Нм
Torque specification of the screw for w = 2,0 mm is 2,5 Nm
Torque specification of the screw for w = 3,0 mm is 3,0 Nm

Выберите R или L исполнение.
State R or L version

Запасные части
Spare Parts

Державка Toolholder	**Зажимной винт** Clamping Screw	**Ключ Тип TORX PLUS®** TORX PLUS® Wrench
R/LAH25A.12...	**5.14T20P**	**T20PQ**
R/LAH25A...	**5.13 T20P**	**T20PQ**

Кассета
Cassette

K25A

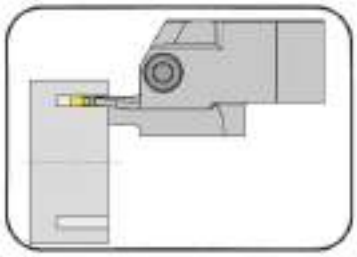

Наружный диаметр от	from outer groove Ø	15 mm
Глубина канавки до	Depth of groove up to	20 mm
Ширина канавки	Width of groove	2-4 mm

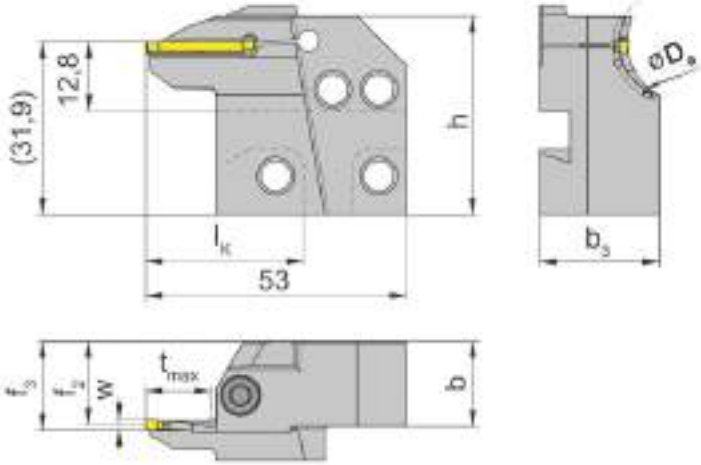

для сменной пластины
for Indexable insert

Тип S15A
Type S25A

R = показано правое исполнение
R = right hand version shown

L = левое исполнение
L = left hand version

Высота режущей кромки на 0,3 мм выше центра вращения
The cutting edge is above 0,3 mm the centre height

Обозначение Part number	$D_{a\,min}$	$D_{a\,max}$	t_{max}	b	b_3	f_2	f_3	h	l_K	Размер Size
R/LAK25A.1520.02.IK	15	20	12	15,7	21	15,4	f_2+w/2	38,6	34	02
R/LAK25A.2025.02.IK	20	25	12	15,7	22	15,4	f_2+w/2	38,6	34	02
R/LAK25A.2530.02.IK	25	30	13	15,7	23	15,4	f_2+w/2	38,6	34	02
R/LAK25A.2025.03.IK	20	25	14	15,7	24	14,9	f_2+w/2	38,6	34	03
R/LAK25A.2530.03.IK	25	30	15	15,7	25	14,9	f_2+w/2	38,6	34	03
R/LAK25A.3040.03.IK	30	40	16	15,7	23	14,9	f_2+w/2	38,6	34	03
R/LAK25A.4050.03.IK	40	50	18	15,7	24	14,9	f_2+w/2	38,6	34	03
R/LAK25A.2025.04.IK	20	25	16	15,7	24	15,1	f_2+w/2	38,6	34	04
R/LAK25A.2530.04.IK	25	30	17	15,7	24	15,1	f_2+w/2	38,6	34	04
R/LAK25A.3040.04.IK	30	40	18	15,7	24	15,1	f_2+w/2	38,6	34	04
R/LAK25A.4050.04.IK	40	50	20	15,7	24	15,1	f_2+w/2	39,2	34	04

Другие размеры - по запросу.
Further sizes upon request

Размер w - смотрите сменные пластины
w see indexable inserts

Размеры указаны в мм.
Dimensions in mm

Момент затяжки винта для w = 2,0 мм составляет 2,5 Нм
Момент затяжки винта для w = 3,0 мм составляет 3,0 Нм
Момент затяжки винта для w = 4,0 мм составляет 3,5 Нм

Torque specification of the screw for w = 2,0 mm is 2,5 Nm
Torque specification of the screw for w = 3,0 mm is 3,0 Nm
Torque specification of the screw for w = 4,0 mm is 3,5 Nm

Примечание:
гнездо для кассеты, система 220!
Note:
for use with pocket seat system 220!
Выберите R или L исполнение.
State R or L version

Запасные части
Spare Parts

Кассета Cassette	**Зажимной винт** Clamping Screw	**Ключ Тип TORX PLUS®** TORX PLUS® Wrench
R/LAK25A...	**5.13 T20P**	**T20PQ**

Державка
Toolholder

IB25A

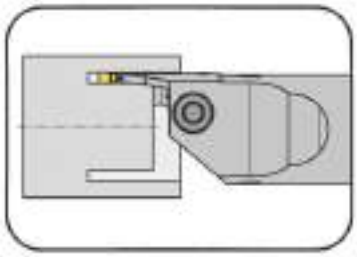

Наружный диаметр от	from outer groove Ø	20 mm
Глубина канавки до	Depth of groove up to	20 mm
Ширина канавки	Width of groove	2-4 mm

для сменной пластины
for Indexable insert

Тип S15A
Type S25A

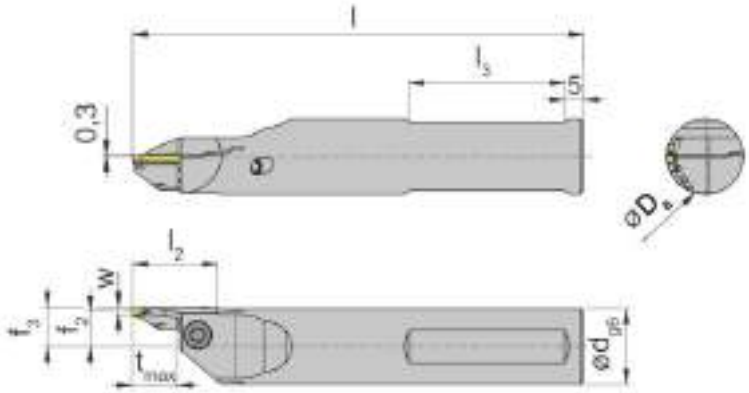

Высота режущей кромки на 0,3 мм выше центра вращения
The cutting edge is above 0,3 mm the centre height

L = показано левое исполнение
L = left hand version shown

R = правое исполнение
R = right hand version

Обозначение Part number	d	l	l_2	l_3	f_3	f_2	t_{max}	$D_{a\,min}$	$D_{a\,max}$	Ширина канавки Width of groove
R/LIB25A.20.2025.02.IK	20	120	23	55	f_2+w/2	9,5	12	20	25	2
R/LIB25A.20.2530.02.IK	20	120	23	55	f_2+w/2	9,5	13	25	30	2
R/LIB25A.20.2025.03.IK	20	120	24	55	f_2+w/2	9,0	14	20	25	3
R/LIB25A.20.2530.03.IK	20	120	25	55	f_2+w/2	9,0	15	25	30	3
R/LIB25A.20.3040.03.IK	20	120	27	55	f_2+w/2	9,0	16	30	40	3
R/LIB25A.20.4050.03.IK	20	120	30	55	f_2+w/2	9,0	18	40	50	3
R/LIB25A.20.2025.04.IK	20	120	26	55	f_2+w/2	8,5	16	20	25	4
R/LIB25A.20.2530.04.IK	20	120	27	55	f_2+w/2	8,5	17	25	30	4
R/LIB25A.20.3040.04.IK	20	120	29	55	f_2+w/2	8,5	18	30	40	4
R/LIB25A.20.4050.04.IK	20	120	31	55	f_2+w/2	8,5	20	40	50	4

Другие размеры - по запросу.
Further sizes upon request

Размер w - смотрите сменные пластины
w see indexable inserts

Размеры указаны в мм.
Dimensions in mm

Момент затяжки винта для w = 2,0 мм составляет 2,5 Нм
Момент затяжки винта для w = 3,0 мм составляет 3,0 Нм
Момент затяжки винта для w = 4,0 мм составляет 3,5 Нм

Torque specification of the screw for w = 2,0 mm is 2,5 Nm
Torque specification of the screw for w = 3,0 mm is 3,0 Nm
Torque specification of the screw for w = 4,0 mm is 3,5 Nm

Выберите R или L исполнение.
State R or L version

Запасные части
Spare Parts

Державка Toolholder	**Зажимной винт** Clamping Screw	**Ключ Тип TORX PLUS®** TORX PLUS® Wrench
R/LIB25A...	**5.13T20EP**	**T20PQ**

Пластина
Insert

S15A

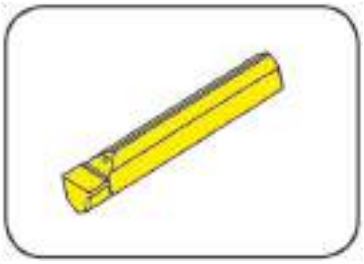

Ширина канавки	Width of groove	2-4 mm

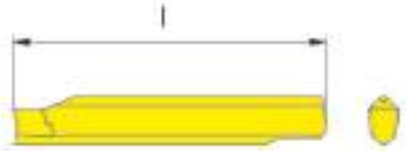

для державки
for Toolholder

Тип / Type: H25A, K25A, IB25A

Допуск на длину пластины ± 0,025 мм
Indexability length ± 0,025 mm

Обозначение Part number	w	r	l	Размер Size	TH35
S15A.0200.12	2	0,2	20	02	▲
S15A.0300.12	3	0,2	21	03	▲
S15A.0400.12	4	0,2	24	04	▲

	TH35
P	•
M	•
K	•
N	•
S	•
H	-

▲ со Склада / on stock Δ 4 Недели / 4 weeks x По запросу / upon request
● Основное применение / recommended
o Альтернативное применение / alternative recommendation
- непригодный / not suitable
твёрдый сплав без покрытия / uncoated grades
твёрдый сплав с покрытием / coated grades
с напайкой/Cermet / brazed/Cermet

Марки твёрдого сплава
Carbide grades

Размеры указаны в мм.
Dimensions in mm

Сменные пластины могут использоваться в **правых и левых** державках.
Indexable inserts can be used in **right and left** hand toolholders.

S

Пластина
Insert

S15A

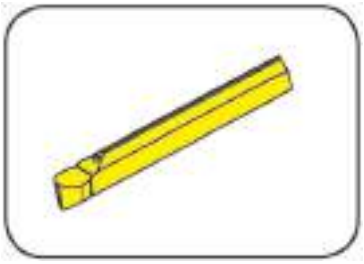

Полный радиус	Full radius	1-2 mm
Ширина канавки	Width of groove	2-4 mm

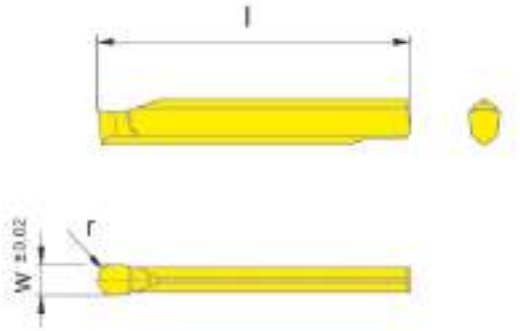

для державки
for Toolholder

Тип / Type: H25A, K25A, IB25A

Допуск на длину пластины
± 0,025 мм
Indexability length ± 0,025 mm

Обозначение Part number	w	l	r	Размер Size		TH35
S15A.0200.10.10	2	20	1,0	02		▲
S15A.0300.10.15	3	21	1,5	03		▲
S15A.0400.10.20	4	24	2,0	04		▲
					P	•
					M	•
					K	•
					N	•
					S	•
					H	-

▲ со Склада / on stock Δ 4 Недели / 4 weeks x По запросу / upon request
● Основное применение / recommended
o Альтернативное применение / alternative recommendation
- непригодный / not suitable
твёрдый сплав без покрытия / uncoated grades
твёрдый сплав с покрытием / coated grades
с напайкой/Cermet / brazed/Cermet

Размеры указаны в мм.
Dimensions in mm

Марки твёрдого сплава
Carbide grades

Сменные пластины могут использоваться в **правых и левых** державках.
Indexable inserts can be used in **right and left** hand toolholders.

Пластина
Insert

S15A

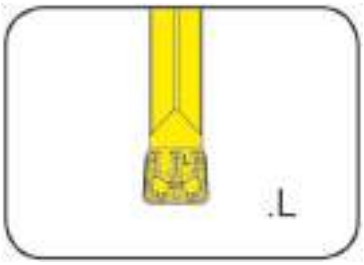

Ширина канавки	Width of groove	4 mm

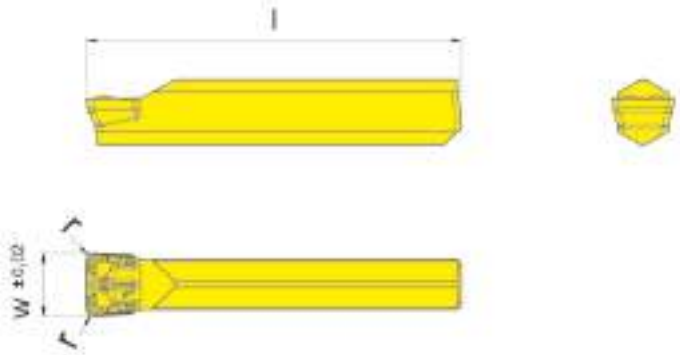

для державки
for Toolholder

Тип / Type: H25A, K25A, IB25A

Допуск на длину пластины ± 0,025 мм
Indexability length ± 0,025 mm

Обозначение Part number	w	r	l	Размер Size		AS45
S15A.0400.L4	4	0,4	24	04		▲
					P	•
					M	•
					K	•
					N	o
					S	•
					H	-

▲ со Склада / on stock Δ 4 Недели / 4 weeks x По запросу / upon request
● Основное применение / recommended
o Альтернативное применение / alternative recommendation
- непригодный / not suitable
твёрдый сплав без покрытия / uncoated grades
твёрдый сплав с покрытием / coated grades
с напайкой/Cermet / brazed/Cermet

Марки твёрдого сплава
Carbide grades

Размеры указаны в мм.
Dimensions in mm

Сменные пластины могут использоваться в **правых и левых** державках.
Indexable inserts can be used in **right and left** hand toolholders.

S

Сменная пластина
Indexable insert

S25A

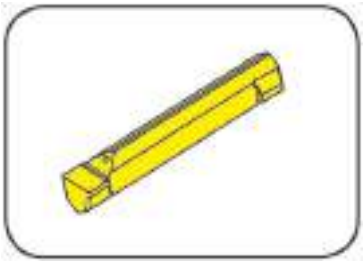

Ширина канавки	Width of groove	2-4 mm

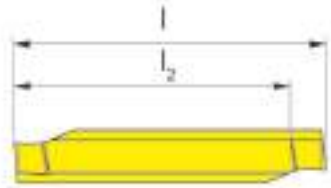

для державки
for Toolholder

Тип / Type: H25A, K25A, IB25A

Допуск на длину пластины ± 0,025 мм
Indexability length ± 0,025 mm

Обозначение Part number	w	r	l	l_2	Размер Size	TH35
S25A.0200.12	2	0,2	20	17,0	02	▲
S25A.0300.12	3	0,2	21	18,0	03	▲
S25A.0400.12	4	0,2	24	20,5	04	▲

▲ со Склада / on stock Δ 4 Недели / 4 weeks x По запросу / upon request
● Основное применение / recommended
o Альтернативное применение / alternative recommendation
- непригодный / not suitable
твёрдый сплав без покрытия / uncoated grades
твёрдый сплав с покрытием / coated grades
с напайкой/Cermet / brazed/Cermet

P	•
M	•
K	•
N	•
S	•
H	-

Марки твёрдого сплава
Carbide grades

Размеры указаны в мм.
Dimensions in mm

Сменные пластины могут использоваться в правых и левых державках.
Indexable inserts can be used in right and left hand toolholders.

Сменная пластина
Indexable insert

S25A

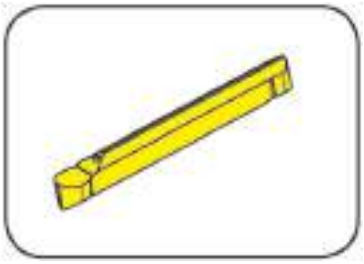

Полный радиус	Full radius	1-2 mm
Ширина канавки	Width of groove	2-4 mm

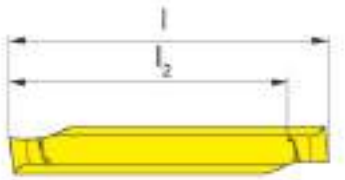

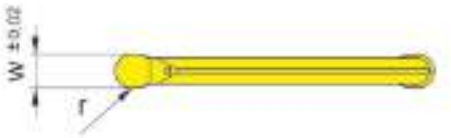

для державки
for Toolholder

Тип / Type: H25A, K25A, IB25A

Допуск на длину пластины ± 0,025 мм
Indexability length ± 0,025 mm

Обозначение Part number	w	l	r	l_2	Размер Size	TH35
S25A.0200.10.10	2	20	1,0	17,0	02	▲
S25A.0300.10.15	3	21	1,5	18,0	03	▲
S25A.0400.10.20	4	24	2,0	20,5	04	▲

▲ со Склада / on stock Δ 4 Недели / 4 weeks x По запросу / upon request
● Основное применение / recommended
o Альтернативное применение / alternative recommendation
- непригодный / not suitable
твёрдый сплав без покрытия / uncoated grades
твёрдый сплав с покрытием / coated grades
с напайкой/Cermet / brazed/Cermet

	TH35
P	•
M	•
K	•
N	•
S	•
H	-

Марки твёрдого сплава
Carbide grades

Размеры указаны в мм.
Dimensions in mm

Сменные пластины могут использоваться в правых и левых державках.
Indexable inserts can be used in right and left hand toolholders.

S

Обработка торцевых канавок
Face Grooving

Базовая державка
Basic toolholder
220/B224

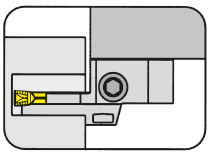

Страница/Page
S46-S47, S50

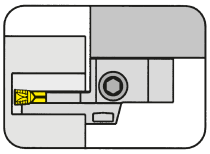

Страница/Page
S48-S49

Кассета
Cassette
LAK224/RAK224/
LIK224/RIK224

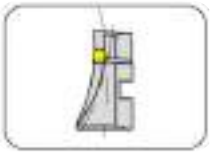

Страница/Page
S51-S58

Сменная пластина
Indexable insert
S224

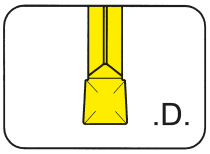

Страница/Page
S59

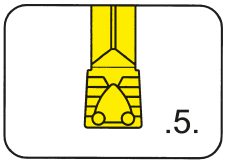

Страница/Page
S60

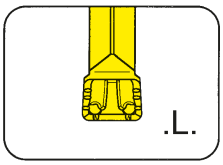

Страница/Page
S61

S

224

S

Державка с режущими пластинами

Ширина канавки 3 - 6 мм

Toolholder with Inserts

Width of groove 3 - 6 mm

Базовая державка
Basic toolholder

220
без кассеты
without cassette

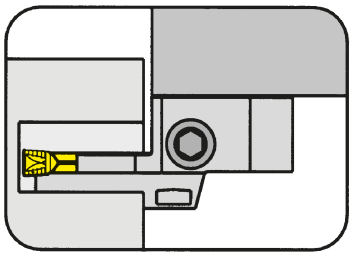

Базовая державка для кассет Типа 220/224
Basic toolholder for cassettes type 220/224

Хвостовик параллельный оси заготовки
Shank parallel to the axis of workpiece

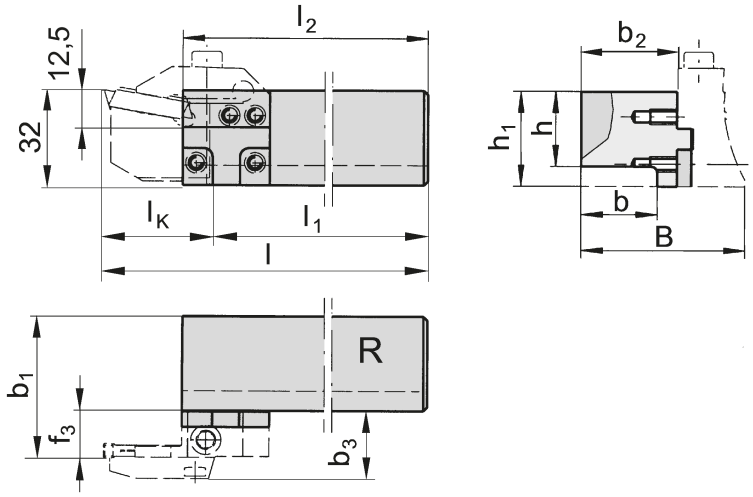

R = показано правое исполнение
R = right hand version shown

L = левое исполнение.
L = left hand version

Обозначение Part number	h	h_1	l_1	b	b_1	b_2	l_2	l	B
R/L220.1616.K1	16	32	l_2-10	16	b_2+f_3	25	64	l_1+l_K	b_2+b_3
R/L220.2020.K1	20	32	l_2-10	20	b_2+f_3	27	74	l_1+l_K	b_2+b_3
R/L220.2525.K1	25	32	l_2-10	25	b_2+f_3	32	94	l_1+l_K	b_2+b_3
R/L220.3225.K1	32	32	l_2-10	-	b_2+f_3	25	109	l_1+l_K	b_2+b_3
R/L220.3232.K1	32	32	l_2-10	-	b_2+f_3	32	109	l_1+l_K	b_2+b_3

Выберите R или L исполнение.
State R or L version

Размеры l_K, b_3и f_3 - смотрите кассеты
l_K, b_3 and f_3 see cassettes

Размеры указаны в мм.
Dimensions in mm

Другие размеры - по запросу.
Further sizes upon request

Используйте правую базовую державку для правых кассет, левую базовую державку для левых кассет
Use right hand basic toolholder for right hand cassettes and left hand basic toolholder for left hand cassettes.

Запасные части
Spare Parts

Базовая державка Basic toolholder	**Зажимной винт** Clamping Screw	**Ключ Тип TORX PLUS®** TORX PLUS® Wrench
L220.1616.K1	**5.12T20P**	**T20PQ**

Базовая державка
Basic toolholder

220
без кассеты
without cassette

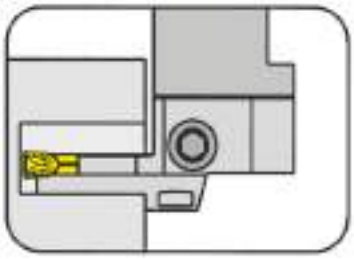

Базовая державка для кассет Типа 220/224
Basic toolholder for cassettes type 220/224

Хвостовик под углом 90° к оси заготовки
Shank 90° to the axis of workpiece

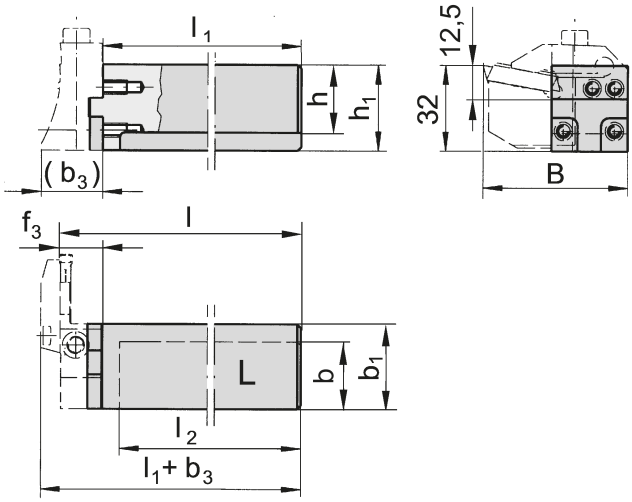

L = показано левое исполнение
L = left hand version shown

R = правое исполнение
R = right hand version

Обозначение Part number	h	h_1	b	l_2	l	B	b_1	l_1
R/L220.1616.K2	16	32	16	60	l_1+f_3	l_K+19	29	70
R/L220.2020.K2	20	32	20	75	l_1+f_3	l_K+19	29	85
R/L220.2525.K2	25	32	25	93	l_1+f_3	l_K+22	32	100
R/L220.3225.K2	32	32	-	108	l_1+f_3	l_K+19	29	115
R/L220.3232.K2	32	32	-	115	l_1+f_3	l_K+22	32	115

Выберите R или L исполнение.
State R or L version

Размеры l_K, b_3и f_3 - смотрите кассеты
l_K, b_3 and f_3 see cassettes

Размеры указаны в мм.
Dimensions in mm

Другие размеры - по запросу.
Further sizes upon request

Используйте правую базовую державку для левых кассет и левую базовую державку для правых кассет.
Use right hand basic toolholder for left hand cassettes and left hand basic toolholder for right hand cassettes.

Запасные части
Spare Parts

Базовая державка Basic toolholder	**Зажимной винт** Clamping Screw	**Ключ Тип TORX PLUS®** TORX PLUS® Wrench
R/L220...	**5.12T20P**	**T20PQ**

Базовая державка
Basic toolholder

220
без кассеты
without cassette

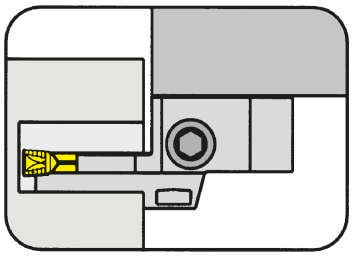

подходит для блоков HORN VDI с встроенной внутренней подачей СОЖ
suitable for HORN adaptors VDI with integrated through coolant supply

Хвостовик параллельный оси заготовки
Shank parallel to the axis of workpiece

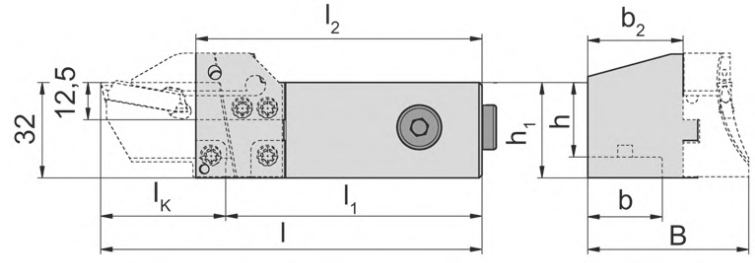

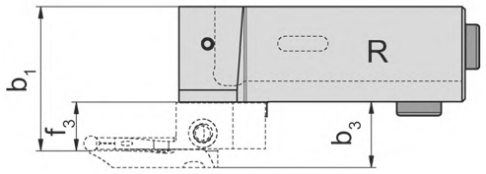

для Кассета
for Cassette

Тип	220
Type	224

с встроенной внутренней подачей СОЖ
with integrated through coolant supply

R = показано правое исполнение
R = right hand version shown

L = левое исполнение.
L = left hand version

Обозначение Part number	h	h_1	l_1	b	b_1	b_2	l_2	l	B
R/L220.2020.2.K1.IK	20	32	l_2-10	20	b_2+f_3	27	84	l_1+l_K	b_2+b_3
R/L220.2525.2.K1.IK	25	32	l_2-10	25	b_2+f_3	32	96	l_1+l_K	b_2+b_3

Выберите R или L исполнение.
State R or L version

Размеры l_K, b_3и f_3 - смотрите кассеты
l_K, b_3 and f_3 see cassettes

Размеры указаны в мм.
Dimensions in mm

Другие размеры - по запросу.
Further sizes upon request

Используйте правую базовую державку для правых кассет, левую базовую державку для левых кассет
Use right hand basic toolholder for right hand cassettes and left hand basic toolholder for left hand cassettes.

Запасные части
Spare Parts

Базовая державка Basic toolholder	Зажимной винт Clamping Screw	Ключ Тип TORX PLUS® TORX PLUS® Wrench
R/L220...	**5.12T20P**	**T20PQ**

Базовая державка
Basic toolholder

220
без кассеты
without cassette

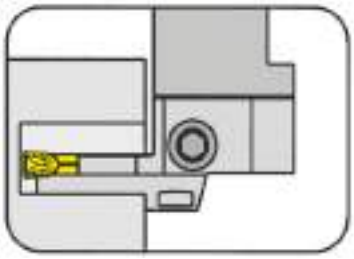

подходит для блоков HORN VDI с встроенной внутренней подачей СОЖ
suitable for HORN adaptors VDI with integrated through coolant supply

Хвостовик под углом 90° к оси заготовки
Shank 90° to the axis of workpiece

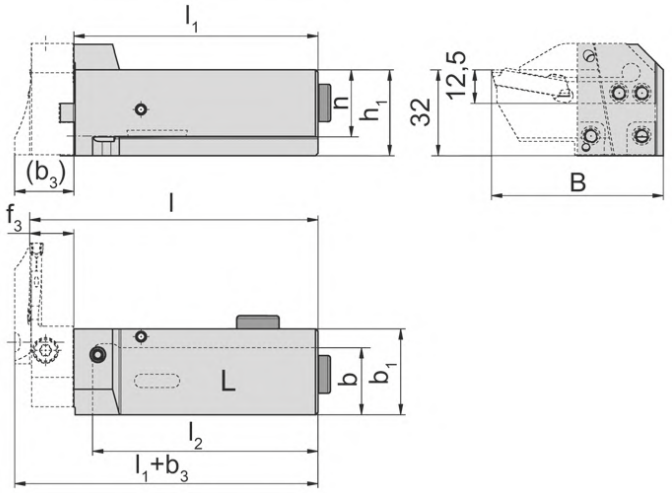

для Кассета
for Cassette

Тип	220
Type	224

с встроенной внутренней подачей СОЖ
with integrated through coolant supply

L = показано левое исполнение
L = left hand version shown

R = правое исполнение
R = right hand version

Обозначение Part number	h	h_1	b	l_2	l	B	b_1	l_1
R/L220.2020.2.K2.IK	20	32	20	69	l_1+f_3	l_K+19	29	79
R/L220.2525.2.K2.IK	25	32	25	84	l_1+f_3	l_K+19	32	91

Выберите R или L исполнение.
State R or L version

Размеры l_K, b_3 и f_3 - смотрите кассеты
l_K, b_3 and f_3 see cassettes

Размеры указаны в мм.
Dimensions in mm

Другие размеры - по запросу.
Further sizes upon request

Используйте правую базовую державку для левых кассет и левую базовую державку для правых кассет.
Use right hand basic toolholder for left hand cassettes and left hand basic toolholder for right hand cassettes.

Запасные части
Spare Parts

Базовая державка Basic toolholder	**Зажимной винт** Clamping Screw	**Ключ Тип TORX PLUS®** TORX PLUS® Wrench
R/L220...	**5.12T20P**	**T20PQ**

Базовая державка
Basic toolholder

B224
без кассеты
without cassette

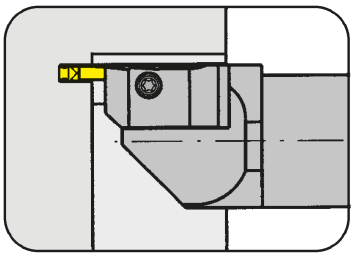

Базовая державка для кассет Типа RIK/LIK224
Basic toolholder for cassettes type RIK/LIK224

с внутренним подводом СОЖ
with through coolant supply

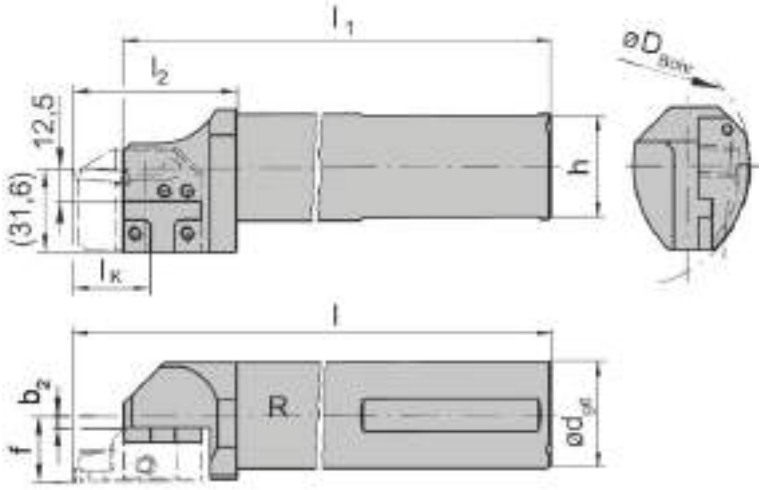

R = показано правое исполнение
R = right hand version shown

L = левое исполнение.
L = left hand version

Обозначение Part number	f	d	l_1	h	l_2	b_2	l	D_{Bohr}
R/LB224.0032.K1	b_2+f_3	32	181	30	59	0,41	200	90
R/LB224.0040.K1	b_2+f_3	40	231	38	59	4,41	250	90

Выберите R или L исполнение.
State R or L version

Размеры Da min / f3 / lK см.кассеты
$D_{a\,min}$ / f_3 / l_K see cassettes

Размеры указаны в мм.
Dimensions in mm

Другие размеры - по запросу.
Further sizes upon request

Запасные части
Spare Parts

Базовая державка Basic toolholder	Зажимной винт Clamping Screw	Ключ Тип TORX PLUS® TORX PLUS® Wrench
R/LB224...	**5.12T20P**	**T20PQ**

Кассета
Cassette

LAK224

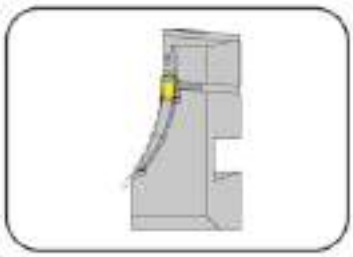

Наружный диаметр	Outer groove Ø	38-1000 mm
Глубина канавки до	Depth of groove up to	14 mm
Ширина канавки	Width of groove	3-4 mm

для сменной пластины
for Indexable insert

Тип
Type S224

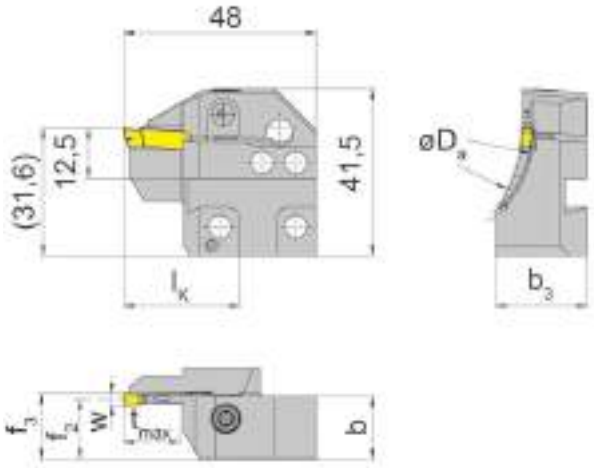

L = левое исполнение.
L = left hand version

Обозначение Part number	$D_{a\,min}$	$D_{a\,max}$	t_{max}	b	b_3	f_2	f_3	w	l_K
LAK224.5060.03.IK	50	60	14	15,7	23,7	14,9	f_2+w/2	3	29
LAK224.6075.03.IK	60	75	14	15,7	22,7	14,9	f_2+w/2	3	29
LAK224.7590.03.IK	75	90	14	15,7	22,7	14,9	f_2+w/2	3	29
LAK224.9011.03.IK	90	110	14	15,7	21,0	14,9	f_2+w/2	3	29
LAK224.1113.03.IK	110	130	14	15,7	21,0	14,9	f_2+w/2	3	29
LAK224.1318.03.IK	130	180	14	15,7	20,0	14,9	f_2+w/2	3	29
LAK224.1830.03.IK	180	300	14	15,7	19,0	14,9	f_2+w/2	3	29
LAK224.3000.03.IK	300	1000	14	15,7	16,9	14,9	f_2+w/2	3	29
LAK224.3847.04.IK	38	47	14	15,7	24,2	14,4	f_2+w/2	4	29
LAK224.4760.04.IK	47	60	14	15,7	23,7	14,4	f_2+w/2	4	29
LAK224.6075.04.IK	60	75	14	15,7	23,7	14,4	f_2+w/2	4	29
LAK224.7590.04.IK	75	90	14	15,7	22,7	14,4	f_2+w/2	4	29
LAK224.9013.04.IK	90	130	14	15,7	21,0	14,4	f_2+w/2	4	29
LAK224.1318.04.IK	130	180	14	15,7	21,0	14,4	f_2+w/2	4	29
LAK224.1830.04.IK	180	300	14	15,7	19,0	14,4	f_2+w/2	4	29
LAK224.3000.04.IK	300	1000	14	15,7	16,7	14,4	f_2+w/2	4	29

Для базовой державки K1/L...K1.IK и R...K2/R...K2.IK
For basic toolholder L...K1/L...K1.IK and R...K2/R...K2.IK

Другие размеры - по запросу.
Further sizes upon request

Размеры указаны в мм.
Dimensions in mm

Примечание для заказа:
Крепёжный винт поставляется вместе с базовой державкой.
Ordering note:
The fastening screw is combined with the basic toolholder - no seperate order required.
Момент затяжки винтов см. Технические рекомендации.
For torque specification of the screw, please see Technical Instructions.

Запасные части
Spare Parts

Кассета Cassette	Зажимной винт Clamping Screw	Ключ тип TORX PLUS® TORX PLUS® Wrench
LAK224...	**5.13 T20P**	**T20PQ**

S

Кассета
Cassette

LAK224

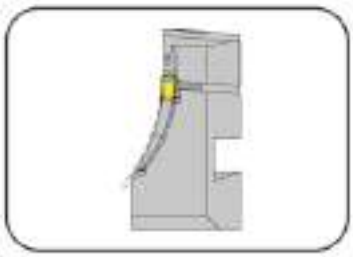

Наружный диаметр	Outer groove Ø	38-1000 mm
Глубина канавки до	Depth of groove up to	14 mm
Ширина канавки	Width of groove	5-6 mm

для сменной пластины
for Indexable insert

Тип
Type S224

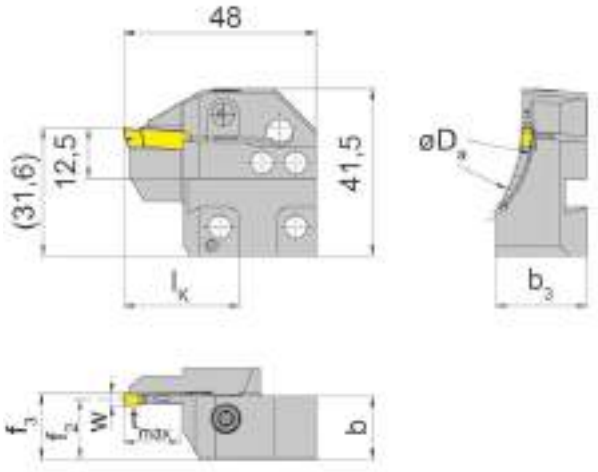

L = левое исполнение.
L = left hand version

Обозначение Part number	$D_{a\,min}$	$D_{a\,max}$	t_{max}	b	b_3	f_2	f_3	w	l_K
LAK224.3847.05.IK	38	47	14	15,7	23,7	13,9	f_2+w/2	5	29
LAK224.4760.05.IK	47	60	14	15,7	23,7	13,9	f_2+w/2	5	29
LAK224.6075.05.IK	60	75	14	15,7	23,7	13,9	f_2+w/2	5	29
LAK224.7590.05.IK	75	90	14	15,7	22,0	13,9	f_2+w/2	5	29
LAK224.9013.05.IK	90	130	14	15,7	22,0	13,9	f_2+w/2	5	29
LAK224.1318.05.IK	130	180	14	15,7	21,0	13,9	f_2+w/2	5	29
LAK224.1830.05.IK	180	300	14	15,7	19,0	13,9	f_2+w/2	5	29
LAK224.3000.05.IK	300	1000	14	15,7	16,7	13,9	f_2+w/2	5	29
LAK224.6075.06.IK	60	75	14	15,7	23,0	13,4	f_2+w/2	6	29
LAK224.7590.06.IK	75	90	14	15,7	23,0	13,4	f_2+w/2	6	29
LAK224.9013.06.IK	90	130	14	15,7	21,0	13,4	f_2+w/2	6	29
LAK224.1318.06.IK	130	180	14	15,7	21,0	13,4	f_2+w/2	6	29
LAK224.1830.06.IK	180	300	14	15,7	19,0	13,4	f_2+w/2	6	29
LAK224.3000.06.IK	300	1000	14	15,7	16,7	13,4	f_2+w/2	6	29

Для базовой державки K1/L...K1.IK и R...K2/R...K2.IK
For basic toolholder L...K1/L...K1.IK and R...K2/R...K2.IK

Другие размеры - по запросу.
Further sizes upon request

Размеры указаны в мм.
Dimensions in mm

Примечание для заказа:
Крепёжный винт поставляется вместе с базовой державкой.
Ordering note:
The fastening screw is combined with the basic toolholder - no seperate order required.
Момент затяжки винтов см. Технические рекомендации.
For torque specification of the screw, please see Technical Instructions.

Запасные части
Spare Parts

Кассета Cassette	Зажимной винт Clamping Screw	Ключ тип TORX PLUS® TORX PLUS® Wrench
LAK224...	**5.13 T20P**	**T20PQ**

Кассета
Cassette

RAK224

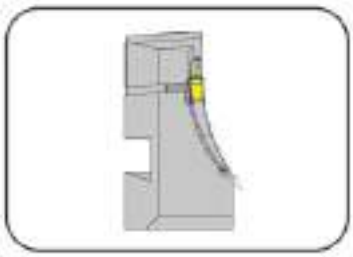

Наружный диаметр	Outer groove Ø	38-1000 mm
Глубина канавки до	Depth of groove up to	14 mm
Ширина канавки	Width of groove	3-4 mm

для сменной пластины
for Indexable insert

Тип
Type S224

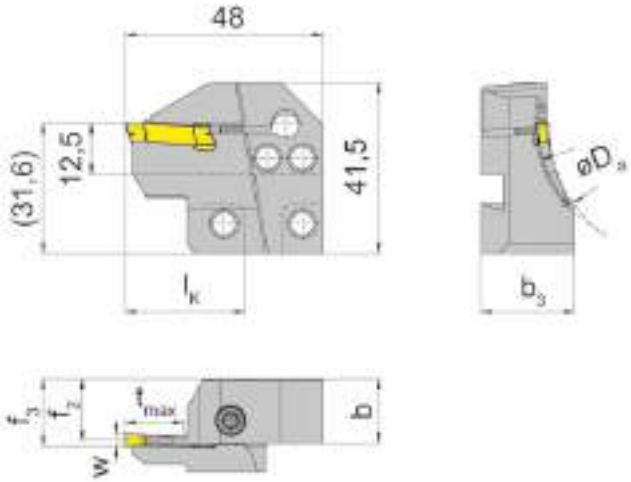

R = правое исполнение
R = right hand version

Обозначение Part number	Da_{min}	$D_{a\,max}$	t_{max}	b	b_3	f_2	f_3	w	l_K
RAK224.5060.03.IK	50	60	14	15,7	23,7	14,9	f_2+w/2	3	29
RAK224.6075.03.IK	60	75	14	15,7	22,7	14,9	f_2+w/2	3	29
RAK224.7590.03.IK	75	90	14	15,7	22,7	14,9	f_2+w/2	3	29
RAK224.9011.03.IK	90	110	14	15,7	21,0	14,9	f_2+w/2	3	29
RAK224.1113.03.IK	110	130	14	15,7	21,0	14,9	f_2+w/2	3	29
RAK224.1318.03.IK	130	180	14	15,7	20,0	14,9	f_2+w/2	3	29
RAK224.1830.03.IK	180	300	14	15,7	19,0	14,9	f_2+w/2	3	29
RAK224.3000.03.IK	300	1000	14	15,7	16,9	14,9	f_2+w/2	3	29
RAK224.3847.04.IK	38	47	14	15,7	24,2	14,4	f_2+w/2	4	29
RAK224.4760.04.IK	47	60	14	15,7	23,7	14,4	f_2+w/2	4	29
RAK224.6075.04.IK	60	75	14	15,7	23,7	14,4	f_2+w/2	4	29
RAK224.7590.04.IK	75	90	14	15,7	22,7	14,4	f_2+w/2	4	29
RAK224.9013.04.IK	90	130	14	15,7	21,0	14,4	f_2+w/2	4	29
RAK224.1318.04.IK	130	180	14	15,7	21,0	14,4	f_2+w/2	4	29
RAK224.1830.04.IK	180	300	14	15,7	19,0	14,4	f_2+w/2	4	29
RAK224.3000.04.IK	300	1000	14	15,7	16,7	14,4	f_2+w/2	4	29

Для базовой державки K1/L...K1.IK и R...K2/R...K2.IK
For basic toolholder L...K1/L...K1.IK and R...K2/R...K2.IK

Другие размеры - по запросу.
Further sizes upon request

Размеры указаны в мм.
Dimensions in mm

Примечание для заказа:
Крепёжный винт поставляется вместе с базовой державкой.
Ordering note:
The fastening screw is combined with the basic toolholder - no seperate order required.
Момент затяжки винтов см. Технические рекомендации.
For torque specification of the screw, please see Technical Instructions.

Запасные части
Spare Parts

Кассета Cassette	Зажимной винт Clamping Screw	Ключ тип TORX PLUS® TORX PLUS® Wrench
RAK224...	**5.13 T20P**	**T20PQ**

S

Кассета
Cassette

RAK224

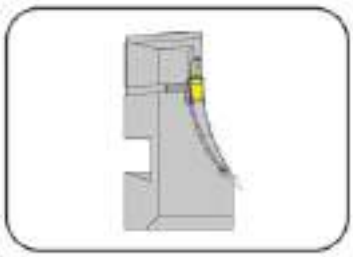

Наружный диаметр	Outer groove Ø	38-1000 mm
Глубина канавки до	Depth of groove up to	14 mm
Ширина канавки	Width of groove	5-6 mm

для сменной пластины
for Indexable insert

Тип S224
Type

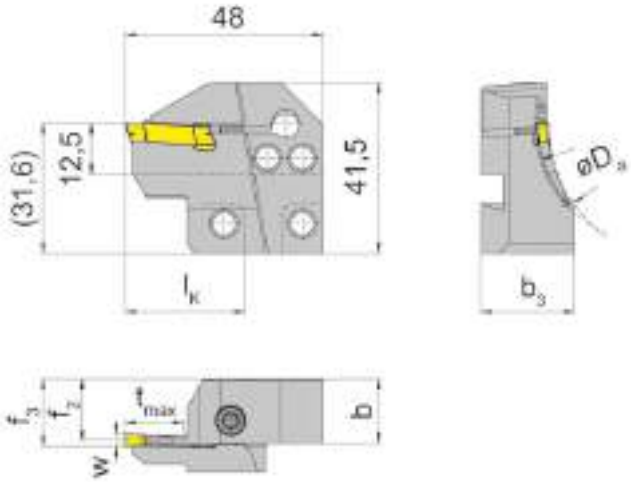

R = правое исполнение
R = right hand version

Обозначение Part number	Da_{min}	$D_{a\,max}$	t_{max}	b	b_3	f_2	f_3	w	l_K
RAK224.3847.05.IK	38	47	14	15,7	23,7	13,9	f_2+w/2	5	29
RAK224.4760.05.IK	47	60	14	15,7	23,7	13,9	f_2+w/2	5	29
RAK224.6075.05.IK	60	75	14	15,7	23,7	13,9	f_2+w/2	5	29
RAK224.7590.05.IK	75	90	14	15,7	22,0	13,9	f_2+w/2	5	29
RAK224.9013.05.IK	90	130	14	15,7	22,0	13,9	f_2+w/2	5	29
RAK224.1318.05.IK	130	180	14	15,7	21,0	13,9	f_2+w/2	5	29
RAK224.1830.05.IK	180	300	14	15,7	19,0	13,9	f_2+w/2	5	29
RAK224.3000.05.IK	300	1000	14	15,7	16,7	13,9	f_2+w/2	5	29
RAK224.6075.06.IK	60	75	14	15,7	23,0	13,4	f_2+w/2	6	29
RAK224.7590.06.IK	75	90	14	15,7	23,0	13,4	f_2+w/2	6	29
RAK224.9013.06.IK	90	130	14	15,7	21,0	13,4	f_2+w/2	6	29
RAK224.1318.06.IK	130	180	14	15,7	21,0	13,4	f_2+w/2	6	29
RAK224.1830.06.IK	180	300	14	15,7	19,0	13,4	f_2+w/2	6	29
RAK224.3000.06.IK	300	1000	14	15,7	16,7	13,4	f_2+w/2	6	29

Для базовой державки K1/L...K1.IK и R...K2/R...K2.IK
For basic toolholder L...K1/L...K1.IK and R...K2/R...K2.IK

Другие размеры - по запросу.
Further sizes upon request

Размеры указаны в мм.
Dimensions in mm

Примечание для заказа:
Крепёжный винт поставляется вместе с базовой державкой.
Ordering note:
The fastening screw is combined with the basic toolholder - no seperate order required.
Момент затяжки винтов см. Технические рекомендации.
For torque specification of the screw, please see Technical Instructions.

Запасные части
Spare Parts

Кассета Cassette	Зажимной винт Clamping Screw	Ключ тип TORX PLUS® TORX PLUS® Wrench
RAK224...	**5.13 T20P**	**T20PQ**

Кассета
Cassette

LIK224

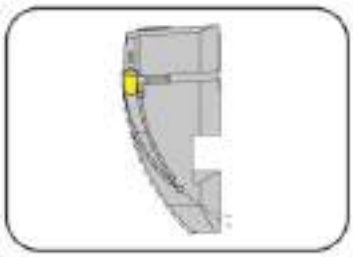

Наружный диаметр	Outer groove Ø	38-1000 mm
Глубина канавки до	Depth of groove up to	14 mm
Ширина канавки	Width of groove	3-4 mm

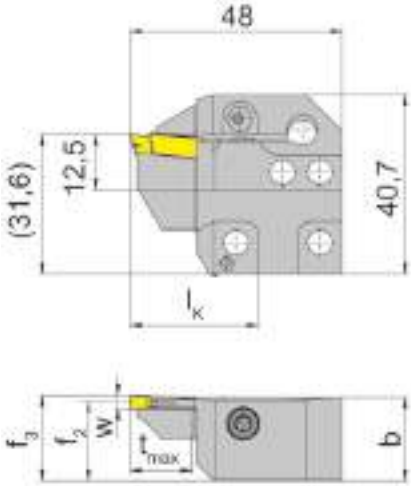

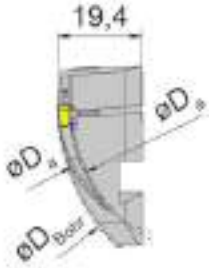

для сменной пластины
for Indexable insert

Тип S224
Type

L = левое исполнение.
L = left hand version

Обозначение Part number	D_{Bohr}	Da_{min}	$D_{a\,max}$	t_{max}	b	f_2	f_3	w	l_K
LIK224.5060.03.IK	90	50	60	14	19	17,9	f_2+w/2	3	29
LIK224.6075.03.IK	90	60	75	14	19	17,9	f_2+w/2	3	29
LIK224.7590.03.IK	90	75	90	14	19	17,9	f_2+w/2	3	29
LIK224.9011.03.IK	90	90	110	14	19	17,9	f_2+w/2	3	29
LIK224.1113.03.IK	110	110	130	14	19	17,9	f_2+w/2	3	29
LIK224.1318.03.IK	130	130	180	14	19	17,9	f_2+w/2	3	29
LIK224.1830.03.IK	180	180	300	14	19	17,9	f_2+w/2	3	29
LIK224.3847.04.IK	90	38	47	14	19	17,4	f_2+w/2	4	29
LIK224.4760.04.IK	90	47	60	14	19	17,4	f_2+w/2	4	29
LIK224.6075.04.IK	90	60	75	14	19	17,4	f_2+w/2	4	29
LIK224.7590.04.IK	90	75	90	14	19	17,4	f_2+w/2	4	29
LIK224.9013.04.IK	90	90	130	14	19	17,4	f_2+w/2	4	29
LIK224.1318.04.IK	130	130	180	14	19	17,4	f_2+w/2	4	29
LIK224.3000.04.IK	300	300	1000	14	19	17,4	f_2+w/2	4	29

Для базовой державки K1/L...K1.IK и R...K2/R...K2.IK
For basic toolholder L...K1/L...K1.IK and R...K2/R...K2.IK

Другие размеры - по запросу.
Further sizes upon request

Размеры указаны в мм.
Dimensions in mm

Примечание для заказа:
Крепёжный винт поставляется вместе с базовой державкой.
Ordering note:
The fastening screw is combined with the basic toolholder - no seperate order required.
Момент затяжки винтов см. Технические рекомендации.
For torque specification of the screw, please see Technical Instructions.

Запасные части
Spare Parts

Кассета Cassette	Зажимной винт Clamping Screw	Ключ тип TORX PLUS® TORX PLUS® Wrench
LIK224...	**5.13 T20P**	**T20PQ**

Кассета
Cassette

LIK224

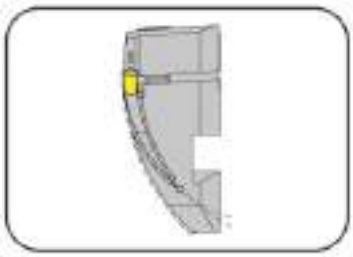

Наружный диаметр	Outer groove Ø	38-1000 mm
Глубина канавки до	Depth of groove up to	14 mm
Ширина канавки	Width of groove	5-6 mm

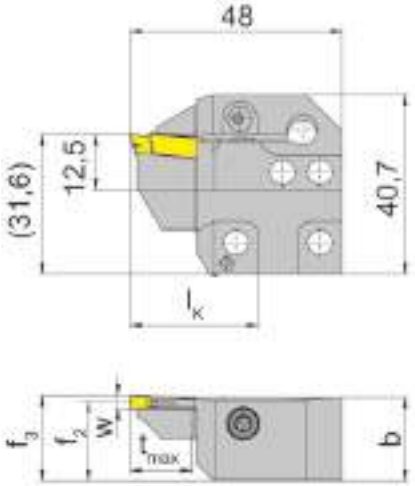

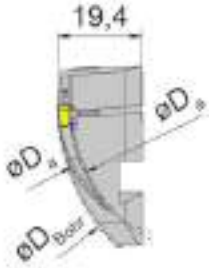

для сменной пластины
for Indexable insert

Тип S224
Type

L = левое исполнение.
L = left hand version

Обозначение Part number	D_{Bohr}	Da_{min}	$D_{a\ max}$	t_{max}	b	f_2	f_3	w	l_K
LIK224.3847.05.IK	90	38	47	14	19,00	16,9	f_2+w/2	5	29
LIK224.4760.05.IK	90	47	60	14	19,00	17,4	f_2+w/2	5	29
LIK224.6075.05.IK	90	60	75	14	19,00	16,9	f_2+w/2	5	29
LIK224.7590.05.IK	90	75	90	14	19,00	16,9	f_2+w/2	5	29
LIK224.9013.05.IK	90	90	130	14	19,00	16,9	f_2+w/2	5	29
LIK224.1318.05.IK	130	130	180	14	19,00	16,9	f_2+w/2	5	29
LIK224.1830.05.IK	180	180	300	14	19,00	16,9	f_2+w/2	5	29
LIK224.3000.05.IK	300	300	1000	14	18,90	16,9	f_2+w/2	5	29
LIK224.6075.06.IK	90	60	75	14	19,00	16,4	f_2+w/2	6	29
LIK224.7590.06.IK	90	75	90	14	19,00	16,4	f_2+w/2	6	29
LIK224.9013.06.IK	90	90	130	14	19,00	16,4	f_2+w/2	6	29
LIK224.1318.06.IK	130	130	180	14	19,00	16,4	f_2+w/2	6	29
LIK224.1830.06.IK	180	180	300	14	19,00	16,4	f_2+w/2	6	29
LIK224.3000.06.IK	300	300	1000	14	18,75	16,4	f_2+w/2	6	29

Для базовой державки K1/L...K1.IK и R...K2/R...K2.IK
For basic toolholder L...K1/L...K1.IK and R...K2/R...K2.IK

Другие размеры - по запросу.
Further sizes upon request

Размеры указаны в мм.
Dimensions in mm

Примечание для заказа:
Крепёжный винт поставляется вместе с базовой державкой.
Ordering note:
The fastening screw is combined with the basic toolholder - no seperate order required.
Момент затяжки винтов см. Технические рекомендации.
For torque specification of the screw, please see Technical Instructions.

Запасные части
Spare Parts

Кассета Cassette	Зажимной винт Clamping Screw	Ключ тип TORX PLUS® TORX PLUS® Wrench
LIK224...	**5.13 T20P**	**T20PQ**

Кассета
Cassette

RIK224

Наружный диаметр	Outer groove Ø	38-1000 mm
Глубина канавки до	Depth of groove up to	14 mm
Ширина канавки	Width of groove	3-4 mm

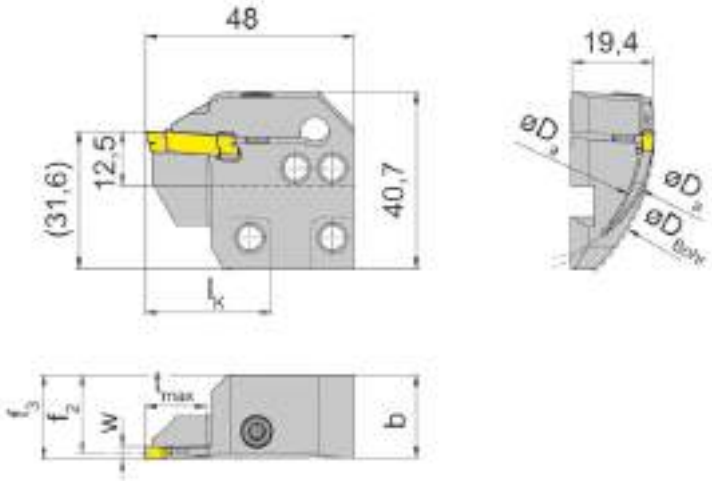

для сменной пластины
for Indexable insert

Тип S224
Type

R = правое исполнение
R = right hand version

Обозначение Part number	D_{Bohr}	Da_{min}	$D_{a\ max}$	t_{max}	b	f_2	f_3	w	l_K
RIK224.5060.03.IK	90	50	60	14	19,00	17,9	f_2+w/2	3	29
RIK224.6075.03.IK	90	60	75	14	19,00	17,9	f_2+w/2	3	29
RIK224.7590.03.IK	90	75	90	14	19,00	17,9	f_2+w/2	3	29
RIK224.9011.03.IK	90	90	110	14	19,00	17,9	f_2+w/2	3	29
RIK224.1113.03.IK	110	110	130	14	19,00	17,9	f_2+w/2	3	29
RIK224.1318.03.IK	130	130	180	14	19,05	17,9	f_2+w/2	3	29
RIK224.1830.03.IK	180	180	300	14	19,00	17,9	f_2+w/2	3	29
RIK224.3847.04.IK	90	38	47	14	19,00	17,4	f_2+w/2	4	29
RIK224.4760.04.IK	90	47	60	14	19,00	17,4	f_2+w/2	4	29
RIK224.6075.04.IK	90	60	75	14	19,00	17,4	f_2+w/2	4	29
RIK224.7590.04.IK	90	75	90	14	19,00	17,4	f_2+w/2	4	29
RIK224.9013.04.IK	90	90	130	14	19,00	17,4	f_2+w/2	4	29
RIK224.1318.04.IK	130	130	180	14	19,00	17,4	f_2+w/2	4	29
RIK224.3000.04.IK	300	300	1000	14	19,00	17,4	f_2+w/2	4	29

Для базовой державки K1/L...K1.IK и R...K2/R...K2.IK
For basic toolholder L...K1/L...K1.IK and R...K2/R...K2.IK

Другие размеры - по запросу.
Further sizes upon request

Размеры указаны в мм.
Dimensions in mm

Примечание для заказа:
Крепёжный винт поставляется вместе с базовой державкой.
Ordering note:
The fastening screw is combined with the basic toolholder - no seperate order required.
Момент затяжки винтов см. Технические рекомендации.
For torque specification of the screw, please see Technical Instructions.

Запасные части
Spare Parts

Кассета Cassette	Зажимной винт Clamping Screw	Ключ тип TORX PLUS® TORX PLUS® Wrench
RIK224...	**5.13 T20P**	**T20PQ**

Кассета
Cassette

RIK224

Наружный диаметр	Outer groove Ø	38-1000 mm
Глубина канавки до	Depth of groove up to	14 mm
Ширина канавки	Width of groove	5-6 mm

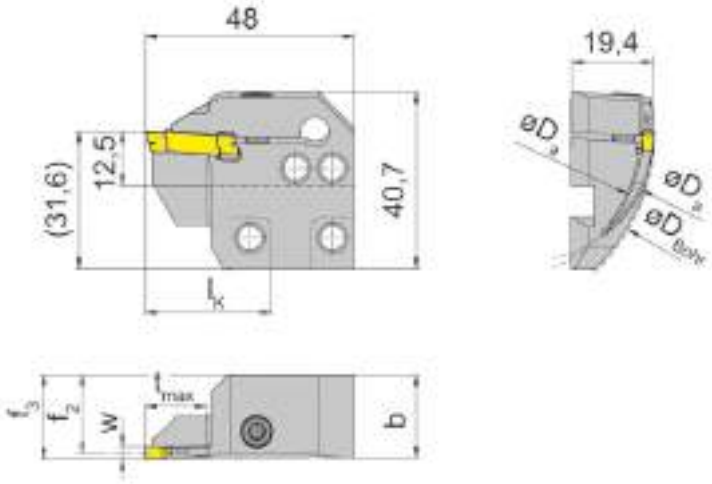

для сменной пластины
for Indexable insert

Тип S224
Type

R = правое исполнение
R = right hand version

Обозначение Part number	D_{Bohr}	Da_{min}	$D_{a\ max}$	t_{max}	b	f_2	f_3	w	l_K
RIK224.3847.05.IK	90	38	47	14	19,00	16,9	f_2+w/2	5	29
RIK224.4760.05.IK	90	47	60	14	19,00	17,4	f_2+w/2	5	29
RIK224.6075.05.IK	90	60	75	14	19,00	16,9	f_2+w/2	5	29
RIK224.7590.05.IK	90	75	90	14	19,00	16,9	f_2+w/2	5	29
RIK224.9013.05.IK	90	90	130	14	19,00	16,9	f_2+w/2	5	29
RIK224.1318.05.IK	130	130	180	14	19,00	16,9	f_2+w/2	5	29
RIK224.1830.05.IK	180	180	300	14	19,00	16,9	f_2+w/2	5	29
RIK224.3000.05.IK	300	300	1000	14	18,90	16,9	f_2+w/2	5	29
RIK224.6075.06.IK	90	60	75	14	19,00	16,4	f_2+w/2	6	29
RIK224.7590.06.IK	90	75	90	14	19,00	16,4	f_2+w/2	6	29
RIK224.9013.06.IK	90	90	130	14	19,00	16,4	f_2+w/2	6	29
RIK224.1318.06.IK	130	130	180	14	19,00	16,4	f_2+w/2	6	29
RIK224.1830.06.IK	180	180	300	14	19,00	16,4	f_2+w/2	6	29
RIK224.3000.06.IK	300	300	1000	14	18,75	16,4	f_2+w/2	6	29

Для базовой державки K1/L...K1.IK и R...K2/R...K2.IK
For basic toolholder L...K1/L...K1.IK and R...K2/R...K2.IK

Другие размеры - по запросу.
Further sizes upon request

Размеры указаны в мм.
Dimensions in mm

Примечание для заказа:
Крепёжный винт поставляется вместе с базовой державкой.
Ordering note:
The fastening screw is combined with the basic toolholder - no seperate order required.
Момент затяжки винтов см. Технические рекомендации.
For torque specification of the screw, please see Technical Instructions.

Запасные части
Spare Parts

Кассета Cassette	Зажимной винт Clamping Screw	Ключ тип TORX PLUS® TORX PLUS® Wrench
RIK224...	**5.13 T20P**	**T20PQ**

Сменная пластина
Indexable insert

S224
со стружколомом
with chip forming

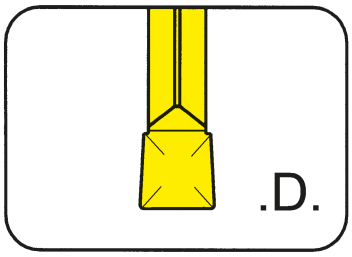

Глубина канавки до Ширина канавки	Depth of groove up to Width of groove	18 mm 3-4 mm

D2 прецизионно спеченая / *D2.G прецизионно шлифованная
D2 precision sintered / *D2.G precision ground

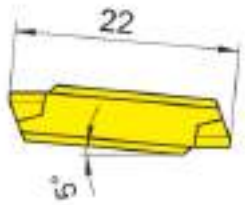

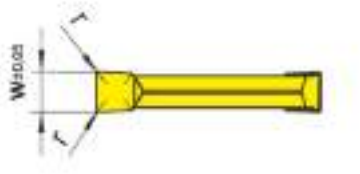

для Кассета
for Cassette

Тип / Type: R/LAK224, R/LIK224

*Допуск на длину пластины ± 0,06 мм
*Indexability length ± 0,06 mm

Обозначение Part number	w	r	Размер Size	H54	TF45	TF46	TI22	TI25	TN32	TN35
S224.0300.D2.G	3	0,2	03		▲	▲	▲			
S224.0300.D2	3	0,2	03	▲	▲	▲		▲	▲	▲
S224.0400.D2.G	4	0,2	04			▲	▲			
S224.0400.D2	4	0,2	04	Δ	▲	▲		▲	▲	▲

	H54	TF45	TF46	TI22	TI25	TN32	TN35
P	•	•	•	•	•	•	•
M	•	•	o	-	•	-	•
K	-	•	•	-	•	-	•
N	-	•	•	-	•	-	•
S	-	•	o	-	•	-	•
H	-	-	-	-	-	-	-

▲ со Склада / on stock Δ 4 Недели / 4 weeks x По запросу / upon request
● Основное применение / recommended
o Альтернативное применение / alternative recommendation
- непригодный / not suitable
твёрдый сплав без покрытия / uncoated grades
твёрдый сплав с покрытием / coated grades
с напайкой/Cermet / brazed/Cermet

Марки твёрдого сплава
Carbide grades

Размеры указаны в мм.
Dimensions in mm

Сменные пластины могут использоваться с правыми и левыми кассетами L/RAK224 и L/RIK224.
Indexable inserts can be used in right and left hand cassettes L/RAK224 and L/RIK224.

Сменная пластина
Indexable insert

S224
со стружколомом
with chip forming

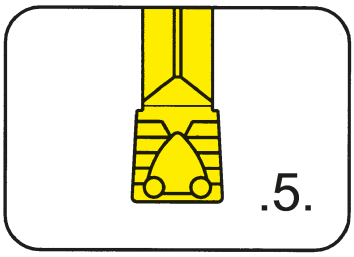

Глубина канавки до Ширина канавки	Depth of groove up to Width of groove	18 mm 3-5 mm

прецизионно спеченая
precision sintered

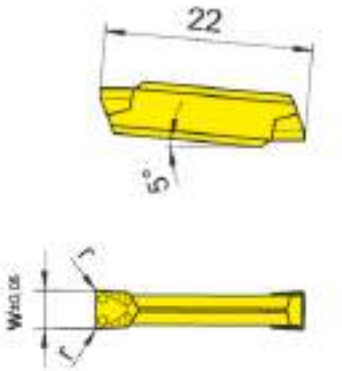

для Кассета
for Cassette

Тип R/LAK224
Type R/LIK224

S

Допуск на длину пластины ± 0,06 мм
Indexability length ± 0,06 mm

Обозначение Part number	w	r	Размер Size	AL96	AS62	AS66	EG56	H54	TC92	TF45	TI25	TN32	TN35
S224.0300.52	3	0,2	03	Δ	▲	▲	▲	Δ	▲	▲	▲	▲	▲
S224.0300.54	3	0,4	03	▲	▲	▲	▲	Δ	▲	▲	▲	▲	▲
S224.0400.52	4	0,2	04	▲	▲	▲	▲	Δ	Δ	▲	▲	▲	▲
S224.0400.54	4	0,4	04	▲	▲	▲	▲	Δ	▲	▲	▲	▲	▲
S224.0500.54	5	0,4	05	Δ	▲	▲	▲	Δ	▲	▲	▲	▲	▲
S224.0500.58	5	0,8	05	Δ	▲	▲	Δ	Δ	Δ	Δ	▲	Δ	Δ
P				•	•	•	•	•	•	•	•	•	•
M				-	-	o	o	•	-	•	•	-	•
K				•	-	•	o	-	-	•	•	-	•
N				•	-	•	-	-	-	•	•	-	•
S				-	-	o	-	-	-	•	•	-	•
H				-	-	-	-	-	-	-	-	-	-

▲ со Склада / on stock Δ 4 Недели / 4 weeks x По запросу / upon request
• Основное применение / recommended
o Альтернативное применение / alternative recommendation
- непригодный / not suitable
твёрдый сплав без покрытия / uncoated grades
твёрдый сплав с покрытием / coated grades
с напайкой/Cermet / brazed/Cermet

Марки твёрдого сплава
Carbide grades

Размеры указаны в мм.
Dimensions in mm

Сменные пластины могут использоваться с правыми и левыми кассетами L/RAK224 и L/RIK224.
Indexable inserts can be used in right and left hand cassettes L/RAK224 and L/RIK224.

Сменная пластина
Indexable insert

S224
со стружколомом
with chip forming

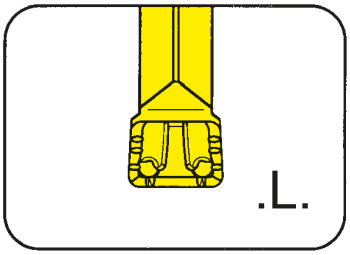

Глубина канавки до Ширина канавки	Depth of groove up to Width of groove	18 mm 4-6 mm

прецизионно спеченая
precision sintered

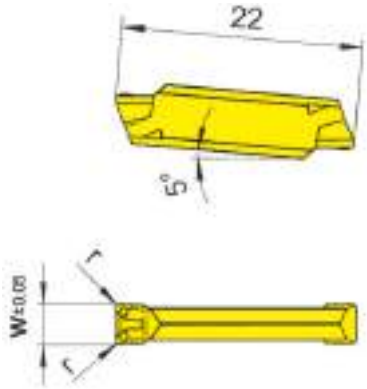

для Кассета
for Cassette

Тип / Type: R/LAK224, R/LIK224

S

Допуск на длину пластины ± 0,06 мм
Indexability length ± 0,06 mm

Обозначение Part number	w	r	Размер Size	AL96	AS62	AS66	ASG6	TF42	TI22
S224.0400.L4	4	0,4	04	▲	▲	▲		▲	▲
S224.0500.L4	5	0,4	05	▲	▲	▲	Δ	▲	▲
S224.0500.L6	5	0,6	05	Δ	▲	▲	Δ	▲	Δ
S224.0600.L4	6	0,4	06	Δ	▲			▲	▲
S224.0600.L6	6	0,6	06	▲	▲		Δ	Δ	▲

	AL96	AS62	AS66	ASG6	TF42	TI22
P	●	●	●	●	●	●
M	-	-	o	o	-	-
K	●	-	●	o	-	-
N	●	-	●	-	-	-
S	-	-	o	-	-	-
H	-	-	-	-	-	-

▲ со Склада / on stock Δ 4 Недели / 4 weeks x По запросу / upon request
● Основное применение / recommended
o Альтернативное применение / alternative recommendation
- непригодный / not suitable
твёрдый сплав без покрытия / uncoated grades
твёрдый сплав с покрытием / coated grades
с напайкой/Cermet / brazed/Cermet

Марки твёрдого сплава
Carbide grades

Размеры указаны в мм.
Dimensions in mm

Сменные пластины могут использоваться с правыми и левыми кассетами L/RAK224 и L/RIK224.
Indexable inserts can be used in right and left hand cassettes L/RAK224 and L/RIK224.

Державка
Toolholder
LA226/RA226/
LA210/RA210

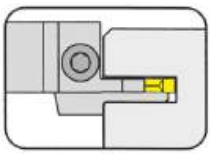

Страница/Page
S64,S66

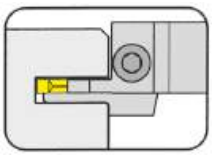

Страница/Page
S65,S67

Кассета
Cassette
LIK220/RIK220/
LAK220/RAK220

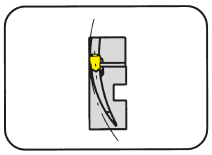

Страница/Page
S68-S83

Сменная пластина
Indexable insert
S229

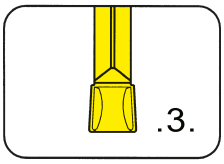

Страница/Page
S84

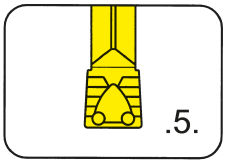

Страница/Page
S85

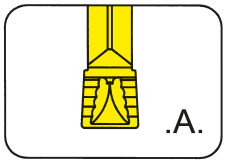

Страница/Page
S86

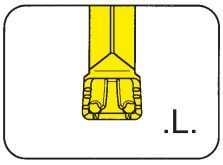

Страница/Page
S87

Пластина
Insert
229

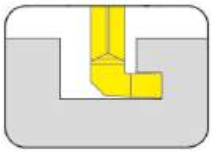

Страница/Page
S88

S

229

S

Державка с режущими пластинами

Ширина канавки 4 мм

Toolholder with Inserts

Width of groove 4 mm

Державка
Toolholder

LA226

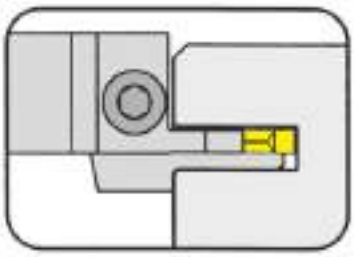

Наружный диаметр от	from outer groove Ø	95 mm
Глубина канавки до	Depth of groove up to	25 mm
Ширина канавки	Width of groove	4-5 mm

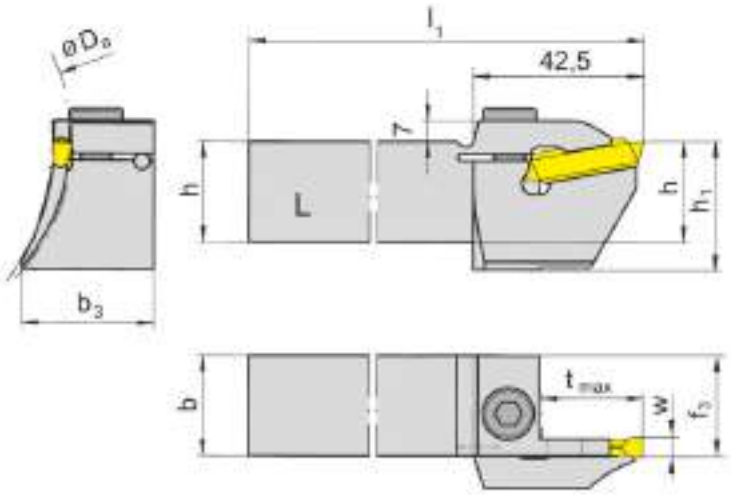

для сменной пластины
for Indexable insert

Тип 229
Type S229

L = левое исполнение.
L = left hand version

Обозначение Part number	h	b	l_1	h_1	f_3	t_{max}	$D_{a\ min}$	$D_{a\ min2}$	w	b_3	Размер Size
LA226.20.1318.04	20	20	150	32	20,5	25	130	180	4	25	04
LA226.20.9513.04	20	20	150	32	20,5	25	95	130	4	26	04
LA226.25.1318.04	25	25	150	32	25,5	25	130	180	4	30	04
LA226.25.9513.04	25	25	150	32	25,5	25	95	130	4	31	04
LA226.20.1318.05	20	20	150	32	20,5	25	130	180	5	25	05
LA226.20.9513.05	20	20	150	32	20,5	25	95	130	5	28	05
LA226.25.1318.05	25	25	150	32	25,5	25	130	180	5	30	05
LA226.25.9513.05	25	25	150	32	25,5	25	95	130	5	33	05

Другие размеры - по запросу.
Further sizes upon request

Размеры указаны в мм.
Dimensions in mm

Момент затяжки винтов см. Технические рекомендации.
For torque specification of the screw, please see Technical Instructions.

Запасные части
Spare Parts

Державка Toolholder	Зажимной винт Clamping Screw	Шестигранный ключ Allen Wrench
LA226...	**218.3**	**SW6,0 DIN911**

Державка
Toolholder

RA226

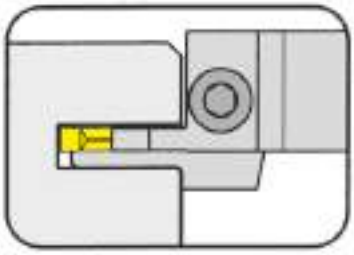

Наружный диаметр от	from outer groove Ø	95 mm
Глубина канавки до	Depth of groove up to	25 mm
Ширина канавки	Width of groove	4-5 mm

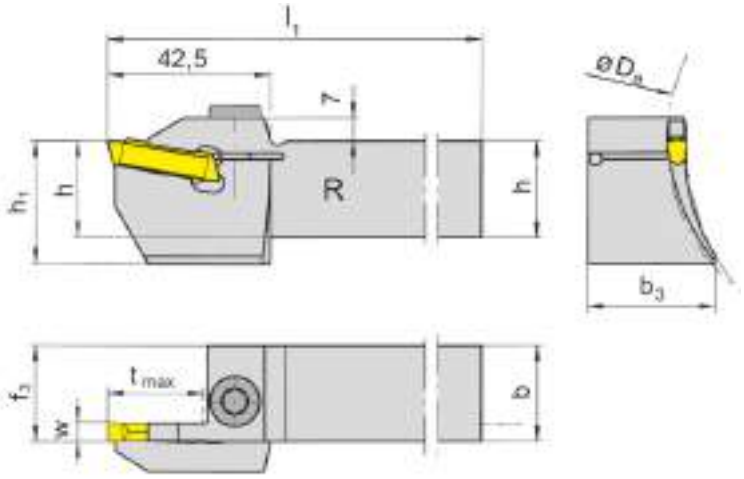

для сменной пластины
for Indexable insert

Тип 229
Type S229

R = правое исполнение
R = right hand version

Обозначение Part number	h	b	l_1	h_1	f_3	t_{max}	$D_{a\ min}$	$D_{a\ min2}$	w	b_3	Размер Size
RA226.20.1318.04	20	20	150	32	20,5	25	130	180	4	25	04
RA226.20.9513.04	20	20	150	32	20,5	25	95	130	4	26	04
RA226.25.1318.04	25	25	150	32	25,5	25	130	180	4	30	04
RA226.25.9513.04	25	25	150	32	25,5	25	95	130	4	31	04
RA226.20.1318.05	20	20	150	32	20,5	25	130	180	5	25	05
RA226.20.9513.05	20	20	150	32	20,5	25	95	130	5	28	05
RA226.25.1318.05	25	25	150	32	25,5	25	130	180	5	30	05
RA226.25.9513.05	25	25	150	32	25,5	25	95	130	5	33	05

Другие размеры - по запросу.
Further sizes upon request

Размеры указаны в мм.
Dimensions in mm

Момент затяжки винтов см. Технические рекомендации.
For torque specification of the screw, please see Technical Instructions.

Запасные части
Spare Parts

Державка Toolholder	Зажимной винт Clamping Screw	Шестигранный ключ Allen Wrench
RA226...	**218.3**	**SW6,0 DIN911**

Державка
Toolholder

LA210

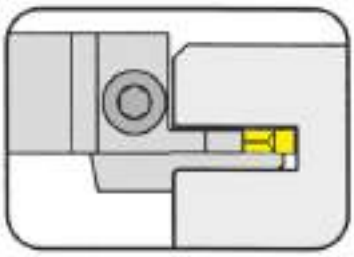

Наружный диаметр от	from outer groove Ø	95 mm
Глубина канавки до	Depth of groove up to	15 mm
Ширина канавки	Width of groove	4-5 mm

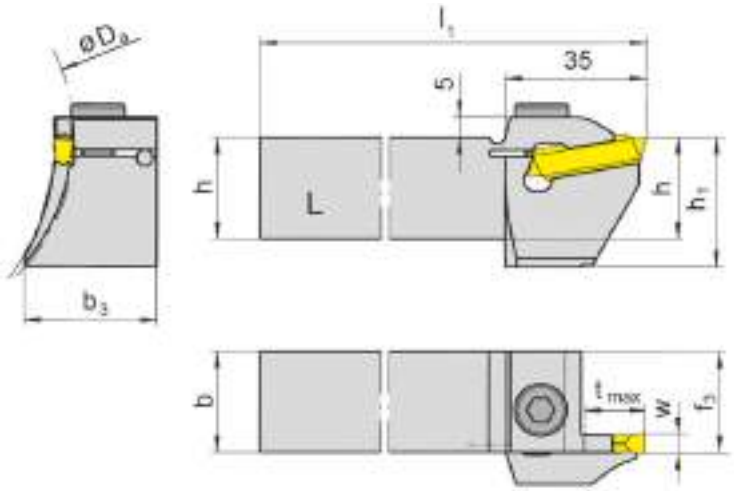

для сменной пластины
for Indexable insert

Тип 229
Type S229

L = левое исполнение.
L = left hand version

Обозначение Part number	h	b	l_1	h_1	b_3	f_3	t_{max}	$D_{a\ min}$	$D_{a\ max}$	w	Размер Size
LA210.20.1318.14	20	20	150	32	25,0	20,5	15	130	180	4	04
LA210.20.9513.14	20	20	150	32	26,0	20,5	15	95	130	4	04
LA210.25.1318.14	25	25	150	32	30,0	25,5	15	130	180	4	04
LA210.25.9513.14	25	25	150	32	31,0	25,5	15	95	130	4	04
LA210.20.1318.15	20	20	150	32	25,0	20,5	15	130	180	5	05
LA210.20.9513.15	20	20	150	32	28,0	20,5	15	95	130	5	05
LA210.25.1318.15	25	25	150	32	30,0	25,5	15	130	180	5	05
LA210.25.9513.15	25	25	150	32	33,0	25,5	15	95	130	5	05
LA210.25.1318.18	25	25	150	32	30,5	25,5	15	130	180	8	08

Другие размеры - по запросу.
Further sizes upon request

Размеры указаны в мм.
Dimensions in mm

Момент затяжки винтов см. Технические рекомендации.
For torque specification of the screw, please see Technical Instructions.

Запасные части
Spare Parts

Державка Toolholder	Зажимной винт Clamping Screw	Шестигранный ключ Allen Wrench
LA210...	**218.3**	**SW6,0 DIN911**

Державка
Toolholder

RA210

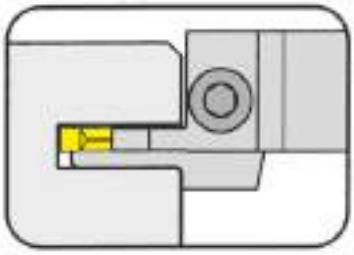

Наружный диаметр от	from outer groove Ø	95 mm
Глубина канавки до	Depth of groove up to	15 mm
Ширина канавки	Width of groove	4-5 mm

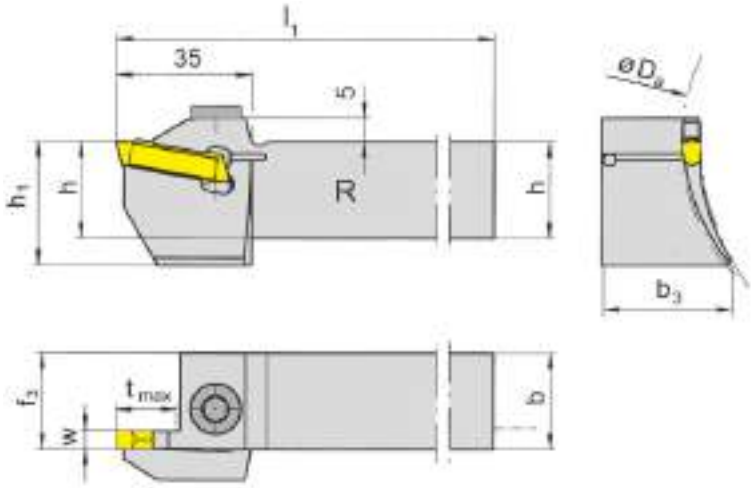

для сменной пластины
for Indexable insert

Тип 229
Type S229

R = правое исполнение
R = right hand version

Обозначение Part number	h	b	l_1	h_1	b_3	f_3	t_{max}	$D_{a\ min}$	$D_{a\ max}$	w	Размер Size
RA210.20.1318.14	20	20	150	32	25,0	20,5	15	130	180	4	04
RA210.20.9513.14	20	20	150	32	26,0	20,5	15	95	130	4	04
RA210.25.1318.14	25	25	150	32	30,0	25,5	15	130	180	4	04
RA210.25.9513.14	25	25	150	32	31,0	25,5	15	95	130	4	04
RA210.20.1318.15	20	20	150	32	25,0	20,5	15	130	180	5	05
RA210.25.1318.15	25	25	150	32	30,0	25,5	15	130	180	5	05
RA210.32.1318.15	32	32	150	32	37,0	32,5	15	130	180	5	05
RA210.20.9513.15	20	20	150	32	28,0	20,5	15	95	130	5	05
RA210.25.9513.15	25	25	150	32	33,0	25,5	15	95	130	5	05
RA210.25.1318.18	25	25	150	32	30,5	25,5	15	130	180	8	08

Другие размеры - по запросу.
Further sizes upon request

Размеры указаны в мм.
Dimensions in mm

Момент затяжки винтов см. Технические рекомендации.
For torque specification of the screw, please see Technical Instructions.

Запасные части
Spare Parts

Державка Toolholder	Зажимной винт Clamping Screw	Шестигранный ключ Allen Wrench
RA210...	**218.3**	**SW6,0 DIN911**

Кассета
Cassette

LIK220

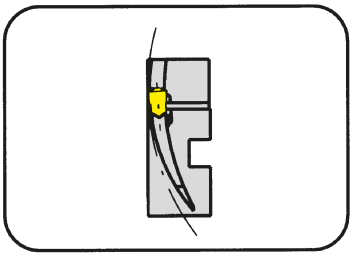

Наружный диаметр	outer groove Ø	60-300 mm
Глубина канавки до	Depth of groove up to	15 mm
Ширина канавки	Width of groove	4-5 mm

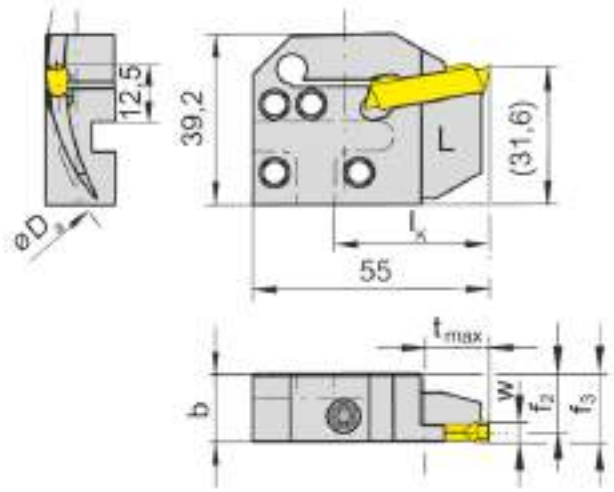

для сменной пластины
for Indexable insert

Тип 229
Type S229

L = левое исполнение.
L = left hand version

Обозначение Part number	$D_{a\,min}$	$D_{a\,max}$	t_{max}	b	f_2	f_3	w	l_K
LIK220.6575.14	65	75	10	15,7	14,4	f_2+w/2	4	36
LIK220.7595.14	75	95	15	15,7	14,4	f_2+w/2	4	36
LIK220.9513.14	95	130	15	15,7	14,4	f_2+w/2	4	36
LIK220.1318.14	130	180	15	15,7	14,4	f_2+w/2	4	36
LIK220.1830.14	180	300	15	15,7	14,4	f_2+w/2	4	36
LIK220.6075.15	60	75	10	15,7	13,9	f_2+w/2	5	36
LIK220.7595.15	75	95	15	15,7	13,9	f_2+w/2	5	36
LIK220.9513.15	95	130	15	15,7	13,9	f_2+w/2	5	36
LIK220.1318.15	130	180	15	15,7	13,9	f_2+w/2	5	36
LIK220.1830.15	180	300	15	15,7	13,9	f_2+w/2	5	36

Для базовой державки L...K1 и R...K2
For basic toolholder L...K1 and R...K2

Размеры указаны в мм.
Dimensions in mm

Другие размеры - по запросу.
Further sizes upon request

Примечание для заказа:
Крепёжный винт поставляется вместе с базовой державкой.
Ordering note:
The fastening screw is combined with the basic toolholder - no seperate order required.

Момент затяжки винтов см. Технические рекомендации.
For torque specification of the screw, please see Technical Instructions.

Запасные части
Spare Parts

Кассета Cassette	Зажимной винт Clamping Screw	Ключ Тип TORX PLUS® TORX PLUS® Wrench
LIK220...	**6.23T25P**	**T25PQ**

Кассета
Cassette

LIK220

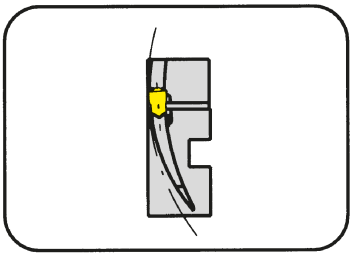

Наружный диаметр	outer groove Ø	60-300 mm
Глубина канавки до	Depth of groove up to	15 mm
Ширина канавки	Width of groove	6 mm

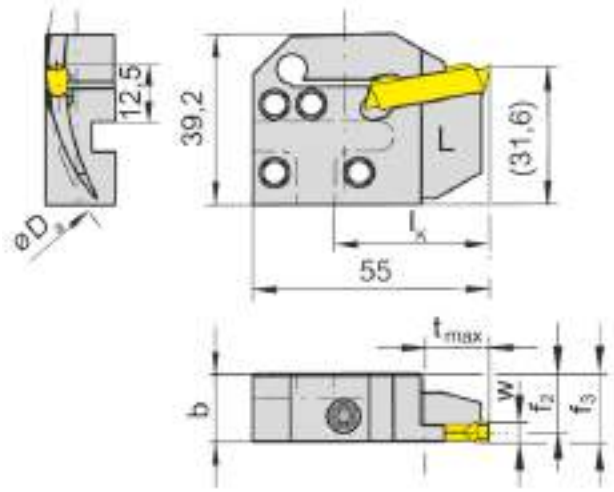

для сменной пластины
for Indexable insert

Тип 229
Type S229

L = левое исполнение.
L = left hand version

Обозначение Part number	$D_{a\,min}$	$D_{a\,max}$	t_{max}	b	f_2	f_3	w	l_K
LIK220.6075.16	60	75	10	15,7	13,4	f_2+w/2	6	36
LIK220.7595.16	75	95	15	15,7	13,4	f_2+w/2	6	36
LIK220.9513.16	95	130	15	15,7	13,4	f_2+w/2	6	36
LIK220.1318.16	130	180	15	15,7	13,4	f_2+w/2	6	36
LIK220.1830.16	180	300	15	15,7	13,4	f_2+w/2	6	36

Для базовой державки L...K1 и R...K2
For basic toolholder L...K1 and R...K2

Размеры указаны в мм.
Dimensions in mm

Другие размеры - по запросу.
Further sizes upon request

Примечание для заказа:
Крепёжный винт поставляется вместе с базовой державкой.
Ordering note:
The fastening screw is combined with the basic toolholder - no seperate order required.
Момент затяжки винтов см. Технические рекомендации.
For torque specification of the screw, please see Technical Instructions.

Запасные части
Spare Parts

Кассета Cassette	**Зажимной винт** Clamping Screw	**Ключ Тип TORX PLUS®** TORX PLUS® Wrench
LIK220...	**6.23T25P**	**T25PQ**

Кассета
Cassette

RIK220

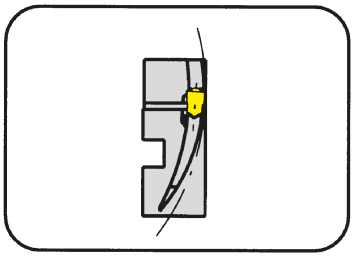

Наружный диаметр	outer groove Ø	60-300 mm
Глубина канавки до	Depth of groove up to	15 mm
Ширина канавки	Width of groove	4-5 mm

для сменной пластины
for Indexable insert

Тип 229
Type S229

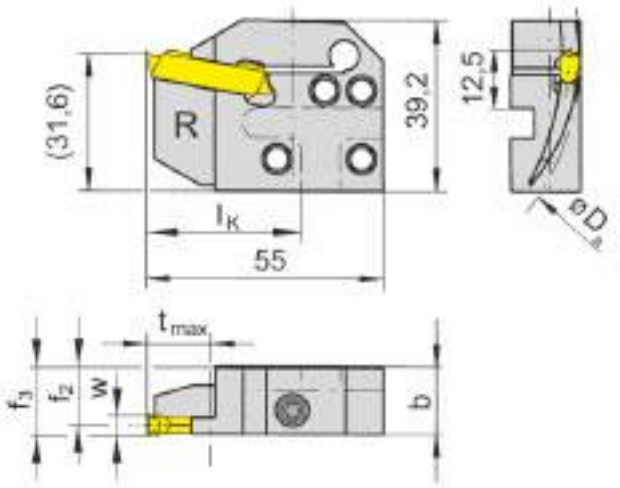

R = правое исполнение
R = right hand version

Обозначение Part number	$D_{a\,min}$	$D_{a\,max}$	t_{max}	b	f_2	f_3	w	l_K
RIK220.6575.14	65	75	10	15,7	14,4	f_2+w/2	4	36
RIK220.7595.14	75	95	15	15,7	14,4	f_2+w/2	4	36
RIK220.9513.14	95	130	15	15,7	14,4	f_2+w/2	4	36
RIK220.1318.14	130	180	15	15,7	14,4	f_2+w/2	4	36
RIK220.1830.14	180	300	15	15,7	14,4	f_2+w/2	4	36
RIK220.6075.15	60	75	10	15,7	13,9	f_2+w/2	5	36
RIK220.7595.15	75	95	15	15,7	13,9	f_2+w/2	5	36
RIK220.9513.15	95	130	15	15,7	13,9	f_2+w/2	5	36
RIK220.1318.15	130	180	15	15,7	13,9	f_2+w/2	5	36
RIK220.1830.15	180	300	15	15,7	13,9	f_2+w/2	5	36

Для базовой державки R...K1 и L...K2
For basic toolholder R...K1 and L...K2

Размеры указаны в мм.
Dimensions in mm

Другие размеры - по запросу.
Further sizes upon request

Примечание для заказа:
Крепёжный винт поставляется вместе с базовой державкой.
Ordering note:
The fastening screw is combined with the basic toolholder - no seperate order required.
Момент затяжки винтов см. Технические рекомендации.
For torque specification of the screw, please see Technical Instructions.

Запасные части
Spare Parts

Кассета Cassette	Зажимной винт Clamping Screw	Ключ Тип TORX PLUS® TORX PLUS® Wrench
RIK220...	**6.23T25P**	**T25PQ**

Кассета
Cassette

RIK220

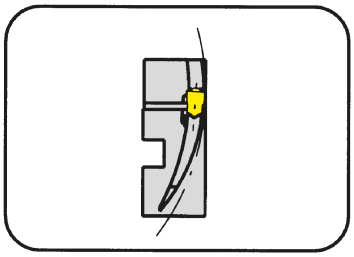

Наружный диаметр	outer groove Ø	60-300 mm
Глубина канавки до	Depth of groove up to	15 mm
Ширина канавки	Width of groove	6 mm

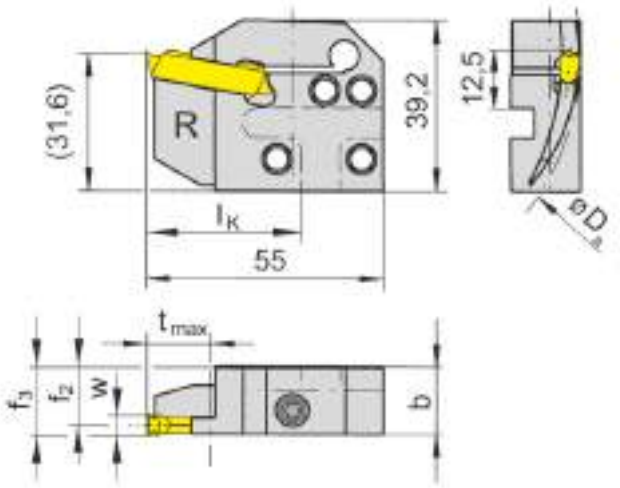

для сменной пластины
for Indexable insert

Тип 229
Type S229

R = правое исполнение
R = right hand version

Обозначение Part number	$D_{a\,min}$	$D_{a\,max}$	t_{max}	b	f_2	f_3	w	l_K
RIK220.6075.16	60	75	10	15,7	13,4	f_2+w/2	6	36
RIK220.7595.16	75	95	15	15,7	13,4	f_2+w/2	6	36
RIK220.9513.16	95	130	15	15,7	13,4	f_2+w/2	6	36
RIK220.1318.16	130	180	15	15,7	13,4	f_2+w/2	6	36
RIK220.1830.16	180	300	15	15,7	13,4	f_2+w/2	6	36

Для базовой державки R...K1 и L...K2
For basic toolholder R...K1 and L...K2

Размеры указаны в мм.
Dimensions in mm

Другие размеры - по запросу.
Further sizes upon request

Примечание для заказа:
Крепёжный винт поставляется вместе с базовой державкой.
Ordering note:
The fastening screw is combined with the basic toolholder - no seperate order required.
Момент затяжки винтов см. Технические рекомендации.
For torque specification of the screw, please see Technical Instructions.

Запасные части
Spare Parts

Кассета Cassette	Зажимной винт Clamping Screw	Ключ Тип TORX PLUS® TORX PLUS® Wrench
RIK220...	**6.23T25P**	**T25PQ**

Кассета
Cassette

LAK220

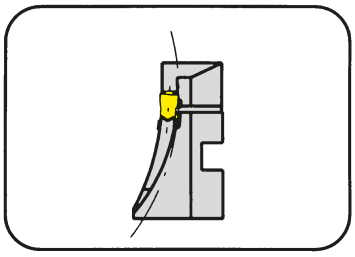

Наружный диаметр	outer groove Ø	60-300 mm
Глубина канавки до	Depth of groove up to	15 mm
Ширина канавки	Width of groove	4-5 mm

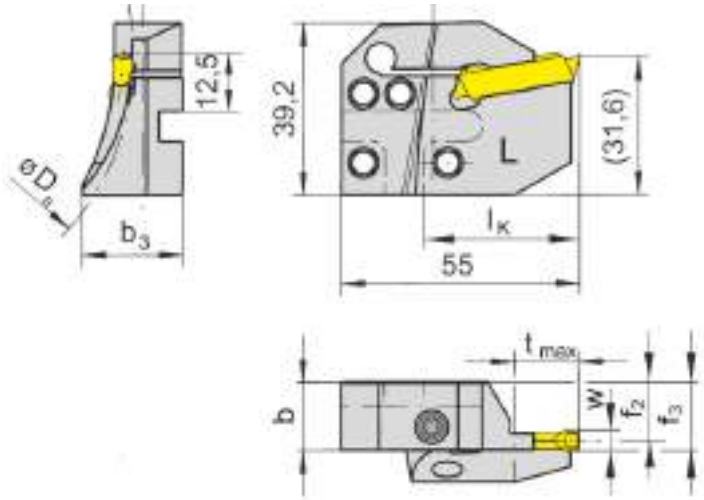

для сменной пластины
for Indexable insert

Тип 229
Type S229

L = левое исполнение.
L = left hand version

Обозначение Part number	$D_{a\,min}$	$D_{a\,max}$	t_{max}	b	b_3	f_2	f_3	w	l_K
LAK220.6575.14	65	75	10	15,7	23,0	14,4	f_2+w/2	4	36
LAK220.7595.14	75	95	15	15,7	23,0	14,4	f_2+w/2	4	36
LAK220.9513.14	95	130	15	15,7	21,2	14,4	f_2+w/2	4	36
LAK220.1318.14	130	180	15	15,7	21,2	14,4	f_2+w/2	4	36
LAK220.1830.14	180	300	15	15,7	19,0	14,4	f_2+w/2	4	36
LAK220.6075.15	60	75	10	15,7	23,0	13,9	f_2+w/2	5	36
LAK220.7595.15	75	95	15	15,7	23,0	13,9	f_2+w/2	5	36
LAK220.9513.15	95	130	15	15,7	23,0	13,9	f_2+w/2	5	36
LAK220.1318.15	130	180	15	15,7	21,2	13,9	f_2+w/2	5	36
LAK220.1830.15	180	300	15	15,7	19,0	13,9	f_2+w/2	5	36

Для базовой державки L...K1 и R...K2
For basic toolholder L...K1 and R...K2

Размеры указаны в мм.
Dimensions in mm

Другие размеры - по запросу.
Further sizes upon request

Примечание для заказа:
Крепёжный винт поставляется вместе с базовой державкой.
Ordering note:
The fastening screw is combined with the basic toolholder - no seperate order required.

Момент затяжки винтов см. Технические рекомендации.
For torque specification of the screw, please see Technical Instructions.

Запасные части
Spare Parts

Кассета Cassette	Зажимной винт Clamping Screw	Ключ Тип TORX PLUS® TORX PLUS® Wrench
LAK220...	**6.23T25P**	**T25PQ**

Кассета
Cassette

LAK220

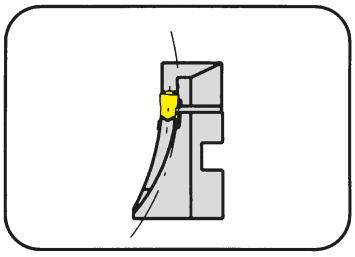

Наружный диаметр	outer groove Ø	60-300 mm
Глубина канавки до	Depth of groove up to	15 mm
Ширина канавки	Width of groove	6 mm

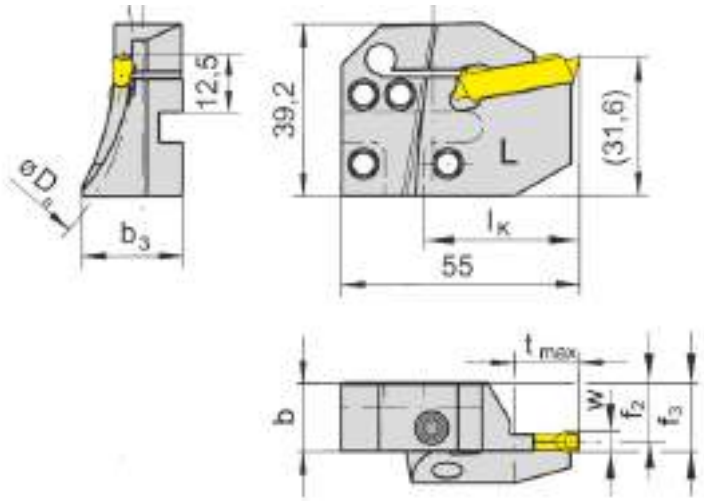

для сменной пластины
for Indexable insert

Тип 229
Type S229

L = левое исполнение.
L = left hand version

Обозначение Part number	$D_{a\,min}$	$D_{a\,max}$	t_{max}	b	b_3	f_2	f_3	w	l_K
LAK220.6075.16	60	75	10	15,7	23,0	13,4	f_2+w/2	6	36
LAK220.7595.16	75	95	15	15,7	23,0	13,4	f_2+w/2	6	36
LAK220.9513.16	95	130	15	15,7	23,0	13,4	f_2+w/2	6	36
LAK220.1318.16	130	180	15	15,7	21,2	13,4	f_2+w/2	6	36
LAK220.1830.16	180	300	15	15,7	19,0	13,4	f_2+w/2	6	36

Для базовой державки L...K1 и R...K2
For basic toolholder L...K1 and R...K2

Размеры указаны в мм.
Dimensions in mm

Другие размеры - по запросу.
Further sizes upon request

Примечание для заказа:
Крепёжный винт поставляется вместе с базовой державкой.
Ordering note:
The fastening screw is combined with the basic toolholder - no seperate order required.
Момент затяжки винтов см. Технические рекомендации.
For torque specification of the screw, please see Technical Instructions.

Запасные части
Spare Parts

Кассета Cassette	Зажимной винт Clamping Screw	Ключ Тип TORX PLUS® TORX PLUS® Wrench
LAK220...	**6.23T25P**	**T25PQ**

Кассета
Cassette

RAK220

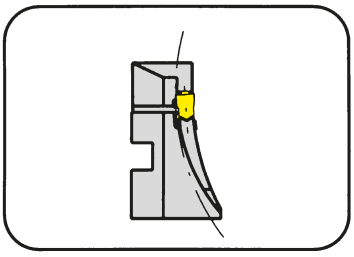

Наружный диаметр	outer groove Ø	60-300 mm
Глубина канавки до	Depth of groove up to	15 mm
Ширина канавки	Width of groove	4-5 mm

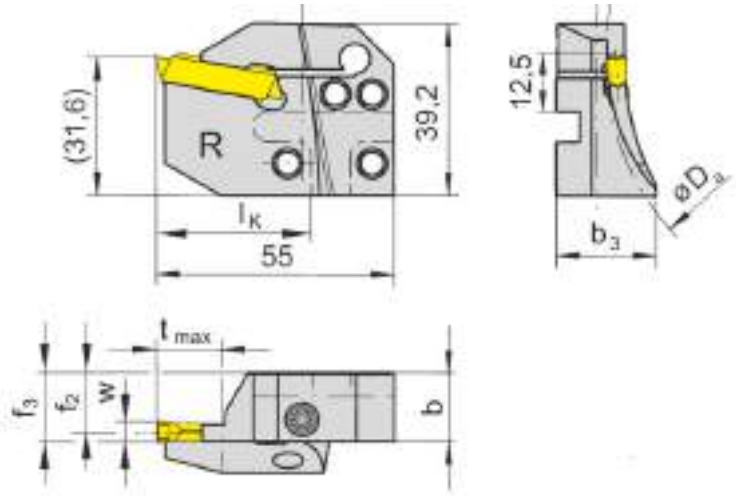

для сменной пластины
for Indexable insert

Тип 229
Type S229

R = правое исполнение
R = right hand version

Обозначение Part number	$D_{a\,min}$	$D_{a\,max}$	t_{max}	b	b_3	f_2	f_3	w	l_K
RAK220.6575.14	65	75	10	15,7	23,0	14,4	f_2+w/2	4	36
RAK220.7595.14	75	95	15	15,7	23,0	14,4	f_2+w/2	4	36
RAK220.9513.14	95	130	15	15,7	21,2	14,4	f_2+w/2	4	36
RAK220.1318.14	130	180	15	15,7	21,2	14,4	f_2+w/2	4	36
RAK220.1830.14	180	300	15	15,7	19,0	14,4	f_2+w/2	4	36
RAK220.6075.15	60	75	10	15,7	23,0	13,9	f_2+w/2	5	36
RAK220.7595.15	75	95	15	15,7	23,0	13,9	f_2+w/2	5	36
RAK220.9513.15	95	130	15	15,7	23,0	13,9	f_2+w/2	5	36
RAK220.1318.15	130	180	15	15,7	21,2	13,9	f_2+w/2	5	36
RAK220.1830.15	180	300	15	15,7	19,0	13,9	f_2+w/2	5	36

Для базовой державки R...K1 и L...K2
For basic toolholder R...K1 and L...K2

Размеры указаны в мм.
Dimensions in mm

Другие размеры - по запросу.
Further sizes upon request

Примечание для заказа:
Крепёжный винт поставляется вместе с базовой державкой.
Ordering note:
The fastening screw is combined with the basic toolholder - no seperate order required.

Момент затяжки винтов см. Технические рекомендации.
For torque specification of the screw, please see Technical Instructions.

Запасные части
Spare Parts

Кассета Cassette	Зажимной винт Clamping Screw	Ключ Тип TORX PLUS® TORX PLUS® Wrench
RAK220...	**6.23T25P**	**T25PQ**

Кассета
Cassette

RAK220

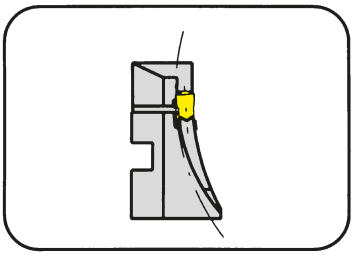

Наружный диаметр	outer groove Ø	60-300 mm
Глубина канавки до	Depth of groove up to	15 mm
Ширина канавки	Width of groove	6 mm

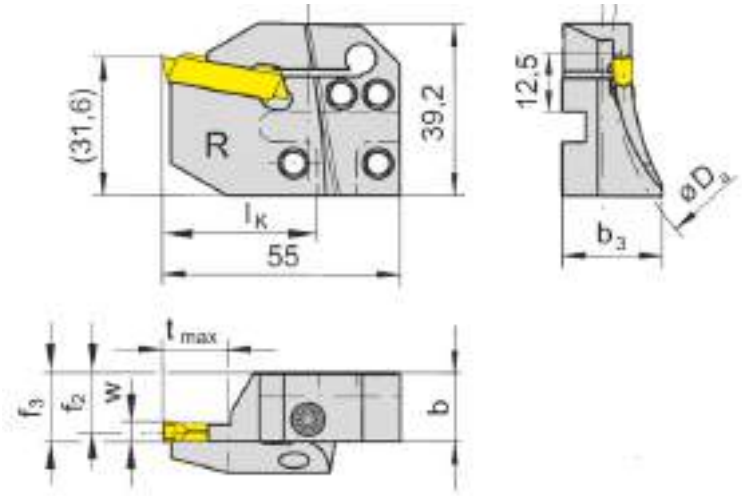

для сменной пластины
for Indexable insert

Тип 229
Type S229

R = правое исполнение
R = right hand version

Обозначение Part number	$D_{a\,min}$	$D_{a\,max}$	t_{max}	b	b_3	f_2	f_3	w	l_K
RAK220.6075.16	60	75	10	15,7	23,0	13,4	f_2+w/2	6	36
RAK220.7595.16	75	95	15	15,7	23,0	13,4	f_2+w/2	6	36
RAK220.9513.16	95	130	15	15,7	23,0	13,4	f_2+w/2	6	36
RAK220.1318.16	130	180	15	15,7	21,2	13,4	f_2+w/2	6	36
RAK220.1830.16	180	300	15	15,7	19,0	13,4	f_2+w/2	6	36

Для базовой державки R...K1 и L...K2
For basic toolholder R...K1 and L...K2

Размеры указаны в мм.
Dimensions in mm

Другие размеры - по запросу.
Further sizes upon request

Примечание для заказа:
Крепёжный винт поставляется вместе с базовой державкой.
Ordering note:
The fastening screw is combined with the basic toolholder - no seperate order required.
Момент затяжки винтов см. Технические рекомендации.
For torque specification of the screw, please see Technical Instructions.

Запасные части
Spare Parts

Кассета Cassette	Зажимной винт Clamping Screw	Ключ Тип TORX PLUS® TORX PLUS® Wrench
RAK220...	**6.23T25P**	**T25PQ**

Кассета
Cassette

LIK220

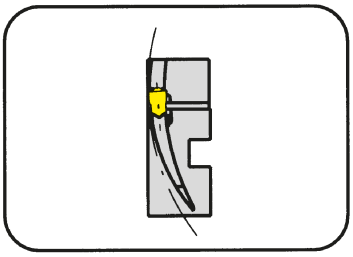

Наружный диаметр	outer groove Ø	60-1000 mm
Глубина канавки до	Depth of groove up to	25 mm
Ширина канавки	Width of groove	4-5 mm

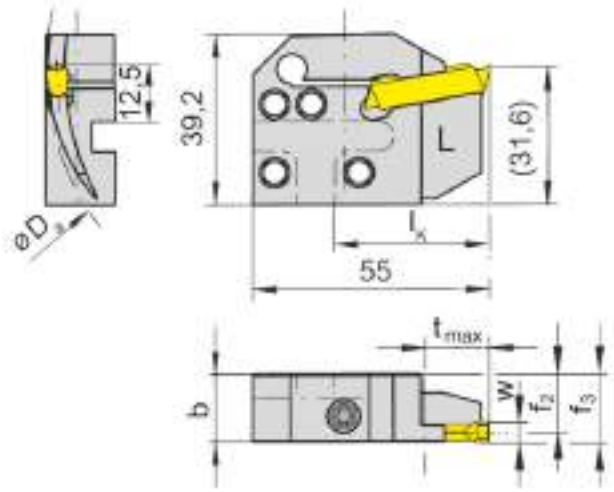

для сменной пластины
for Indexable insert

Тип 229
Type S229

L = левое исполнение.
L = left hand version

Обозначение Part number	$D_{a\,min}$	$D_{a\,max}$	t_{max}	b	f_2	f_3	w	l_K
LIK220.6575.04	65	75	10-15	15,7	14,4	f_2+w/2	4	36
LIK220.7595.04	75	95	15-25	15,7	14,4	f_2+w/2	4	36
LIK220.9513.04	95	130	25	15,7	14,4	f_2+w/2	4	36
LIK220.1318.04	130	180	25	15,7	14,4	f_2+w/2	4	36
LIK220.1830.04	180	300	25	15,7	14,4	f_2+w/2	4	36
LIK220.3000.04	300	1000	25	15,7	14,4	f_2+w/2	4	36
LIK220.6075.05	60	75	10-17	15,7	13,9	f_2+w/2	5	36
LIK220.7595.05	75	95	17-25	15,7	13,9	f_2+w/2	5	36
LIK220.9513.05	95	130	25	15,7	13,9	f_2+w/2	5	36
LIK220.1318.05	130	180	25	15,7	13,9	f_2+w/2	5	36
LIK220.1830.05	180	300	25	15,7	13,9	f_2+w/2	5	36
LIK220.3000.05	300	1000	25	15,7	13,9	f_2+w/2	5	36

Для базовой державки L...K1 и R...K2
For basic toolholder L...K1 and R...K2

Другие размеры - по запросу.
Further sizes upon request

Размеры указаны в мм.
Dimensions in mm

Примечание для заказа:
Крепёжный винт поставляется вместе с базовой державкой.
Ordering note:
The fastening screw is combined with the basic toolholder - no seperate order required.
Момент затяжки винтов см. Технические рекомендации.
For torque specification of the screw, please see Technical Instructions.

Запасные части
Spare Parts

Кассета Cassette	Зажимной винт Clamping Screw	Ключ Тип TORX PLUS® TORX PLUS® Wrench
LIK220...	**6.23T25P**	**T25PQ**

Кассета
Cassette

LIK220

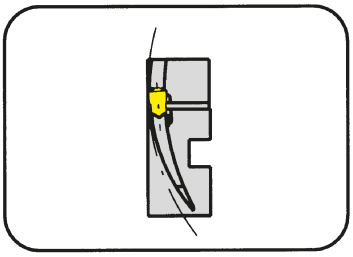

Наружный диаметр	outer groove Ø	60-1000 mm
Глубина канавки до	Depth of groove up to	25 mm
Ширина канавки	Width of groove	6 mm

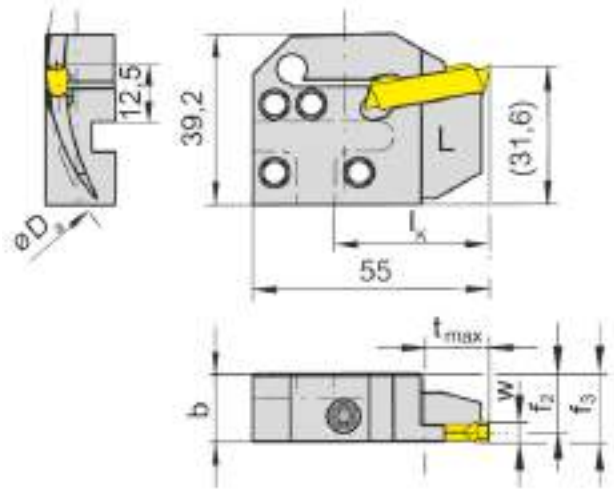

для сменной пластины
for Indexable insert

Тип 229
Type S229

L = левое исполнение.
L = left hand version

Обозначение Part number	$D_{a\,min}$	$D_{a\,max}$	t_{max}	b	f_2	f_3	w	l_K
LIK220.6075.06	60	75	10-17	15,7	13,4	f_2+w/2	6	36
LIK220.7595.06	75	95	17-25	15,7	13,4	f_2+w/2	6	36
LIK220.9513.06	95	130	25	15,7	13,4	f_2+w/2	6	36
LIK220.1318.06	130	180	25	15,7	13,4	f_2+w/2	6	36
LIK220.1830.06	180	300	25	15,7	13,4	f_2+w/2	6	36
LIK220.3000.06	300	1000	25	15,7	13,4	f_2+w/2	6	36

Для базовой державки L...K1 и R...K2
For basic toolholder L...K1 and R...K2

Размеры указаны в мм.
Dimensions in mm

Другие размеры - по запросу.
Further sizes upon request

Примечание для заказа:
Крепёжный винт поставляется вместе с базовой державкой.
Ordering note:
The fastening screw is combined with the basic toolholder - no seperate order required.
Момент затяжки винтов см. Технические рекомендации.
For torque specification of the screw, please see Technical Instructions.

Запасные части
Spare Parts

Кассета Cassette	**Зажимной винт** Clamping Screw	**Ключ Тип TORX PLUS®** TORX PLUS® Wrench
LIK220...	**6.23T25P**	**T25PQ**

S

Кассета
Cassette

RIK220

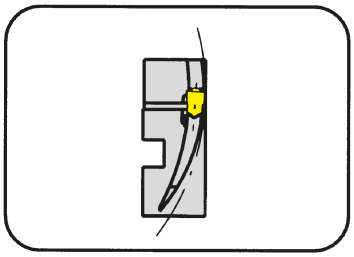

Наружный диаметр	outer groove Ø	60-1000 mm
Глубина канавки до	Depth of groove up to	25 mm
Ширина канавки	Width of groove	4-5 mm

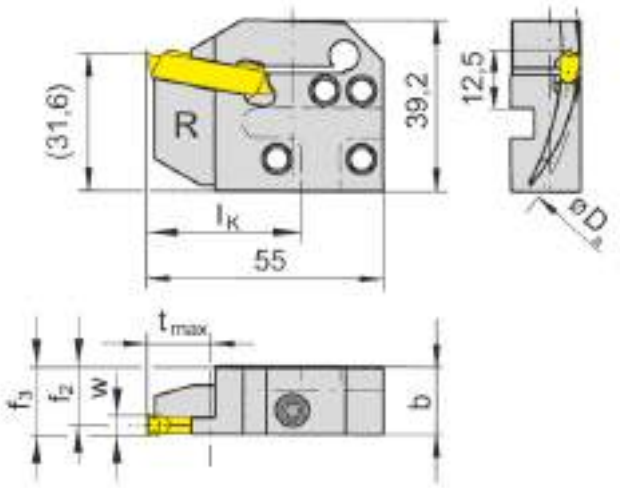

для сменной пластины
for Indexable insert

Тип 229
Type S229

R = правое исполнение
R = right hand version

Обозначение Part number	$D_{a\,min}$	$D_{a\,max}$	t_{max}	b	f_2	f_3	w	l_K
RIK220.6575.04	65	75	10-15	15,7	14,4	f_2+w/2	4	36
RIK220.7595.04	75	95	15-25	15,7	14,4	f_2+w/2	4	36
RIK220.9513.04	95	130	25	15,7	14,4	f_2+w/2	4	36
RIK220.1318.04	130	180	25	15,7	14,4	f_2+w/2	4	36
RIK220.1830.04	180	300	25	15,7	14,4	f_2+w/2	4	36
RIK220.3000.04	300	1000	25	15,7	14,4	f_2+w/2	4	36
RIK220.6075.05	60	75	10-17	15,7	13,9	f_2+w/2	5	36
RIK220.7595.05	75	95	17-25	15,7	13,9	f_2+w/2	5	36
RIK220.9513.05	95	130	25	15,7	13,9	f_2+w/2	5	36
RIK220.1318.05	130	180	25	15,7	13,9	f_2+w/2	5	36
RIK220.1830.05	180	300	25	15,7	13,9	f_2+w/2	5	36
RIK220.3000.05	300	1000	25	15,7	13,9	f_2+w/2	5	36

Для базовой державки R...K1 и L...K2
For basic toolholder R...K1 and L...K2

Другие размеры - по запросу.
Further sizes upon request

Размеры указаны в мм.
Dimensions in mm

Примечание для заказа:
Крепёжный винт поставляется вместе с базовой державкой.
Ordering note:
The fastening screw is combined with the basic toolholder - no seperate order required.
Момент затяжки винтов см. Технические рекомендации.
For torque specification of the screw, please see Technical Instructions.

Запасные части
Spare Parts

Кассета Cassette	Зажимной винт Clamping Screw	Ключ Тип TORX PLUS® TORX PLUS® Wrench
RIK220...	**6.23T25P**	**T25PQ**

Кассета
Cassette

RIK220

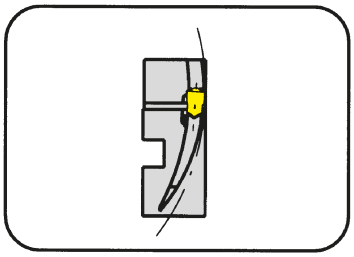

Наружный диаметр	outer groove Ø	60-1000 mm
Глубина канавки до	Depth of groove up to	25 mm
Ширина канавки	Width of groove	6 mm

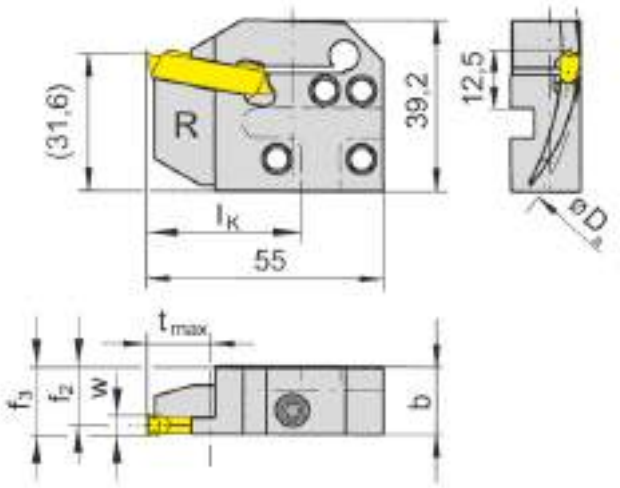

для сменной пластины
for Indexable insert

Тип 229
Type S229

R = правое исполнение
R = right hand version

Обозначение Part number	$D_{a\,min}$	$D_{a\,max}$	t_{max}	b	f_2	f_3	w	l_K
RIK220.6075.06	60	75	10-17	15,7	13,4	f_2+w/2	6	36
RIK220.7595.06	75	95	17-24	15,7	13,4	f_2+w/2	6	36
RIK220.9513.06	95	130	25	15,7	13,4	f_2+w/2	6	36
RIK220.1318.06	130	180	25	15,7	13,4	f_2+w/2	6	36
RIK220.1830.06	180	300	25	15,7	13,4	f_2+w/2	6	36
RIK220.3000.06	300	1000	25	15,7	13,4	f_2+w/2	6	36

Для базовой державки R...K1 и L...K2
For basic toolholder R...K1 and L...K2

Размеры указаны в мм.
Dimensions in mm

Другие размеры - по запросу.
Further sizes upon request

Примечание для заказа:
Крепёжный винт поставляется вместе с базовой державкой.
Ordering note:
The fastening screw is combined with the basic toolholder - no seperate order required.
Момент затяжки винтов см. Технические рекомендации.
For torque specification of the screw, please see Technical Instructions.

Запасные части
Spare Parts

Кассета Cassette	Зажимной винт Clamping Screw	Ключ Тип TORX PLUS® TORX PLUS® Wrench
RIK220...	**6.23T25P**	**T25PQ**

Кассета
Cassette

LAK220

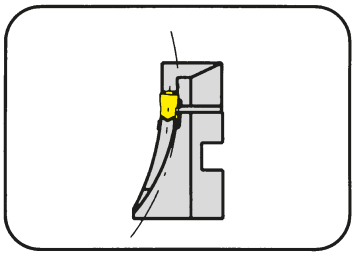

Наружный диаметр	outer groove Ø	60-1000 mm
Глубина канавки до	Depth of groove up to	25 mm
Ширина канавки	Width of groove	4-5 mm

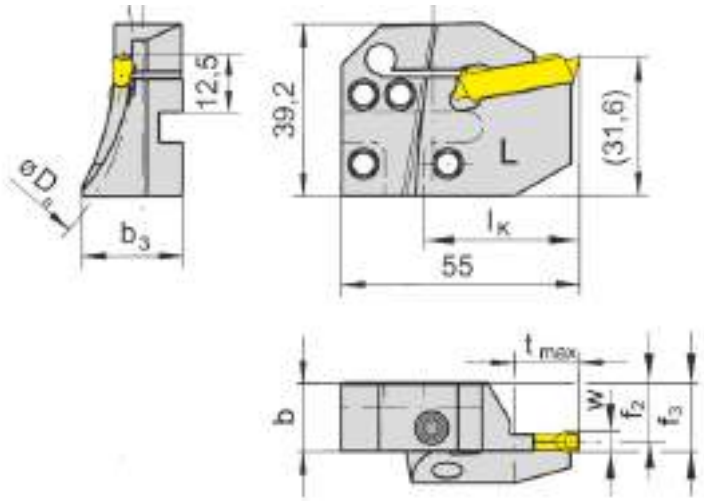

для сменной пластины
for Indexable insert

Тип 229
Type S229

L = левое исполнение.
L = left hand version

Обозначение Part number	$D_{a\,min}$	$D_{a\,max}$	t_{max}	b	b_3	f_2	f_3	w	l_K
LAK220.6575.04	65	75	10-15	15,7	23,0	14,4	f_2+w/2	4	36
LAK220.7595.04	75	95	15-25	15,7	23,0	14,4	f_2+w/2	4	36
LAK220.9513.04	95	130	25	15,7	21,2	14,4	f_2+w/2	4	36
LAK220.1318.04	130	180	25	15,7	21,2	14,4	f_2+w/2	4	36
LAK220.1830.04	180	300	25	15,7	21,2	14,4	f_2+w/2	4	36
LAK220.3000.04	300	1000	25	15,7	16,8	14,4	f_2+w/2	4	36
LAK220.6075.05	60	75	10-17	15,7	23,0	13,9	f_2+w/2	5	36
LAK220.7595.05	75	95	17-25	15,7	23,0	13,9	f_2+w/2	5	36
LAK220.9513.05	95	130	25	15,7	23,0	13,9	f_2+w/2	5	36
LAK220.1318.05	130	180	25	15,7	21,2	13,9	f_2+w/2	5	36
LAK220.1830.05	180	300	25	15,7	21,2	13,9	f_2+w/2	5	36
LAK220.3000.05	300	1000	25	15,7	16,8	13,9	f_2+w/2	5	36

Для базовой державки L...K1 и R...K2
For basic toolholder L...K1 and R...K2

Другие размеры - по запросу.
Further sizes upon request

Размеры указаны в мм.
Dimensions in mm

Примечание для заказа:
Крепёжный винт поставляется вместе с базовой державкой.
Ordering note:
The fastening screw is combined with the basic toolholder - no seperate order required.
Момент затяжки винтов см. Технические рекомендации.
For torque specification of the screw, please see Technical Instructions.

Запасные части
Spare Parts

Кассета Cassette	Зажимной винт Clamping Screw	Ключ Тип TORX PLUS® TORX PLUS® Wrench
LAK220...	**6.23T25P**	**T25PQ**

Кассета
Cassette

LAK220

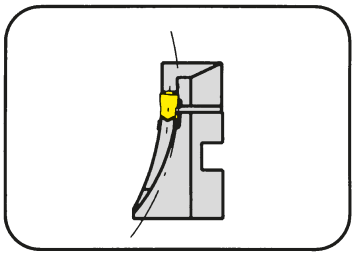

Наружный диаметр	outer groove Ø	60-1000 mm
Глубина канавки до	Depth of groove up to	25 mm
Ширина канавки	Width of groove	6 mm

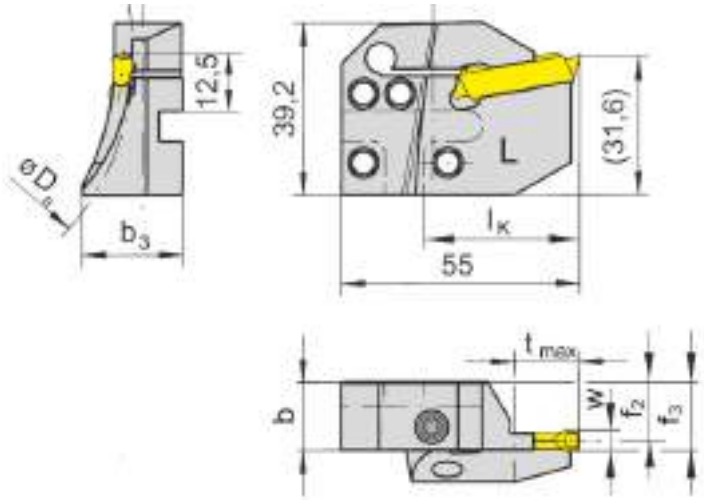

для сменной пластины
for Indexable insert

Тип 229
Type S229

L = левое исполнение.
L = left hand version

Обозначение Part number	$D_{a\,min}$	$D_{a\,max}$	t_{max}	b	b_3	f_2	f_3	w	l_K
LAK220.6075.06	60	75	10-17	15,7	23,0	13,4	f_2+w/2	6	36
LAK220.7595.06	75	95	17-25	15,7	23,0	13,4	f_2+w/2	6	36
LAK220.9513.06	95	130	25	15,7	23,0	13,4	f_2+w/2	6	36
LAK220.1318.06	130	180	25	15,7	21,2	13,4	f_2+w/2	6	36
LAK220.1830.06	180	300	25	15,7	21,2	13,4	f_2+w/2	6	36
LAK220.3000.06	300	1000	25	15,7	16,8	13,4	f_2+w/2	6	36

Для базовой державки L...K1 и R...K2
For basic toolholder L...K1 and R...K2

Размеры указаны в мм.
Dimensions in mm

Другие размеры - по запросу.
Further sizes upon request

Примечание для заказа:
Крепёжный винт поставляется вместе с базовой державкой.
Ordering note:
The fastening screw is combined with the basic toolholder - no seperate order required.
Момент затяжки винтов см. Технические рекомендации.
For torque specification of the screw, please see Technical Instructions.

Запасные части
Spare Parts

Кассета Cassette	Зажимной винт Clamping Screw	Ключ Тип TORX PLUS® TORX PLUS® Wrench
LAK220...	**6.23T25P**	**T25PQ**

Кассета
Cassette

RAK220

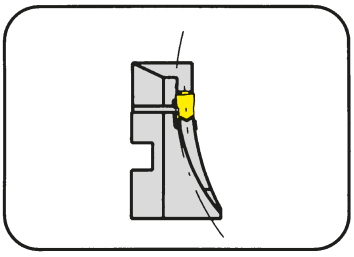

Наружный диаметр	outer groove Ø	60-1000 mm
Глубина канавки до	Depth of groove up to	25 mm
Ширина канавки	Width of groove	4-5 mm

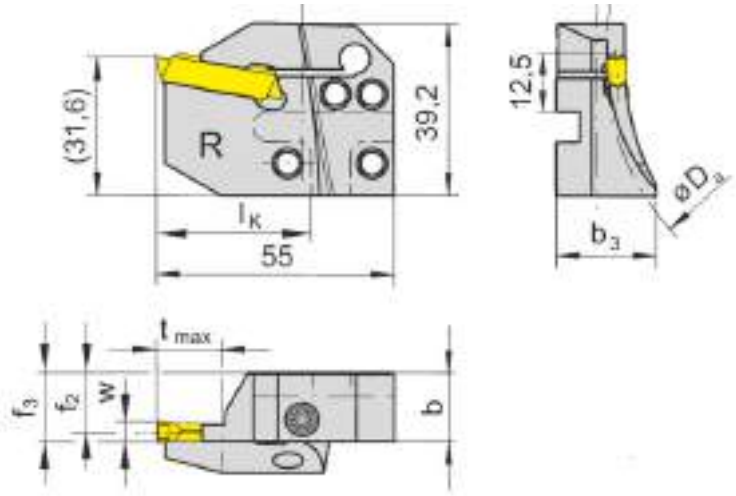

для сменной пластины
for Indexable insert

Тип 229
Type S229

R = правое исполнение
R = right hand version

Обозначение Part number	$D_{a\,min}$	$D_{a\,max}$	t_{max}	b	b_3	f_2	f_3	w	l_K
RAK220.6575.04	65	75	10-15	15,7	23,0	14,4	f_2+w/2	4	36
RAK220.7595.04	75	95	15-25	15,7	23,0	14,4	f_2+w/2	4	36
RAK220.9513.04	95	130	25	15,7	21,2	14,4	f_2+w/2	4	36
RAK220.1318.04	130	180	25	15,7	21,2	14,4	f_2+w/2	4	36
RAK220.1830.04	180	300	25	15,7	21,2	14,4	f_2+w/2	4	36
RAK220.3000.04	300	1000	25	15,7	16,8	14,4	f_2+w/2	4	36
RAK220.6075.05	60	75	10-17	15,7	23,0	13,9	f_2+w/2	5	36
RAK220.7595.05	75	95	17-25	15,7	23,0	13,9	f_2+w/2	5	36
RAK220.9513.05	95	130	25	15,7	23,0	13,9	f_2+w/2	5	36
RAK220.1318.05	130	180	25	15,7	21,2	13,9	f_2+w/2	5	36
RAK220.1830.05	180	300	25	15,7	21,2	13,9	f_2+w/2	5	36
RAK220.3000.05	300	1000	25	15,7	16,8	13,9	f_2+w/2	5	36

Для базовой державки R...K1 и L...K2
For basic toolholder R...K1 and L...K2

Другие размеры - по запросу.
Further sizes upon request

Размеры указаны в мм.
Dimensions in mm

Примечание для заказа:
Крепёжный винт поставляется вместе с базовой державкой.
Ordering note:
The fastening screw is combined with the basic toolholder - no seperate order required.
Момент затяжки винтов см. Технические рекомендации.
For torque specification of the screw, please see Technical Instructions.

Запасные части
Spare Parts

Кассета Cassette	Зажимной винт Clamping Screw	Ключ Тип TORX PLUS® TORX PLUS® Wrench
RAK220...	**6.23T25P**	**T25PQ**

Кассета
Cassette

RAK220

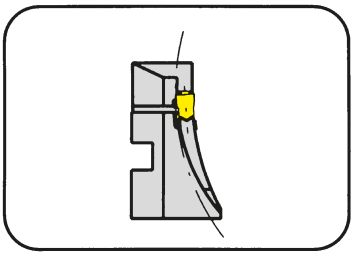

Наружный диаметр	outer groove Ø	60-1000 mm
Глубина канавки до	Depth of groove up to	25 mm
Ширина канавки	Width of groove	6 mm

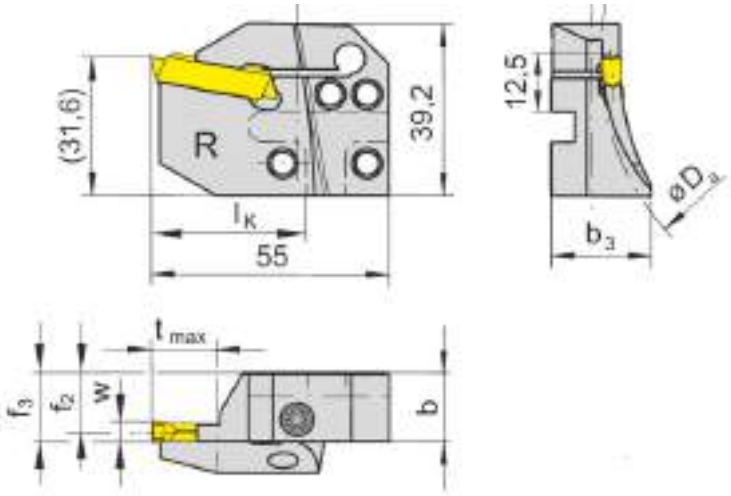

для сменной пластины
for Indexable insert

Тип 229
Type S229

R = правое исполнение
R = right hand version

Обозначение Part number	$D_{a\,min}$	$D_{a\,max}$	t_{max}	b	b_3	f_2	f_3	w	l_K
RAK220.6075.06	60	75	10-17	15,7	23,0	13,4	f_2+w/2	6	36
RAK220.7595.06	75	95	17-25	15,7	23,0	13,4	f_2+w/2	6	36
RAK220.9513.06	95	130	25	15,7	23,0	13,4	f_2+w/2	6	36
RAK220.1318.06	130	180	25	15,7	21,2	13,4	f_2+w/2	6	36
RAK220.1830.06	180	300	25	15,7	21,2	13,4	f_2+w/2	6	36
RAK220.3000.06	300	1000	25	15,7	16,8	13,4	f_2+w/2	6	36

Для базовой державки R...K1 и L...K2
For basic toolholder R...K1 and L...K2

Размеры указаны в мм.
Dimensions in mm

Другие размеры - по запросу.
Further sizes upon request

Примечание для заказа:
Крепёжный винт поставляется вместе с базовой державкой.
Ordering note:
The fastening screw is combined with the basic toolholder - no seperate order required.
Момент затяжки винтов см. Технические рекомендации.
For torque specification of the screw, please see Technical Instructions.

Запасные части
Spare Parts

Кассета Cassette	Зажимной винт Clamping Screw	Ключ Тип TORX PLUS® TORX PLUS® Wrench
RAK220...	**6.23T25P**	**T25PQ**

Сменная пластина
Indexable insert

S229
со стружколомом
with chip former

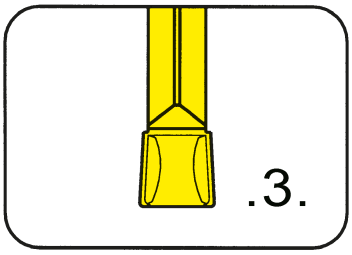

Глубина канавки до Ширина канавки	Depth of groove up to Width of groove	25 mm 4-6 mm

прецизионно спеченая
precision sintered

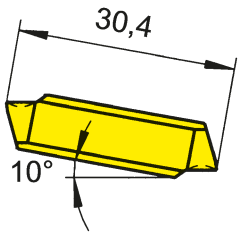

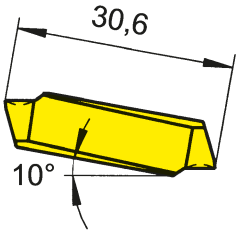

для кассеты
for Cassette

Тип / Type: R/LAK220, R/LIK220

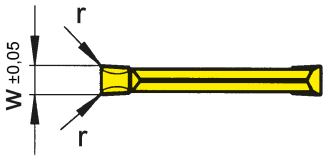

Ширина 4 - 5 мм
Width 4 - 5 mm

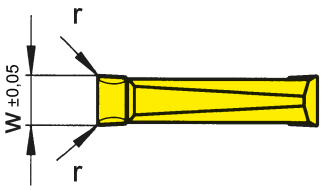

Ширина 6 мм
Width 6 mm

Допуск на длину пластины ± 0,06 мм
Indexability length ± 0,06 mm

Обозначение Part number	w	r	Размер Size	MG12	AL96	AS62	AS66	H54	P20	TA45	TC92	TF42	TF45	TI22	TI25	TN32	TN35
S229.0400.32	4	0,2	04	Δ	▲	▲	▲	▲	Δ	Δ	▲		▲	Δ	▲	▲	▲
S229.0400.34	4	0,4	04	Δ	▲	▲	▲	▲	Δ		▲	▲	▲	Δ	▲	▲	▲
S229.0500.34	5	0,4	04	Δ	▲	▲	▲	Δ	Δ	Δ	▲		▲	▲	▲	▲	▲
S229.0500.36	5	0,6	04					Δ	Δ		Δ			Δ	Δ	Δ	Δ
S229.0600.34	6	0,4	05	Δ	▲	▲	▲	Δ	Δ	Δ	Δ		▲	Δ	▲	▲	▲
S229.0600.38	6	0,8	05		▲	▲	▲				▲			Δ			

	MG12	AL96	AS62	AS66	H54	P20	TA45	TC92	TF42	TF45	TI22	TI25	TN32	TN35
P	o	●	●	●	●	●	●	●	●	●	●	●	●	●
M	●	-	-	o	●	-	●	-	-	●	-	●	-	●
K	●	●	-	●	-	-	●	-	-	●	-	●	-	●
N	●	●	-	●	-	-	●	-	-	●	-	●	-	●
S	●	-	-	o	-	-	●	-	-	●	-	●	-	●
H	-	-	-	-	-	-	-	-	-	-	-	-	-	-

▲ со Склада / on stock Δ 4 Недели / 4 weeks
x По запросу / upon request
● Основное применение / recommended
o Альтернативное применение / alternative recommendation
- непригодный / not suitable
твёрдый сплав без покрытия / uncoated grades
твёрдый сплав с покрытием / coated grades
с напайкой/Cermet / brazed/Cermet

Размеры указаны в мм.
Dimensions in mm

Марки твёрдого сплава
Carbide grades

Сменные пластины могут использоваться с правыми и левыми кассетами L/RAK220 и L/RIK220.
Indexable inserts can be used in right and left hand cassettes L/RAK220 and L/RIK220.

Обработка торцевых канавок
Face Grooving

Сменная пластина
Indexable insert

S229
со стружколомом
with chip forming

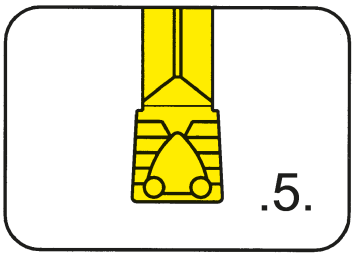

Глубина канавки до Ширина канавки	Depth of groove up to Width of groove	25 mm 4-6 mm

прецизионно спеченая
precision sintered

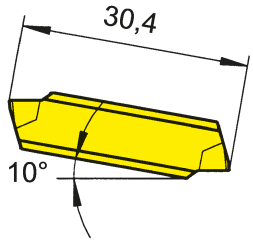

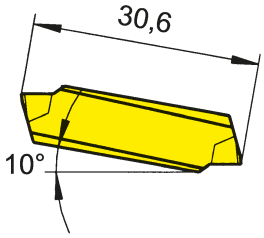

для кассеты
for Cassette

Тип R/LAK220
Type R/LIK220

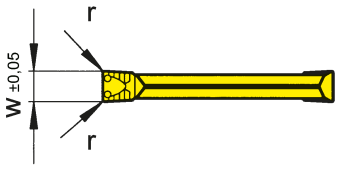

Ширина 4 - 5 мм
Width 4 - 5 mm

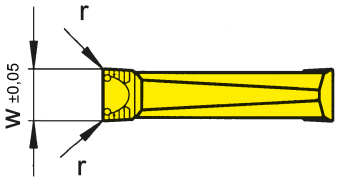

Ширина 6 мм
Width 6 mm

Допуск на длину пластины ± 0,06 мм
Indexability length ± 0,06 mm

Обозначение Part number	w	r	Размер Size	AL96	AS62	P20	TC92	TF45	TI22	TI25	TN32	TN35
S229.0400.52	4	0,2	04	Δ	▲	Δ	Δ	▲	▲	▲	▲	▲
S229.0400.54	4	0,4	04	Δ	▲			▲	▲	▲	▲	▲
S229.0500.54	5	0,4	04	Δ	▲	Δ	▲	▲	▲	▲	▲	▲
S229.0500.56	5	0,6	06				Δ			Δ	Δ	Δ
S229.0600.54	6	0,4	05	Δ	▲	Δ	▲	▲		▲	▲	▲
S229.0600.56	6	0,6	05	Δ			Δ			Δ	Δ	Δ

	AL96	AS62	P20	TC92	TF45	TI22	TI25	TN32	TN35
P	•	•	•	•	•	•	•	•	•
M	-	-	-	-	•	-	•	-	•
K	•	-	-	-	•	-	•	-	•
N	•	-	-	-	•	-	•	-	•
S	-	-	-	-	•	-	•	-	•
H	-	-	-	-	-	-	-	-	-

▲ со Склада / on stock Δ 4 Недели / 4 weeks x По запросу / upon request
● Основное применение / recommended
o Альтернативное применение / alternative recommendation
- непригодный / not suitable
твёрдый сплав без покрытия / uncoated grades
твёрдый сплав с покрытием / coated grades
с напайкой/Cermet / brazed/Cermet

Размеры указаны в мм.
Dimensions in mm

Марки твёрдого сплава
Carbide grades

Сменные пластины могут использоваться с правыми и левыми кассетами L/RAK220 и L/RIK220.
Indexable inserts can be used in right and left hand cassettes L/RAK220 and L/RIK220.

S

Сменная пластина
Indexable insert

S229
со стружколомом
with chip forming

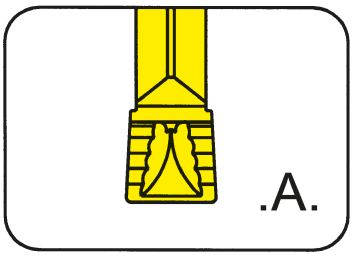

Глубина канавки до Ширина канавки	Depth of groove up to Width of groove	25 mm 4-6 mm

прецизионно спеченая
precision sintered

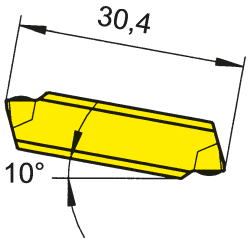

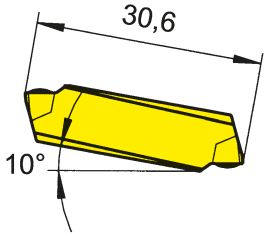

для кассеты
for Cassette

Тип / Type: R/LAK220, R/LIK220

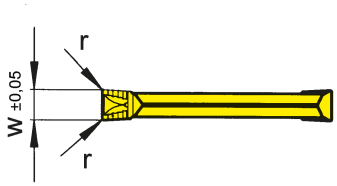

Ширина 4 - 5 мм
Width 4 - 5 mm

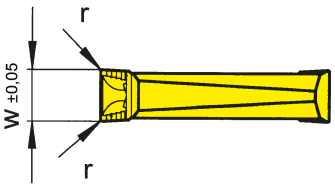

Ширина 6 мм
Width 6 mm

Допуск на длину пластины ± 0,06 мм
Indexability length ± 0,06 mm

Обозначение Part number	w	r	Размер Size	AL96	AS62	P20	TC92	TF42	TF45	TI22	TI25	TN32	TN35
S229.0400.A2	4	0,2	04	Δ	▲	Δ	Δ		▲	Δ	▲	▲	▲
S229.0400.A4	4	0,4	04	Δ	▲		Δ	▲	Δ	▲	▲	▲	▲
S229.0500.A4	5	0,4	04		▲		Δ		Δ	▲	Δ	▲	▲
S229.0600.A4	6	0,4	05	Δ	▲	Δ	Δ	Δ	▲	▲	Δ	▲	▲
P				●	●	●	●	●	●	●	●	●	●
M				-	-	-	-	-	●	-	●	-	●
K				●	-	-	-	-	●	-	●	-	●
N				●	-	-	-	-	●	-	●	-	●
S				-	-	-	-	-	●	-	●	-	●
H				-	-	-	-	-	-	-	-	-	-

▲ со Склада / on stock Δ 4 Недели / 4 weeks x По запросу / upon request
● Основное применение / recommended
o Альтернативное применение / alternative recommendation
- непригодный / not suitable
твёрдый сплав без покрытия / uncoated grades
твёрдый сплав с покрытием / coated grades
с напайкой/Cermet / brazed/Cermet

Марки твёрдого сплава
Carbide grades

Размеры указаны в мм.
Dimensions in mm

Сменные пластины могут использоваться с правыми и левыми кассетами L/RAK220 и L/RIK220.
Indexable inserts can be used in right and left hand cassettes L/RAK220 and L/RIK220.

Сменная пластина
Indexable insert

S229
со стружколомом
with chip forming

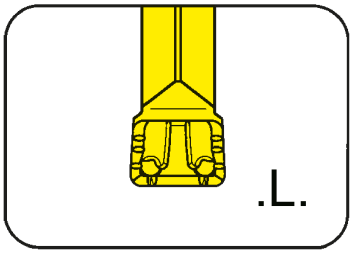

Глубина канавки до Ширина канавки	Depth of groove up to Width of groove	25 mm 4-6 mm

прецизионно спеченая
precision sintered

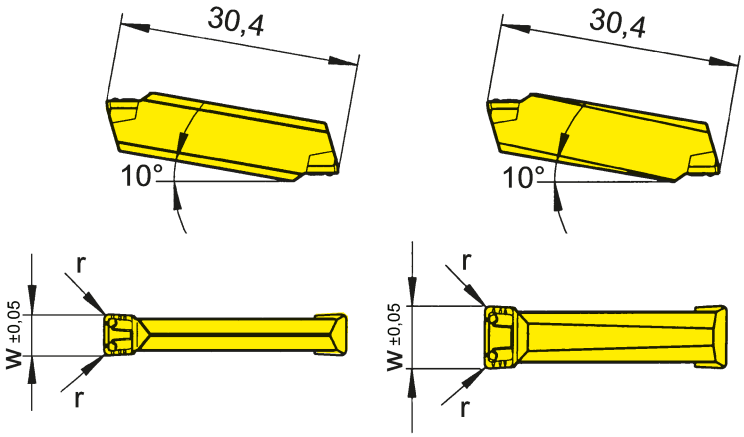

Ширина 4 - 5 мм
Width 4 - 5 mm

Ширина 6 мм
Width 6 mm

для кассеты
for Cassette

Тип R/LAK220
Type R/LIK220

Допуск на длину пластины ± 0,06 мм
Indexability length ± 0,06 mm

Обозначение Part number	w	r	Размер Size	AL96	AS62	AS66	TF42	TI22
S229.0400.L4	4	0,4	04	▲	▲	▲	▲	▲
S229.0500.L4	5	0,4	04	▲	▲	▲	▲	▲
S229.0500.L6	5	0,6	04	▲	▲	▲	▲	Δ
S229.0600.L4	6	0,4	05	Δ	▲	▲	▲	▲
S229.0600.L6	6	0,6	05	Δ	▲	▲	▲	▲
				P	•	•	•	•	•
				M	-	-	o	-	-
				K	•	-	•	-	-
				N	•	-	•	-	-
				S	-	-	o	-	-
				H	-	-	-	-	-

▲ со Склада / on stock Δ 4 Недели / 4 weeks x По запросу / upon request
• Основное применение / recommended
o Альтернативное применение / alternative recommendation
- непригодный / not suitable
твёрдый сплав без покрытия / uncoated grades
твёрдый сплав с покрытием / coated grades
с напайкой/Cermet / brazed/Cermet

Марки твёрдого сплава
Carbide grades

Размеры указаны в мм.
Dimensions in mm

Сменные пластины могут использоваться с правыми и левыми кассетами L/RAK220 и L/RIK220.
Indexable inserts can be used in right and left hand cassettes L/RAK220 and L/RIK220.

Пластина
Insert

229

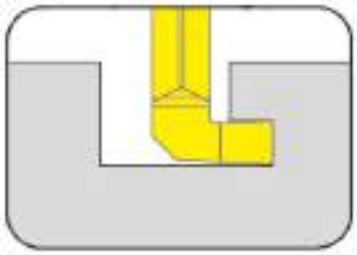

Глубина канавки до	Depth of groove up to	4 mm
Ширина канавки	Width of groove	3-4 mm

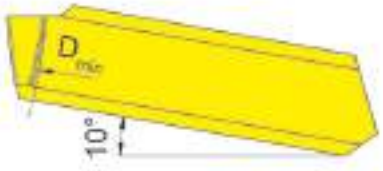

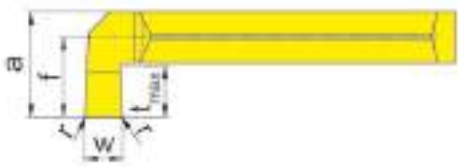

для кассеты
for Cassette

Тип	210
Type	213
	214
	218
	219
	225
	226
	257

R = показано правое исполнение
R = right hand version shown

L = левое исполнение
L = left hand version

Обозначение Part number	w	r	t_{max}	a	f	D_{min}	Размер Size		AS65
R/L229.3040.HA50.12	3	0,2	4	8,3	6,3	50	04		Δ/Δ
R/L229.4040.HA50.12	4	0,2	4	8,3	6,3	50	04		Δ/Δ
								P	•
								M	o
								K	o
								N	-
								S	-
								H	-

▲ со Склада / on stock Δ 4 Недели / 4 weeks x По запросу / upon request
● Основное применение / recommended
o Альтернативное применение / alternative recommendation
- непригодный / not suitable
твёрдый сплав без покрытия / uncoated grades
твёрдый сплав с покрытием / coated grades
с напайкой/Cermet / brazed/Cermet

Размеры указаны в мм.
Dimensions in mm

Марки твёрдого сплава
Carbide grades

Выберите R или L исполнение.
State R or L version

Державка
Toolholder
221/228

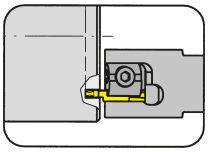

Страница/Page
S92-S93

Сменная пластина
Indexable insert
231

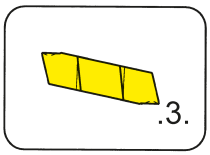

Страница/Page
S94

S

231

S

Державка с режущими пластинами

Ширина канавки 3,0 - 10,0 мм

Toolholder with Inserts

Width of groove 3,0 - 10,0 mm

Державка
Toolholder

221

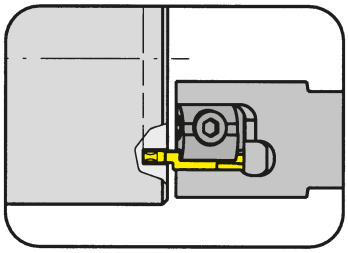

Наружный диаметр от	from outer groove Ø	40 mm
Глубина канавки до	Depth of groove up to	8 mm
Диапазон зажима	Clamping range	3-10 mm

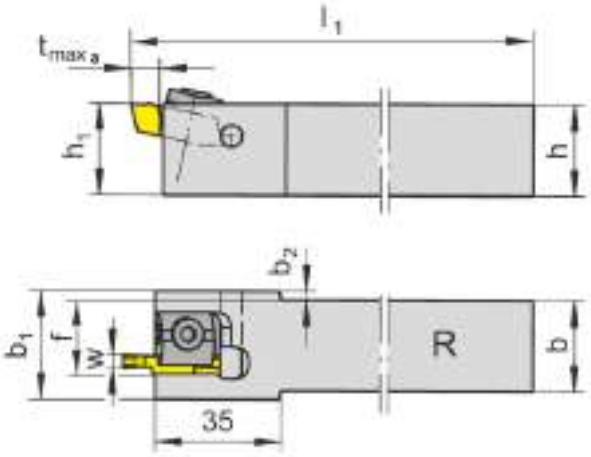

для сменной пластины
for Indexable insert

Тип 231
Type N231

R = показано правое исполнение
R = right hand version shown

L = левое исполнение
L = left hand version

Обозначение Part number	h	b	l_1	h_1	b_1	f	$t_{max\,a}$	b_2	$D_{a\,min}$	Размер Size	Диапазон зажима Clamping range
R/L221.2020.04	20	20	125	20	28	17,9	8	4,0	40	04	3,0-4,0
R/L221.2525.04	25	25	150	25	28	20,4	8	1,5	40	04	3,0-4,0
R/L221.2020.05	20	20	125	20	30	18,9	8	5,0	40	05	4,1-6,0
R/L221.2525.05	25	25	150	25	30	21,4	8	2,5	40	05	4,1-6,0
R/L221.2020.07	20	20	125	20	32	19,9	8	6,0	40	07	6,1-8,0
R/L221.2525.07	25	25	150	25	32	22,4	8	3,5	40	07	6,1-8,0
R/L221.2020.09	20	20	125	20	34	20,9	8	7,0	40	09	8,1-10,0
R/L221.2525.09	25	25	150	25	34	23,4	8	4,5	40	09	8,1-10,0

Выберите R или L исполнение.
State R or L version

Размер w - смотрите сменные пластины
w see indexable inserts

Размеры указаны в мм.
Dimensions in mm

Другие размеры - по запросу.
Further sizes upon request

Державка может использоваться от D_a = 30 мм до ∞ в зависимости от глубины канавки
This toolholder can be used from D_a = 30 mm up to ∞ depending on grooving depth.

Момент затяжки винтов см. Технические рекомендации.
For torque specification of the screw, please see Technical Instructions.

Запасные части
Spare Parts

Державка Toolholder	Установочный штифт Stop Pin	Зажим Clamping element	Ключ Тип TORX PLUS® TORX PLUS® Wrench
R/L221...	**3.6.28**	**01.60.12**	**T20PQ**

Державка
Toolholder

228

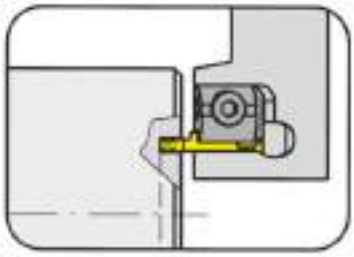

Наружный диаметр от	from outer groove Ø	40 mm
Глубина канавки до	Depth of groove up to	8 mm
Диапазон зажима	Clamping range	3-10 mm

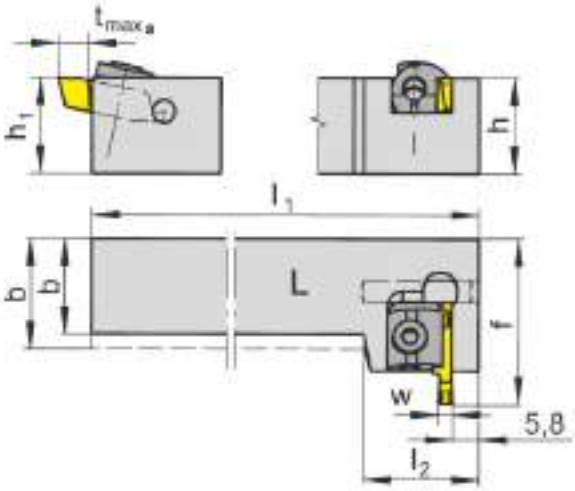

для сменной пластины
for Indexable insert

Тип 231
Type N231

L = показано левое исполнение
L = left hand version shown

R = правое исполнение
R = right hand version

Обозначение Part number	h	b	h_1	f	$t_{max\,a}$	$D_{a\,min}$	l_1	l_2	Размер Size	Диапазон зажима Clamping range
R/L228.2020.04	20	20	20	38,5	8	40	125	35,5	04	3,0-4,0
R/L228.2525.04	25	25	25	38,5	8	40	150	35,5	04	3,0-4,0
R/L228.2020.05	20	20	20	38,5	8	40	125	35,5	05	4,1-6,0
R/L228.2525.05	25	25	25	38,5	8	40	150	35,5	05	4,1-6,0
R/L228.2020.07	20	20	20	38,5	8	40	125	35,5	07	6,1-8,0
R/L228.2525.07	25	25	25	38,5	8	40	150	35,5	07	6,1-8,0
R/L228.2020.09	20	20	20	38,5	8	40	125	35,5	09	8,1-10,0
R/L228.2525.09	25	25	25	38,5	8	40	150	35,5	09	8,1-10,0

Выберите R или L исполнение.
State R or L version

Размер w - смотрите сменные пластины
w see indexable inserts

Размеры указаны в мм.
Dimensions in mm

Другие размеры - по запросу.
Further sizes upon request

Державка может использоваться от D_a = 30 мм до ∞ в зависимости от глубины канавки
This toolholder can be used from D_a = 30 mm up to ∞ depending on grooving depth.

Момент затяжки винтов см. Технические рекомендации.
For torque specification of the screw, please see Technical Instructions.

Запасные части
Spare Parts

Державка Toolholder	**Установочный штифт** Stop Pin	**Зажим** Clamping element	**Ключ Тип TORX PLUS®** TORX PLUS® Wrench
R/L228...	**3.6.28**	**01.60.12**	**T20PQ**

Сменная пластина
Indexable insert

231
со стружколомом
with chip former

Наружный диаметр от	from outer groove Ø	40 mm
Глубина канавки до	Depth of groove up to	8 mm
Ширина канавки	Width of groove	3-10 mm

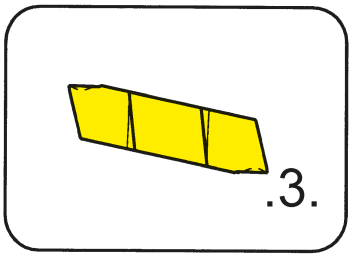

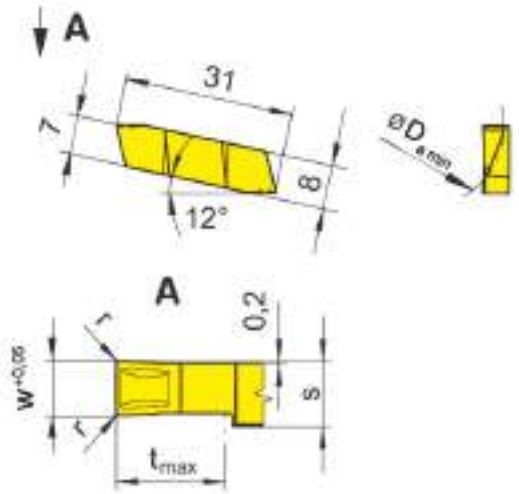

для державки
for Toolholder

Тип 221
Type 228

Допуск на длину пластины
± 0,025 мм
Indexability length ± 0,025 mm

Обозначение Part number	w	r	t_{max}	s	$D_{a\ min}$	Размер Size	TN35
R/L231.4030.32	3	0,2	8	3,8	40	04	▲/▲
R/L231.4040.32	4	0,2	8	3,8	40	04	▲/▲
R/L231.4050.34	5	0,4	8	5,8	40	05	▲/▲
N231.4060.34	6	0,4	8	5,8	40	05	▲
N231.4070.36	7	0,6	8	7,8	40	07	Δ
N231.4080.36	8	0,6	8	7,8	40	07	▲
N231.4090.38	9	0,8	8	9,8	40	09	Δ
N231.4100.38	10	0,8	8	9,8	40	09	Δ

▲ со Склада / on stock Δ 4 Недели / 4 weeks x По запросу / upon request
● Основное применение / recommended
o Альтернативное применение / alternative recommendation
- непригодный / not suitable
твёрдый сплав без покрытия / uncoated grades
твёрдый сплав с покрытием / coated grades
с напайкой/Cermet / brazed/Cermet

P	•
M	•
K	•
N	•
S	•
H	-

Марки твёрдого сплава
Carbide grades

Размеры указаны в мм.
Dimensions in mm

Выберите R (правое) , L(левое)или N (нейтральное)исполнение.
State R, L or N version

Наружный Ø канавки < 40 мм по запросу.
Outer-Ø of groove < 40 mm upon request.

Державка
Toolholder
360/369

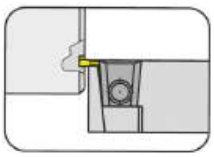

Страница/Page
S98-S99

Сменная пластина
Indexable insert
312

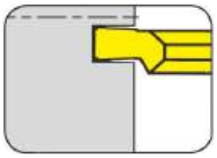

Страница/Page
S100

S

312

S

Державка с режущими пластинами

Ширина канавки 1,5 - 3 мм

Toolholder with Inserts

Width of groove 1,5 - 3 mm

Державка
Toolholder

360

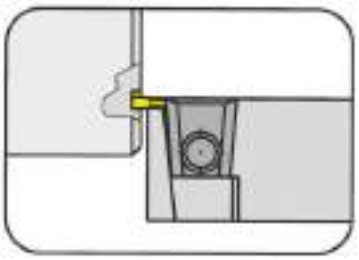

Наружный диаметр от	from outer groove Ø	20 mm
Глубина канавки до	Depth of groove up to	6 mm
Диапазон зажима	Clamping range	1,9-3,9 mm

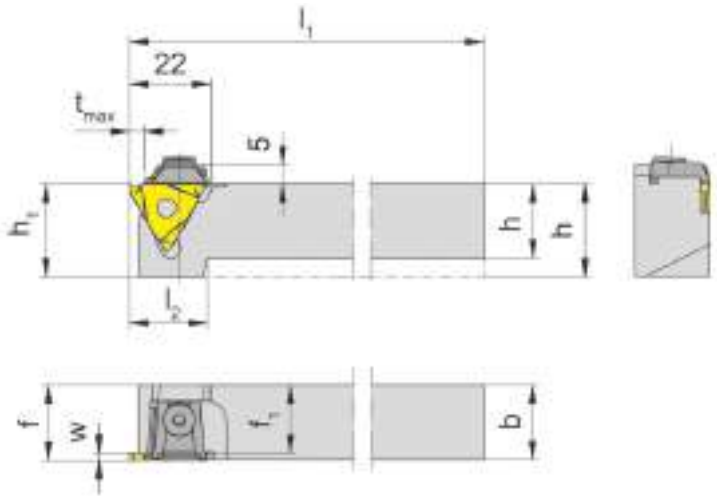

для сменной пластины
for Indexable insert

Тип 312
Type S312

R = показано правое исполнение
R = right hand version shown

L = левое исполнение
L = left hand version

Обозначение Part number	h	b	l_1	l_2	h_1	f_1	f	t_{max}	Размер Size	Диапазон зажима Clamping range
R/L360.1212.02	12	12	100	24	25	9,5	f_1+w-a_1	6	02	1,9-2,9
R/L360.1616.02	16	16	125	22	25	13,5	f_1+w-a_1	6	02	1,9-2,9
R/L360.2020.02	20	20	125	21	25	17,5	f_1+w-a_1	6	02	1,9-2,9
R/L360.2525.02	25	25	150	-	25	22,5	f_1+w-a_1	6	02	1,9-2,9
R/L360.3232.02	32	32	170	-	32	29,5	f_1+w-a_1	6	02	1,9-2,9
R/L360.1212.03	12	12	100	24	25	8,5	f_1+w-a_1	6	03	2,9-3,9
R/L360.1616.03	16	16	125	22	25	12,5	f_1+w-a_1	6	03	2,9-3,9
R/L360.2020.03	20	20	125	21	25	16,5	f_1+w-a_1	6	03	2,9-3,9
R/L360.2525.03	25	25	150	-	25	21,5	f_1+w-a_1	6	03	2,9-3,9
R/L360.3232.03	32	32	170	-	32	28,5	f_1+w-a_1	6	03	2,9-3,9

Выберите R или L исполнение.
State R or L version

Размеры w, a_1 - смотрите сменные пластины
w, a_1 see indexable inserts

Размеры указаны в мм.
Dimensions in mm

Момент затяжки винтов см. Технические рекомендации.
For torque specification of the screw, please see Technical Instructions.

Запасные части
Spare Parts

Державка Toolholder	Шестигранный ключ Allen Wrench	Зажим Clamping element
R/L360.1...	**SW3,0 DIN911**	**11.3**
R/L360...	**SW3,0 DIN911**	**16.4**

Державка
Toolholder

369

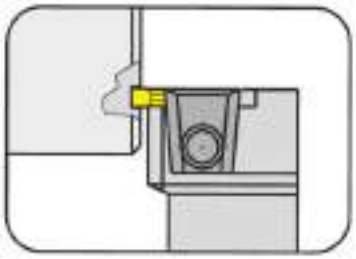

Наружный диаметр от	from outer groove Ø	20 mm
Глубина канавки до	Depth of groove up to	6 mm
Диапазон зажима	Clamping range	1,9-3,9 mm

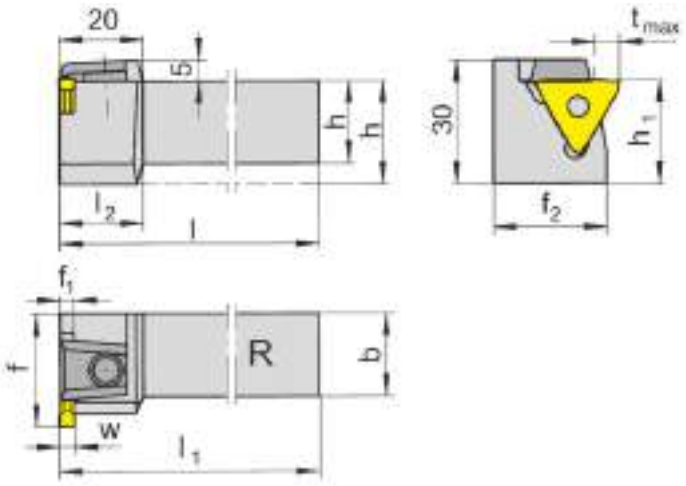

для сменной пластины
for Indexable insert

Тип 312
Type S312

R = показано правое исполнение
R = right hand version shown

L = левое исполнение
L = left hand version

Обозначение Part number	h	b	l	l_1	l_2	h_1	f	t_{max}	f_1	f_2	Размер Size	Диапазон зажима Clamping range
R/L369.2020.02	20	20	125	$l-f_1+w-a_1$	20	25	27	6	2,5	23,5	02	1,9-2,9
R/L369.2525.02	25	25	150	$l-f_1+w-a_1$	-	25	32	6	2,5	28,5	02	1,9-2,9
R/L369.2020.03	20	20	125	$l-f_1+w-a_1$	20	25	27	6	3,5	23,5	03	2,9-3,9
R/L369.2525.03	25	25	150	$l-f_1+w-a_1$	-	25	32	6	3,5	28,5	03	2,9-3,9

Выберите R или L исполнение.
State R or L version

Размеры w, a_1 - смотрите сменные пластины
w, a_1 see indexable inserts

Размеры указаны в мм.
Dimensions in mm

Другие размеры - по запросу.
Further sizes upon request

Момент затяжки винтов см. Технические рекомендации.
For torque specification of the screw, please see Technical Instructions.

S

Запасные части
Spare Parts

Державка Toolholder	**Шестигранный ключ** Allen Wrench	**Зажим** Clamping element
R/L369...	**SW3,0 DIN911**	**16.4**

Сменная пластина
Indexable insert

312

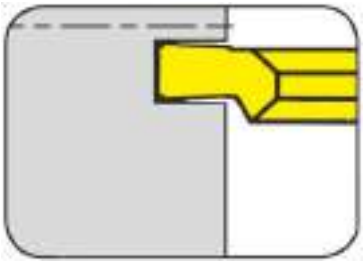

Наружный диаметр от	from outer groove Ø	20 mm
Глубина канавки до	Depth of groove up to	3 mm
Ширина канавки	Width of groove	1,5-3 mm

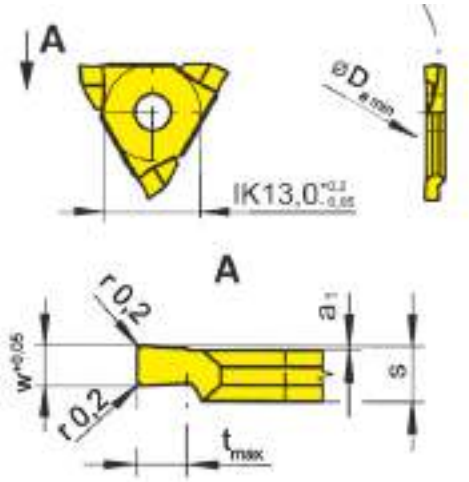

для державки
for Toolholder

Тип	360
Type	369

S

R = показано правое исполнение
R = right hand version shown

L = левое исполнение
L = left hand version

Допуск на длину пластины ± 0,02 мм
Indexability length ± 0,02 mm

Обозначение Part number	w	t_{max}	a_1	s	$D_{a\,min}$	Размер Size	MG12	EG55	TN35
R/L312.2015.02	1,5	2	0,2	2,7	20	02		▲/▲	▲/▲
R/L312.3020.02	2,0	3	0,2	2,7	30	02	x/Δ	▲/▲	▲/▲
R/L312.3030.02	3,0	3	0,2	3,7	30	03		▲/▲	▲/▲

▲ со Склада / on stock Δ 4 Недели / 4 weeks x По запросу / upon request
● Основное применение / recommended
o Альтернативное применение / alternative recommendation
- непригодный / not suitable
твёрдый сплав без покрытия / uncoated grades
твёрдый сплав с покрытием / coated grades
с напайкой/Cermet / brazed/Cermet

	MG12	EG55	TN35
P	o	●	●
M	-	o	●
K	-	o	●
N	-	-	●
S	-	-	●
H	-	-	-

Марки твёрдого сплава
Carbide grades

Размеры указаны в мм.
Dimensions in mm

Выберите R или L исполнение.
State R or L version

Примечание для державки Типа 360
Используйте правые пластины в левых державках, левые пластины в правых державках
Note for toolholder type 360
Use right hand inserts in left hand toolholders and left hand inserts in right hand toolholders

Примечание для державки Типа 369
Используйте правые пластины в правых державках, левые пластины в левых державках
Note for toolholder type 369
Use right hand inserts in right hand toolholders and left hand inserts in left hand toolholders

Обработка торцевых канавок
Face Grooving

Державка
Toolholder
356/357

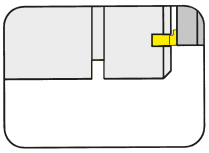

Страница/Page
S104-S105

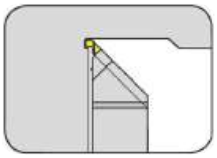

Страница/Page
S106

Сменная пластина
Indexable insert
A315

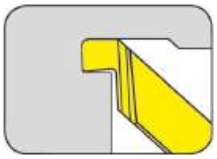

Страница/Page
S107

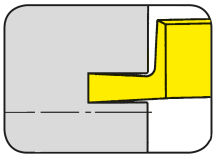

Страница/Page
S108-S109

S

A315

S

Державка с режущими пластинами

Ширина канавки 1,5 - 3 мм

Toolholder with Inserts

Width of groove 1,5 - 3 mm

Обработка канавок и нарезание резьбы (наружная)
Grooving and Threading (external)

Державка
Toolholder

356

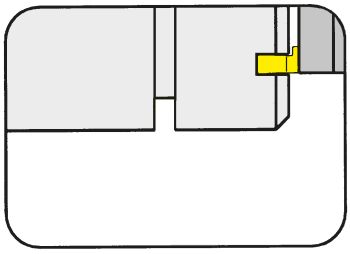

Глубина канавки до Ширина канавки	Depth of groove up to Width of groove	5 mm 0,5 - 7,3 mm

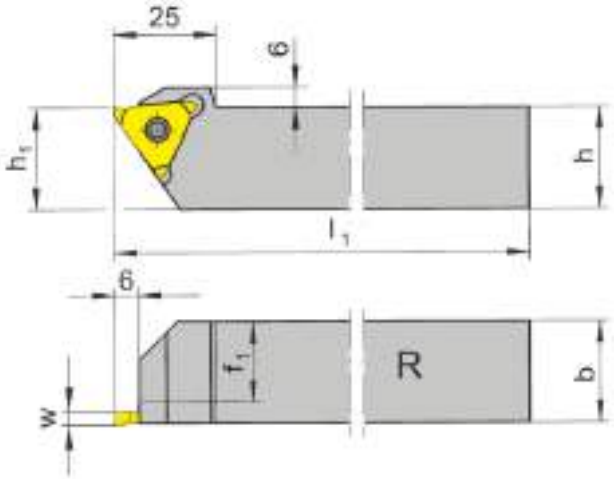

для сменной пластины
for Indexable insert

Тип LA315
Type RA315

R = показано правое исполнение
R = right hand version shown

L = левое исполнение
L = left hand version

Обозначение Part number	h	b	l_1	h_1	f_1	Размер Size
R/L356.1616.03	16	16	125	20	13,0	03
R/L356.1616.05	16	16	125	20	10,8	05
R/L356.2020.03	20	20	125	20	17,0	03
R/L356.2020.05	20	20	125	20	14,8	05
R/L356.2020.07	20	20	125	20	13,0	07
R/L356.2525.03	25	25	150	25	22,0	03
R/L356.2525.05	25	25	150	25	19,8	05
R/L356.2525.07	25	25	150	25	18,0	07
R/L356.3232.03	32	32	170	32	29,0	03
R/L356.3232.05	32	32	170	32	26,8	05
R/L356.3232.07	32	32	170	32	25,0	07

Выберите R или L исполнение.
State R or L version

Размеры w - смотрите сменные пластины
w see indexable inserts

Размеры указаны в мм.
Dimensions in mm

Другие размеры - по запросу.
Further sizes upon request

Момент затяжки винтов см. Технические рекомендации.
For torque specification of the screw, please see Technical Instructions.

Запасные части
Spare Parts

Державка Toolholder	Зажимной винт Clamping Screw	Ключ Тип TORX PLUS® TORX PLUS® Wrench
R/L356...	**5.12T20P**	**T20PQ**

Державка
Toolholder

357

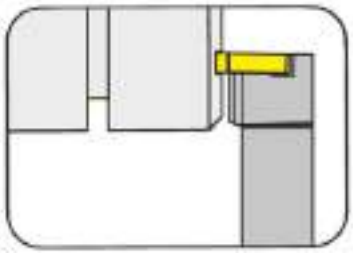

Глубина канавки до Ширина канавки	Depth of groove up to Width of groove	5 mm 0,5 - 5,3 mm

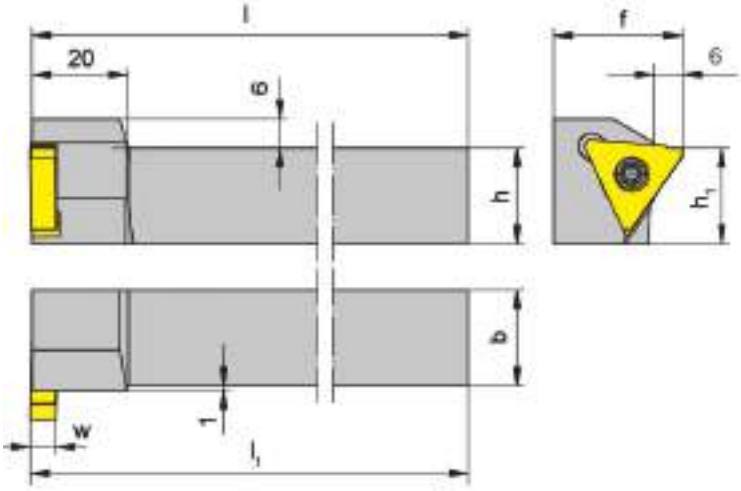

для сменной пластины
for Indexable insert

Тип LA315
Type RA315

R = показано правое исполнение
R = right hand version shown

L = левое исполнение
L = left hand version

Обозначение Part number	h	b	l_1	l	h_1	f	Размер Size
R/L357.2020.05	20	20	125,3	125	20	27	05
R/L357.2525.05	25	25	150,3	150	25	32	05

Выберите R или L исполнение.
State R or L version

Размер w - смотрите сменные пластины
w see indexable inserts

Размеры указаны в мм.
Dimensions in mm

Другие размеры - по запросу.
Further sizes upon request

Примечание для заказа:
Используйте правые пластины в левых державках, левые пластины в правых державках
Ordering note:
Use right hand inserts in left hand toolholders and left hand inserts in right hand toolholders
Момент затяжки винтов см. Технические рекомендации.
For torque specification of the screw, please see Technical Instructions.

Запасные части
Spare Parts

Державка Toolholder	Зажимной винт Clamping Screw	Ключ Тип TORX PLUS® TORX PLUS® Wrench
R/L357...	**5.12T20P**	**T20PQ**

Обработка угловых канавок (наружная)
Grooving Corner Reliefs (external)

Державка
Toolholder

356

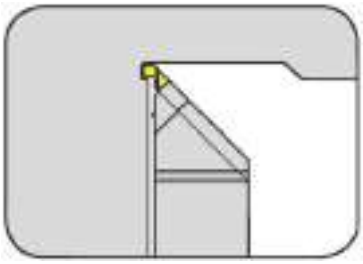

Угловые выточки (45°)
Corner reliefs (45°)

для сменной пластины
for Indexable insert

Тип LA315...45...R
Type RA315...45...L

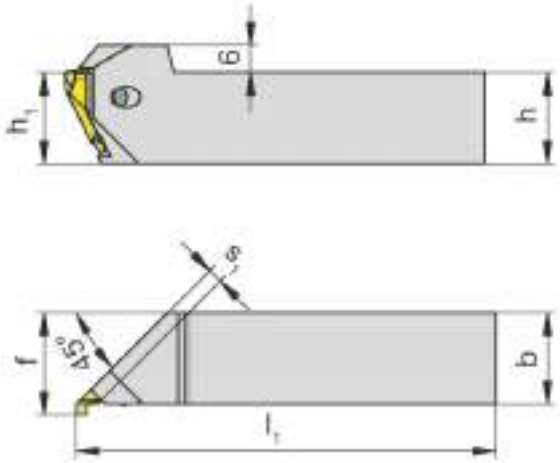

R = показано правое исполнение
R = right hand version shown

L = левое исполнение
L = left hand version

Обозначение Part number	h	b	l_1	h_1	f	s_1	Размер Size
R/L356.2020.45.03	20	20	125	20	22,3	3,25	03
R/L356.2525.45.03	25	25	150	25	27,3	3,25	03

Выберите R или L исполнение.
State R or L version

Размеры указаны в мм.
Dimensions in mm

Примечание для заказа:
Используйте правые пластины в левых державках, левые пластины в правых державках
Ordering note:
Use right hand inserts in left hand toolholders and left hand inserts in right hand toolholders
Момент затяжки винтов см. Технические рекомендации.
For torque specification of the screw, please see Technical Instructions.

Запасные части
Spare Parts

Державка Toolholder	Зажимной винт Clamping Screw	Ключ Тип TORX PLUS® TORX PLUS® Wrench
R/L356...	**5F.08T20P**	**T20PQ**

Обработка торцевых канавок
Face Grooving

Сменная пластина
Indexable insert

A315

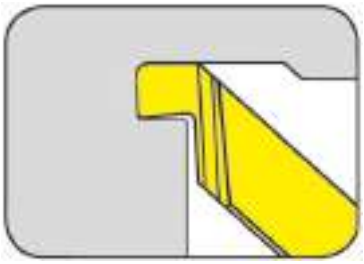

Наружный диаметр от	from outer groove Ø	8 mm
Глубина канавки до	Depth of groove up to	2 mm
Ширина канавки	Width of groove	1,5-2,4 mm

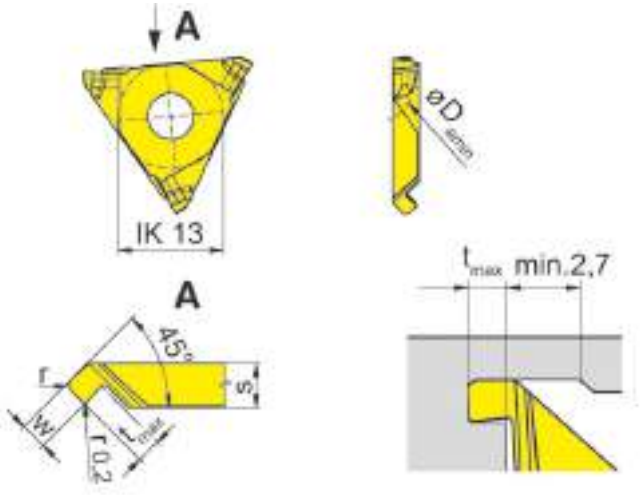

L = показано левое исполнение
L = left hand version shown

R = правое исполнение
R = right hand version

для державки
for Toolholder

Тип R/L356...45.03
Type

Допуск на длину пластины ± 0,02 мм
Indexability length ± 0,02 mm

Обозначение Part number	w	r	t_{max}	$D_{a\ min}$	s	Размер Size	TH35	TN35
LA315.0815.45.04R	1,5	0,4	1,6	8	3,25	03	▲	▲
RA315.0815.45.04L	1,5	0,4	1,6	8	3,25	03	▲	▲
LA315.1220.45.05R	2,0	0,5	1,8	12	3,25	03	▲	▲
RA315.1220.45.05L	2,0	0,5	1,8	12	3,25	03	▲	▲
LA315.2024.45.06R	2,4	0,6	2,0	20	3,25	03	▲	▲
RA315.2024.45.06L	2,4	0,6	2,0	20	3,25	03	Δ	▲

▲ со Склада / on stock Δ 4 Недели / 4 weeks x По запросу / upon request
● Основное применение / recommended
o Альтернативное применение / alternative recommendation
- непригодный / not suitable
твёрдый сплав без покрытия / uncoated grades
твёрдый сплав с покрытием / coated grades
с напайкой/Cermet / brazed/Cermet

	TH35	TN35
P	•	•
M	•	•
K	•	•
N	•	•
S	•	•
H	-	-

Марки твёрдого сплава
Carbide grades

Размеры указаны в мм.
Dimensions in mm

Выберите R или L исполнение.
State R or L version

Примечание для державки Типа 356...45..
Используйте правые пластины в левых державках, левые пластины в правых державках
Note for toolholder type 356…45..
Use right hand inserts in left hand toolholders and left hand inserts in right hand toolholders
Радиальную канавку следует выполнить ДО осевой обработки!
The undercut must be placed BEFORE the axial machining!

S

Сменная пластина
Indexable insert

A315

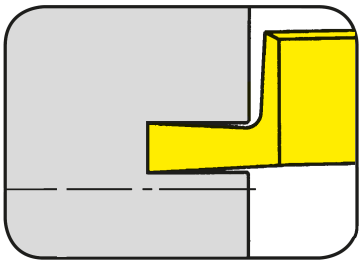

Наружный диаметр от	from outer groove Ø	20 mm
Глубина канавки до	Depth of groove up to	3 mm
Ширина канавки	Width of groove	1,5-3 mm

для державки
for Toolholder

Тип 356...03-07
Type 357

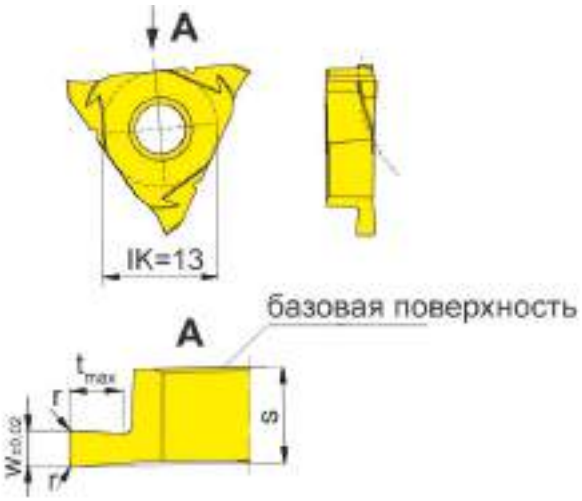

R = показано правое исполнение
R = right hand version shown

L = левое исполнение
L = left hand version

Обозначение Part number	w	r	t_{max}	$D_{a\,min}$	s	Размер Size		TH35	TN35
LA315.2015.02R	1,5	0,2	2	20	5,4	05		Δ/▲	
RA315.2015.02L	1,5	0,2	2	20	5,4	05		▲	
LA315.3020.02R	2,0	0,2	3	30	5,4	05		▲/▲	x/Δ
RA315.3020.02L	2,0	0,2	3	30	5,4	05		▲	
LA315.3030.02R	3,0	0,2	3	30	5,4	05		Δ/▲	
RA315.3030.02L	3,0	0,2	3	30	5,4	05		▲	
							P	•	•
							M	•	•
							K	•	•
							N	•	•
							S	•	•
							H	-	-

▲ со Склада / on stock Δ 4 Недели / 4 weeks x По запросу / upon request
● Основное применение / recommended
o Альтернативное применение / alternative recommendation
- непригодный / not suitable
твёрдый сплав без покрытия / uncoated grades
твёрдый сплав с покрытием / coated grades
с напайкой/Cermet / brazed/Cermet

Марки твёрдого сплава
Carbide grades

Размеры указаны в мм.
Dimensions in mm

Выберите R или L исполнение.
State R or L version

Обработка торцевых канавок
Face Grooving

Сменная пластина
Indexable insert

A315

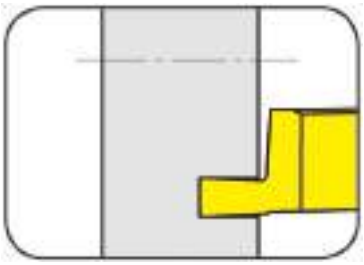

Наружный диаметр от	from outer groove Ø	20 mm
Глубина канавки до	Depth of groove up to	3 mm
Ширина канавки	Width of groove	1,5-3 mm

для державки
for Toolholder

Тип 356
Type 357

S

Допуск на длину пластины ± 0,02 мм
Indexability length ± 0,02 mm

R = показано правое исполнение
R = right hand version shown

Обозначение Part number	w	r	t_{max}	$D_{a\ min}$	s	Размер Size	TH35	TN35
RA315.2015.02R	1,5	0,2	2	20	5,4	05	Δ/▲	
RA315.3020.02R	2,0	0,2	3	30	5,4	05	▲/▲	x/Δ
RA315.3030.02R	3,0	0,2	3	30	5,4	05	Δ/▲	

▲ со Склада / on stock Δ 4 Недели / 4 weeks x По запросу / upon request
● Основное применение / recommended
o Альтернативное применение / alternative recommendation
- непригодный / not suitable
твёрдый сплав без покрытия / uncoated grades
твёрдый сплав с покрытием / coated grades
с напайкой/Cermet / brazed/Cermet

	TH35	TN35
P	•	•
M	•	•
K	•	•
N	•	•
S	•	•
H	-	-

Марки твёрдого сплава
Carbide grades

Размеры указаны в мм.
Dimensions in mm

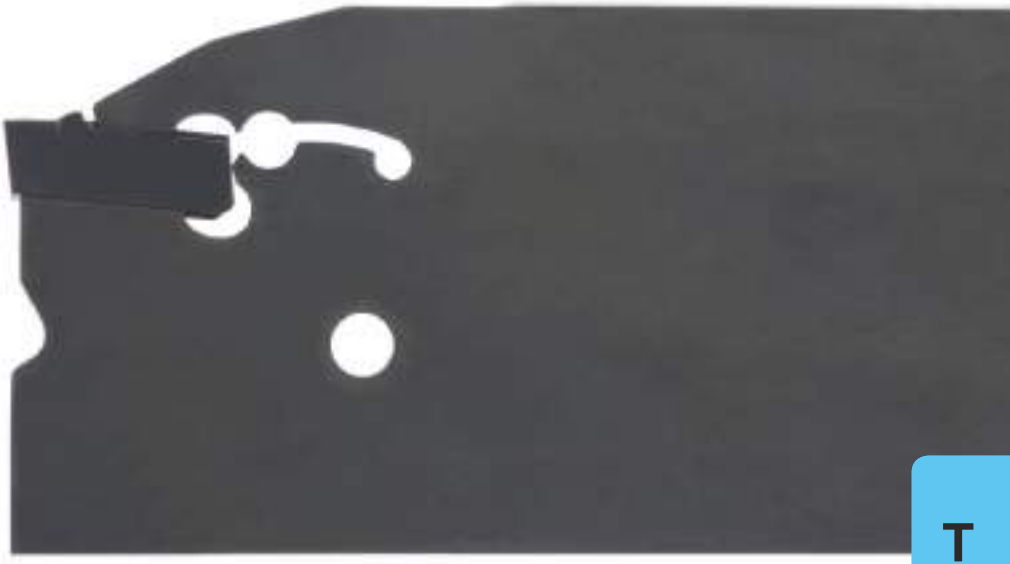

T

Система/System	Страница/Page
100	**T2**
123/223	**T52**
224	**T62**
264	**T80**
274	**T88**
229	**T104**
312	**T116**
316	**T130**

Державка
Toolholder
H100

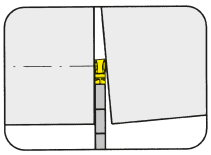

Страница/Page
T4, T7, T18

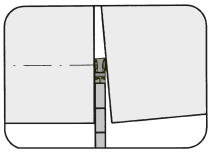

Страница/Page
T5

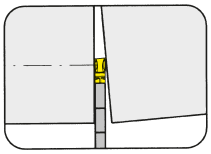

Страница/Page
T6

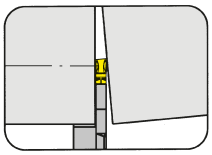

Страница/Page
T8-T15

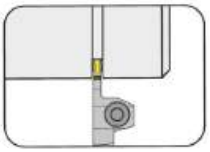

Страница/Page
T16-T17

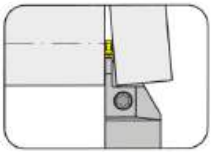

Страница/Page
T19-T34

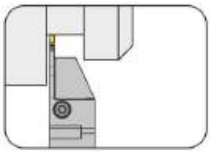

Страница/Page
T35

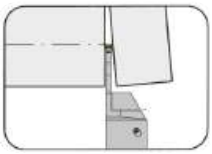

Страница/Page
T46-T47

Кассета
Cassette
NK100

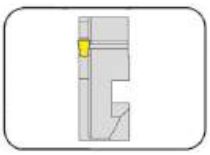

Страница/Page
T36, T38

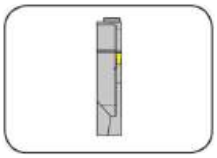

Страница/Page
T48

Базовая державка
Basic toolholder
220

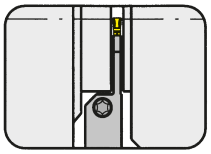

Страница/Page
T37

Пластина
Insert
S100

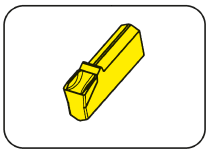

Страница/Page
T39-T45

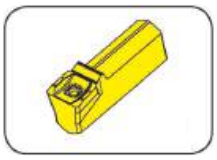

Страница/Page
T49-T50

T

100

T

Державка с режущими пластинами

Ширина канавки 2 - 16 мм

Глубина канавки до 55 мм

Toolholder with Inserts

Width of groove 2 - 16 mm

Depth of groove up to 55 mm

Державка
Toolholder

H100
с самофиксацией
with self clamping

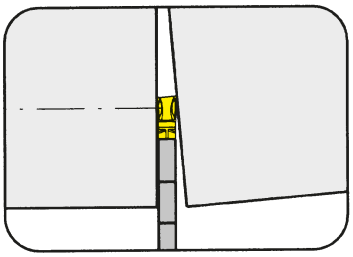

Глубина канавки до Ширина канавки	Depth of groove up to Width of groove	55 mm 2-5 mm

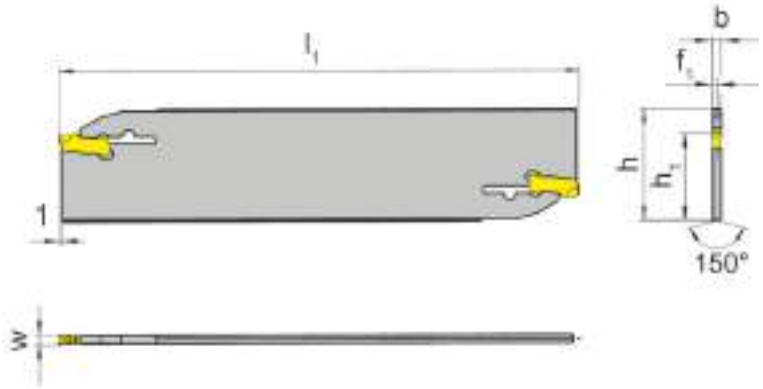

для пластины
for Insert

Тип S100
Type

T

Обозначение Part number	h	b	l_1	h_1	f_1	t_{max}	Размер Size
H100.2601.01	26	1,5	110	21,4	0,75	25,0	01
H100.2602.02	26	1,9	110	21,4	0,95	37,5	02
H100.2603.03	26	2,3	110	21,4	1,15	37,5	03
H100.2604.04	26	3,1	110	21,8	1,65	40,0	04
H100.3201.01	32	1,5	150	24,8	0,75	25,0	01
H100.3202.02	32	1,9	150	24,8	0,95	50,0	02
H100.3203.03	32	2,3	150	24,8	1,15	50,0	03
H100.3204.04	32	3,1	160	24,8	1,65	55,0	04
H100.3205.05	32	3,9	160	24,8	2,00	55,0	05

Другие размеры - по запросу.
Further sizes upon request

Размер w - смотрите пластины
w see inserts

Размеры указаны в мм.
Dimensions in mm

Примечание:
Ключ P39L заказывается отдельно!
Note:
Wrench **P39L** ist not combined with blade - separate order required!

Державка
Toolholder

H100
с внутренним подводом СОЖ
with through coolant supply

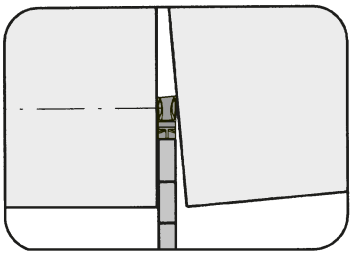

Глубина канавки до Ширина канавки	Depth of groove up to Width of groove	34 mm 2-4 mm

для пластины
for Insert

Тип S100
Type S100...IK

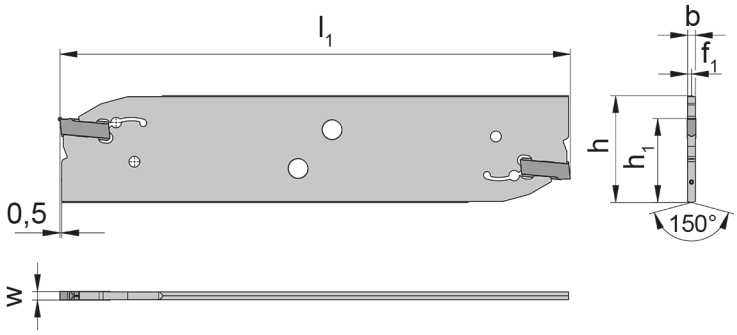

T

Обозначение Part number	h	b	l_1	h_1	f_1	t_{max}	Размер Size
H100.2602.8.02.IK	26	1,9	110	21,4	0,95	35	02
H100.2603.8.03.IK	26	2,3	110	21,4	1,15	35	03
H100.2604.8.04.IK	26	3,1	110	21,4	1,55	35	04
H100.3202.8.02.IK	32	1,9	150	24,8	0,95	55	02
H100.3203.8.03.IK	32	2,3	150	24,8	1,15	60	03
H100.3204.8.04.IK	32	3,1	150	24,8	1,55	60	04

Другие размеры - по запросу.
Further sizes upon request

Размеры указаны в мм.
Dimensions in mm

Ключ P101.02 не входит в комплект поставки державки. Просьба заказывать отдельно!
Wrench **P101.02** is not combined with tool holder - separate order required!

Запасные части
Spare Parts

Державка Toolholder	Шестигранный ключ Allen Wrench	Заглушка для СОЖ Coolant plug
H100...	**SW3,0 DIN911**	**020.IK01.5732**

Державка
Toolholder

H100

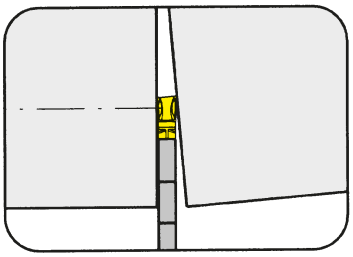

Глубина канавки до Ширина канавки	Depth of groove up to Width of groove	25 mm 2-2,5 mm

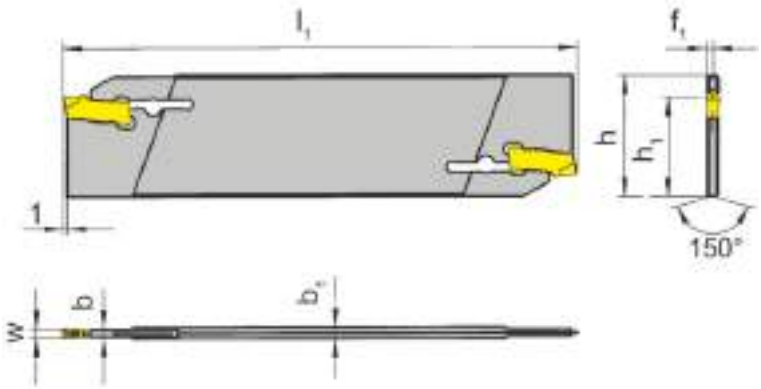

для пластины
for Insert

Тип S100
Type

T

Обозначение Part number	h	b	l_1	h_1	f_1	t_{max}	b_1	Размер Size
H100.2603.01	26	1,5	110	21,4	1,15	21	2,3	01
H100.2603.02	26	1,9	110	21,4	1,15	21	2,3	02
H100.3203.01	32	1,5	150	24,8	1,15	25	2,3	01
H100.3203.02	32	1,9	150	24,8	1,15	25	2,3	02

Другие размеры - по запросу.
Further sizes upon request

Размеры указаны в мм.
Dimensions in mm

Ключ P39L заказывается отдельно!
Wrench **P39L** ist not combined with blade - separate order required!

Державка
Toolholder

H100

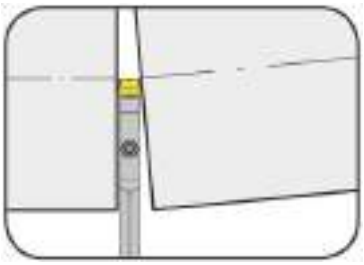

Ширина канавки	Width of groove	8-12 mm

для пластины
for Insert

Тип S100
Type

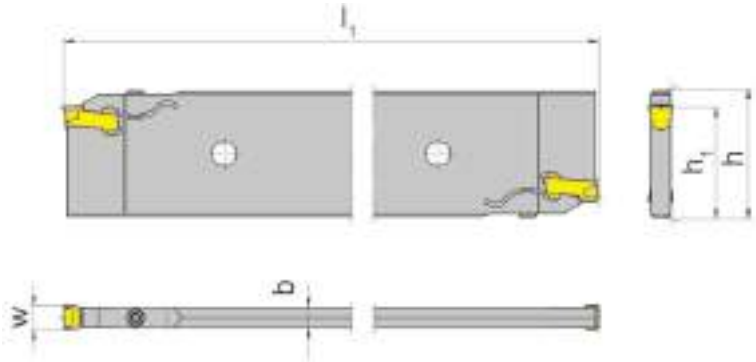

Обозначение Part number	h	b	l_1	h_1	Ширина канавки Width of groove
H100.5208.26.08	52,6	7,4	260	45	8
H100.5210.26.10	52,6	8,2	260	45	10
H100.5212.26.12	52,6	10,4	260	45	12

Другие размеры - по запросу.
Further sizes upon request

Размеры указаны в мм.
Dimensions in mm

Момент затяжки винтов см. Технические рекомендации.
For torque specification of the screw, please see Technical Instructions.

T

Запасные части
Spare Parts

Державка Toolholder	Зажимной винт Clamping Screw	Ключ Тип TORX PLUS® TORX PLUS® Wrench
H100...	**5.13 T20P**	**T20PQ**

Державка
Toolholder

H100
с самофиксацией
with self clamping

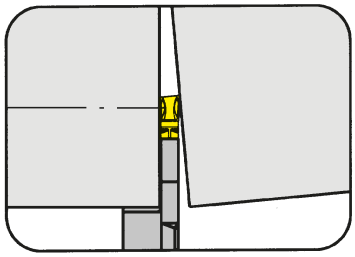

Глубина канавки до Ширина канавки	Depth of groove up to Width of groove	34 mm 2-4 mm

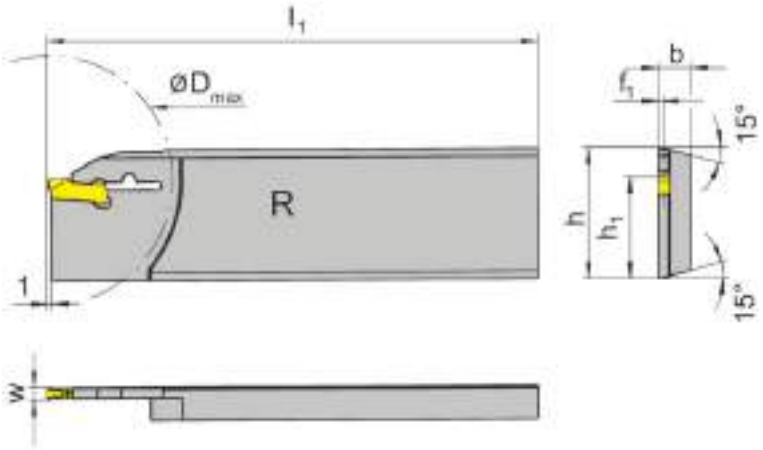

для пластины
for Insert

Тип S100
Type

R = показано правое исполнение
R = right hand version shown

L = левое исполнение
L = left hand version

Обозначение Part number	h	b	l_1	h_1	f_1	t_{max}	D_{max}	Размер Size
R/LH100.2608.31	26	7,9	110	21,4	0,75	21	42	01
R/LH100.2608.32	26	7,9	110	21,4	0,95	25	50	02
R/LH100.2608.33	26	7,9	110	21,4	1,15	25	50	03
R/LH100.2608.34	26	7,9	110	21,4	1,55	25	50	04
R/LH100.3208.31	32	7,9	112	24,8	0,75	25	50	01
R/LH100.3208.32	32	7,9	112	24,8	0,95	34	68	02
R/LH100.3208.33	32	7,9	112	24,8	1,15	34	68	03
R/LH100.3208.34	32	7,9	112	24,8	1,55	34	68	04

Выберите R или L исполнение.
State R or L version

Размер w - смотрите пластины
w see inserts

Размеры указаны в мм.
Dimensions in mm

Другие размеры - по запросу.
Further sizes upon request

Примечание:
Ключ P39L заказывается отдельно!

Note:
Wrench **P39L** ist not combined with blade - separate order required!

Рекомендуются для станков Traub:
Recommended for Traub machines type:

R/L100.2608.31-34	**R/LH100.3208.31-34**
TNC 30	TNC 42/65
TNM 28	TNM 42/65
TNS 26	TNS 65
TNS 30/42	TNS 60
TNA 300	TNA 400
TNK 28/36	TNA 300
TNL 26	

Державка
Toolholder

H100
с самофиксацией
with self clamping

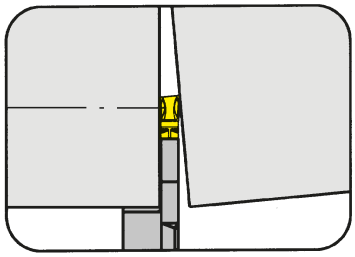

Глубина канавки до	Depth of groove up to	34 mm
Ширина канавки	Width of groove	2-4 mm

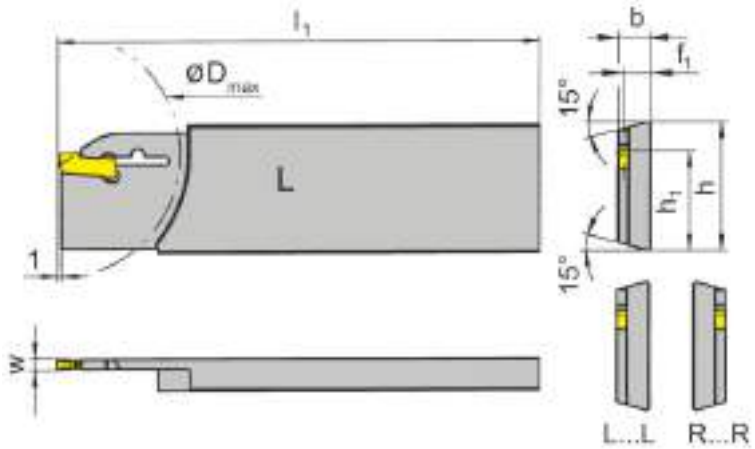

для пластины
for Insert

Тип S100
Type

L = показано левое исполнение
L = left hand version shown

R = правое исполнение
R = right hand version

Обозначение Part number	h	b	l_1	h_1	f_1	t_{max}	D_{max}	Размер Size
LH100.2608.31L	26	7,9	110	21,4	7,15	21	42	01
RH100.2608.31R	26	7,9	110	21,4	7,15	21	42	01
LH100.3208.31L	32	7,9	112	24,8	7,15	25	50	01
RH100.3208.31R	32	7,9	112	24,8	7,15	25	50	01
LH100.2608.32L	26	7,9	110	21,4	6,95	25	50	02
RH100.2608.32R	26	7,9	110	21,4	6,95	25	50	02
LH100.3208.32L	32	7,9	112	24,8	6,95	34	68	02
RH100.3208.32R	32	7,9	112	24,8	6,95	34	68	02
LH100.2608.33L	26	7,9	110	21,4	6,75	25	50	03
RH100.2608.33R	26	7,9	110	21,4	6,75	25	50	03
LH100.3208.33L	32	7,9	112	24,8	6,75	34	68	03
RH100.3208.33R	32	7,9	112	24,8	6,75	34	68	03
LH100.2608.34L	26	7,9	110	21,4	6,35	25	50	04
RH100.2608.34R	26	7,9	110	21,4	6,35	25	50	04
LH100.3208.34L	32	7,9	112	24,8	6,35	34	68	04
RH100.3208.34R	32	7,9	112	24,8	6,35	34	68	04

Выберите R или L исполнение.
State R or L version

Размер w - смотрите пластины
w see inserts

Размеры указаны в мм.
Dimensions in mm

Другие размеры - по запросу.
Further sizes upon request

Примечание:
Ключ P39L заказывается отдельно!

Note:
Wrench **P39L** ist not combined with blade - separate order required!

T

Державка
Toolholder

H100
с самофиксацией
with self clamping

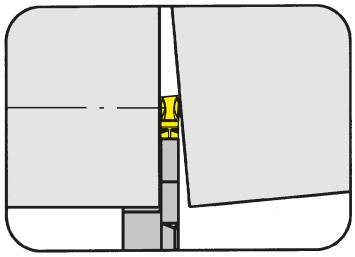

Глубина канавки до Ширина канавки	Depth of groove up to Width of groove	41 mm 4 mm

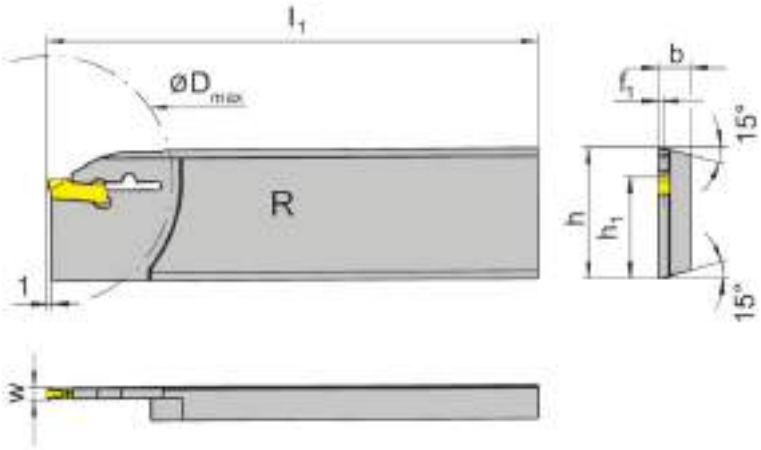

для пластины
for Insert

Тип S100
Type

R = правое исполнение
R = right hand version

Обозначение Part number	h	b	l_1	h_1	f_1	t_{max}	D_{max}	Размер Size
RH100.3208.2.44	32	7,9	160	24,8	1,55	41	80	04
RH100.3208.44	32	7,9	130	24,8	1,55	41	80	04

Другие размеры - по запросу.
Further sizes upon request

Размер w - смотрите пластины
w see inserts

Размеры указаны в мм.
Dimensions in mm

Примечание:
Ключ P39L заказывается отдельно!
Note:
Wrench **P39L** ist not combined with blade - separate order required!

Державка
Toolholder

H100
крепление винтом
with screwed clamping

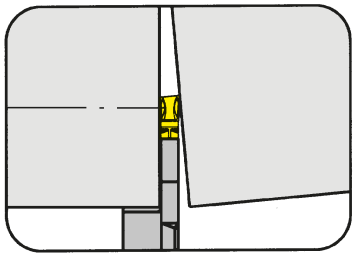

Глубина канавки до	Depth of groove up to	32,5 mm
Ширина канавки	Width of groove	2-3 mm

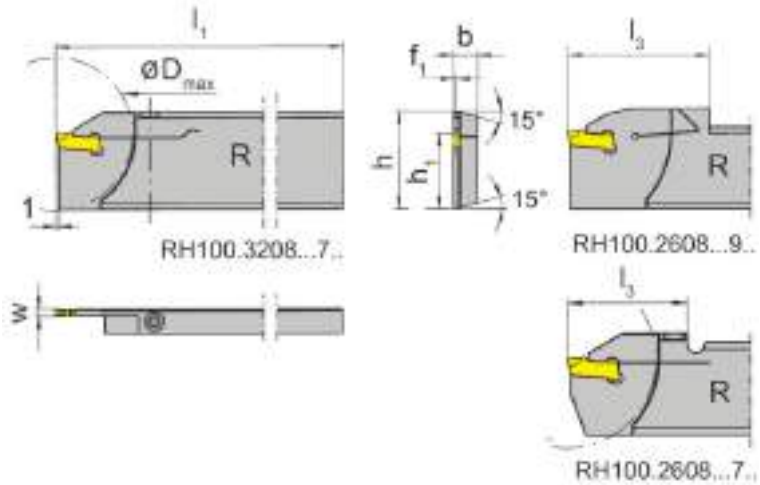

для пластины
for Insert

Тип S100
Type

R = показано правое исполнение
R = right hand version shown

L = левое исполнение
L = left hand version

Обозначение Part number	h	b	l_1	h_1	f_1	l_3	t_{max}	D_{max}	Размер Size
R/LH100.2608.71	26	7,9	110	21,4	0,75	33,8	25,0	50	01
R/LH100.3208.71	32	7,9	112	24,8	0,75	33,8	25,0	50	01
R/LH100.2608.72	26	7,9	110	21,4	0,95	33,8	25,0	50	02
R/LH100.3208.72	32	7,9	112	24,8	0,95	33,8	25,0	50	02
R/LH100.2608.93	26	8,0	112	21,4	1,15	40,0	25,0	50	03
R/LH100.3208.93	32	8,0	112	24,8	1,15	40,0	32,5	65	03

Выберите R или L исполнение.
State R or L version

Размер w - смотрите пластины
w see inserts

Размеры указаны в мм.
Dimensions in mm

Другие размеры - по запросу.
Further sizes upon request

Момент затяжки винтов см. Технические рекомендации.
For torque specification of the screw, please see Technical Instructions.

T

Запасные части
Spare Parts

Державка Toolholder	**Зажимной винт** Clamping Screw	**Ключ Тип TORX PLUS®** TORX PLUS® Wrench	**Крепежный винт** Pin
R/LH100...	**4.15T15P**	**T15PQ**	
R/LH100...93	**030.0413.T15P**	**T15PQ**	**020.0040.0999**

Державка
Toolholder

H100
крепление винтом
with screwed clamping

Глубина канавки до Ширина канавки	Depth of groove up to Width of groove	32,5 mm 2-3 mm

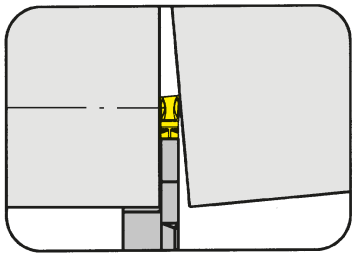

для пластины
for Insert

Тип S100
Type

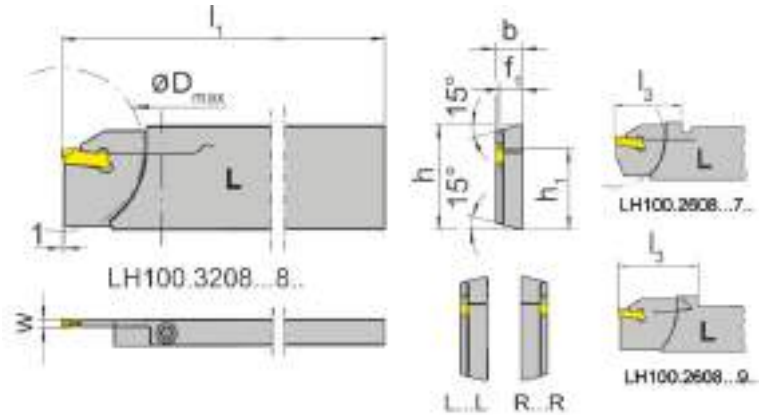

L = показано левое исполнение
L = left hand version shown

R = правое исполнение
R = right hand version

Обозначение Part number	h	b	l_1	h_1	f_1	l_3	t_{max}	D_{max}	Размер Size
LH100.2608.71L	26	7,9	110	21,4	7,15	33,8	25,0	50	01
LH100.3208.71L	32	7,9	112	24,8	7,15	33,8	25,0	50	01
RH100.2608.71R	26	7,9	110	21,4	7,15	33,8	25,0	50	01
RH100.3208.71R	32	7,9	112	24,8	7,15	33,8	25,0	50	01
LH100.2608.72L	26	7,9	110	21,4	6,95	33,8	25,0	50	02
LH100.3208.72L	32	7,9	112	24,8	6,95	33,8	25,0	50	02
RH100.2608.72R	26	7,9	110	21,4	6,95	33,8	25,0	50	02
RH100.3208.72R	32	7,9	112	24,8	6,95	33,8	25,0	50	02
LH100.2608.93L	26	8,0	115	21,4	6,85	40,0	25,0	50	03
LH100.3208.93L	32	8,0	115	24,8	6,85	42,0	32,5	65	03
RH100.2608.93R	26	8,0	115	21,4	6,85	40,0	25,0	50	03
RH100.3208.93R	32	8,0	115	24,8	6,85	42,0	32,5	65	03

Выберите R или L исполнение.
State R or L version

Размер w - смотрите пластины
w see inserts

Размеры указаны в мм.
Dimensions in mm

Другие размеры - по запросу.
Further sizes upon request

Момент затяжки винтов см. Технические рекомендации.
For torque specification of the screw, please see Technical Instructions.

Запасные части
Spare Parts

Державка Toolholder	Зажимной винт Clamping Screw	Ключ Тип TORX PLUS® TORX PLUS® Wrench	Крепежный винт Pin
R/LH100...	**4.15T15P**	**T15PQ**	
R/LH100...93R/L	**030.0413.T15P**	**T15PQ**	**020.0040.0999**

Державка
Toolholder

H100

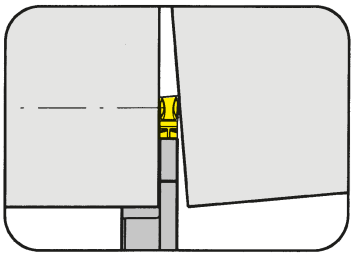

Глубина канавки до Ширина канавки	Depth of groove up to Width of groove	32,5 mm 3-4 mm

для станков TRAUB (TNX65)
for machines TRAUB (TNX65)

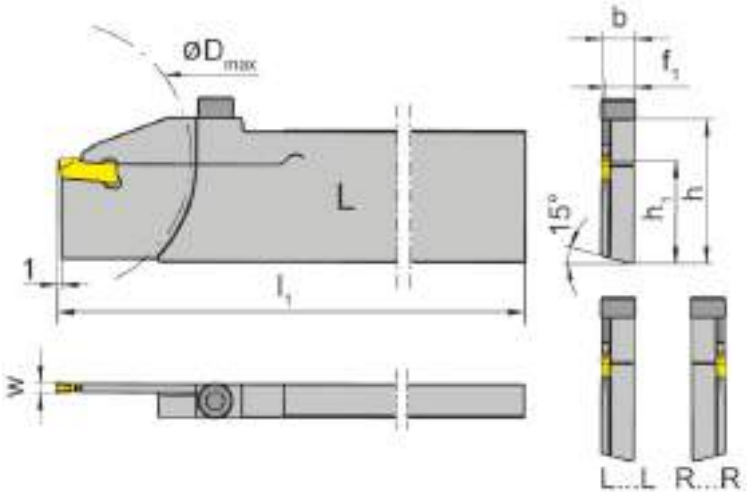

для пластины
for Insert

Тип S100
Type

L = показано левое исполнение
L = left hand version shown

R = правое исполнение
R = right hand version

Обозначение Part number	h	b	l_1	h_1	f_1	t_{max}	D_{max}	Размер Size
LH100.3280.73L	32	7,9	130	24,8	6,75	32,5	65	03
RH100.3280.73R	32	7,9	130	24,8	6,75	32,5	65	03
LH100.3280.74L	32	7,9	130	24,8	6,35	32,5	65	04
RH100.3280.74R	32	7,9	130	24,8	6,35	32,5	65	04

Выберите R или L исполнение.
State R or L version

Размер w - смотрите пластины
w see inserts

Размеры указаны в мм.
Dimensions in mm

Другие размеры - по запросу.
Further sizes upon request

Момент затяжки винтов см. Технические рекомендации.
For torque specification of the screw, please see Technical Instructions.

Запасные части
Spare Parts

Державка Toolholder	Шестигранный ключ Allen Wrench
LH100...	**SW4,0 DIN911**

Державка
Toolholder

H100
крепление винтом
with screwed clamping

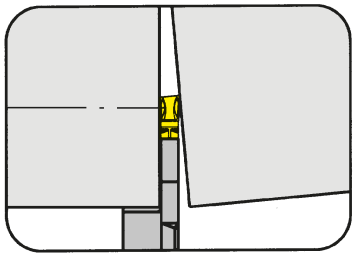

Глубина канавки до Ширина канавки	Depth of groove up to Width of groove	33,5 mm 3-4 mm

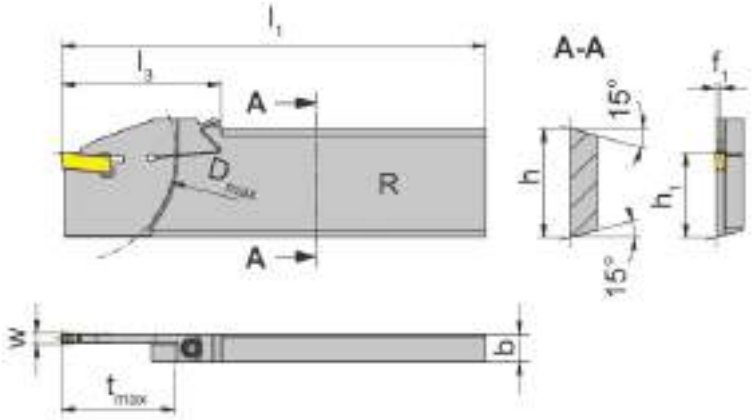

для пластины
for Insert

Тип S100
Type

R = показано правое исполнение
R = right hand version shown

L = левое исполнение
L = left hand version

для станков TRAUB и INDEX
for machines TRAUB and INDEX

Обозначение Part number	h	b	l_1	h_1	f_1	l_3	t_{max}	D_{max}	Тип станка Machine type	Размер Size
R/LH100.3208.83	32	8	125	24,8	1,15	47	33,5	65	TraubTNX65/42, IndexC65	03
LH100.3208.15.83	32	8	150	24,8	1,15	47	33,5	65	TraubTNX65/42, IndexC65	03
R/LH100.3208.84	32	8	125	24,8	1,50	47	33,5	65	TraubTNX65/42, IndexC65	04
LH100.3208.15.84	32	8	150	24,8	1,15	47	33,5	65	TraubTNX65/42, IndexC65	04

Выберите R или L исполнение.
State R or L version

Размер w - смотрите пластины
w see inserts

Размеры указаны в мм.
Dimensions in mm

Другие размеры - по запросу.
Further sizes upon request

Момент затяжки винтов см. Технические рекомендации.
For torque specification of the screw, please see Technical Instructions.

Запасные части
Spare Parts

Державка Toolholder	**Зажимной винт** Clamping Screw	**Ключ Тип TORX PLUS®** TORX PLUS® Wrench
R/LH100...	**030.505P.0718**	**T15PQ**

Державка
Toolholder

H100
крепление винтом
with screwed clamping

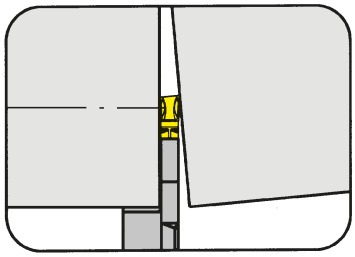

Глубина канавки до Ширина канавки	Depth of groove up to Width of groove	41 mm 3-4 mm

для пластины
for Insert

Тип S100
Type

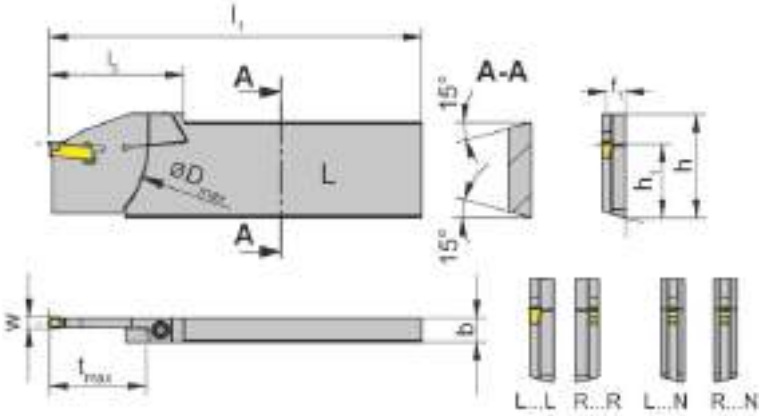

L = показано левое исполнение
L = left hand version shown

R = правое исполнение
R = right hand version

для станков TRAUB и INDEX
for machines TRAUB and INDEX

T

Обозначение Part number	h	b	l_1	h_1	f_1	l_3	t_{max}	D_{max}	Тип станка Machine type	Размер Size
LH100.3208.83L	32	8	125	24,8	6,75	47,0	33,5	65	TraubTNX65/42, IndexC65	03
RH100.3208.83R	32	8	125	24,8	6,75	47,0	33,5	65	TraubTNX65/42, IndexC65	03
R/LH100.3208.83N	32	8	125	24,8	4,00	47,0	33,5	65	TraubTNX65/42, IndexC65	03
LH100.3208.84L	32	8	125	24,8	6,35	47,0	33,5	65	TraubTNX65/42, IndexC65	04
RH100.3208.84R	32	8	125	24,8	6,35	47,0	33,5	65	TraubTNX65/42, IndexC65	04
R/LH100.3208.84N	32	8	134	24,8	4,00	54,5	41,0	80	TraubTNX80/65	04

Выберите R или L исполнение.
State R or L version

Размер w - смотрите пластины
w see inserts

Размеры указаны в мм.
Dimensions in mm

Другие размеры - по запросу.
Further sizes upon request

Момент затяжки винтов см. Технические рекомендации.
For torque specification of the screw, please see Technical Instructions.

Запасные части
Spare Parts

Державка Toolholder	Зажимной винт Clamping Screw	Ключ Тип TORX PLUS® TORX PLUS® Wrench
R/LH100...	**030.505P.0718**	**T15PQ**

Державка
Toolholder

H100

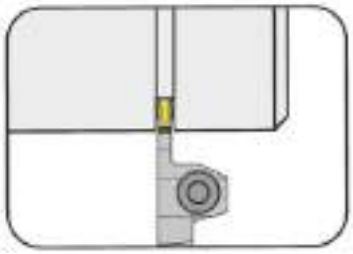

Глубина канавки до Ширина канавки	Depth of groove up to Width of groove	10 mm 3 mm

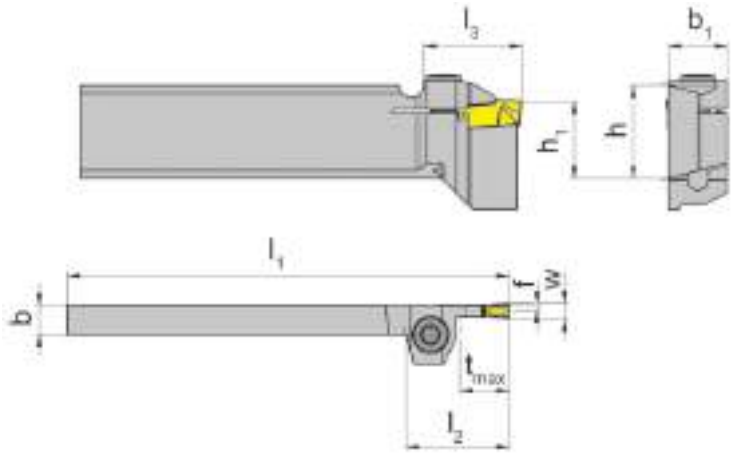

для пластины
for Insert

Тип S100
Type

для станков REIKA
for machines REIKA

L = показано левое исполнение
L = left hand version shown

Обозначение Part number	h	b	l_1	h_1	l_2	f	l_3	t_{max}	b_1	Размер Size
LH100.1908.R.13	19	8	90	15,7	16	1,15	20	10	12	03
LH100.3208.R.13	32	8	110	24,8	16	1,15	20	10	12	03

Другие размеры - по запросу.
Further sizes upon request

Размер w - смотрите пластины
w see inserts

Размеры указаны в мм.
Dimensions in mm

Момент затяжки винтов см. Технические рекомендации.
For torque specification of the screw, please see Technical Instructions.

Запасные части
Spare Parts

Державка Toolholder	Зажимной винт Clamping Screw	Ключ Тип TORX PLUS® TORX PLUS® Wrench
LH100...R.13	**5.17T20P**	**T20PQ**

Державка
Toolholder

H100

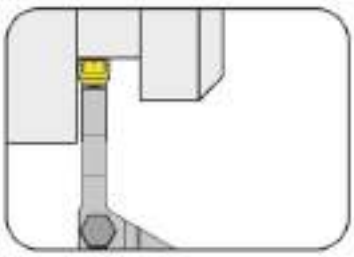

Глубина канавки до Ширина канавки	Depth of groove up to Width of groove	65 mm 8-12 mm

для пластины
for Insert

Тип S100
Type

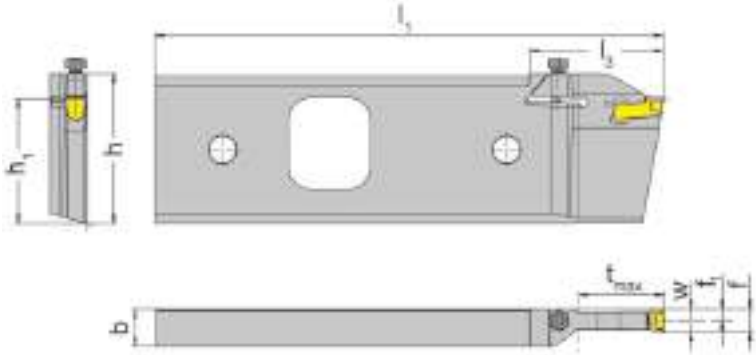

для станков REIKA
for machines REIKA

L = показано левое исполнение
L = left hand version shown

Обозначение Part number	h	b	l_1	h_1	f_1	l_3	f	t_{max}	Размер Size
LH100.5517.38.8.08	65	16,4	224	55	4	59	f_1+w/2	38	08
LH100.5517.54.8.08	65	16,4	224	55	4	75	f_1+w/2	54	08
LH100.5517.38.8.10	65	16,4	224	55	5	59	f_1+w/2	38	10
LH100.5517.54.8.10	65	16,4	224	55	5	75	f_1+w/2	54	10
LH100.5517.44.8.12	65	16,4	224	55	6	65	f_1+w/2	44	12
LH100.5517.65.8.12	65	16,4	224	55	6	86	f_1+w/2	65	12

Другие размеры - по запросу.
Further sizes upon request

Размеры указаны в мм.
Dimensions in mm

Момент затяжки винтов см. Технические рекомендации.
For torque specification of the screw, please see Technical Instructions.

T

Запасные части
Spare Parts

Державка Toolholder	**Зажимной винт** Clamping Screw	**Ключ Тип TORX PLUS®** TORX PLUS® Wrench
LH100...	**030.6075.T20P**	**T20PQ**

Державка
Toolholder

H100
с самофиксацией
with self clamping

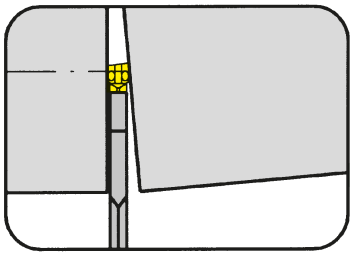

Глубина канавки до Ширина канавки	Depth of groove up to Width of groove	38 mm 2-3 mm

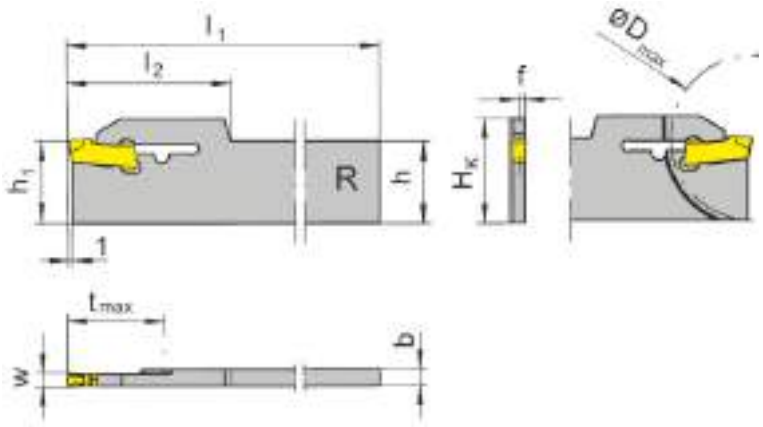

для пластины
for Insert

Тип S100
Type

R = правое исполнение
R = right hand version

Обозначение Part number	H_K	b	l_1	h_1	f	l_2	t_{max}	D_{max}	h	Размер Size
RH100.1703.21	22,1	3,2	110	17,4	0,75	32,0	17,5	35	17,4	01
RH100.2203.21	26,9	3,2	150	22,2	0,75	32,0	38,0	50	22,1	01
RH100.1703.33	22,1	3,2	110	17,4	1,15	34,5	30,0	60	17,4	03
RH100.2203.33	26,9	3,2	150	22,2	1,15	34,5	38,0	76	22,1	03

Другие размеры - по запросу.
Further sizes upon request

Размер w - смотрите пластины
w see inserts

Размеры указаны в мм.
Dimensions in mm

Примечание:
Ключ P39L для державки R/LH100...33 заказывается отдельно!
Note:
Wrench **P39L** ist not combined with blade R/LH100...33 - separate order required!

Державка
Toolholder

H100
крепление винтом
with screwed clamping

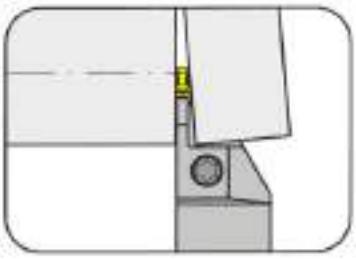

Глубина канавки до Ширина канавки	Depth of groove up to Width of groove	21 mm 2 mm

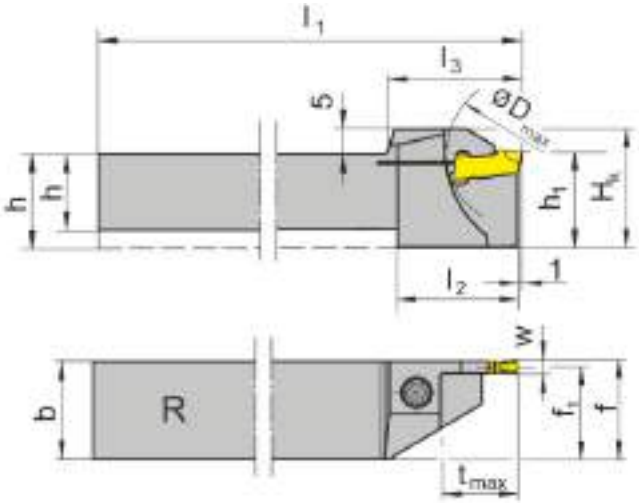

для пластины
for Insert

Тип S100
Type

R = показано правое исполнение
R = right hand version shown

L = левое исполнение
L = left hand version

Обозначение Part number	h	b	l_1	l_2	l_3	h_1	f_1	f	t_{max}	D_{max}	H_K	Размер Size
R/LH100.1010.01	10	10	125	19	21,0	13	9,25	f_1+w/2	10,5	21	18	01
R/LH100.1010.11	10	10	125	21	23,0	16	9,25	f_1+w/2	13,0	42	21	01
R/LH100.1212.01	12	12	125	21	23,0	16	11,25	f_1+w/2	13,0	26	21	01
R/LH100.1212.11	12	12	125	21	26,0	16	11,25	f_1+w/2	16,0	42	21	01
R/LH100.1616.11	16	16	125	24	26,0	20	15,25	f_1+w/2	16,0	42	25	01
R/LH100.1616.21	16	16	125	30	33,5	20	15,25	f_1+w/2	21,0	42	25	01
R/LH100.2020.11	20	20	125	-	33,5	20	19,25	f_1+w/2	16,0	42	25	01
R/LH100.2020.21	20	20	125	-	33,5	20	19,25	f_1+w/2	21,0	42	25	01
R/LH100.2525.21	25	25	150	-	33,5	25	24,30	f_1+w/2	21,0	42	30	01

Выберите R или L исполнение.
State R or L version

Размер w - смотрите пластины
w see inserts

Размеры указаны в мм.
Dimensions in mm

Другие размеры - по запросу.
Further sizes upon request

Момент затяжки винтов см. Технические рекомендации.
For torque specification of the screw, please see Technical Instructions.

Запасные части
Spare Parts

Державка Toolholder	Зажимной винт Clamping Screw	Ключ Тип TORX PLUS® TORX PLUS® Wrench
R/LH100...	**4.15T15P**	**T15PQ**

Державка
Toolholder

H100
крепление винтом
with screwed clamping

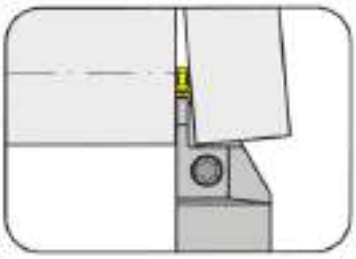

Глубина канавки до Ширина канавки	Depth of groove up to Width of groove	21 mm 2 mm

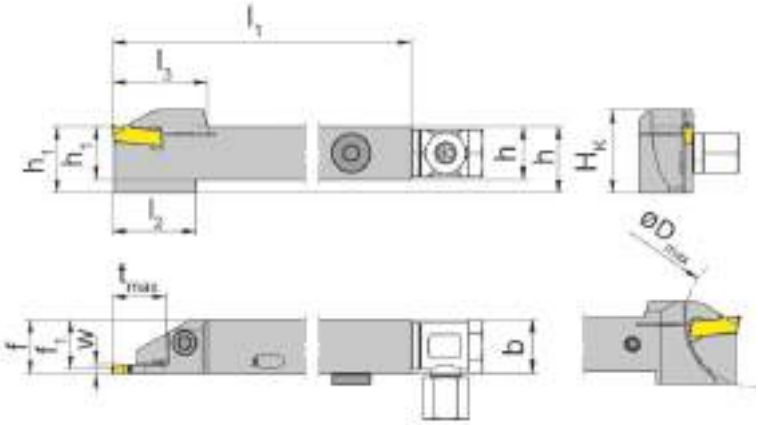

для пластины
for Insert

Тип S100
Type

с внутренним подводом СОЖ
with through coolant supply

R = показано правое исполнение
R = right hand version shown

L = левое исполнение
L = left hand version

Обозначение Part number	h	b	l_1	l_2	l_3	h_1	f_1	f	t_{max}	D_{max}	H_K	Размер Size
R/LH100.1212.01.IK	12	12	125	21	23,0	12	11,25	f_1+w/2	13	26	21	01
R/LH100.1212.11.IK	12	12	125	21	26,0	12	11,25	f_1+w/2	16	42	21	01
R/LH100.1616.11.IK	16	16	125	24	26,0	16	15,25	f_1+w/2	16	42	25	01
R/LH100.1616.21.IK	16	16	125	30	33,5	16	15,25	f_1+w/2	21	42	25	01
R/LH100.2020.11.IK	20	20	125	-	33,5	20	19,25	f_1+w/2	16	42	25	01
R/LH100.2020.21.IK	20	20	125	-	33,5	20	19,25	f_1+w/2	21	42	25	01
R/LH100.2525.21.IK	25	25	150	-	33,5	25	24,30	f_1+w/2	21	42	30	01

Выберите R или L исполнение.
State R or L version

Размер w - смотрите пластины
w see inserts

Размеры указаны в мм.
Dimensions in mm

Другие размеры - по запросу.
Further sizes upon request

Момент затяжки винтов см. Технические рекомендации.
For torque specification of the screw, please see Technical Instructions.

Запасные части
Spare Parts

Державка Toolholder	**Зажимной винт** Clamping Screw	**Подача СОЖ** Coolant supply	**Ключ Тип TORX PLUS®** TORX PLUS® Wrench	**Уплотнительная заглушка** Sealing plug
R/LH100.1212...	**4.15T15P**	**004.00.61**	**T15PQ**	
R/LH100...	**4.15T15P**	**SBD 6 LR - G1/8“**	**T15PQ**	**004.00.26**

Державка
Toolholder

H100

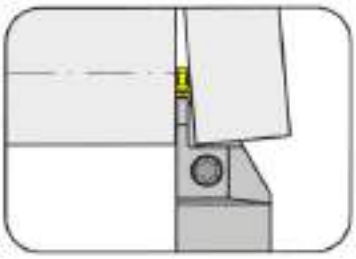

Глубина канавки до	Depth of groove up to	32,5 mm
Ширина канавки	Width of groove	2,5 mm

для пластины
for Insert

Тип S100
Type

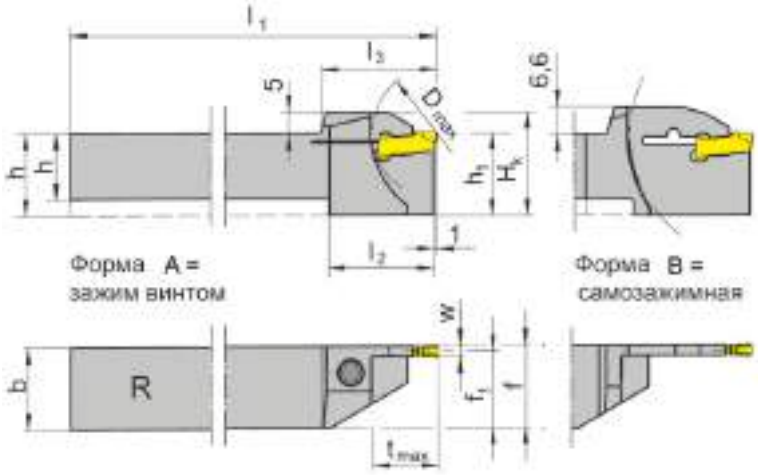

R = показано правое исполнение
R = right hand version shown

L = левое исполнение
L = left hand version

Обозначение Part number	h	b	l_1	l_2	l_3	h_1	f_1	f	t_{max}	D_{max}	H_K	Форма Form	Размер Size
R/LH100.1212.02	12	12	125	21	23,0	16	11,05	f_1+w/2	13,0	25	21,0	A	02
R/LH100.1212.12	12	12	125	24	26,0	16	11,05	f_1+w/2	16,0	42	25,0	A	02
R/LH100.1616.02	16	16	125	19	21,0	20	15,05	f_1+w/2	10,5	42	25,0	A	02
R/LH100.1616.12	16	16	125	24	26,0	20	15,05	f_1+w/2	16,0	42	25,0	A	02
R/LH100.1616.22	16	16	125	30	33,5	20	15,05	f_1+w/2	21,0	42	25,0	A	02
R/LH100.2020.12	20	20	125	-	26,0	20	19,05	f_1+w/2	16,0	42	25,0	A	02
R/LH100.2020.22	20	20	125	-	33,5	20	19,05	f_1+w/2	21,0	42	25,0	A	02
R/LH100.2020.32	20	20	125	35	38,5	25	19,05	f_1+w/2	32,5	65	31,6	B	02
R/LH100.2525.22	25	25	150	-	33,5	25	24,05	f_1+w/2	21,0	42	30,0	A	02

Выберите R или L исполнение.
State R or L version

Размер w - смотрите пластины
w see inserts

Размеры указаны в мм.
Dimensions in mm

Другие размеры - по запросу.
Further sizes upon request

Примечание для заказа:
Ключ P39L для державки R/LH100...33 заказывается отдельно!
Ordering note:
Wrench **P39L** ist not combined with blade R/LH100...33 - separate order required!
Момент затяжки винтов см. Технические рекомендации.
For torque speci cation of the screw, please see Technical Instructions.

Запасные части
Spare Parts

Державка Toolholder	Зажимной винт Clamping Screw	Ключ Тип TORX PLUS® TORX PLUS® Wrench
R/LH100...	**4.15T15P**	**T15PQ**

Державка
Toolholder

H100

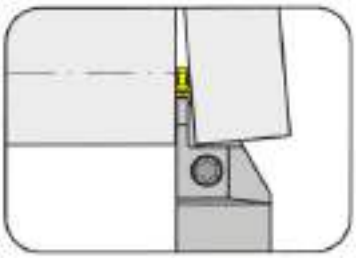

Глубина канавки до Ширина канавки	Depth of groove up to Width of groove	21 mm 2,5 mm

для пластины
for Insert

Тип S100
Type

R = показано правое исполнение
R = right hand version shown

L = левое исполнение
L = left hand version

с внутренним подводом СОЖ
with through coolant supply

Обозначение Part number	h	b	l_1	l_2	l_3	h_1	f_1	f	t_{max}	D_{max}	H_K	Форма Form	Размер Size
R/LH100.1212.02.IK	12	12	125	21	23,0	16	11,05	f_1+w/2	13,0	25	21	A	02
R/LH100.1616.02.IK	16	16	125	19	21,0	20	15,05	f_1+w/2	10,5	42	25	A	02
R/LH100.1212.12.IK	12	12	125	24	26,0	16	11,05	f_1+w/2	16,0	42	25	A	02
R/LH100.1616.12.IK	16	16	125	24	28,5	20	15,05	f_1+w/2	16,0	42	25	A	02
R/LH100.2020.12.IK	20	20	125	-	26,0	20	19,05	f_1+w/2	16,0	42	25	A	02
R/LH100.1616.22.IK	16	16	125	30	33,5	20	15,05	f_1+w/2	21,0	42	25	A	02
R/LH100.2020.22.IK	20	20	125	-	33,5	20	19,05	f_1+w/2	21,0	42	25	A	02
R/LH100.2525.22.IK	25	25	150	-	33,5	25	24,05	f_1+w/2	21,0	42	30	A	02

Выберите R или L исполнение.
State R or L version

Размер w - смотрите пластины
w see inserts

Размеры указаны в мм.
Dimensions in mm

Другие размеры - по запросу.
Further sizes upon request

Момент затяжки винтов см. Технические рекомендации.
For torque specification of the screw, please see Technical Instructions.

Запасные части
Spare Parts

Державка Toolholder	Зажимной винт Clamping Screw	Адаптер для СОЖ Coolant supply	Ключ Тип TORX PLUS® TORX PLUS® Wrench	Уплотнительная заглушка Sealing plug
R/LH100.1212...	**4.15T15P**	**004.00.61**	**T15PQ**	**-**
R/LH100.1616.02.IK	**4.15T15P**	**004.00.61**	**T15PQ**	**004.00.26**
R/LH100.1616.22.IK	**4.15T15P**	**004.00.16**	**T15PQ**	**004.00.26**
R/LH100.2020.22.IK	**5.17T20P**	**004.00.16**	**T20PQ**	**004.00.26**
R/LH100.2525.22.IK	**4.15T15P**	**004.00.16**	**T15PQ**	**004.00.26**

Державка
Toolholder

H100
крепление винтом
with screwed clamping

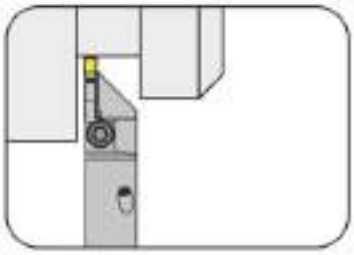

Глубина канавки до Ширина канавки	Depth of groove up to Width of groove	13,5 mm 3 mm

для пластины
for Insert

Тип S100
Type

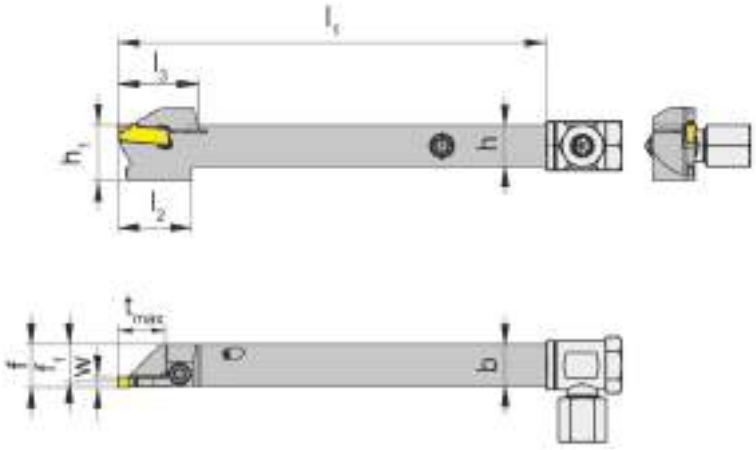

с внутренним подводом СОЖ
with through coolant supply

R = показано правое исполнение
R = right hand version shown

L = левое исполнение
L = left hand version

Обозначение Part number	h	b	l_1	l_2	l_3	h_1	f_1	f	t_{max}	Размер Size
R/LH100.1212.5.23.IK	12	12	125	21	23	16	10,85	f_1+w/2	13,5	03

Выберите R или L исполнение.
State R or L version

Размер w - смотрите пластины
w see inserts

Размеры указаны в мм.
Dimensions in mm

Другие размеры - по запросу.
Further sizes upon request

T

Запасные части
Spare Parts

Державка Toolholder	**Зажимной винт** Clamping Screw	**Подача СОЖ** Coolant supply	**Ключ Тип TORX PLUS®** TORX PLUS® Wrench
R/LH100.1212.5.23.IK	**4.15T15P**	**004.00.61**	**T15PQ**

Державка
Toolholder

H100
крепление винтом
with screwed clamping

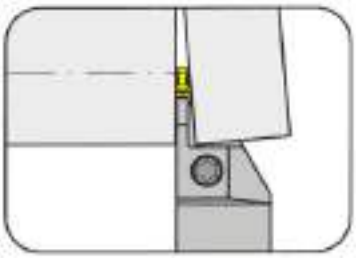

Глубина канавки до Ширина канавки	Depth of groove up to Width of groove	17 mm 2-3 mm

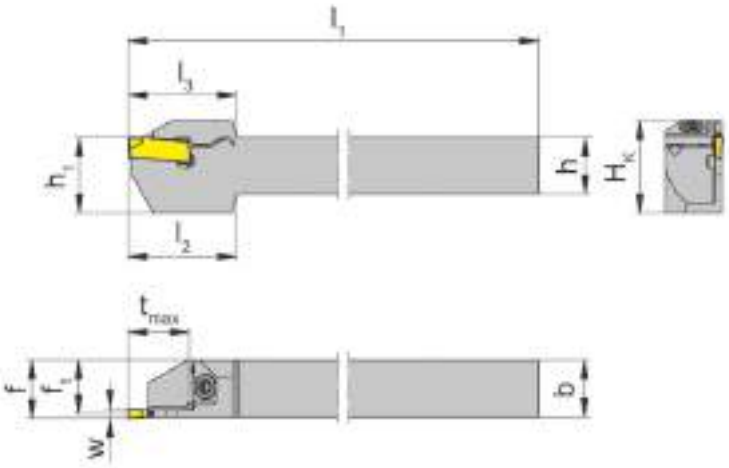

для пластины
for Insert

Тип S100
Type

R = показано правое исполнение
R = right hand version shown

L = левое исполнение
L = left hand version

для токарных автоматов продольного точения
for Swiss type machines

Обозначение Part number	h	b	l_1	l_2	l_3	h_1	f_1	f	t_{max}	D_{max}	H_K	Размер Size
R/LH100.1212.24.61	12	12	125	23	23	12	11,25	f_1+w/2	13	26	19,5	02
R/LH100.1212.32.63	12	12	125	27	24	12	10,85	f_1+w/2	17	34	19,5	03
R/LH100.1616.24.61	16	16	125	23	-	16	15,25	f_1+w/2	13	26	19,5	02
R/LH100.1616.32.63	16	16	125	27	-	16	14,85	f_1+w/2	17	34	19,5	03

Выберите R или L исполнение.
State R or L version

Размер w - смотрите пластины
w see inserts

Размеры указаны в мм.
Dimensions in mm

Другие размеры - по запросу.
Further sizes upon request

Момент затяжки винтов см. Технические рекомендации.
For torque specification of the screw, please see Technical Instructions.

Запасные части
Spare Parts

Державка Toolholder	Зажимной винт Clamping Screw	Ключ Тип TORX PLUS® TORX PLUS® Wrench
R/LH100...	**3.5.12T10EP**	**T10PL**

Державка
Toolholder

H100

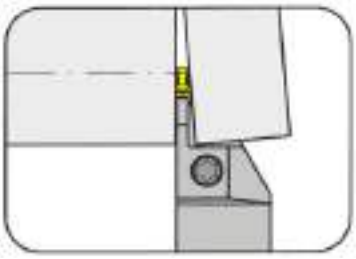

Глубина канавки до Ширина канавки	Depth of groove up to Width of groove	32,5 mm 3 mm

для пластины
for Insert

Тип S100
Type

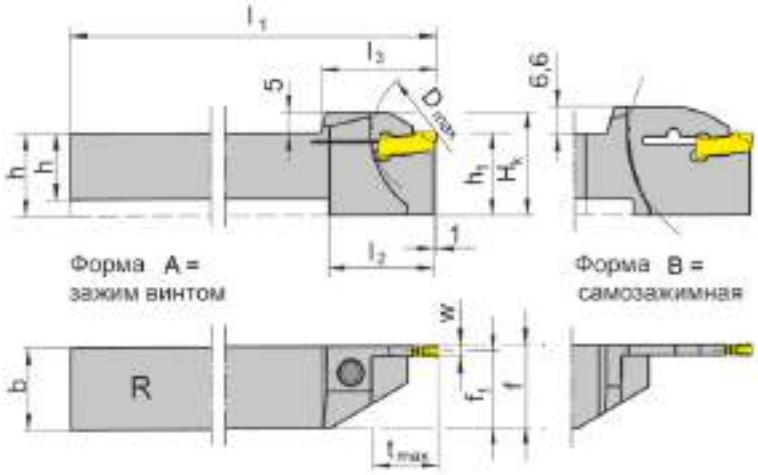

R = показано правое исполнение
R = right hand version shown

L = левое исполнение
L = left hand version

Обозначение Part number	h	b	l_1	l_2	l_3	h_1	f_1	f	t_{max}	D_{max}	H_K	Форма Form	Размер Size
R/LH100.1212.03	12	12	125	21,0	23,0	16	10,85	f_1+w/2	13,0	26	25,0	A	03
R/LH100.1616.03	16	16	125	19,5	23,0	20	14,85	f_1+w/2	10,5	42	25,0	A	03
R/LH100.1616.13	16	16	125	25,0	28,5	20	14,85	f_1+w/2	16,0	42	25,0	A	03
R/LH100.1616.23	16	16	125	30,0	33,5	20	14,85	f_1+w/2	21,0	42	25,0	A	03
R/LH100.2020.13	20	20	125	-	28,5	20	18,85	f_1+w/2	16,0	42	25,0	A	03
R/LH100.2020.23	20	20	125	-	33,5	20	18,85	f_1+w/2	21,0	42	25,0	A	03
R/LH100.2020.33	20	20	125	35,0	38,5	25	18,85	f_1+w/2	32,5	65	31,6	B	03
R/LH100.2525.13	25	25	150	-	28,5	25	23,85	f_1+w/2	16,0	42	30,0	A	03
R/LH100.2525.23	25	25	150	-	33,5	25	23,85	f_1+w/2	21,0	42	30,0	A	03
R/LH100.2525.33	25	25	150	-	38,5	25	23,85	f_1+w/2	32,5	65	31,6	B	03

Выберите R или L исполнение.
State R or L version

Размер w - смотрите пластины
w see inserts

Размеры указаны в мм.
Dimensions in mm

Другие размеры - по запросу.
Further sizes upon request

Примечание для заказа:
Ключ P39L для державки R/LH100...33 заказывается отдельно!
Ordering note:
Wrench **P39L** ist not combined with blade R/LH100...33 - separate order required!
Момент затяжки винтов см. Технические рекомендации.
For torque speci cation of the screw, please see Technical Instructions.

Запасные части
Spare Parts

Державка Toolholder	Зажимной винт Clamping Screw	Ключ Тип TORX PLUS® TORX PLUS® Wrench	Ключ Wrench
R/LH100...	**5.17T20P**	**T20PQ**	**-**
R/LH100...33	**-**	**-**	**P39L**

Державка
Toolholder

H100

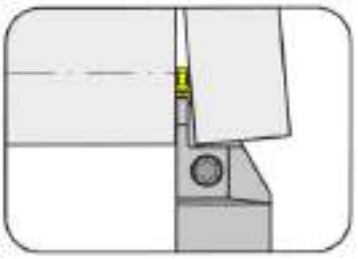

Глубина канавки до Ширина канавки	Depth of groove up to Width of groove	32,5 mm 3 mm

для пластины
for Insert

Тип S100
Type

с внутренним подводом СОЖ
with through coolant supply

R = показано правое исполнение
R = right hand version shown

L = левое исполнение
L = left hand version

Обозначение Part number	h	b	l_1	l_2	l_3	h_1	f_1	f	t_{max}	D_{max}	H_K	Фóрма Form	Размер Size
R/LH100.1212.03.IK	12	12	125	21,0	23,0	16	10,85	f_1+w/2	13,0	26	25,0	A	03
R/LH100.1616.03.IK	16	16	125	19,5	23,0	20	14,85	f_1+w/2	10,5	42	25,0	A	03
R/LH100.1616.13.IK	16	16	125	25,0	28,5	20	14,85	f_1+w/2	16,0	42	25,0	A	03
R/LH100.2020.13.IK	20	20	125	-	28,5	20	18,85	f_1+w/2	16,0	42	25,0	A	03
R/LH100.2525.13.IK	25	25	150	-	28,5	25	23,85	f_1+w/2	16,0	42	30,0	A	03
R/LH100.1616.23.IK	16	16	125	30,0	33,5	20	14,85	f_1+w/2	21,0	42	25,0	A	03
R/LH100.2020.23.IK	20	20	125	-	33,5	20	18,85	f_1+w/2	21,0	42	25,0	A	03
RH100.2525.23.IK	25	25	150	-	33,5	25	23,85	f_1+w/2	21,0	42	30,0	A	03
R/LH100.2020.33.IK	20	20	125	35,0	38,5	25	18,85	f_1+w/2	32,5	65	31,6	B	03
R/LH100.2525.33.IK	25	25	150	-	38,5	25	23,85	f_1+w/2	32,5	65	31,6	B	03

Выберите R или L исполнение.
State R or L version

Размер w - смотрите пластины
w see inserts

Размеры указаны в мм.
Dimensions in mm

Другие размеры - по запросу.
Further sizes upon request

Примечание для заказа:
Ключ P39L для державки R/LH100...33 заказывается отдельно!
Ordering note:
Wrench **P39L** ist not combined with blade R/LH100...33 - separate order required!
Момент затяжки винтов см. Технические рекомендации.
For torque speci cation of the screw, please see Technical Instructions.

Запасные части
Spare Parts

Державка Toolholder	Зажимной винт Clamping Screw	Адаптер для СОЖ Coolant supply	Ключ Тип TORX PLUS® TORX PLUS® Wrench	Уплотнительная заглушка Sealing plug	Ключ Wrench
R/LH100...33IK	-	004.00.61	-	004.00.26	P39L
R/LH100...IK	5.17T20P	004.00.16	T20PQ	004.00.26	-

Державка
Toolholder

H100
крепление винтом
with screwed clamping

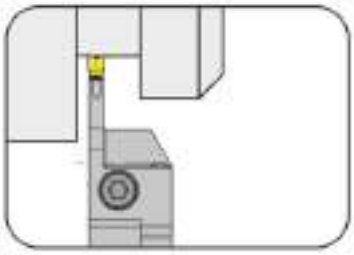

Глубина канавки до Ширина канавки	Depth of groove up to Width of groove	21,5 mm 3-4 mm

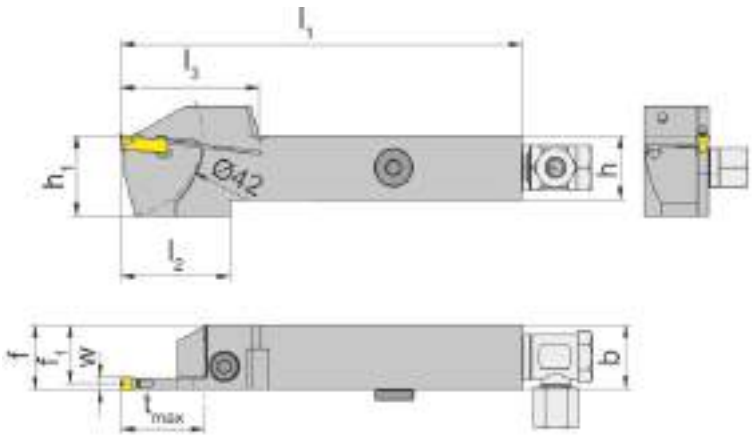

для пластины
for Insert

Тип S100
Type

с внутренним подводом СОЖ
with through coolant supply

R = показано правое исполнение
R = right hand version shown

L = левое исполнение
L = left hand version

Обозначение Part number	h	b	l_1	l_2	l_3	h_1	f_1	f	t_{max}	Размер Size
R/LH100.1616.0.23.IK	16	16	125	35	39	25	14,65	f_1+w/2	21,5	03
R/LH100.2020.0.23.IK	20	20	125	33	39	25	18,65	f_1+w/2	21,5	03
R/LH100.2525.0.23.IK	25	25	150	33	39	30	23,65	f_1+w/2	21,5	03
R/LH100.1616.0.24.IK	16	16	125	35	39	25	14,30	f_1+w/2	21,5	04
R/LH100.2020.0.24.IK	20	20	125	33	39	25	18,30	f_1+w/2	21,5	04
R/LH100.2525.0.24.IK	25	25	150	33	39	30	23,30	f_1+w/2	21,5	04

Выберите R или L исполнение.
State R or L version

Размер w - смотрите пластины
w see inserts

Размеры указаны в мм.
Dimensions in mm

Другие размеры - по запросу.
Further sizes upon request

Момент затяжки винтов см. Технические рекомендации.
For torque specification of the screw, please see Technical Instructions.

T

Запасные части
Spare Parts

Державка Toolholder	**Уплотнительная заглушка** Sealing plug	**Адаптер для СОЖ** Coolant supply	**Зажимной винт** Clamping Screw	**Ключ Тип TORX PLUS®** TORX PLUS® Wrench
R/LH100...	**004.00.26**	**SBD 6 LR - G1/8“**	**6.23T25P**	**T25PQ**

Державка
Toolholder

H100

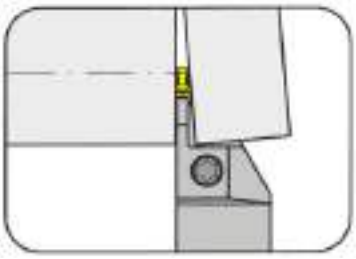

Глубина канавки до Ширина канавки	Depth of groove up to Width of groove	40,5 mm 4 mm

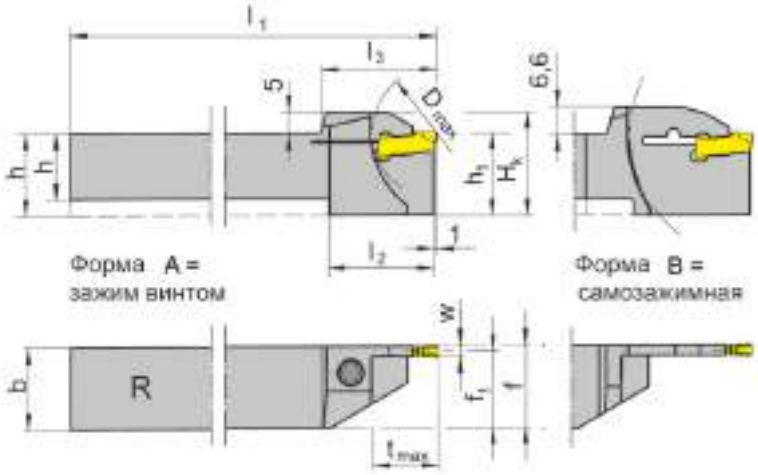

для пластины
for Insert

Тип S100
Type

R = показано правое исполнение
R = right hand version shown

L = левое исполнение
L = left hand version

Обозначение Part number	h	b	l_1	l_2	l_3	h_1	f_1	f	t_{max}	D_{max}	H_K	Форма Form	Размер Size
R/LH100.1616.04	16	16	125	19,5	23,0	20	14,45	f_1+w/2	10,5	42	25,0	A	04
R/LH100.1616.14	16	16	125	25,0	28,5	20	14,45	f_1+w/2	16,0	42	25,0	A	04
R/LH100.1616.24	16	16	125	30,0	33,5	20	14,45	f_1+w/2	21,0	42	25,0	A	04
R/LH100.2020.14	20	20	125	-	28,5	20	18,45	f_1+w/2	16,0	42	25,0	A	04
R/LH100.2020.34	20	20	125	35,0	38,5	25	18,45	f_1+w/2	32,5	65	31,6	B	04
R/LH100.2525.14	25	25	150	-	28,5	25	23,45	f_1+w/2	16,0	42	30,0	A	04
R/LH100.2525.34	25	25	150	40,0	46,5	32	23,45	f_1+w/2	40,5	81	31,6	B	04

Выберите R или L исполнение.
State R or L version

Размер w - смотрите пластины
w see inserts

Размеры указаны в мм.
Dimensions in mm

Другие размеры - по запросу.
Further sizes upon request

Момент затяжки винтов см. Технические рекомендации.
For torque specification of the screw, please see Technical Instructions.

Запасные части
Spare Parts

Державка Toolholder	Зажимной винт Clamping Screw	Ключ Тип TORX PLUS® TORX PLUS® Wrench
R/LH100...	**5.17T20P**	**T20PQ**

Державка
Toolholder

H100

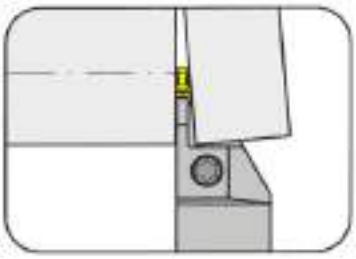

Глубина канавки до Ширина канавки	Depth of groove up to Width of groove	40,5 mm 5 mm

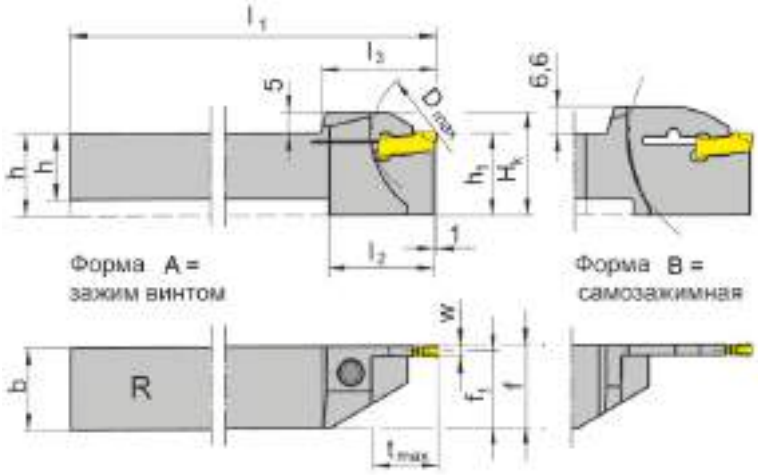

для пластины
for Insert

Тип S100
Type

R = показано правое исполнение
R = right hand version shown

L = левое исполнение
L = left hand version

Обозначение Part number	h	b	l_1	l_2	l_3	h_1	f_1	f	t_{max}	D_{max}	H_K	Форма Form	Размер Size
R/LH100.2020.15	20	20	125	-	28,5	20	18,05	f_1+w/2	16,0	42	25,0	A	05
R/LH100.2020.35	20	20	125	35	38,5	25	18,05	f_1+w/2	32,5	65	31,6	B	05
R/LH100.2525.15	25	25	150	-	28,5	25	23,05	f_1+w/2	16,0	42	30,0	A	05
R/LH100.2525.35	25	25	150	40	46,5	32	23,05	f_1+w/2	40,5	81	38,6	B	05

Выберите R или L исполнение.
State R or L version

Размер w - смотрите пластины
w see inserts

Размеры указаны в мм.
Dimensions in mm

Другие размеры - по запросу.
Further sizes upon request

Момент затяжки винтов см. Технические рекомендации.
For torque specification of the screw, please see Technical Instructions.

Запасные части
Spare Parts

Державка Toolholder	Зажимной винт Clamping Screw	Ключ Тип TORX PLUS® TORX PLUS® Wrench
R/LH100....	**5.17T20P**	**T20PQ**

Державка
Toolholder

H100

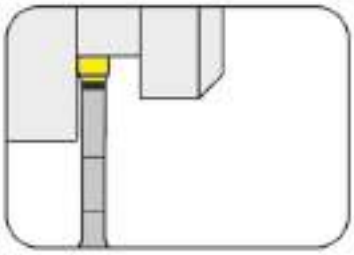

Глубина канавки до Ширина канавки	Depth of groove up to Width of groove	41 mm 4-2 mm

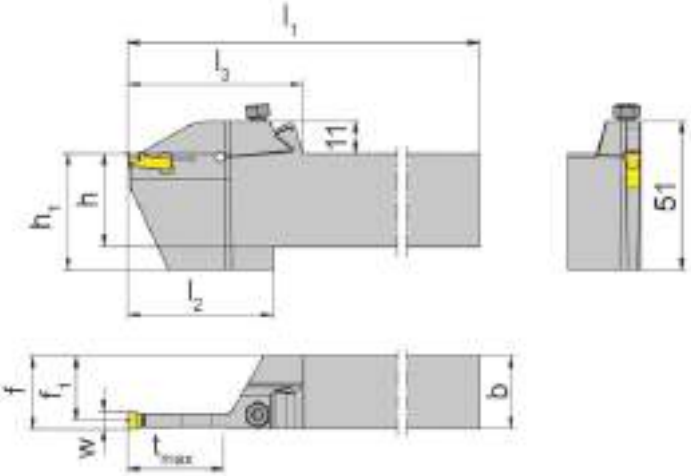

для пластины
for Insert

Тип S100
Type

R = показано правое исполнение
R = right hand version shown

L = левое исполнение
L = left hand version

Обозначение Part number	h	b	l_1	l_2	l_3	h_1	f_1	f	t_{max}	Размер Size
R/LH100.2020.3.04	20	20	150	50	60	32	18,2	f_1+w/2	33	04
R/LH100.2020.3.05	20	20	150	50	60	32	17,7	f_1+w/2	33	05
R/LH100.2525.3.05	25	25	150	50	60	32	22,7	f_1+w/2	33	05
R/LH100.2525.3.06	25	25	150	50	60	40	22,2	f_1+w/2	33	06
R/LH100.3225.3.06	32	25	170	50	60	40	22,2	f_1+w/2	33	06
R/LH100.3225.3.08	32	25	170	50	60	40	21,2	f_1+w/2	33	08
R/LH100.3225.38	32	25	170	50	60	40	21,2	f_1+w/2	35	08
R/LH100.3225.4.08	32	25	170	55	65	40	21,2	f_1+w/2	41	08
R/LH100.3225.4.10	32	25	170	55	65	40	20,3	f_1+w/2	41	10
R/LH100.3225.4.12	32	25	170	55	65	40	19,3	f_1+w/2	41	12

Выберите R или L исполнение.
State R or L version

Размер w - смотрите пластины
w see inserts

Размеры указаны в мм.
Dimensions in mm

Другие размеры - по запросу.
Further sizes upon request

Момент затяжки винтов см. Технические рекомендации.
For torque specification of the screw, please see Technical Instructions.

Запасные части
Spare Parts

Державка Toolholder	Зажимной винт Clamping Screw	Ключ Тип TORX PLUS® TORX PLUS® Wrench
R/LH100...	**030.6075.T20P**	**T20PQ**

Державка
Toolholder

H100
крепление винтом
with screwed clamping

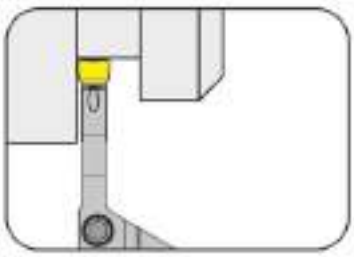

Глубина канавки до Ширина канавки	Depth of groove up to Width of groove	33 mm 4 mm

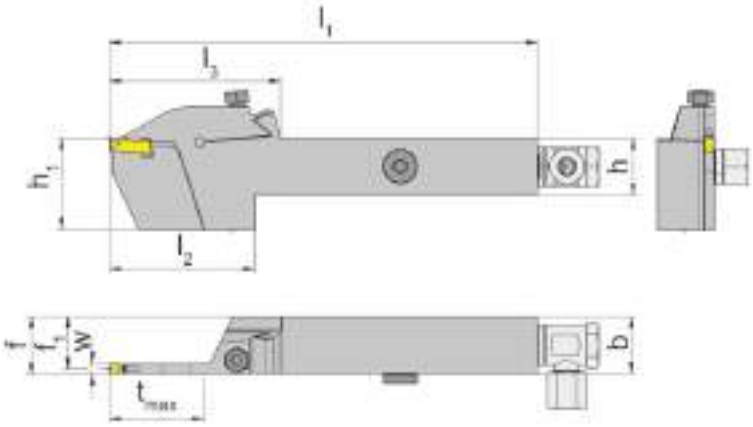

для пластины
for Insert

Тип S100
Type

R = показано правое исполнение
R = right hand version shown

L = левое исполнение
L = left hand version

с внутренним подводом СОЖ
with through coolant supply

Обозначение Part number	h	b	l_1	l_2	l_3	h_1	f_1	f	t_{max}	Размер Size
R/LH100.2020.3.0.04.IK	20	20	150	51	60	32	18,3	f_1+w/2	33	04
R/LH100.2525.3.0.04.IK	25	25	150	50	60	32	23,3	f_1+w/2	33	04

Выберите R или L исполнение.
State R or L version

Размер w - смотрите пластины
w see inserts

Размеры указаны в мм.
Dimensions in mm

Другие размеры - по запросу.
Further sizes upon request

T

Запасные части
Spare Parts

Державка Toolholder	**Уплотнительная заглушка** Sealing plug	**Адаптер для СОЖ** Coolant supply	**Зажимной винт** Clamping Screw	**Ключ Тип TORX PLUS®** TORX PLUS® Wrench
R/LH100...	**004.00.26**	**SBD 6 LR - G1/8“**	**030.6075.T20P**	**T20PQ**

Державка
Toolholder

H100

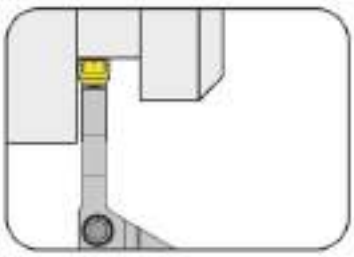

Глубина канавки до Ширина канавки	Depth of groove up to Width of groove	45 mm 16 mm

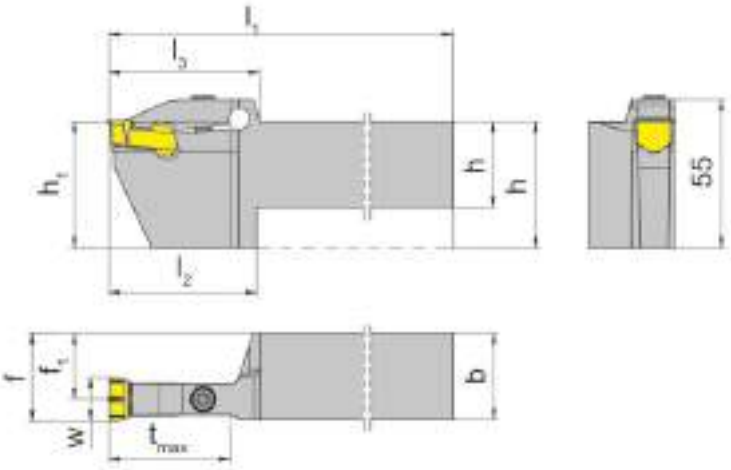

для пластины
for Insert

Тип S100
Type

R = показано правое исполнение
R = right hand version shown

L = левое исполнение
L = left hand version

Обозначение Part number	h	b	l_1	l_2	h_1	f_1	f	t_{max}	l_3	Размер Size
R/LH100.3232.5.16	32	32	170	55	47	24,5	f_1+w/2	45	56	16

Выберите R или L исполнение.
State R or L version

Размер w - смотрите пластины
w see inserts

Размеры указаны в мм.
Dimensions in mm

Другие размеры - по запросу.
Further sizes upon request

Момент затяжки винтов см. Технические рекомендации.
For torque specification of the screw, please see Technical Instructions.

Запасные части
Spare Parts

Державка Toolholder	Зажимной винт Clamping Screw	Ключ Тип TORX PLUS® TORX PLUS® Wrench
R/LH100.3232.5.16	**030.0625.T25P**	**T25PQ**

Державка
Toolholder

H100

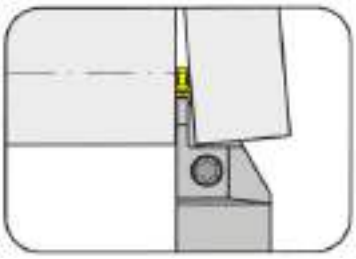

Глубина канавки до Ширина канавки	Depth of groove up to Width of groove	25 mm 3-4 mm

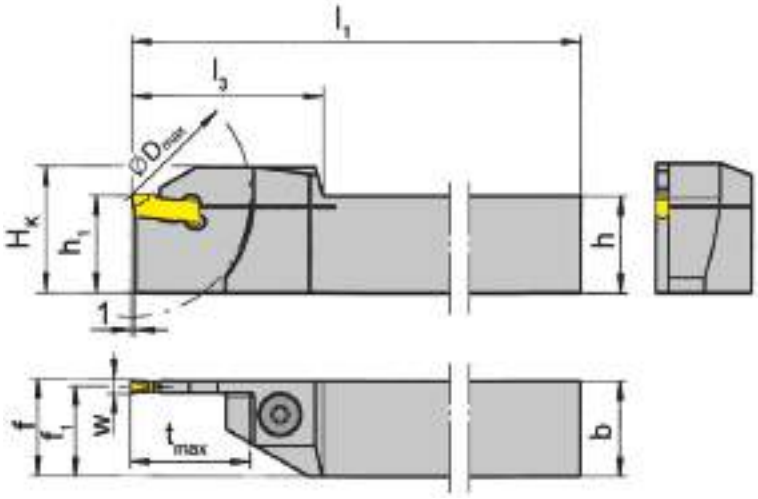

для пластины
for Insert

Тип S100
Type

L = показано левое исполнение
L = left hand version shown

R = правое исполнение
R = right hand version

Обозначение Part number	h	b	l_1	l_3	h_1	f_1	f	t_{max}	D_{max}	H_K	Размер Size
R/LH100.2020.73	20	20	125	40	20	18,85	f_1+w/2	25	50	26	03
R/LH100.2525.73	25	25	150	40	25	23,85	f_1+w/2	25	50	31	03
R/LH100.2020.74	20	20	125	40	20	18,85	f_1+w/2	25	50	26	04

Выберите R или L исполнение.
State R or L version

Размер w - смотрите пластины
w see inserts

Размеры указаны в мм.
Dimensions in mm

Другие размеры - по запросу.
Further sizes upon request

Момент затяжки винтов см. Технические рекомендации.
For torque specification of the screw, please see Technical Instructions.

T

Запасные части
Spare Parts

Державка Toolholder	**Зажимной винт** Clamping Screw	**Ключ Тип TORX PLUS®** TORX PLUS® Wrench
R/LH100...	**6.23T25P**	**T25PQ**

Державка
Toolholder

H100
крепление винтом
with screwed clamping

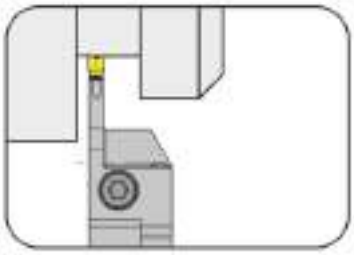

Глубина канавки до Ширина канавки	Depth of groove up to Width of groove	25,5 mm 3-4 mm

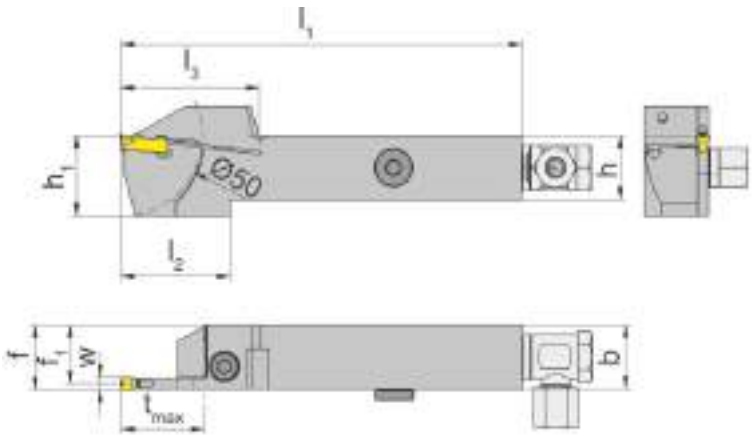

для пластины
for Insert

Тип S100
Type

с внутренним подводом СОЖ
with through coolant supply

R = показано правое исполнение
R = right hand version shown

L = левое исполнение
L = left hand version

Обозначение Part number	h	b	l_1	l_2	l_3	h_1	f_1	f	t_{max}	Размер Size
R/LH100.2020.0.73.IK	20	20	125	37	43	25	18,65	f_1+w/2	25,5	03
R/LH100.2525.0.73.IK	25	25	150	37	43	30	23,65	f_1+w/2	25,5	03
R/LH100.2525.0.74.IK	25	25	150	37	43	30	23,30	f_1+w/2	25,5	04
R/LH100.2020.0.74.IK	20	20	125	37	43	25	18,30	f_1+w/2	25,5	04

Выберите R или L исполнение.
State R or L version

Размер w - смотрите пластины
w see inserts

Размеры указаны в мм.
Dimensions in mm

Другие размеры - по запросу.
Further sizes upon request

Момент затяжки винтов см. Технические рекомендации.
For torque specification of the screw, please see Technical Instructions.

Запасные части
Spare Parts

Державка Toolholder	**Уплотнительная заглушка** Sealing plug	**Адаптер для СОЖ** Coolant supply	**Зажимной винт** Clamping Screw	**Ключ Тип TORX PLUS®** TORX PLUS® Wrench
LH100.2020.0.73.IK	**004.00.26**	**SBD 6 LR - G1/8“**	**6.23T25P**	**T25PQ**

Державка
Toolholder

H100
крепление винтом
with screwed clamping

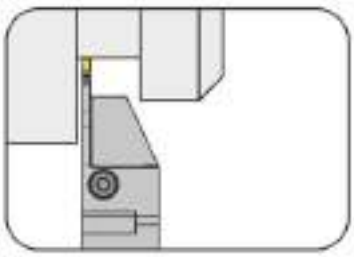

Глубина канавки до Ширина канавки	Depth of groove up to Width of groove	34 mm 3-4 mm

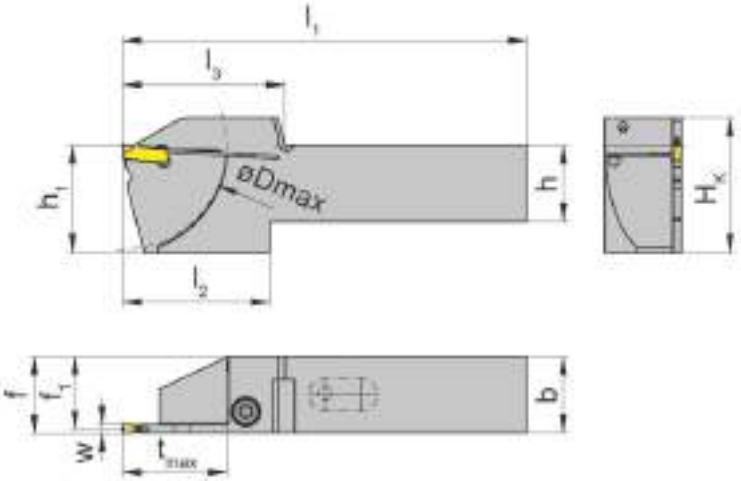

для пластины
for Insert

Тип S100
Type

с встроенной внутренней подачей СОЖ
with integrated through coolant supply

R = показано правое исполнение
R = right hand version shown

L = левое исполнение
L = left hand version

Обозначение Part number	h	b	l_1	l_2	l_3	h_1	f_1	f	t_{max}	D_{max}	H_K	Размер Size
R/LH100.2525.34.4.73.IK	25	25	132	48	53	35	23,65	f_1+w/2	34	68	44	03
R/LH100.2020.34.4.73.IK	20	20	115	48	53	30	18,65	f_1+w/2	34	68	39	03

Выберите R или L исполнение.
State R or L version

Размер w - смотрите пластины
w see inserts

Размеры указаны в мм.
Dimensions in mm

Другие размеры - по запросу.
Further sizes upon request

Момент затяжки винтов см. Технические рекомендации.
For torque specification of the screw, please see Technical Instructions.

T

Запасные части
Spare Parts

Державка Toolholder	**Зажимной винт** Clamping Screw	**Ключ Тип TORX PLUS®** TORX PLUS® Wrench
R/LH100...	**6.23T25P**	**T25PQ**

Кассета
Cassette

NK100

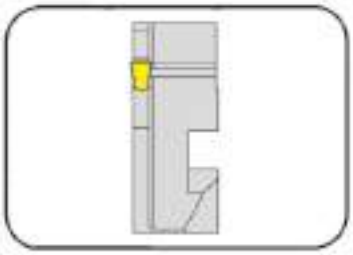

Глубина канавки до Ширина канавки	Depth of groove up to Width of groove	25 mm 2-4 mm

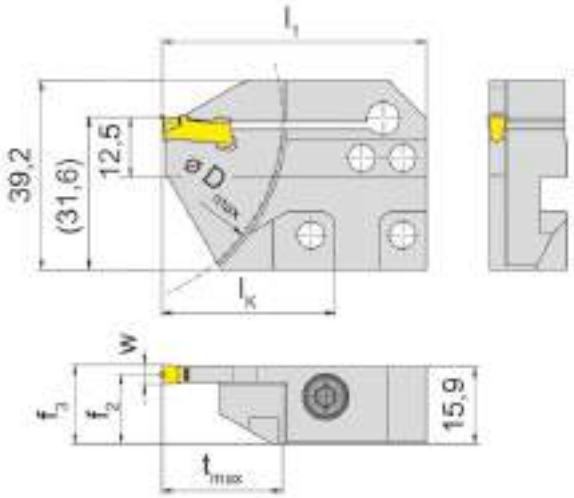

для пластины
for Insert

Тип S100
Type

L = показано левое исполнение
L = left hand version shown

L = левое исполнение
L = left hand version

Обозначение Part number	t_{max}	f_2	f_3	w	D_{max}	l_1	l_K
R/LNK100.3215.21	25	15,4	f_2+w/2	2	80	55	36
R/LNK100.3215.23	25	14,9	f_2+w/2	3	80	55	36
R/LNK100.3215.24	25	14,4	f_2+w/2	4	80	55	36

Для базовой державки R...K1 и L...K2
For basic toolholder R...K1 and L...K2

Размеры указаны в мм.
Dimensions in mm

Примечание для заказа:
Крепёжный винт поставляется вместе с базовой державкой.
Ordering note:
The fastening screw is combined with the basic toolholder - no seperate order required.
Момент затяжки винтов см. Технические рекомендации.
For torque speci cation of the screw, please see Technical Instructions.
Выберите R или L исполнение.
State R or L version

Запасные части
Spare Parts

Кассета Cassette	Зажимной винт Clamping Screw	Ключ Тип TORX PLUS® TORX PLUS® Wrench
R/LNK100...	**6.23T25P**	**T25PQ**

Базовая державка
Basic toolholder

220
без кассеты
without cassette

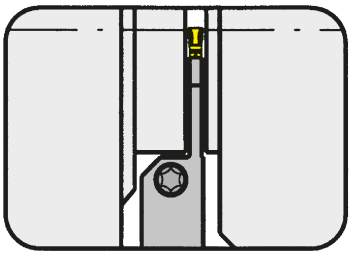

Базовый адаптер для кассет Типа RNK100
Basic adapter for cassettes type RNK100

Хвостовик параллельный оси заготовки
Shank parallel to the axis of workpiece

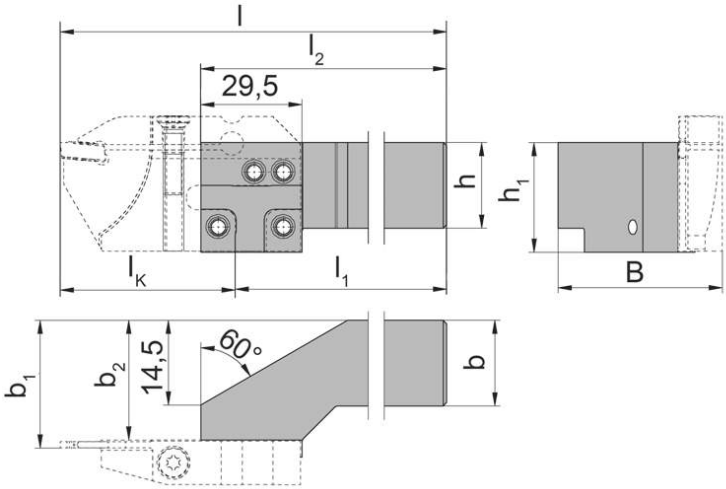

для пластины
for Insert

Тип RNK100...L
Type

R = правое исполнение
R = right hand version

Многошпиндельная система INDEX MS52
Multi spindle system INDEX MS52

Обозначение Part number	h	h_1	l_1	b_1	b	l_2	l	B	b_2
R220.2529.60.K1	25	32	l_2-10	b_2+f_3	25	160	l_1+l_K	b_2+b_3	29,5
R220.2535.60.K1	25	32	l_2-10	b_2+f_3	25	160	l_1+l_K	b_2+b_3	34,9

Другие размеры - по запросу.
Further sizes upon request

Размеры l_K, b_3и f_3 - смотрите кассеты
l_K, b_3 and f_3 see cassettes

Размеры указаны в мм.
Dimensions in mm

T

Запасные части
Spare Parts

Базовая державка Basic toolholder	Зажимной винт Clamping Screw	Ключ Тип TORX PLUS® TORX PLUS® Wrench
R220...	**5.12T20P**	**T20PQ**

Кассета
Cassette

NK100

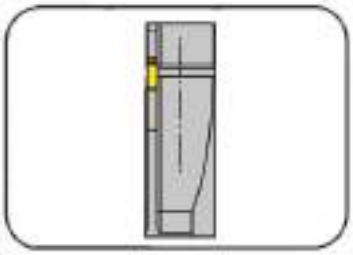

Глубина канавки до	Depth of groove up to	26 mm
Ширина канавки	Width of groove	2,5-3 mm

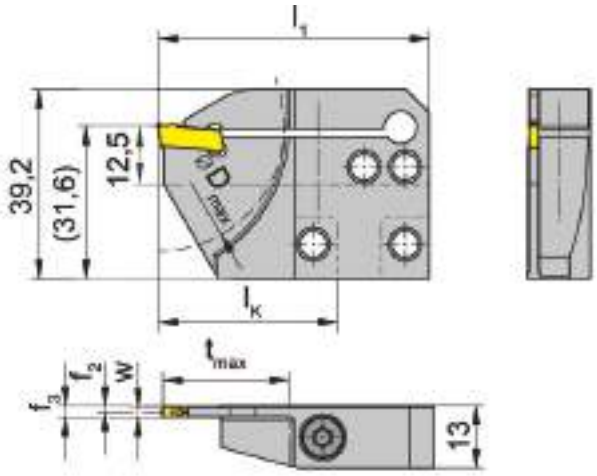

для пластины
for Insert

Тип S100
Type

R = показано правое исполнение
R = right hand version shown

Обозначение Part number	t_{max}	f_2	f_3	w	D_{max}	l_1	l_K
RNK100.5625.02L	26	1,40	f_2+w/2	2,5	52	56	37
RNK100.7025.02L	26	1,40	f_2+w/2	2,5	52	70	51
RNK100.5625.03L	26	1,65	f_2+w/2	3,0	52	56	37
RNK100.7025.03L	26	1,65	f_2+w/2	3,0	52	70	51

Для базовой державки R...K1 и L...K2
For basic toolholder R...K1 and L...K2

Размеры указаны в мм.
Dimensions in mm

Примечание для заказа:
Крепёжный винт поставляется вместе с базовой державкой.
Ordering note:
The fastening screw is combined with the basic toolholder - no seperate order required.
Момент затяжки винтов см. Технические рекомендации.
For torque speci cation of the screw, please see Technical Instructions.

Запасные части
Spare Parts

Кассета Cassette	Зажимной винт Clamping Screw	Ключ Тип TORX PLUS® TORX PLUS® Wrench
RNK100.5625....	**6.17T25P**	**T25PQ**
RNK100.7025....	**6.23T25P**	**T25PQ**

Пластина
Insert

S100
со стружколомом
with chip former

Ширина канавки	Width of groove	2-5 mm

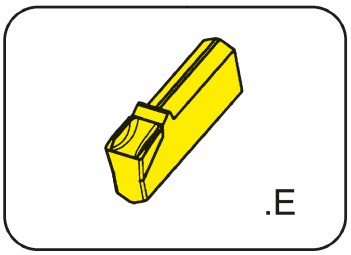

для державки
for Toolholder

Тип H100
Type NK100

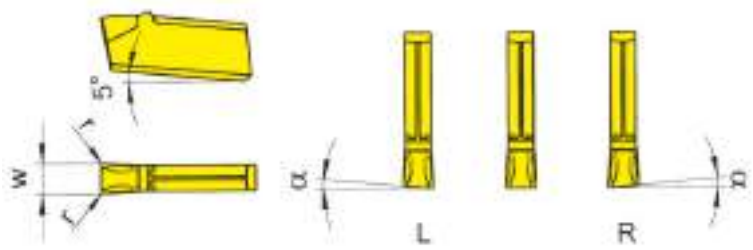

R = правое исполнение
R = right hand version

L = левое исполнение.
L = left hand version

Обозначение Part number	w	r	α	Размер Size	ALX2	ALX3	AS63	AS66	TC92	TC93	TF42	TF43	TF45	TF46	TI22
S100.0200.E2	2,0	0,2	0°	01		▲			▲	Δ		▲	▲	▲	Δ
R/LS100.0520.E2	2,0	0,2	5°	01					Δ/Δ	Δ/Δ		▲/Δ	▲/▲	Δ/Δ	Δ/Δ
S100.0250.E2	2,5	0,2	0°	02					Δ	Δ		▲	▲	▲	▲
R/LS100.0525.E2	2,5	0,2	5°	02					Δ/Δ	▲/Δ		▲/Δ	▲/Δ	Δ/▲	Δ/Δ
S100.0300.E2	3,0	0,2	0°	03	▲	▲	▲	▲	▲	▲	▲	▲	▲	▲	▲
R/LS100.0530.E2	3,0	0,2	5°	03		▲/Δ			Δ/▲	▲/Δ	▲/Δ	▲/▲	▲/▲	▲/▲	▲/Δ
S100.0400.E3	4,0	0,3	0°	04		▲			Δ	▲		▲	▲	▲	▲
R/LS100.0540.E2	4,0	0,2	5°	04		Δ/Δ			Δ/Δ	Δ/Δ		▲/▲	▲/▲	Δ/Δ	Δ/Δ
S100.0500.E3	5,0	0,3	0°	05				Δ	Δ	▲		▲	▲	Δ	Δ
P					•	•	•	•	•	•	•	•	•	•	•
M					-	-	-	o	-	-	-	-	•	o	-
K					-	-	-	•	-	-	-	-	•	•	-
N					-	-	-	•	-	-	-	-	•	•	-
S					-	-	-	o	-	-	-	-	•	o	-
H					-	-	-	-	-	-	-	-	-	-	-

▲ со Склада / on stock Δ 4 Недели / 4 weeks x По запросу / upon request
• Основное применение / recommended
o Альтернативное применение / alternative recommendation
- непригодный / not suitable
твёрдый сплав без покрытия / uncoated grades
твёрдый сплав с покрытием / coated grades
с напайкой/Cermet / brazed/Cermet

Abmessungen in mm
Dimensions in mm

Ausführung R oder L angeben
State R or L version

HM-Sorten
Carbide grades

T

Пластина
Insert

S100
со стружколомом
with chip former

Ширина канавки	Width of groove	2-16 mm

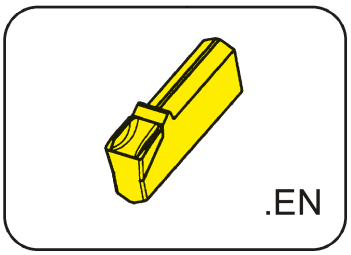

для державки
for Toolholder

Тип H100
Type NK100

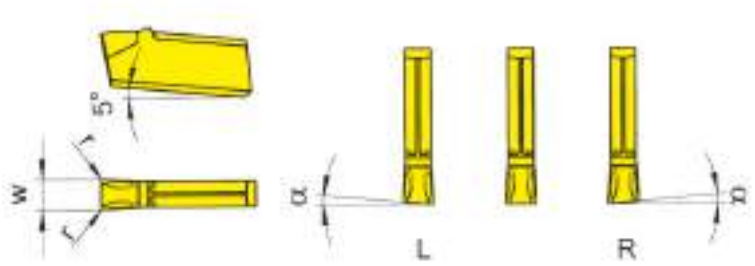

T

R = правое исполнение
R = right hand version

L = левое исполнение.
L = left hand version

Обозначение Part number	w	r	α	Размер Size	ALX3	ALX5	AS62	AS63	AS66	AS6G	TF45	TH35
S100.0200.EN2	2,0	0,2	0°	01	▲	Δ				▲		Δ
S100.0220.EN2	2,2	0,2	0°	01	▲					▲		
S100.0250.EN2	2,5	0,2	0°	02	▲					▲		
S100.0300.EN2	3,0	0,2	0°	03	▲	Δ		▲	▲	▲	Δ	
RS100.0530.EN2	3,0	0,2	5°	03			▲		▲			
S100.0400.EN3	4,0	0,3	0°	04	▲			▲		▲		
R/LS100.0540.EN2	4,0	0,2	5°	04	▲/▲							
S100.0500.EN3	5,0	0,3	0°	05	▲							
S100.0600.EN6	6,0	0,8	0°	06						▲		
S100.0800.EN8	8,0	0,8	0°	08					▲	▲		
LS100.0480.EN8	8,0	0,8	4°	08					▲			
S100.1000.EN8	10,0	0,8	0°	10						▲		
S100.1200.EN8	12,0	0,8	0°	12						▲		
S100.1600.EN8	16,0	0,8	0°	16						▲		

	ALX3	ALX5	AS62	AS63	AS66	AS6G	TF45	TH35
P	•	•	•	•	•	•	•	•
M	-	•	-	-	o	•	•	•
K	-	•	-	-	•	•	•	•
N	-	•	-	-	•	•	•	•
S	-	•	-	-	o	•	•	•
H	-	-	-	-	-	-	-	-

▲ со Склада / on stock Δ 4 Недели / 4 weeks x По запросу / upon request
● Основное применение / recommended
o Альтернативное применение / alternative recommendation
- непригодный / not suitable
твёрдый сплав без покрытия / uncoated grades
твёрдый сплав с покрытием / coated grades
с напайкой/Cermet / brazed/Cermet

Марки твёрдого сплава
Carbide grades

Размеры указаны в мм.
Dimensions in mm

Выберите R или L исполнение.
State R or L version

Пластина
Insert

S100
со стружколомом
with chip forming

Ширина канавки	Width of groove	2-4 mm

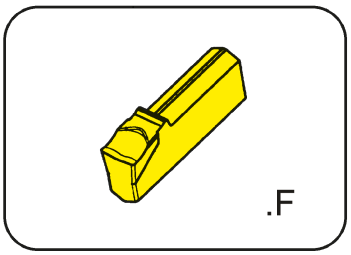

для державки
for Toolholder

Тип H100
Type NK100

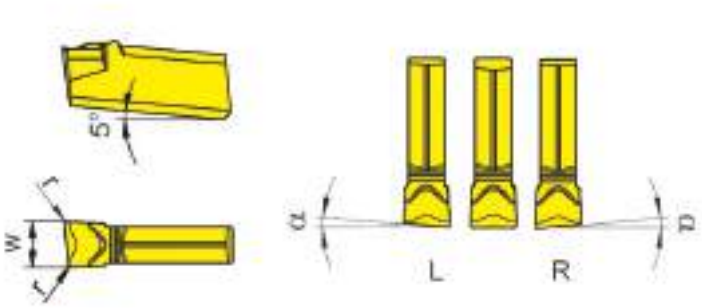

R = показано правое исполнение
R = right hand version shown

L = левое исполнение
L = left hand version

Обозначение Part number	w	r	α	Размер Size	ALX3	TC92	TC93	TF42	TF43	TF45	TF46	TI22
S100.0200.F2	2,0	0,2	0°	01		▲	Δ		▲	▲	▲	▲
R/LS100.0520.F2	2,0	0,2	5°	01		Δ/Δ	Δ/Δ		Δ/Δ	▲/▲	▲/Δ	Δ/Δ
S100.0250.F2	2,5	0,2	0°	02		Δ	Δ		Δ	▲	Δ	▲
R/LS100.0525.F2	2,5	0,2	5°	02		Δ/Δ	Δ/Δ		Δ/Δ	▲/Δ	Δ/Δ	Δ/Δ
S100.0300.F2	3,0	0,2	0°	03		▲	▲	Δ	▲	▲	▲	▲
R/LS100.0530.F2	3,0	0,2	5°	03		Δ/Δ	Δ/▲		▲/▲	▲/▲	Δ/▲	Δ/Δ
S100.0400.F3	4,0	0,3	0°	04		Δ	Δ		▲	▲	▲	▲
R/LS100.0540.F2	4,0	0,2	5°	04		Δ/Δ	Δ/Δ		Δ/Δ	▲/▲	Δ/Δ	Δ/Δ
S100.0500.F3	5,0	0,3	0°	05	x	Δ	Δ		Δ	▲	Δ	▲

▲ со Склада / on stock Δ 4 Недели / 4 weeks x По запросу / upon request
● Основное применение / recommended
o Альтернативное применение / alternative recommendation
- непригодный / not suitable
твёрдый сплав без покрытия / uncoated grades
твёрдый сплав с покрытием / coated grades
с напайкой/Cermet / brazed/Cermet

	ALX3	TC92	TC93	TF42	TF43	TF45	TF46	TI22
P	●	●	●	●	●	●	●	●
M	-	-	-	-	-	●	o	-
K	-	-	-	-	-	●	●	-
N	-	-	-	-	-	●	●	-
S	-	-	-	-	-	●	o	-
H	-	-	-	-	-	-	-	-

Марки твёрдого сплава
Carbide grades

Размеры указаны в мм.
Dimensions in mm

Выберите R или L исполнение.
State R or L version

T

Пластина
Insert

S100
со стружколомом
with chip forming

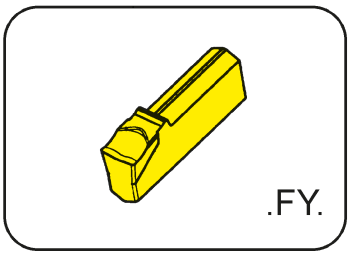

Ширина канавки	Width of groove	2-4 mm

прецизионно спеченая
precision sintered

для державки
for Toolholder

Тип H100
Type NK100

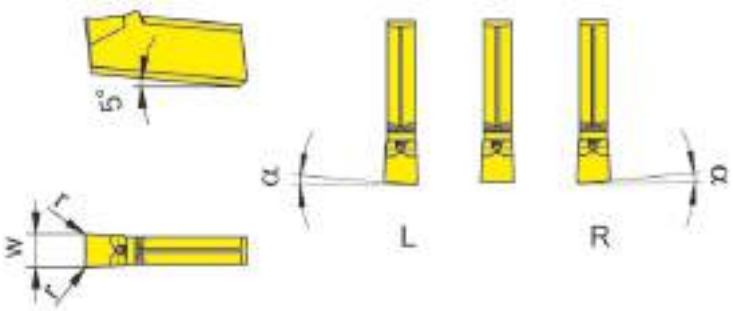

R = правое исполнение
R = right hand version

L = левое исполнение.
L = left hand version

Обозначение Part number	w	r	α	Размер Size	AS45	HP65	IG35	PH35	TI25
S100.0200.FY2	2,0	0,2	0°	01	Δ	▲	▲	▲	▲
R/LS100.1520.FY0	2,0	-	15°	01	▲/▲		▲/▲		
S100.0220.FY2	2,2	0,2	0°	01			▲		▲
S100.0250.FY2	2,5	0,2	0°	02	Δ	▲	▲		▲
S100.0300.FY2	3,0	0,2	0°	03	Δ	▲	▲	▲	▲
R/LS100.1530.FY0	3,0	-	15°	03	▲/▲		▲/▲		
S100.0400.FY3	4,0	0,3	0°	04		▲	▲		▲
P					•	•	-	o	•
M					•	•	•	o	•
K					•	•	-	•	•
N					o	o	-	-	•
S					•	•	•	-	•
H					-	-	-		-

▲ со Склада / on stock Δ 4 Недели / 4 weeks x По запросу / upon request
• Основное применение / recommended
o Альтернативное применение / alternative recommendation
- непригодный / not suitable
твёрдый сплав без покрытия / uncoated grades
твёрдый сплав с покрытием / coated grades
с напайкой/Cermet / brazed/Cermet

Марки твёрдого сплава
Carbide grades

Размеры указаны в мм.
Dimensions in mm

Сменные пластины могут использоваться в **правых и левых** державках.
Indexable inserts can be used in **right and left** hand toolholders.

Выберите R или L исполнение.
State R or L version

Пластина
Insert

S100
со стружколомом
with chip forming

Ширина канавки	Width of groove	2-4 mm

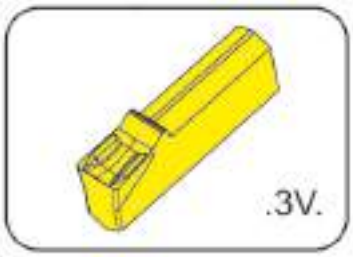

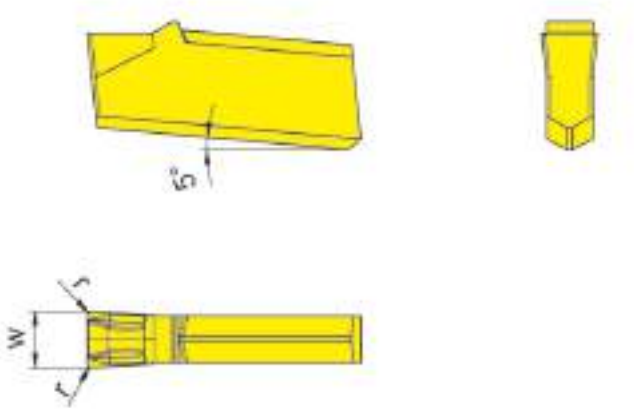

для державки
for Toolholder

Тип / Type: H100, NK100

Обозначение Part number	w	r	Размер Size	AS45	HP35	HP65	IG35	PH35
S100.0200.3V2	2,0	0,2	01	▲	Δ	▲	▲	▲
S100.0250.3V2	2,5	0,2	02	▲		▲	▲	
S100.0300.3V2	3,0	0,2	03	▲		▲	▲	▲
S100.0400.3V3	4,0	0,3	04	▲		▲	▲	

	AS45	HP35	HP65	IG35	PH35
P	•	o	•	-	o
M	•	•	•	•	o
K	•	o	•	-	•
N	o	-	o	-	-
S	•	o	•	•	-
H	-	-	-	-	

▲ со Склада / on stock Δ 4 Недели / 4 weeks x По запросу / upon request
• Основное применение / recommended
o Альтернативное применение / alternative recommendation
- непригодный / not suitable
твёрдый сплав без покрытия / uncoated grades
твёрдый сплав с покрытием / coated grades
с напайкой/Cermet / brazed/Cermet

Размеры указаны в мм.
Dimensions in mm

Марки твёрдого сплава
Carbide grades

T

Пластина
Insert

S100
со стружколомом
with chip forming

Ширина канавки	Width of groove	3-4 mm

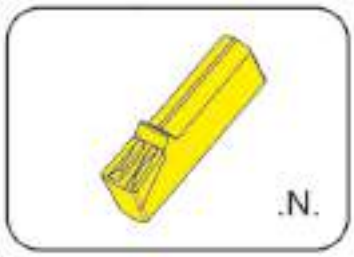

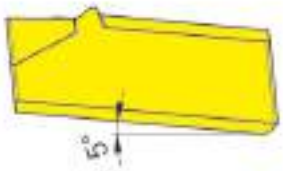

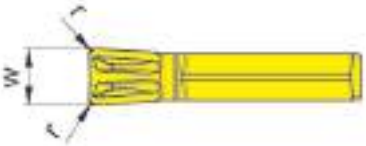

для державки
for Toolholder

Тип	H100
Type	NK100

T

Обозначение Part number	w	r	Размер Size	AS45	HP65
S100.0300.N2	3	0,2	03	▲	▲
S100.0400.N3	4	0,3	04	▲	▲

	AS45	HP65
P	•	•
M	•	•
K	•	•
N	o	o
S	•	•
H	-	-

▲ со Склада / on stock Δ 4 Недели / 4 weeks x По запросу / upon request
● Основное применение / recommended
o Альтернативное применение / alternative recommendation
- непригодный / not suitable
твёрдый сплав без покрытия / uncoated grades
твёрдый сплав с покрытием / coated grades
с напайкой/Cermet / brazed/Cermet

Размеры указаны в мм.
Dimensions in mm

Марки твёрдого сплава
Carbide grades

Пластина
Insert

S100
со стружколомом
with chip forming

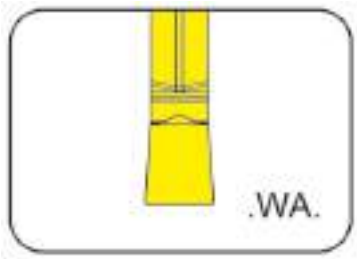

Ширина канавки	Width of groove	2-3 mm

Отшлифована с высокой точностью и отполирована
precision ground and polished

для державки
for Toolholder

Тип H100
Type NK100

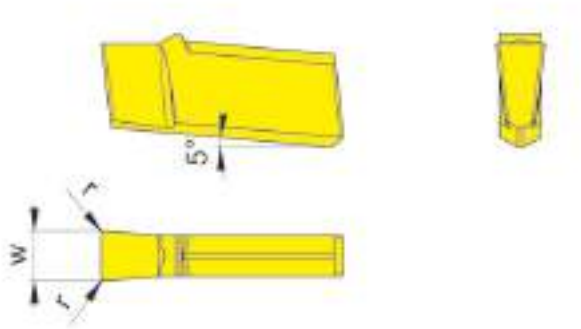

для алюминия
for Aluminium

Обозначение Part number	w	r	Размер Size		K10	DD26
S100.0200.WA2	2	0,2	02		▲	▲
S100.0300.WA2	3	0,2	03		▲	▲
				P	●	-
				M	o	-
				K	●	-
				N	●	●
				S	o	o
				H	-	-

▲ со Склада / on stock Δ 4 Недели / 4 weeks x По запросу / upon request
● Основное применение / recommended
o Альтернативное применение / alternative recommendation
- непригодный / not suitable
твёрдый сплав без покрытия / uncoated grades
твёрдый сплав с покрытием / coated grades
с напайкой/Cermet / brazed/Cermet

Марки твёрдого сплава
Carbide grades

Размеры указаны в мм.
Dimensions in mm

Сменные пластины могут использоваться в **правых и левых** державках.
Indexable inserts can be used in **right and left** hand toolholders.

T

Державка
Toolholder

H100

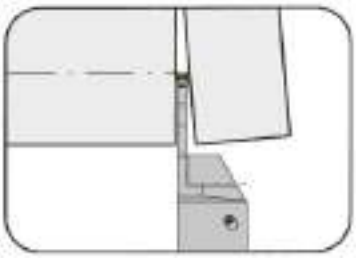

Глубина канавки до Ширина канавки	Depth of groove up to Width of groove	41 mm 3-4 mm

для пластины
for Insert

Тип S100...IK
Type

Подача СОЖ через режущую пластину
Coolant supply through insert

L = показано левое исполнение
L = left hand version shown

R = правое исполнение
R = right hand version

Обозначение Part number	h	b	l_1	l_2	l_3	h_1	f_1	f	t_{max}	D_{max}	H_K	Форма Form	Размер Size
R/LH100.1616.1.23.IK	16	16	125	35	33,5	27	14,85	f_1+w/2	21,5	42	32,0	A	03
R/LH100.2020.1.13.IK	20	20	125	30	28,5	27	18,85	f_1+w/2	16,0	42	32,0	A	03
R/LH100.2020.1.23.IK	20	20	125	35	33,5	27	18,85	f_1+w/2	21,5	42	32,0	A	03
R/LH100.2020.1.33.IK	20	20	125	35	38,5	27	18,85	f_1+w/2	33,0	65	33,6	B	03
R/LH100.2525.1.33.IK	25	25	150	35	38,5	32	23,85	f_1+w/2	33,0	65	38,6	B	03
R/LH100.2020.1.34.IK	20	20	125	35	38,5	27	18,45	f_1+w/2	33,0	65	33,6	B	04
R/LH100.2525.1.34.IK	25	25	150	40	46,5	32	23,45	f_1+w/2	41,0	81	38,6	B	04

Выберите R или L исполнение.
State R or L version

Размер w - смотрите пластины
w see inserts

Размеры указаны в мм.
Dimensions in mm

Другие размеры - по запросу.
Further sizes upon request

Примечание для заказа:
Ключ **P39L** заказывается отдельно!Ergänzen R/LH100...33

Ordering note:
Wrench **P39L** ist not combined with blade R/LH100...33 - separate order required!

Момент затяжки винтов см. Технические рекомендации.
For torque speci cation of the screw, please see Technical Instructions.

Запасные части
Spare Parts

Державка Toolholder	Зажимной винт Clamping Screw	Уплотнительная заглушка Sealing plug	Адаптер для СОЖ Coolant supply	Ключ Тип TORX PLUS® TORX PLUS® Wrench	Ключ Wrench
R/LH100...13/23.IK	**5.17T20P**	**004.00.26**	**004.00.16**	**T20PQ**	**-**
R/LH100....	**-**	**004.00.26**	**004.00.16**	**-**	**P39L**

Державка
Toolholder

H100

Глубина канавки до Ширина канавки	Depth of groove up to Width of groove	33 mm 3 mm

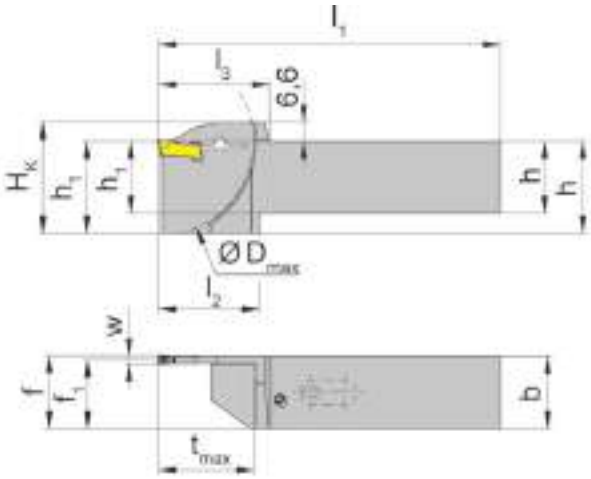

для пластины
for Insert

Тип S100...IK
Type

Подача СОЖ через режущую пластину
Coolant supply through insert

L = показано левое исполнение
L = left hand version shown

R = правое исполнение
R = right hand version

Обозначение Part number	h	b	l_1	l_2	l_3	h_1	f_1	f	t_{max}	D_{max}	H_K	Размер Size
R/LH100.2020.3.33.IK	20	20	104	35	38,5	27	18,85	f_1+w/2	33	65	33,6	03
R/LH100.2525.3.33.IK	25	25	119	35	38,5	32	23,85	f_1+w/2	33	65	38,6	03

Выберите R или L исполнение.
State R or L version

Размер w - смотрите пластины
w see inserts

Размеры указаны в мм.
Dimensions in mm

Другие размеры - по запросу.
Further sizes upon request

Примечание для заказа:
Ключ P39L для державки R/LH100...33 заказывается отдельно!
Ordering note:
Wrench **P39L** ist not combined with blade R/LH100...33 - separate order required!

T

Кассета
Cassette

NK100
Интерфейс 842
Interface 842

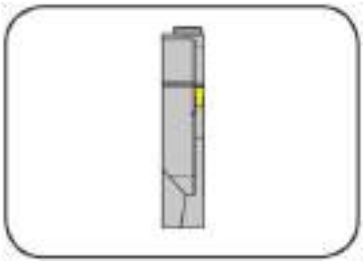

Глубина канавки	Depth of groove	34 mm
Ширина канавки	Width of groove	2,5-4 mm

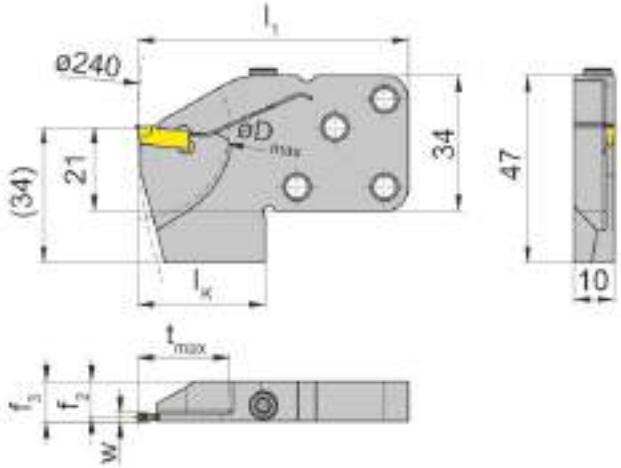

для пластины
for Insert

Тип S100...IK
Type

Подача СОЖ через режущую пластину
Coolant supply through insert

R = показано правое исполнение
R = right hand version shown

L = левое исполнение
L = left hand version

Обозначение Part number	t_{max}	f_2	f_3	w	D_{max}	l_1	l_K
R/LNK100.0842.23.3.72.IK	23	8,95	f_2+w/2	2,5	46	68	32
R/LNK100.0842.34.3.73.IK	34	8,70	f_2+w/2	3,0	68	76	40
R/LNK100.0842.34.3.74.IK	34	8,20	f_2+w/2	4,0	68	76	40

Выберите R или L исполнение.
State R or L version

Размеры указаны в мм.
Dimensions in mm

Примечание для заказа:
Крепежные винты для кассет входят в комплект поставки прорезной державки.
Ordering note:
The fastening screws are combined with the grooving toolholder - no seperate order required.
Момент затяжки винтов см. Технические рекомендации.
For torque speci cation of the screw, please see Technical Instructions.

Запасные части
Spare Parts

Кассета Cassette	Зажимной винт Clamping Screw	Ключ Тип TORX PLUS® TORX PLUS® Wrench
R/LNK100...	**5.13 T20P**	**T20PQ**

Пластина
Insert

S100
со стружколомом
with chip former

Ширина канавки	Width of groove	2,5-4 mm

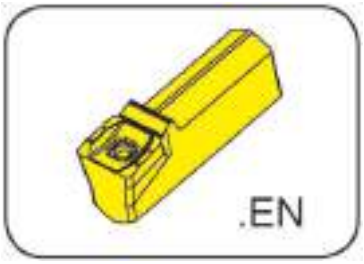

для державки
for Toolholder

Тип / Type: H100...13/23/33/34.IK
NK100...IK

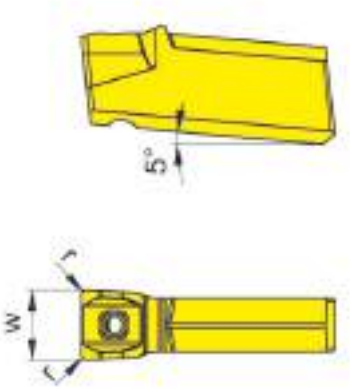

Подача СОЖ через режущую пластину
Coolant supply through insert

Обозначение Part number	w	r	Размер Size	AS45	EG55	HP65
S100.0250.EN2.IK	2,5	0,2	02	▲	▲	▲
S100.0300.EN2.IK	3,0	0,2	03	▲	▲	▲
S100.0400.EN3.IK	4,0	0,3	04	▲	▲	▲
			P	•	•	•
			M	•	o	•
			K	•	o	•
			N	o	-	o
			S	•	-	•
			H	-	-	-

▲ со Склада / on stock Δ 4 Недели / 4 weeks x По запросу / upon request
● Основное применение / recommended
o Альтернативное применение / alternative recommendation
- непригодный / not suitable
твёрдый сплав без покрытия / uncoated grades
твёрдый сплав с покрытием / coated grades
с напайкой/Cermet / brazed/Cermet

Марки твёрдого сплава
Carbide grades

Размеры указаны в мм.
Dimensions in mm

Сменные пластины могут использоваться в **правых и левых** державках.
Indexable inserts can be used in **right and left** hand toolholders.

T

Пластина
Insert

S100
со стружколомом
with chip former

Ширина канавки	Width of groove	2,5-3 mm

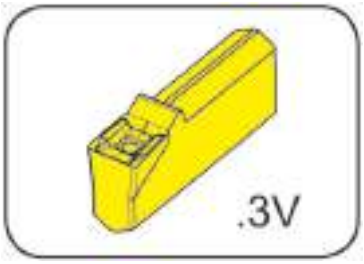

для державки
for Toolholder

Тип / Type: H100...13/23/33/34.IK
NK100...IK

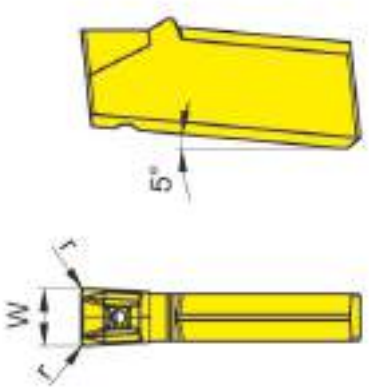

Подача СОЖ через режущую пластину
Coolant supply through insert

T

Обозначение Part number	w	r	Размер Size	HP65	IG35
S100.0250.3V2.IK	2,5	0,2	02	▲	▲
S100.0300.3V2.IK	3,0	0,2	03	▲	▲

	HP65	IG35
P	•	-
M	•	•
K	•	-
N	o	-
S	•	•
H	-	-

Марки твёрдого сплава
Carbide grades

▲ со Склада / on stock Δ 4 Недели / 4 weeks x По запросу / upon request
● Основное применение / recommended
o Альтернативное применение / alternative recommendation
- непригодный / not suitable
твёрдый сплав без покрытия / uncoated grades
твёрдый сплав с покрытием / coated grades
с напайкой/Cermet / brazed/Cermet

Размеры указаны в мм.
Dimensions in mm

Сменные пластины могут использоваться в **правых и левых** державках.
Indexable inserts can be used in **right and left** hand toolholders.

Типы подачи СОЖ в зону резания

Possible coolant supply.

Подача СОЖ через форсунки на боковую сторону режущей пластины

Coolant outlet through spray nozzle at the side of the insert.

Подача СОЖ через форсунки на боковую сторону режущей пластины

Coolant outlet through spray nozzle at the side of the insert.

S100
S224
S229

Подача СОЖ через прижимной элемент

Coolant outlet through clamping finger.

S100
S224
S229

Подача СОЖ через прижимной элемент и опору

Coolant outlet through clamping finger and insert support

S100
S224

Подача СОЖ через режущую пластину

Coolant outlet through insert.

T

Державка
Toolholder
H223

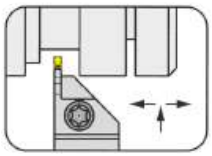

Страница/Page
T54-T55

Пластина
Insert
S123

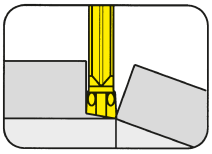

Страница/Page
T56-T57

Сменная пластина
Indexable insert
S223

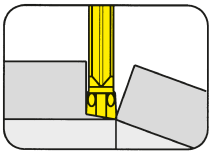

Страница/Page
T58-T59

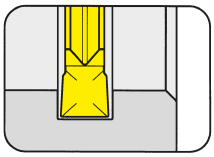

Страница/Page
T60

T

123/223

T

Державка с режущими пластинами

со стружколомом

Ширина канавки 2 - 3 мм
Глубина канавки до 25 мм

Toolholder with Inserts

with chip forming

Width of groove 2 - 3 mm
Depth of groove up to 25 mm

Державка
Toolholder

H223

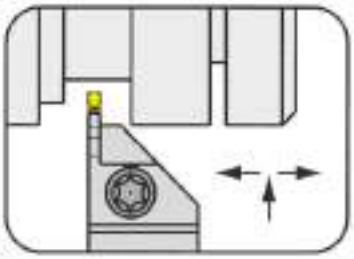

Глубина канавки до Ширина канавки	Depth of groove up to Width of groove	10 mm 2-3 mm

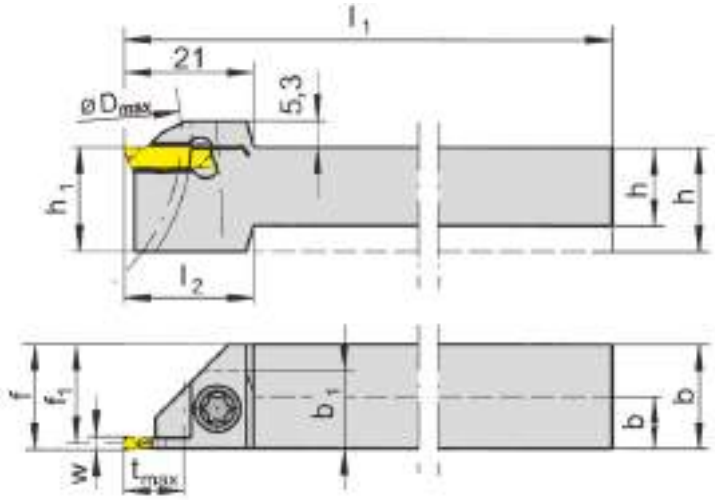

для пластины
for Insert

Тип S223
Type S123

R = показано правое исполнение
R = right hand version shown

L = левое исполнение
L = left hand version

Обозначение Part number	h	b	l_1	l_2	h_1	b_1	f_1	f	t_{max}	D_{max}	Размер Size	Диапазон зажима Clamping range
R/LH223.1010.01	10	10	80	20	12	12	9,20	f_1+w/2	8	25	01	2,0
R/LH223.1212.01	12	12	100	21	16	-	11,20	f_1+w/2	10	50	01	2,0
R/LH223.1616.01	16	16	125	-	16	-	15,20	f_1+w/2	10	50	01	2,0
R/LH223.2020.01	20	20	125	-	20	-	19,20	f_1+w/2	10	50	01	2,0
R/LH223.2525.01	25	25	150	-	25	-	24,20	f_1+w/2	10	50	01	2,0
R/LH223.1010.02	10	10	80	20	12	12	9,05	f_1+w/2	8	25	02	2,5
R/LH223.1212.02	12	12	100	21	16	-	11,05	f_1+w/2	10	50	02	2,5
R/LH223.1616.02	16	16	125	-	16	-	15,05	f_1+w/2	10	50	02	2,5
R/LH223.2020.02	20	20	125	-	20	-	19,05	f_1+w/2	10	50	02	2,5
R/LH223.2525.02	25	25	150	-	25	-	24,05	f_1+w/2	10	50	02	2,5
R/LH223.1010.03	10	10	80	20	12	12	8,80	f_1+w/2	8	25	03	3,0
R/LH223.1212.03	12	12	100	21	16	-	10,80	f_1+w/2	10	50	03	3,0
R/LH223.1616.03	16	16	125	-	16	-	14,80	f_1+w/2	10	50	03	3,0
R/LH223.2020.03	20	20	125	-	20	-	18,80	f_1+w/2	10	50	03	3,0
R/LH223.2525.03	25	25	150	-	25	-	23,80	f_1+w/2	10	50	03	3,0

Выберите R или L исполнение.
State R or L version

Размер w - смотрите сменные пластины
w see indexable inserts

Размеры указаны в мм.
Dimensions in mm

Другие размеры - по запросу.
Further sizes upon request

Момент затяжки винтов см. Технические рекомендации.
For torque specification of the screw, please see Technical Instructions.

Запасные части
Spare Parts

Державка Toolholder	Зажимной винт Clamping Screw	Ключ Тип TORX PLUS® TORX PLUS® Wrench
R/LH223...	**5.11T15P**	**T15PL**

Державка
Toolholder

H223
усиленное исполнение
reinforced version

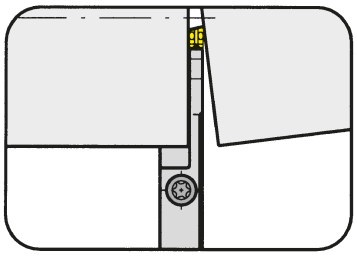

Глубина канавки до	Depth of groove up to	25 mm
Диапазон зажима	Clamping range	2-3 mm

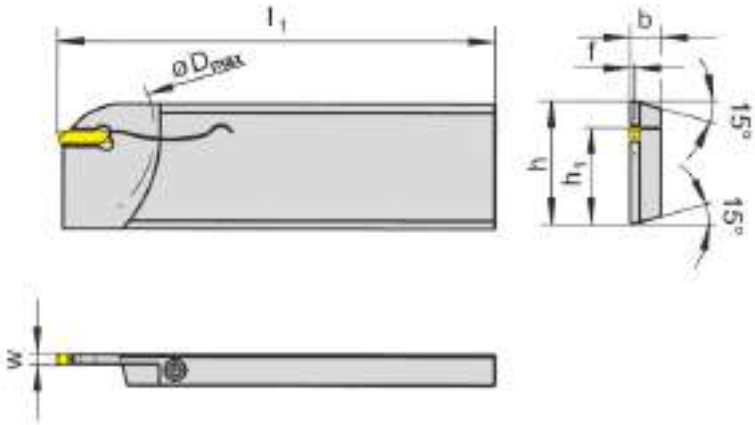

для пластины
for Insert

Тип	S223
Type	S123

R = показано правое исполнение
R = right hand version shown

L = левое исполнение
L = left hand version

Обозначение Part number	h	b	l_1	h_1	f	D_{max}	Размер Size	Диапазон зажима Clamping range
R/LH223.2608.01	26	7,9	110	21,4	0,80	50	01	2,0
R/LH223.3208.01	32	7,9	110	24,8	0,80	50	01	2,0
R/LH223.2608.02	26	7,9	110	21,4	0,95	50	02	2,5
R/LH223.3208.02	32	7,9	110	24,8	0,95	50	02	2,5
R/LH223.2608.03	26	7,9	110	21,4	1,20	50	03	3,0
R/LH223.3208.03	32	7,9	110	24,8	1,20	50	03	3,0

Выберите R или L исполнение.
State R or L version

Размеры w - смотрите сменные пластины
w see indexable inserts

Размеры указаны в мм.
Dimensions in mm

Другие размеры - по запросу.
Further sizes upon request

Момент затяжки винтов см. Технические рекомендации.
For torque specification of the screw, please see Technical Instructions.

отрезка:
пруток или труба (S223) пруток (S123)

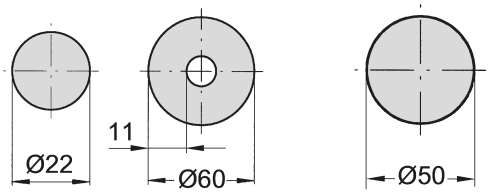

Запасные части
Spare Parts

Державка Toolholder	**Зажимной винт** Clamping Screw	**Ключ Тип TORX PLUS®** TORX PLUS® Wrench
R/LH223...	**4.15T15P**	**T15PL**

T

Пластина
Insert

S123

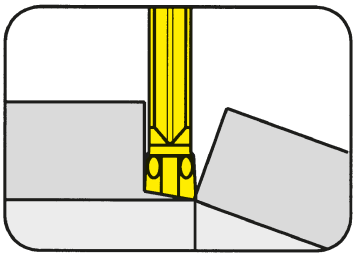

Глубина канавки до Ширина канавки	Depth of groove up to Width of groove	25 mm 2-3 mm

для державки
for Toolholder

Тип H223
Type

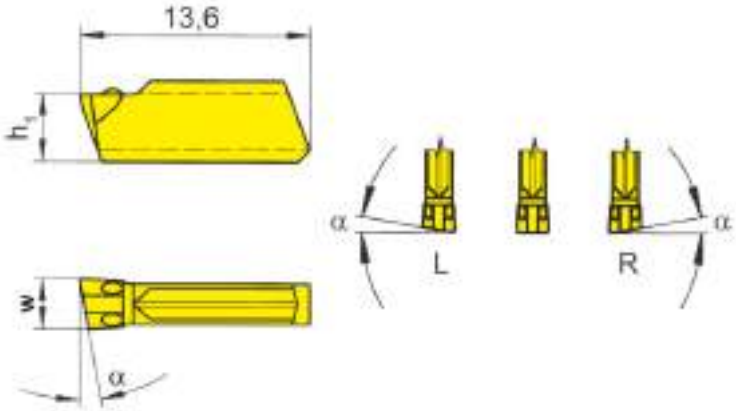

R = показано правое исполнение
R = right hand version shown

L = левое исполнение
L = left hand version

Обозначение Part number	w	α	h_1	Размер Size	TF45	TI25	TN35
S123.0020.C0	2	0°	3,65	01	Δ	Δ	Δ
R/LS123.0420.C0	2	4°	3,65	01	Δ/Δ	Δ/Δ	Δ/Δ
R/LS123.0820.C0	2	8°	3,65	01	Δ/Δ	Δ/Δ	Δ/Δ
R/LS123.1520.C0	2	15°	3,65	01	▲/Δ	Δ/Δ	Δ/Δ
S123.0030.C0	3	0°	3,95	03	Δ	Δ	Δ
R/LS123.0430.C0	3	4°	3,95	03	Δ/Δ	Δ/Δ	Δ/Δ
R/LS123.0830.C0	3	8°	3,95	03	Δ/Δ	Δ/Δ	Δ/Δ

	TF45	TI25	TN35
P	•	•	•
M	•	•	•
K	•	•	•
N	•	•	•
S	•	•	•
H	-	-	-

Марки твёрдого сплава
Carbide grades

▲ со Склада / on stock Δ 4 Недели / 4 weeks x По запросу / upon request
● Основное применение / recommended
o Альтернативное применение / alternative recommendation
- непригодный / not suitable
твёрдый сплав без покрытия / uncoated grades
твёрдый сплав с покрытием / coated grades
с напайкой/Cermet / brazed/Cermet

Размеры указаны в мм.
Dimensions in mm

Выберите R или L исполнение.
State R or L version

Сменные пластины могут использоваться в **правых и левых** державках.
Indexable inserts can be used in **right and left** hand toolholders.

Пластина
Insert

S123

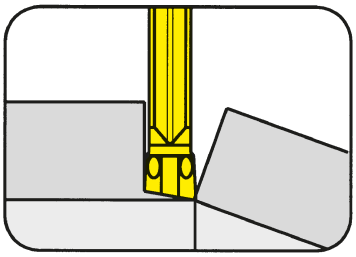

Глубина канавки до Ширина канавки	Depth of groove up to Width of groove	25 mm 2-3 mm

для державки
for Toolholder

Тип H223
Type

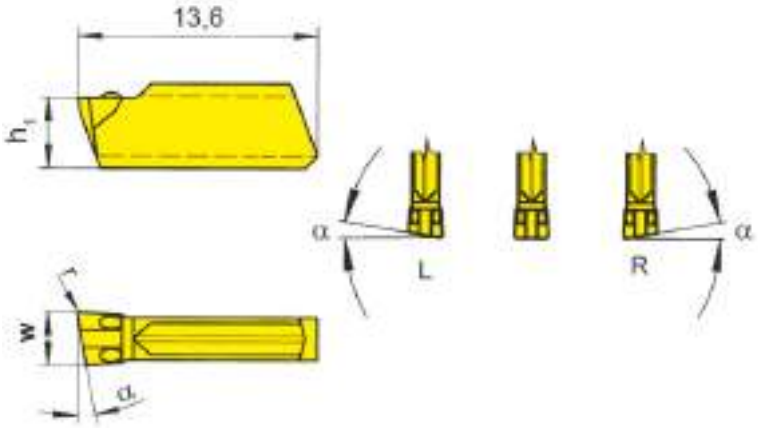

R = показано правое исполнение
R = right hand version shown

L = левое исполнение
L = left hand version

Обозначение Part number	w	r	α	h_1	Размер Size	TF45	TI25	TN35
S123.0020.C1	2	0,15	0°	3,65	01	Δ	Δ	Δ
R/LS123.0420.C1	2	0,15	4°	3,65	01	Δ/Δ	Δ/Δ	Δ/Δ
R/LS123.0820.C1	2	0,15	8°	3,65	01	Δ/Δ	Δ/Δ	Δ/Δ
R/LS123.1520.C1	2	0,15	15°	3,65	01	Δ/Δ	Δ/Δ	Δ/Δ
S123.0030.C1	3	0,15	0°	3,95	03	Δ	Δ	Δ
R/LS123.0430.C1	3	0,15	4°	3,95	03	Δ/Δ	Δ/Δ	Δ/Δ
R/LS123.0830.C1	3	0,15	8°	3,95	03	Δ/Δ	Δ/Δ	Δ/Δ

	TF45	TI25	TN35
P	•	•	•
M	•	•	•
K	•	•	•
N	•	•	•
S	•	•	•
H	-	-	-

▲ со Склада / on stock Δ 4 Недели / 4 weeks x По запросу / upon request
● Основное применение / recommended
o Альтернативное применение / alternative recommendation
- непригодный / not suitable
твёрдый сплав без покрытия / uncoated grades
твёрдый сплав с покрытием / coated grades
с напайкой/Cermet / brazed/Cermet

Марки твёрдого сплава
Carbide grades

Размеры указаны в мм.
Dimensions in mm

Выберите R или L исполнение.
State R or L version

Сменные пластины могут использоваться в **правых и левых** державках.
Indexable inserts can be used in **right and left** hand toolholders.

T

Сменная пластина
Indexable insert

S223

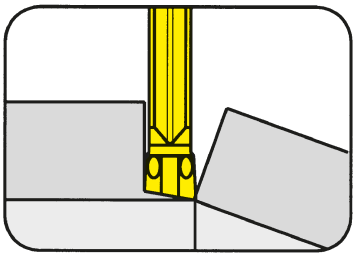

Глубина канавки до Ширина канавки	Depth of groove up to Width of groove	11 mm 2-3 mm

для державки
for Toolholder

Тип H223
Type

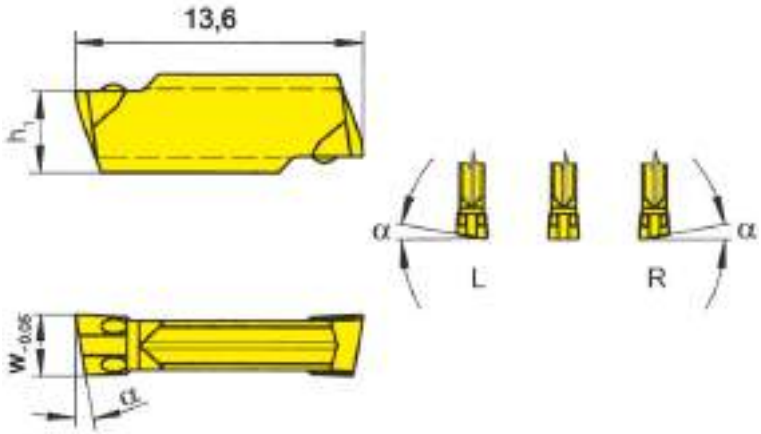

R = показано правое исполнение
R = right hand version shown

L = левое исполнение
L = left hand version

Обозначение Part number	w	α	h_1	Размер Size	TF45	TI25	TN35
S223.0020.C0	2,0	0°	3,65	01	▲	▲	▲
R/LS223.0420.C0	2,0	4°	3,65	01	Δ/Δ	▲/Δ	▲/▲
R/LS223.0820.C0	2,0	8°	3,65	01	▲/Δ	▲/▲	▲/▲
R/LS223.1520.C0	2,0	15°	3,65	01	▲/Δ	▲/▲	▲/▲
S223.0025.C0	2,5	0°	3,75	02	Δ	▲	Δ
R/LS223.0425.C0	2,5	4°	3,75	02	Δ/Δ	▲/Δ	Δ/Δ
R/LS223.0825.C0	2,5	8°	3,75	02	▲/Δ	▲/Δ	▲/Δ
S223.0030.C0	3,0	0°	3,95	03	Δ	▲	▲
R/LS223.0430.C0	3,0	4°	3,95	03	Δ/Δ	Δ/Δ	Δ/Δ
R/LS223.0830.C0	3,0	8°	3,95	03	▲/Δ	▲/Δ	▲/Δ

▲ со Склада / on stock Δ 4 Недели / 4 weeks x По запросу / upon request
● Основное применение / recommended
o Альтернативное применение / alternative recommendation
- непригодный / not suitable
твёрдый сплав без покрытия / uncoated grades
твёрдый сплав с покрытием / coated grades
с напайкой/Cermet / brazed/Cermet

	TF45	TI25	TN35
P	●	●	●
M	●	●	●
K	●	●	●
N	●	●	●
S	●	●	●
H	-	-	-

Марки твёрдого сплава
Carbide grades

Размеры указаны в мм.
Dimensions in mm

Выберите R или L исполнение.
State R or L version

Сменные пластины могут использоваться в правых и левых державках.
Indexable inserts can be used in right and left hand toolholders.

Сменная пластина
Indexable insert

S223

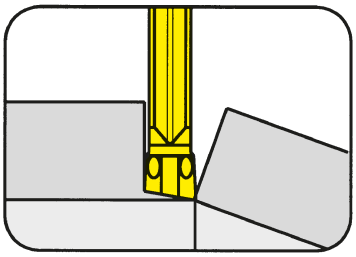

Глубина канавки до Ширина канавки	Depth of groove up to Width of groove	11 mm 2-3 mm

для державки
for Toolholder

Тип H223
Type

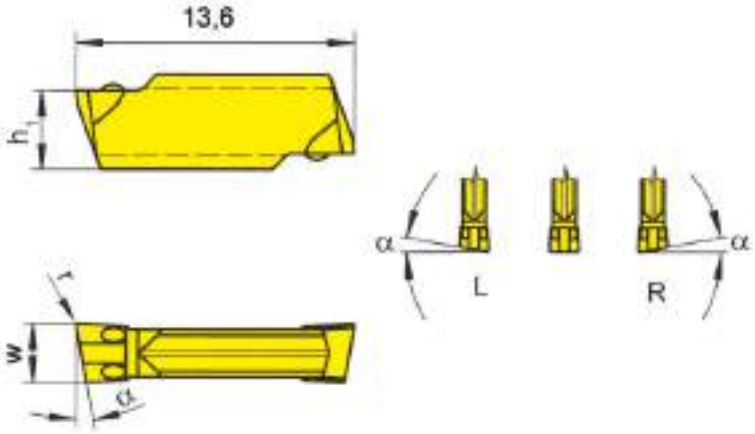

R = показано правое исполнение
R = right hand version shown

L = левое исполнение
L = left hand version

Обозначение Part number	w	r	α	h_1	Размер Size	TF45	TI25	TN35
S223.0020.C1	2,0	0,15	0°	3,65	01	▲	▲	▲
R/LS223.0420.C1	2,0	0,15	4°	3,65	01	Δ/Δ	Δ/Δ	▲/▲
R/LS223.0820.C1	2,0	0,15	8°	3,65	01	▲/Δ	▲/Δ	▲/Δ
R/LS223.1520.C1	2,0	0,15	15°	3,65	01	▲/Δ	Δ/Δ	▲/Δ
S223.0025.C1	2,5	0,15	0°	3,75	02	Δ	▲	Δ
R/LS223.0425.C1	2,5	0,15	4°	3,75	02	Δ/Δ	Δ/Δ	Δ/Δ
R/LS223.0825.C1	2,5	0,15	8°	3,75	02	Δ/Δ	▲/Δ	Δ/Δ
S223.0030.C1	3,0	0,15	0°	3,95	03	▲	▲	▲
R/LS223.0430.C1	3,0	0,15	4°	3,95	03	Δ/Δ	Δ/Δ	Δ/Δ
R/LS223.0830.C1	3,0	0,15	8°	3,95	03	▲/Δ	Δ/Δ	Δ/Δ

▲ со Склада / on stock Δ 4 Недели / 4 weeks x По запросу / upon request
● Основное применение / recommended
o Альтернативное применение / alternative recommendation
- непригодный / not suitable
твёрдый сплав без покрытия / uncoated grades
твёрдый сплав с покрытием / coated grades
с напайкой/Cermet / brazed/Cermet

	TF45	TI25	TN35
P	•	•	•
M	•	•	•
K	•	•	•
N	•	•	•
S	•	•	•
H	-	-	-

Марки твёрдого сплава
Carbide grades

Размеры указаны в мм.
Dimensions in mm

Выберите R или L исполнение.
State R or L version

Сменные пластины могут использоваться в правых и левых державках.
Indexable inserts can be used in right and left hand toolholders.

T

Сменная пластина
Indexable insert

S223

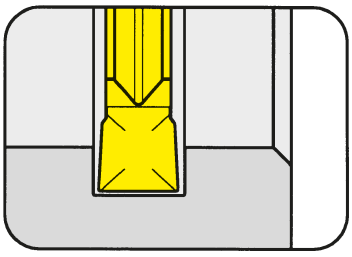

Глубина канавки до Ширина канавки	Depth of groove up to Width of groove	11 mm 2-3 mm

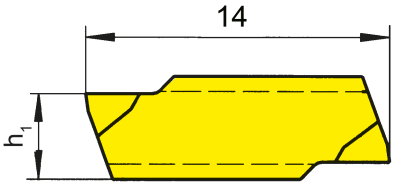

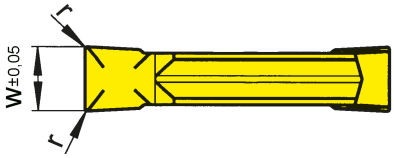

для державки
for Toolholder

Тип H223
Type

T

Обозначение Part number	w	r	h_1	Размер Size	MG12	H54	TI25	TN35
S223.0200.32	2,0	0,2	3,65	01	▲	▲	▲	▲
S223.0250.32	2,5	0,2	3,75	02	▲	▲	▲	▲
S223.0300.32	3,0	0,2	3,95	03	▲	▲	▲	▲

	MG12	H54	TI25	TN35
P	o	•	•	•
M	•	•	•	•
K	•	-	•	•
N	•	-	•	•
S	•	-	•	•
H	-	-	-	-

▲ со Склада / on stock Δ 4 Недели / 4 weeks x По запросу / upon request
● Основное применение / recommended
o Альтернативное применение / alternative recommendation
- непригодный / not suitable
твёрдый сплав без покрытия / uncoated grades
твёрдый сплав с покрытием / coated grades
с напайкой/Cermet / brazed/Cermet

Марки твёрдого сплава
Carbide grades

Размеры указаны в мм.
Dimensions in mm

Сменные пластины могут использоваться в правых и левых державках.
Indexable inserts can be used in right and left hand toolholders.

Державка
Toolholder
H224

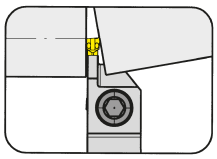

Страница/Page
T64-T71

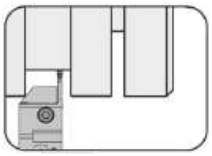

Страница/Page
T76

Сменная пластина
Indexable insert
S224

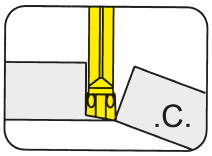

Страница/Page
T72-T73

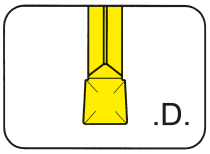

Страница/Page
T74

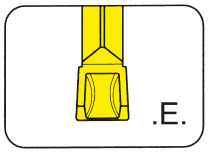

Страница/Page
T75

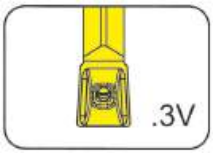

Страница/Page
T77

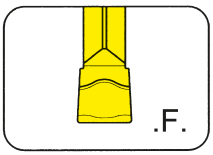

Страница/Page
T78

T

S224

T

Державка с режущими пластинами

Ширина канавки 2 - 3 мм

Toolholder with Inserts

Width of groove 2 - 3 mm

Державка
Toolholder

H224

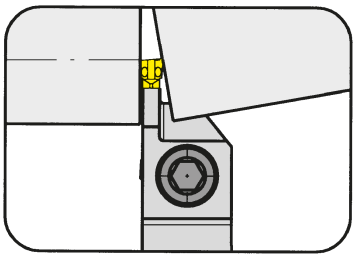

Глубина канавки до Диапазон зажима	Depth of groove up to Clamping range	14 mm 2-3,7 mm

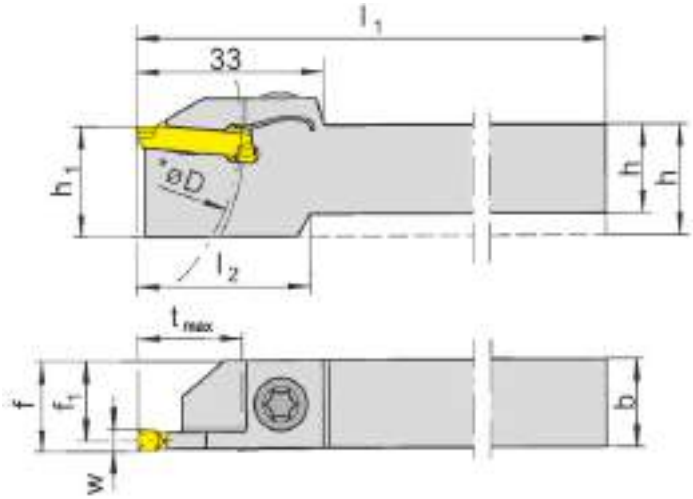

для сменной пластины
for Indexable insert

Тип S224
Type

R = показано правое исполнение
R = right hand version shown

L = левое исполнение
L = left hand version

Обозначение Part number	h	b	l_1	l_2	h_1	f_1	f	t_{max}	D_{max}	Размер Size	Диапазон зажима Clamping range
R/LH224.1616.01	16	16	125	25	20	15,3	f_1+w/2	14	80	01	2,0-2,4
R/LH224.2020.01	20	20	125	-	20	19,3	f_1+w/2	14	80	01	2,0-2,4
R/LH224.2525.01	25	25	150	-	25	24,3	f_1+w/2	14	80	01	2,0-2,4
R/LH224.1616.02	16	16	125	25	20	15,1	f_1+w/2	14	80	02	2,4-2,8
R/LH224.2020.02	20	20	125	-	20	19,1	f_1+w/2	14	80	02	2,4-2,8
R/LH224.2525.02	25	25	150	-	25	24,1	f_1+w/2	14	80	02	2,4-2,8
R/LH224.1616.03	16	16	125	25	20	14,9	f_1+w/2	14	80	03	2,8-3,7
R/LH224.2020.03	20	20	125	-	20	18,9	f_1+w/2	14	80	03	2,8-3,7
R/LH224.2525.03	25	25	150	-	25	23,9	f_1+w/2	14	80	03	2,8-3,7

Выберите R или L исполнение.
State R or L version

Размер w - смотрите сменные пластины
w see indexable inserts

Размеры указаны в мм.
Dimensions in mm

Другие размеры - по запросу.
Further sizes upon request

* tmax до D = 80 мм
* t_{max} up to D = 80 mm

Момент затяжки винтов см. Технические рекомендации.
For torque specification of the screw, please see Technical Instructions.

Запасные части
Spare Parts

Державка Toolholder	**Зажимной винт** Clamping Screw	**Ключ Тип TORX PLUS®** TORX PLUS® Wrench
R/LH224...	**6.23T25P**	**T25PQ**

Державка
Toolholder

H224

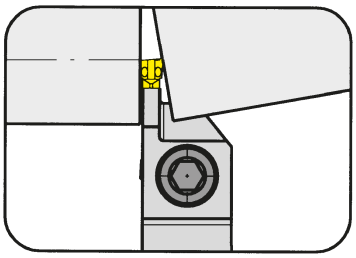

Глубина канавки до Диапазон зажима	Depth of groove up to Clamping range	18 mm 2-3,7 mm

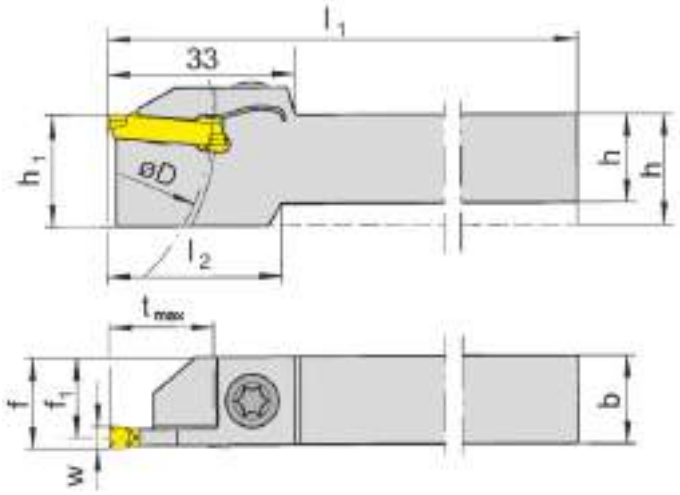

для сменной пластины
for Indexable insert

Тип S224
Type

R = показано правое исполнение
R = right hand version shown

L = левое исполнение
L = left hand version

Обозначение Part number	h	b	l_1	l_2	h_1	f_1	f	t_{max}	D_{max}	Размер Size	Диапазон зажима Clamping range
R/LH224.1616.21	16	16	125	30	20	15,3	f_1+w/2	18	80	01	2,0-2,4
R/LH224.2020.21	20	20	125	-	20	19,3	f_1+w/2	18	80	01	2,0-2,4
R/LH224.2525.21	25	25	150	-	25	24,3	f_1+w/2	18	80	01	2,0-2,4
R/LH224.1616.22	16	16	125	30	20	15,1	f_1+w/2	18	80	02	2,4-2,8
R/LH224.2020.22	20	20	125	-	20	19,1	f_1+w/2	18	80	02	2,4-2,8
R/LH224.2525.22	25	25	150	-	25	24,1	f_1+w/2	18	80	02	2,4-2,8
R/LH224.1608.23	16	8	100	-	20	6,9	f_1+w/2	18	80	03	2,8-3,7
R/LH224.1616.23	16	16	125	30	20	14,9	f_1+w/2	18	80	03	2,8-3,7
R/LH224.2020.23	20	20	125	-	20	18,9	f_1+w/2	18	80	03	2,8-3,7
R/LH224.2525.23	25	25	150	-	25	23,9	f_1+w/2	18	80	03	2,8-3,7

Выберите R или L исполнение.
State R or L version

Размер w - смотрите сменные пластины
w see indexable inserts

Размеры указаны в мм.
Dimensions in mm

Другие размеры - по запросу.
Further sizes upon request

* tmax до D = 80 мм
* t_{max} up to D = 80 mm

Момент затяжки винтов см. Технические рекомендации.
For torque specification of the screw, please see Technical Instructions.

Запасные части
Spare Parts

Державка Toolholder	**Зажимной винт** Clamping Screw	**Ключ Тип TORX PLUS®** TORX PLUS® Wrench
R/LH224...	**6.23T25P**	**T25PQ**
R/LH224.1608.23	**4.15T15P**	**T15PQ**

Державка
Toolholder

H224
с самофиксацией
with self clamping

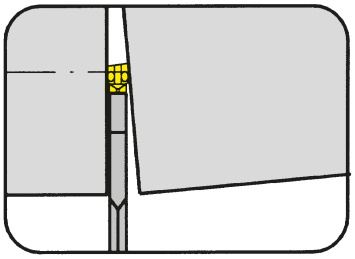

Глубина канавки до Диапазон зажима	Depth of groove up to Clamping range	18 mm 2-3,7 mm

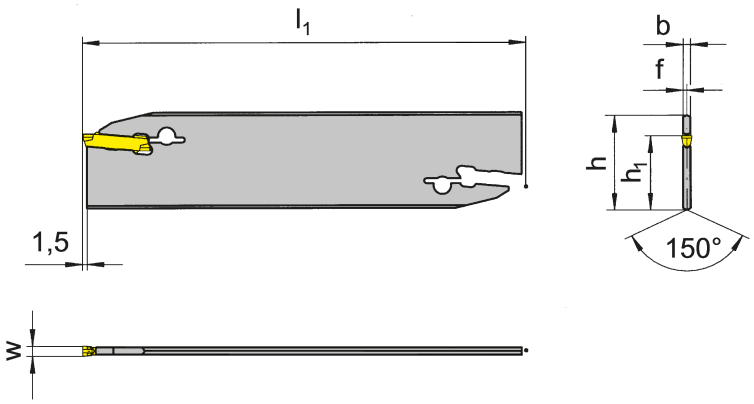

для сменной пластины
for Indexable insert

Тип S224
Type

T

Обозначение Part number	h	b	l_1	h_1	f	t_{max}	Размер Size	Диапазон зажима Clamping range
H224.2602.02	26	1,9	110	21,4	0,95	18	02	2,4-2,8
H224.2603.03	26	2,3	110	21,4	1,15	18	03	2,8-3,7
H224.3203.03	32	2,3	150	24,8	1,15	18	03	2,8-3,7

Другие размеры - по запросу.
Further sizes upon request

Размер w - смотрите сменные пластины
w see indexable inserts

Размеры указаны в мм.
Dimensions in mm

Примечание:
Ключ P39L для державки R/LH100...33 заказывается отдельно!
Note:
Wrench **P39L** ist not combined with blade R/LH100...33 - separate order required!

Державка
Toolholder

H224
усиленное исполнение
reinforced version

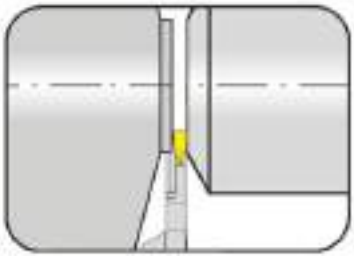

Глубина канавки до Ширина канавки	Depth of groove up to Width of groove	11 mm 2-3 mm

для станков TRAUB (TNL18P)
for machines TRAUB (TNL18P)

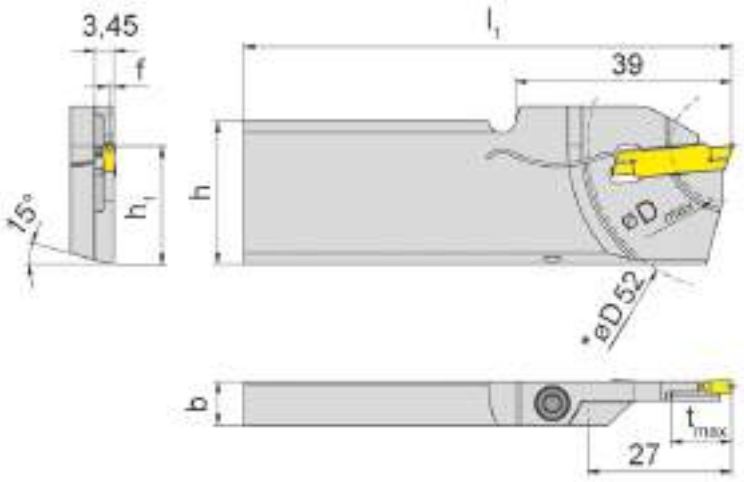

для сменной пластины
for Indexable insert

Тип S224
Type

L = левое исполнение.
L = left hand version

Обозначение Part number	h	b	l_1	h_1	f	t_{max}	D_{max}	Размер Size	Диапазон зажима Clamping range
LH224.2608.20.T.81	26	7,9	88	21,4	0,7	11	20	01	2,0
LH224.2608.20.T.82	26	7,9	88	21,4	0,9	11	20	02	2,5
LH224.2608.20.T.83	26	7,9	88	21,4	1,1	11	20	03	3,0

Другие размеры - по запросу.
Further sizes upon request

*D 52 = Dmax противоположного шпинделя
*D 52 = D_{max} of the subspindle

Размеры указаны в мм.
Dimensions in mm

Момент затяжки винтов см. Технические рекомендации.
For torque specification of the screw, please see Technical Instructions.

T

Запасные части
Spare Parts

Державка Toolholder	**Зажимной винт** Clamping Screw	**Ключ Тип TORX PLUS®** TORX PLUS® Wrench
LH224...	**4.15T15P**	**T15PQ**

Державка
Toolholder

H224
усиленное исполнение
reinforced version

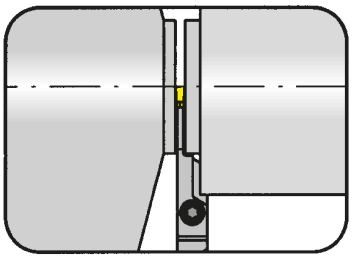

Глубина канавки до	Depth of groove up to	18 mm
Диапазон зажима	Clamping range	2,4-3,7 mm

для станков TRAUB (TNK28/TNK36/TNL26)
for machines TRAUB (TNK28/TNK36/TNL26)

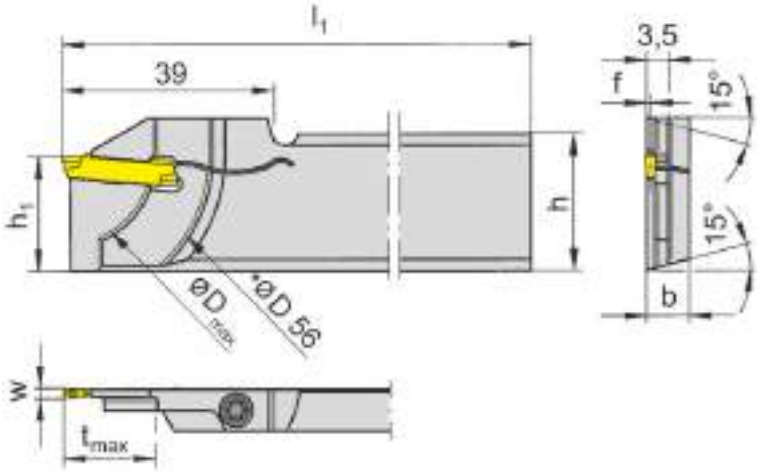

для сменной пластины
for Indexable insert

Тип S224
Type

R = показано правое исполнение
R = right hand version shown

L = левое исполнение
L = left hand version

Обозначение Part number	h	b	l_1	h_1	f	t_{max}	D_{max}	Размер Size	Диапазон зажима Clamping range
R/LH224.2608.81	26	7,9	110	21,4	0,75	18	36	01	2,0-2,4
R/LH224.2608.82	26	7,9	110	21,4	0,95	18	36	02	2,4-2,8
R/LH224.2608.83	26	7,9	110	21,4	1,10	18	36	03	2,8-3,7

Выберите R или L исполнение.
State R or L version

Размер w - смотрите сменные пластины
w see indexable inserts

Размеры указаны в мм.
Dimensions in mm

*D 56 = D_{max} противоположного шпинделя
*D 56 = D_{max} of the subspindle

Другие размеры - по запросу.
Further sizes upon request

Момент затяжки винтов см. Технические рекомендации.
For torque specification of the screw, please see Technical Instructions.

T

Запасные части
Spare Parts

Державка Toolholder	**Зажимной винт** Clamping Screw	**Ключ Тип TORX PLUS®** TORX PLUS® Wrench
R/LH224.2608....	**4.15T15P**	**T15PQ**

Державка
Toolholder

H224
усиленное исполнение
reinforced version

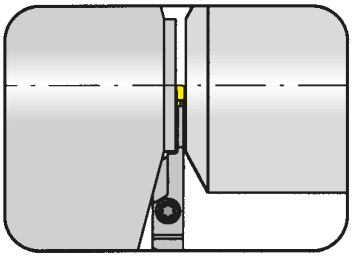

Глубина канавки до	Depth of groove up to	21 mm
Диапазон зажима	Clamping range	2-3,7 mm

для станков TRAUB (TNK28/TNK36/TNL26)
for machines TRAUB (TNK28/TNK36/TNL26)

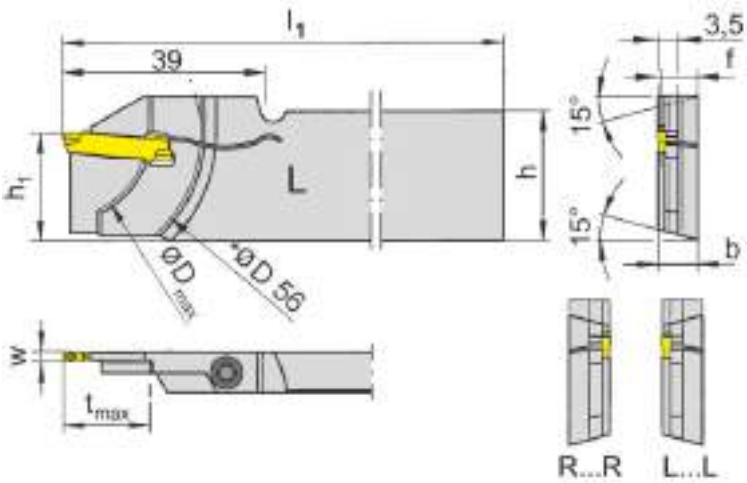

для сменной пластины
for Indexable insert

Тип S224
Type

L = показано левое исполнение
L = left hand version shown

R = правое исполнение
R = right hand version

Обозначение Part number	h	b	l_1	h_1	f	t_{max}	D_{max}	Размер Size	Диапазон зажима Clamping range
LH224.2608.81L	26	7,9	110	21,4	7,15	18	36	01	2,0-2,4
RH224.2608.81R	26	7,9	110	21,4	7,15	18	36	01	2,0-2,4
LH224.2608.82L	26	7,9	110	21,4	6,95	18	36	02	2,4-2,8
RH224.2608.82R	26	7,9	110	21,4	6,95	18	36	02	2,4-2,8
LH224.2608.83L	26	7,9	110	21,4	6,75	18	36	03	2,8-3,7
RH224.2608.83R	26	7,9	110	21,4	6,75	18	36	03	2,8-3,7
RH224.3208.83R	32	7,9	110	24,8	6,80	21	42	03	2,8-3,7

Выберите R или L исполнение.
State R or L version

Размер w - смотрите сменные пластины
w see indexable inserts

Размеры указаны в мм.
Dimensions in mm

Другие размеры - по запросу.
Further sizes upon request

*D 56 = D_{max} противоположного шпинделя
*D 56 = D_{max} of the subspindle

Для специального зажимного устройства на противошпинделе (типа HAINBUCH Axfixchuck)
* For specific clamping device on subspindle (e.g. HAINBUCH Axfixchuck)

Момент затяжки винтов см. Технические рекомендации.
For torque specification of the screw, please see Technical Instructions.

Запасные части
Spare Parts

Державка Toolholder	**Зажимной винт** Clamping Screw	**Ключ Тип TORX PLUS®** TORX PLUS® Wrench
R/LH224...	**4.15T15P**	**T15PL**
R/LH224.3208.83R/L	**5.13 T20P**	**T20PQ**

T

Державка
Toolholder

H224
усиленное исполнение
reinforced version

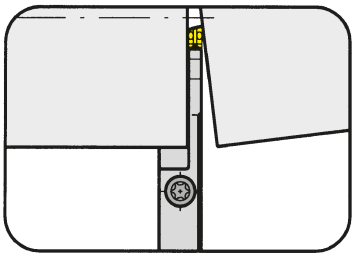

Глубина канавки до	Depth of groove up to	18 mm
Диапазон зажима	Clamping range	2-3,7 mm

для сменной пластины
for Indexable insert

Тип S224
Type

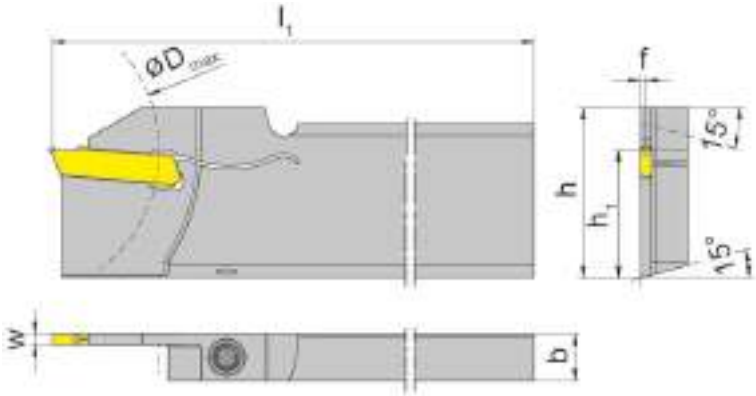

R = показано правое исполнение
R = right hand version shown

L = левое исполнение
L = left hand version

Обозначение Part number	h	b	l_1	h_1	f	t_{max}	D_{max}	Размер Size	Диапазон зажима Clamping range
R/LH224.2608.01	26	7,9	110	21,4	0,7	18	50	01	2,0-2,4
R/LH224.3208.01	32	7,9	110	24,8	0,7	18	50	01	2,0-2,4
R/LH224.2608.02	26	7,9	110	21,4	0,9	18	50	02	2,4-2,8
R/LH224.3208.02	32	7,9	110	24,8	0,9	18	50	02	2,4-2,8
R/LH224.2608.03	26	7,9	110	21,4	1,1	18	50	03	2,8-3,7
R/LH224.3208.03	32	7,9	110	24,8	1,1	18	50	03	2,8-3,7

Выберите R или L исполнение.
State R or L version

Размер w - смотрите сменные пластины
w see indexable inserts

Размеры указаны в мм.
Dimensions in mm

Другие размеры - по запросу.
Further sizes upon request

Момент затяжки винтов см. Технические рекомендации.
For torque specification of the screw, please see Technical Instructions.

отрезка прутка
parting off solid bars

отрезка трубы
parting off tubes

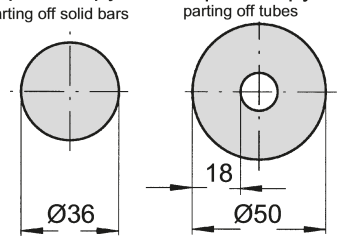

Запасные части
Spare Parts

Державка Toolholder	**Зажимной винт** Clamping Screw	**Ключ Тип TORX PLUS®** TORX PLUS® Wrench
R/LH224...	**4.20T15P**	**T15PQ**

Державка
Toolholder

H224
крепление винтом
with screwed clamping

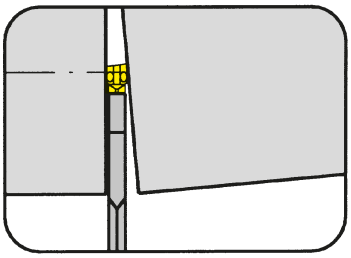

Глубина канавки до Диапазон зажима	Depth of groove up to Clamping range	32,5 mm 2,8-3,7 mm

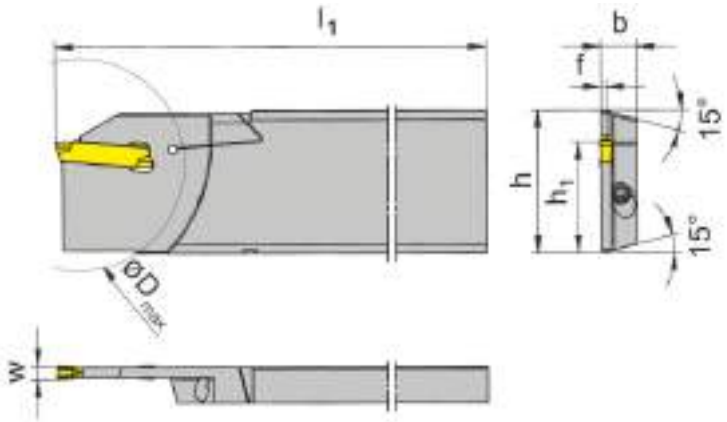

для сменной пластины
for Indexable insert

Тип S224
Type

R = показано правое исполнение
R = right hand version shown

L = левое исполнение
L = left hand version

Обозначение Part number	h	b	l_1	h_1	f	t_{max}	D_{max}	Размер Size	Диапазон зажима Clamping range
R/LH224.3208.93	32	8	112	24,8	1,15	32,5	65	03	2,8-3,7

Выберите R или L исполнение.
State R or L version

Размер w - смотрите сменные пластины
w see indexable inserts

Размеры указаны в мм.
Dimensions in mm

Другие размеры - по запросу.
Further sizes upon request

Момент затяжки винтов см. Технические рекомендации.
For torque specification of the screw, please see Technical Instructions.

T

Запасные части
Spare Parts

Державка Toolholder	**Зажимной винт** Clamping Screw	**Ключ Тип TORX PLUS®** TORX PLUS® Wrench	**Штифт** Pin
R/LH224.3208.93	**030.0413.T15P**	**T15PQ**	**020.0040.0999**

Сменная пластина
Indexable insert

S224
со стружколомом
with chip forming

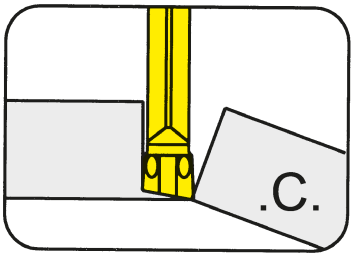

Глубина канавки до Ширина канавки	Depth of groove up to Width of groove	18 mm 2-3 mm

прецизионно спеченая
precision sintered

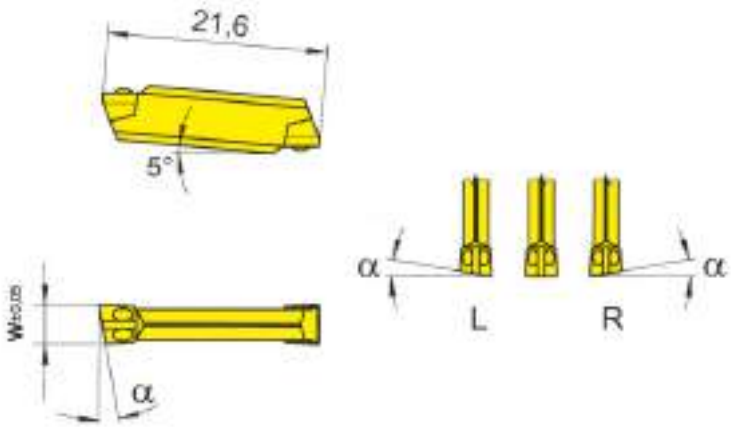

для державки
for Toolholder

Тип H224
Type

R = показано правое исполнение
R = right hand version shown

L = левое исполнение
L = left hand version

Обозначение Part number	w	α	Размер Size	TC92	TF45	TI25	TN35
S224.0020.C0	2,0	0°	01	Δ	▲	▲	▲
R/LS224.0520.C0	2,0	5°	01	Δ/Δ	▲/▲	Δ/Δ	▲/▲
R/LS224.0820.C0	2,0	8°	01	Δ/Δ	▲/▲	Δ/Δ	▲/▲
R/L/S224.1520.C0	2,0	15°	01	Δ/Δ	▲/▲	x/x	▲/▲
S224.0025.C0	2,5	0°	02	Δ	▲	▲	▲
R/LS224.0525.C0	2,5	5°	02	Δ/Δ	▲/Δ	▲/Δ	▲/Δ
R/L/S224.0825.C0	2,5	8°	02	Δ/Δ	▲/Δ	Δ/x	▲/▲
S224.0030.C0	3,0	0°	03	Δ	▲	▲	▲
R/LS224.0530.C0	3,0	5°	03	▲/Δ	▲/Δ	Δ/Δ	▲/▲
R/L/S224.0830.C0	3,0	8°	03	Δ/Δ	▲/▲	x/x	▲/▲

	TC92	TF45	TI25	TN35
P	•	•	•	•
M	-	•	•	•
K	-	•	•	•
N	-	•	•	•
S	-	•	•	•
H	-	-	-	-

Марки твёрдого сплава
Carbide grades

▲ со Склада / on stock Δ 4 Недели / 4 weeks x По запросу / upon request
● Основное применение / recommended
o Альтернативное применение / alternative recommendation
- непригодный / not suitable
твёрдый сплав без покрытия / uncoated grades
твёрдый сплав с покрытием / coated grades
с напайкой/Cermet / brazed/Cermet

Размеры указаны в мм.
Dimensions in mm

Выберите R или L исполнение.
State R or L version

Другие размеры - по запросу.
Further sizes upon request

Сменные пластины могут использоваться в правых и левых державках.
Indexable inserts can be used in right and left hand toolholders.

Сменная пластина
Indexable insert

S224
со стружколомом
with chip forming

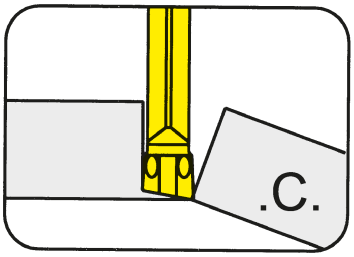

Глубина канавки до Ширина канавки	Depth of groove up to Width of groove	18 mm 2-3 mm

прецизионно спеченая
precision sintered

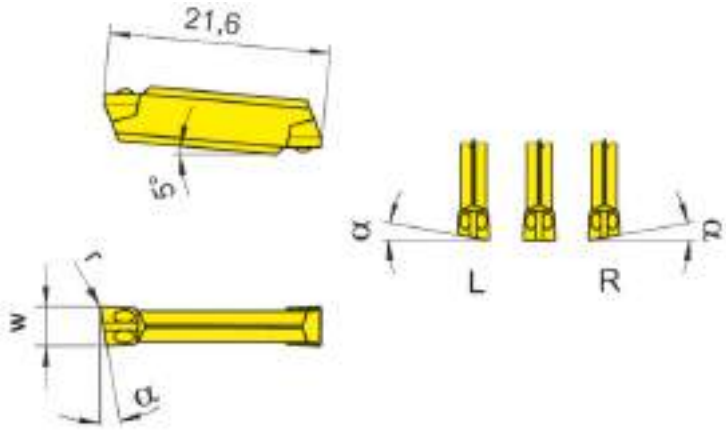

для державки
for Toolholder

Тип H224
Type

R = показано правое исполнение
R = right hand version shown

L = левое исполнение
L = left hand version

Обозначение Part number	w	r	α	Размер Size	TC92	TF45	TI25	TN35
S224.0020.C1	2,0	0,15	0°	01	▲	▲	▲	▲
R/LS224.0520.C1	2,0	0,15	5°	01	Δ/Δ	▲/▲		▲/▲
R/LS224.0820.C1	2,0	0,15	8°	01	Δ/Δ	▲/▲		Δ/Δ
R/LS224.1520.C1	2,0	0,15	15°	01	Δ/Δ	▲/▲		▲/▲
S224.0025.C1	2,5	0,15	0°	02	Δ	▲	▲	▲
R/LS224.0525.C1	2,5	0,15	5°	02	Δ/Δ	▲/▲		Δ/Δ
R/LS224.0825.C1	2,5	0,15	8°	02	Δ/Δ	▲/▲		Δ/Δ
S224.0030.C1	3,0	0,15	0°	03	Δ	▲	▲	▲
R/LS224.0530.C1	3,0	0,15	5°	03	Δ/Δ	▲/▲		▲/▲
R/LS224.0830.C1	3,0	0,15	8°	03	Δ/Δ	▲/▲		▲/▲

▲ со Склада / on stock Δ 4 Недели / 4 weeks x По запросу / upon request
● Основное применение / recommended
o Альтернативное применение / alternative recommendation
- непригодный / not suitable
твёрдый сплав без покрытия / uncoated grades
твёрдый сплав с покрытием / coated grades
с напайкой/Cermet / brazed/Cermet

	TC92	TF45	TI25	TN35
P	•	•	•	•
M	-	•	•	•
K	-	•	•	•
N	-	•	•	•
S	-	•	•	•
H	-	-	-	-

Марки твёрдого сплава
Carbide grades

Размеры указаны в мм.
Dimensions in mm

Выберите R или L исполнение.
State R or L version

Другие размеры - по запросу.
Further sizes upon request

Сменные пластины могут использоваться в правых и левых державках.
Indexable inserts can be used in right and left hand toolholders.

T

Сменная пластина
Indexable insert

S224
со стружколомом
with chip forming

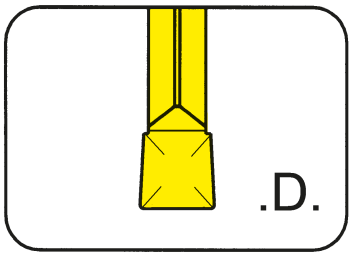

Глубина канавки до Ширина канавки	Depth of groove up to Width of groove	18 mm 2-3 mm

прецизионно спеченая
precision sintered

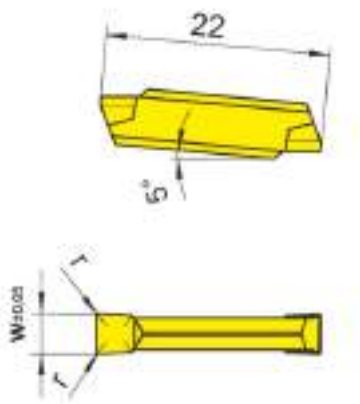

для державки
for Toolholder

Тип H224
Type

Допуск на длину пластины ± 0,06 мм
Indexability length ± 0,06 mm

T

Обозначение Part number	w	r	Размер Size	H54	TF45	TF46	TI25	TN32	TN35
S224.0200.D2	2,0	0,2	01	▲	▲	▲	▲	▲	▲
S224.0250.D2	2,5	0,2	02	Δ	▲	▲	▲	▲	▲
S224.0300.D2	3,0	0,2	03	▲	▲	▲	▲	▲	▲
				P	•	•	•	•	•	•
				M	•	•	o	•	-	•
				K	-	•	•	•	-	•
				N	-	•	•	•	-	•
				S	-	•	o	•	-	•
				H	-	-	-	-	-	-

▲ со Склада / on stock Δ 4 Недели / 4 weeks x По запросу / upon request
• Основное применение / recommended
o Альтернативное применение / alternative recommendation
- непригодный / not suitable
твёрдый сплав без покрытия / uncoated grades
твёрдый сплав с покрытием / coated grades
с напайкой/Cermet / brazed/Cermet

Марки твёрдого сплава
Carbide grades

Размеры указаны в мм.
Dimensions in mm

Сменные пластины могут использоваться в правых и левых державках.
Indexable inserts can be used in right and left hand toolholders.

Сменная пластина
Indexable insert

S224
со стружколомом
with chip former

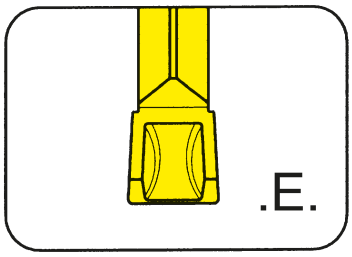

Глубина канавки до Ширина канавки	Depth of groove up to Width of groove	18 mm 2-3 mm

прецизионно спеченая
precision sintered

для державки
for Toolholder

Тип H224
Type

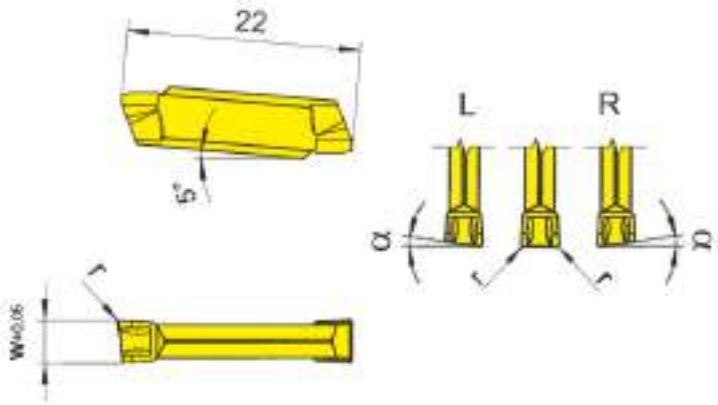

R = показано правое исполнение
R = right hand version shown

L = левое исполнение
L = left hand version

Обозначение Part number	w	r	α	Размер Size	AL96	AS62	TA43	TC92	TC93	TF43	TF45	TI22	TI25	TN32	TN35
S224.0200.E2	2,0	0,2	0°	01		▲		Δ	Δ	▲	▲				
R/LS224.0520.E2	2,0	0,2	5°	01		▲/▲		Δ/Δ	Δ/Δ	Δ/Δ	x/Δ				
S224.0250.E2	2,5	0,2	0°	02		▲		Δ	Δ	▲	▲				
R/LS224.0525.E2	2,5	0,2	5°	02		▲/Δ		Δ/Δ	Δ/Δ	Δ/Δ	Δ/Δ				
S224.0300.E2	3,0	0,2	0°	03	Δ	▲	Δ	Δ	Δ	▲	▲	▲	▲	Δ	Δ
S224.0300.E4	3,0	0,4	-	03	Δ	▲		Δ	Δ	Δ	▲		Δ	Δ	Δ
R/LS224.0530.E2	3,0	0,2	5°	03		▲/▲		Δ/Δ	Δ/Δ	Δ/Δ	▲/▲				

P	●	●	●	●	●	●	●	●	●	●	●
M	-	-	-	-	-	-	●	-	●	-	●
K	●	-	-	-	-	-	●	-	●	-	●
N	●	-	-	-	-	-	●	-	●	-	●
S	-	-	-	-	-	-	●	-	●	-	●
H	-	-	-	-	-	-	-	-	-	-	-

▲ со Склада / on stock Δ 4 Недели / 4 weeks x По запросу / upon request
● Основное применение / recommended
o Альтернативное применение / alternative recommendation
- непригодный / not suitable
твёрдый сплав без покрытия / uncoated grades
твёрдый сплав с покрытием / coated grades
с напайкой/Cermet / brazed/Cermet

Марки твёрдого сплава
Carbide grades

Размеры указаны в мм.
Dimensions in mm

Выберите R или L исполнение.
State R or L version

Другие размеры - по запросу.
Further sizes upon request

Сменные пластины могут использоваться в правых и левых державках.
Indexable inserts can be used in right and left hand toolholders.

T

Державка
Toolholder

H224
крепление винтом
with screwed clamping

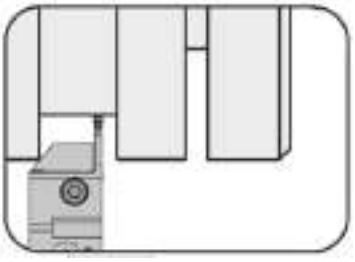

Глубина канавки до Ширина канавки	Depth of groove up to Width of groove	18 mm 3 mm

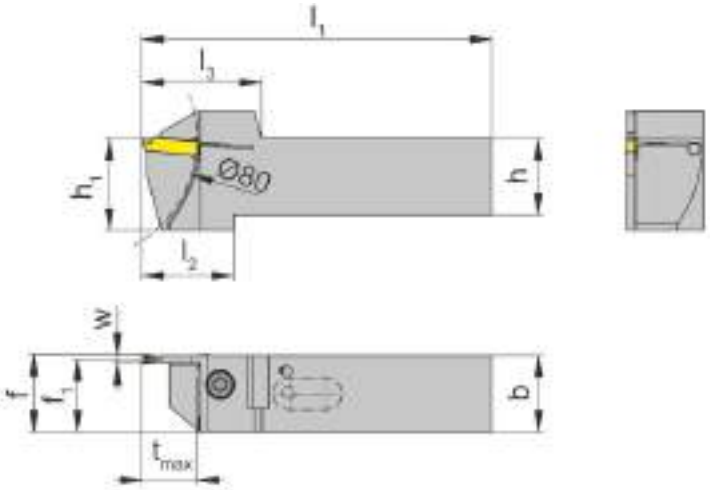

для сменной пластины
for Indexable insert

Тип S224...IK
Type

L = показано левое исполнение
L = left hand version shown

R = правое исполнение
R = right hand version

Подача СОЖ через режущую пластину
Coolant supply through insert

Обозначение Part number	h	b	l_1	l_2	l_3	h_1	f_1	f	t_{max}	Размер Size
R/LH224.1616.3.23.IK	16	16	87	33	39	25	14,75	f_1+w/2	18	03
R/LH224.2020.3.23.IK	20	20	99	30	39	25	18,75	f_1+w/2	18	03
R/LH224.2525.3.23.IK	25	25	114	30	39	30	23,75	f_1+w/2	18	03

Выберите R или L исполнение.
State R or L version

Размер w - смотрите сменные пластины
w see indexable inserts

Размеры указаны в мм.
Dimensions in mm

Другие размеры - по запросу.
Further sizes upon request

Момент затяжки винтов см. Технические рекомендации.
For torque specification of the screw, please see Technical Instructions.

Запасные части
Spare Parts

Державка Toolholder	Зажимной винт Clamping Screw	Ключ Тип TORX PLUS® TORX PLUS® Wrench
R/LH224...	**6.23T25P**	**T25PQ**

Сменная пластина
Indexable insert

S224
со стружколомом
with chip former

Ширина канавки	Width of groove	3 mm

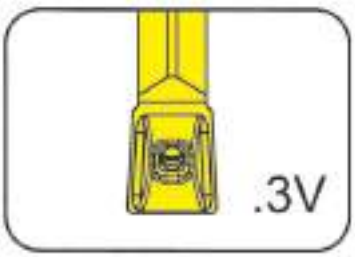

для державки
for Toolholder

Тип H224...IK
Type

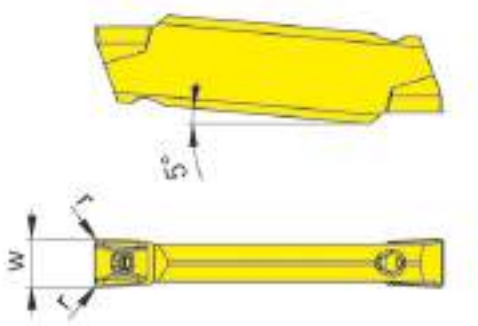

Подача СОЖ через режущую пластину
Coolant supply through insert

T

Обозначение Part number	w	r	Размер Size		HP65	IG35
S224.0300.3V2.IK	3	0,2	03		▲	▲
				P	•	-
				M	•	•
				K	•	-
				N	o	-
				S	•	•
				H	-	-

▲ со Склада / on stock Δ 4 Недели / 4 weeks x По запросу / upon request
● Основное применение / recommended
o Альтернативное применение / alternative recommendation
- непригодный / not suitable
твёрдый сплав без покрытия / uncoated grades
твёрдый сплав с покрытием / coated grades
с напайкой/Cermet / brazed/Cermet

Марки твёрдого сплава
Carbide grades

Размеры указаны в мм.
Dimensions in mm

Сменные пластины могут использоваться в правых и левых державках.
Indexable inserts can be used in right and left hand toolholders.

Сменная пластина
Indexable insert

S224
со стружколомом
with chip forming

Глубина канавки до Ширина канавки	Depth of groove up to Width of groove	18 mm 2-3 mm

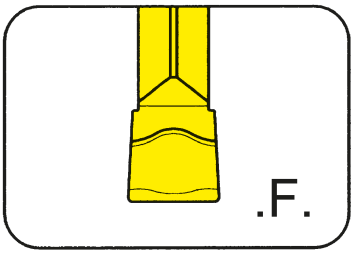

для державки
for Toolholder

Тип H224
Type

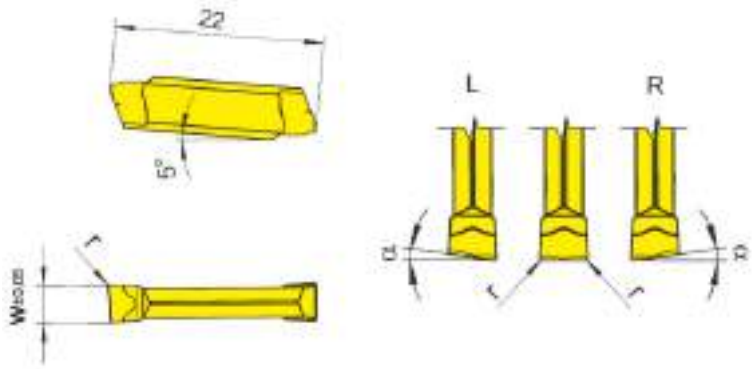

T

R = показано правое исполнение
R = right hand version shown

L = левое исполнение
L = left hand version

Обозначение Part number	w	r	α	Размер Size	AL96	TA43	TF42	TF43	TF45	TF46	TI22	TI25	TN32
S224.0200.F2	2,0	0,2	0°	01	Δ		Δ	▲	▲	▲	▲	▲	Δ
R/LS224.0520.F2	2,0	0,2	5°	01					▲/▲	▲/Δ			
S224.0250.F2	2,5	0,2	0°	02	Δ		Δ	Δ	▲	▲	Δ	Δ	Δ
R/LS224.0525.F2	2,5	0,2	5°	02				▲/Δ	▲/▲				
S224.0300.F2	3,0	0,2	0°	03	Δ	Δ		▲	▲	▲	Δ	▲	Δ
R/LS224.0530.F2	3,0	0,2	5°	03				▲/Δ	▲/▲		Δ/Δ		

▲ со Склада / on stock Δ 4 Недели / 4 weeks x По запросу / upon request
● Основное применение / recommended
o Альтернативное применение / alternative recommendation
- непригодный / not suitable
твёрдый сплав без покрытия / uncoated grades
твёрдый сплав с покрытием / coated grades
с напайкой/Cermet / brazed/Cermet

	AL96	TA43	TF42	TF43	TF45	TF46	TI22	TI25	TN32
P	●	●	●	●	●	●	●	●	●
M	-	-	-	-	●	o	-	●	-
K	●	-	-	-	●	●	-	●	-
N	●	-	-	-	●	●	-	●	-
S	-	-	-	-	●	o	-	●	-
H	-	-	-	-	-	-	-	-	-

Марки твёрдого сплава
Carbide grades

Размеры указаны в мм.
Dimensions in mm

Выберите R или L исполнение.
State R or L version

Сменные пластины могут использоваться в правых и левых державках.
Indexable inserts can be used in right and left hand toolholders.

Державка
Toolholder
H264

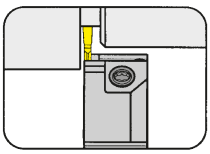

Страница/Page
T82-T85

Сменная пластина
Indexable insert
264

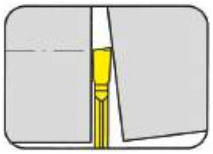

Страница/Page
T86-T87

T

264

T

Державка с режущими пластинами

Ширина канавки 1,5 - 3 мм

Toolholder with Inserts

Width of groove 1,5 - 3 mm

Державка
Toolholder

H264
крепление винтом
with screwed clamping

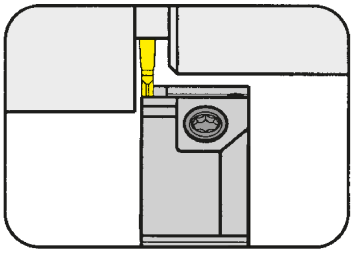

Глубина канавки до Ширина канавки	Depth of groove up to Width of groove	16 mm 1,5-2 mm

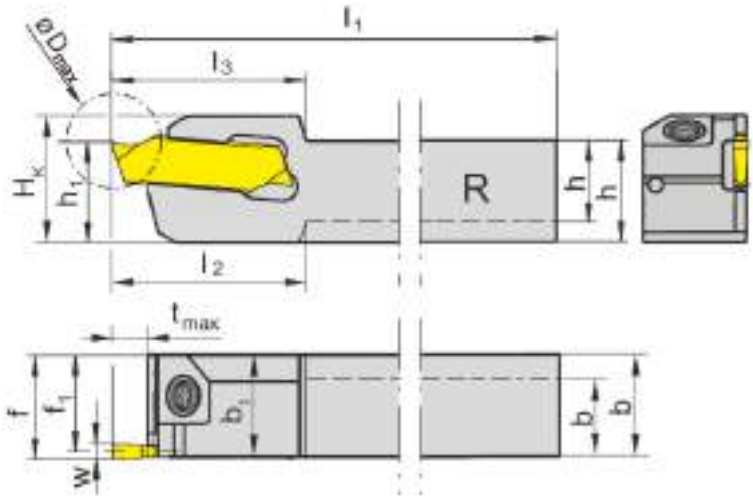

для сменной пластины
for Indexable insert

Тип 264
Type

R = показано правое исполнение
R = right hand version shown

L = левое исполнение
L = left hand version

Обозначение Part number	h	b	l_1	l_2	l_3	h_1	b_1	f_1	f	t_{max}	D_{max}	H_K	Размер Size
R/LH264.0808.01	8	10	120	17,5	17,5	8	10	9,25	10	4	22	12,5	01
R/LH264.1010.01	10	10	120	-	17,5	10	-	9,25	10	4	22	12,5	01
R/LH264.1212.01	12	12	120	-	17,5	12	-	11,25	12	4	22	14,5	01
R/LH264.1616.01	16	16	120	-	17,5	16	-	15,25	16	4	32	18,5	01
R/LH264.1010.11	10	10	120	-	19,0	10	-	9,25	10	10	20	12,5	01
R/LH264.1212.11	12	12	120	-	19,0	12	-	11,25	12	10	20	14,5	01
R/LH264.1616.11	16	16	120	-	19,0	16	-	15,25	16	10	32	18,5	01
R/LH264.1212.21	12	12	120	-	22,0	12	-	11,25	12	13	26	15,5	01
R/LH264.1616.21	16	16	120	-	22,0	16	-	15,25	16	13	32	19,5	01
R/LH264.1010.02	10	10	120	-	17,5	10	-	9,00	10	4	32	12,5	02
R/LH264.1212.02	12	12	120	-	17,5	12	-	11,00	12	4	32	14,5	02
R/LH264.1616.02	16	16	120	-	17,5	16	-	15,00	16	4	32	18,5	02
R/LH264.1010.12	10	10	120	-	19,0	10	-	9,00	10	10	32	12,5	02
R/LH264.1212.12	12	12	120	-	19,0	12	-	11,00	12	10	32	14,5	02
R/LH264.1616.12	16	16	120	-	19,0	16	-	15,00	16	10	32	18,5	02
R/LH264.1212.22	12	12	120	-	25,0	12	-	11,00	12	16	32	14,5	02
R/LH264.1616.22	16	16	120	-	25,0	16	-	15,00	16	16	32	19,5	02

Выберите R или L исполнение.
State R or L version

Размер w - смотрите сменные пластины
w see indexable inserts

Размеры указаны в мм.
Dimensions in mm

Другие размеры - по запросу.
Further sizes upon request

Момент затяжки винтов см. Технические рекомендации.
For torque specification of the screw, please see Technical Instructions.

Запасные части
Spare Parts

Державка Toolholder	**Зажимной винт** Clamping Screw	**Ключ Тип TORX PLUS®** TORX PLUS® Wrench
R/LH264...	**3.5.12T10EP**	**T10PL**

Державка
Toolholder

H264
крепление винтом
with screwed clamping

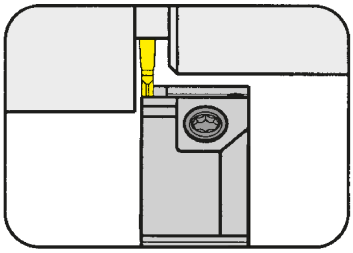

Глубина канавки до Ширина канавки	Depth of groove up to Width of groove	16 mm 2,5 mm

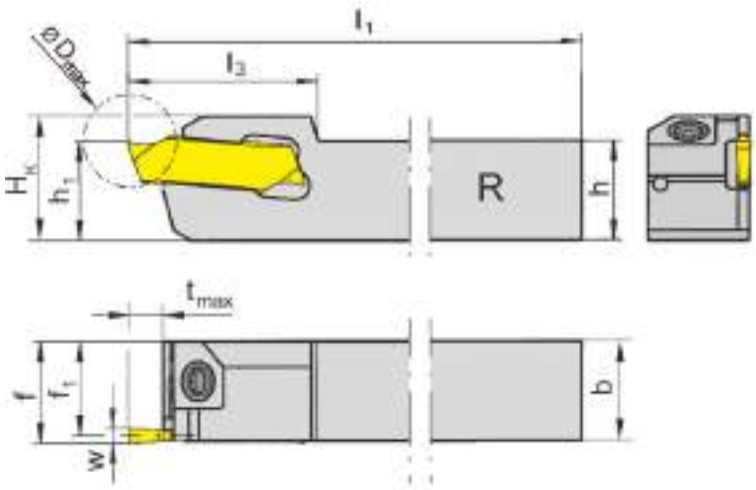

для сменной пластины
for Indexable insert

Тип 264
Type

R = показано правое исполнение
R = right hand version shown

L = левое исполнение
L = left hand version

Обозначение Part number	h	b	l_1	l_3	h_1	f_1	f	t_{max}	D_{max}	H_K	Размер Size
R/LH264.1212.03	12	12	120	17,5	12	10,75	12	4	32	14,5	03
R/LH264.1616.03	16	16	120	17,5	16	14,75	16	4	32	18,5	03
R/LH264.1212.13	12	12	120	19,0	12	10,75	12	10	32	14,5	03
R/LH264.1616.13	16	16	120	19,0	16	14,75	16	10	32	18,5	03
R/LH264.1212.23	12	12	120	25,0	12	10,75	12	16	32	14,5	03
R/LH264.1616.23	16	16	120	25,0	16	14,75	16	16	32	18,5	03

Выберите R или L исполнение.
State R or L version

Размер w - смотрите сменные пластины
w see indexable inserts

Размеры указаны в мм.
Dimensions in mm

Другие размеры - по запросу.
Further sizes upon request

Момент затяжки винтов см. Технические рекомендации.
For torque specification of the screw, please see Technical Instructions.

Запасные части
Spare Parts

Державка Toolholder	Зажимной винт Clamping Screw	Ключ Тип TORX PLUS® TORX PLUS® Wrench
R/LH264...	**3.5.12T10EP**	**T10PL**

Державка
Toolholder

H264
крепление винтом
with screwed clamping

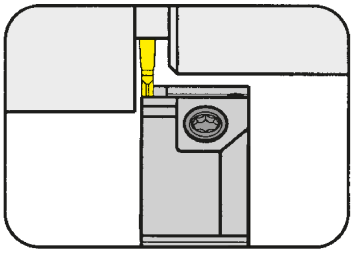

Глубина канавки до	Depth of groove up to	16 mm
Ширина канавки	Width of groove	3 mm

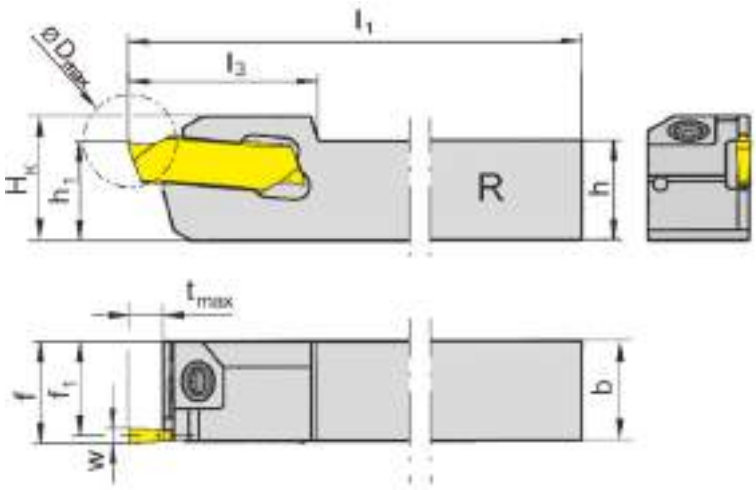

для сменной пластины
for Indexable insert

Тип 264
Type

R = показано правое исполнение
R = right hand version shown

L = левое исполнение
L = left hand version

Обозначение Part number	h	b	l_1	l_3	h_1	f_1	f	t_{max}	D_{max}	H_K	Размер Size
R/LH264.1212.04	12	12	120	17,5	12	10,5	12	5	32	15	04
R/LH264.1616.04	16	16	120	17,5	16	14,5	16	5	32	19	04
R/LH264.1212.14	12	12	120	19,0	12	10,5	12	10	32	15	04
R/LH264.1616.14	16	16	120	19,0	16	14,5	16	10	32	19	04
R/LH264.1212.24	12	12	120	25,0	12	10,5	12	16	32	15	04
R/LH264.1616.24	16	16	120	25,0	16	14,5	16	16	32	19	04

Выберите R или L исполнение.
State R or L version

Размер w - смотрите сменные пластины
w see indexable inserts

Размеры указаны в мм.
Dimensions in mm

Другие размеры - по запросу.
Further sizes upon request

Момент затяжки винтов см. Технические рекомендации.
For torque specification of the screw, please see Technical Instructions.

T

Запасные части
Spare Parts

Державка Toolholder	**Зажимной винт** Clamping Screw	**Ключ Тип TORX PLUS®** TORX PLUS® Wrench
R/LH264...	**3.5.12T10EP**	**T10PL**

Державка
Toolholder

H264
с самофиксацией
with self clamping

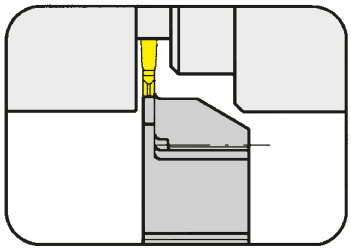

Глубина канавки до Ширина канавки	Depth of groove up to Width of groove	10 mm 1,5-3 mm

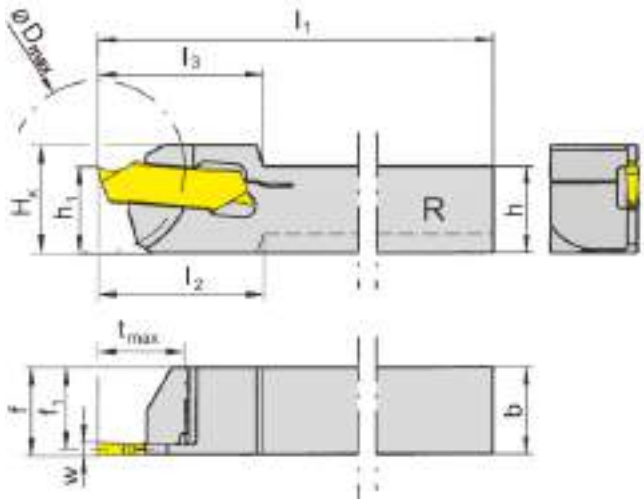

для сменной пластины
for Indexable insert

Тип 264
Type

R = показано правое исполнение
R = right hand version shown

L = левое исполнение
L = left hand version

Обозначение Part number	h	b	l_1	l_2	l_3	h_1	f_1	f	t_{max}	D_{max}	H_K	Размер Size
R/LH264.0808.51	8	8	120	18	18	10	7,25	8	7	20	12,5	01
R/LH264.1010.61	10	10	120	-	19	10	9,25	10	10	20	12,5	01
R/LH264.1010.62	10	10	120	-	19	10	9,00	10	10	20	12,5	02
R/LH264.1212.62	12	12	120	-	19	12	11,00	12	10	20	14,5	02
R/LH264.1212.63	12	12	120	-	19	12	10,75	12	10	32	14,5	03
R/LH264.1212.64	12	12	120	-	19	12	10,50	12	10	32	14,5	04

Выберите R или L исполнение.
State R or L version

Размер w - смотрите сменные пластины
w see indexable inserts

Размеры указаны в мм.
Dimensions in mm

Другие размеры - по запросу.
Further sizes upon request

Примечание:
Ключ P39L для державки R/LH100...33 заказывается отдельно!
Note:
Wrench **P39L** ist not combined with blade R/LH100...33 - separate order required!

T

Сменная пластина
Indexable insert

264

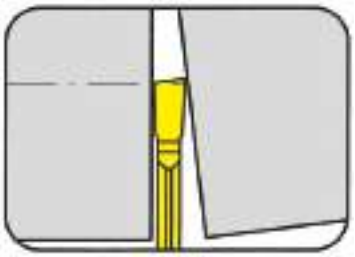

Глубина канавки до Ширина канавки	Depth of groove up to Width of groove	16 mm 1,5-3 mm

прецизионно шлифованная
precision ground

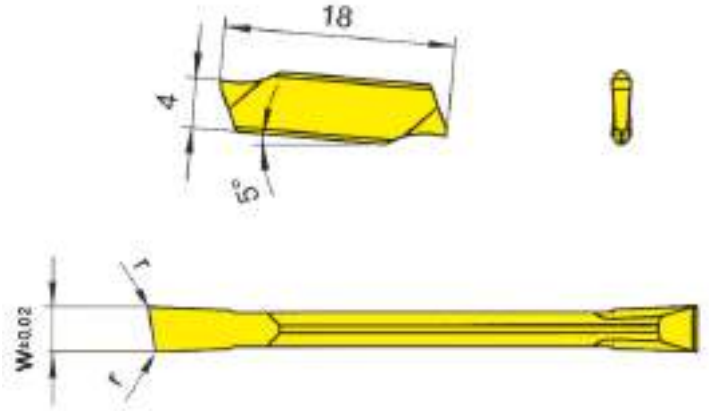

для державки
for Toolholder

Тип H264
Type

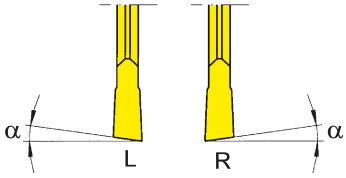

Допуск на длину пластины ± 0,015 мм
Indexability length ± 0,015 mm

R = показано правое исполнение
R = right hand version shown

L = левое исполнение
L = left hand version

Обозначение Part number	w	r	α	Размер Size	MG12	TH35	TI25	TN35
R/L264.0815.10	1,5	0,05	8°	01	▲/Δ	Δ/Δ	Δ/Δ	▲/▲
R/L264.1515.10	1,5	0,05	15°	01	▲/Δ	Δ/Δ		▲/▲
R/L264.0820.10	2,0	0,05	8°	02	▲/Δ	Δ/Δ		▲/▲
R/L264.1520.10	2,0	0,05	15°	02	▲/Δ	Δ/Δ		▲/▲
R/L264.0825.10	2,5	0,10	8°	03	Δ/Δ	Δ/Δ		▲/Δ
R/L264.1525.10	2,5	0,10	15°	03	Δ/Δ	Δ/Δ		▲/Δ
R/L264.0830.10	3,0	0,10	8°	04	Δ/Δ	Δ/Δ		Δ/Δ
R/L264.1530.10	3,0	0,10	15°	04	Δ/Δ	Δ/Δ		▲/▲

	MG12	TH35	TI25	TN35
P	o	•	•	•
M	•	•	•	•
K	•	•	•	•
N	•	•	•	•
S	•	•	•	•
H	-	-	-	-

Марки твёрдого сплава
Carbide grades

▲ со Склада / on stock Δ 4 Недели / 4 weeks x По запросу / upon request
● Основное применение / recommended
o Альтернативное применение / alternative recommendation
- непригодный / not suitable
твёрдый сплав без покрытия / uncoated grades
твёрдый сплав с покрытием / coated grades
с напайкой/Cermet / brazed/Cermet

Размеры указаны в мм.
Dimensions in mm

Выберите R или L исполнение.
State R or L version

Сменные пластины могут использоваться в правых и левых державках.
Indexable inserts can be used in right and left hand toolholders.

T

Сменная пластина
Indexable insert

264

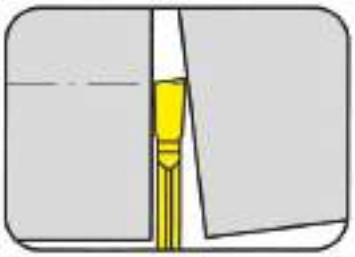

Глубина канавки до Ширина канавки	Depth of groove up to Width of groove	16 mm 1,5-3 mm

прецизионно шлифованная
precision ground

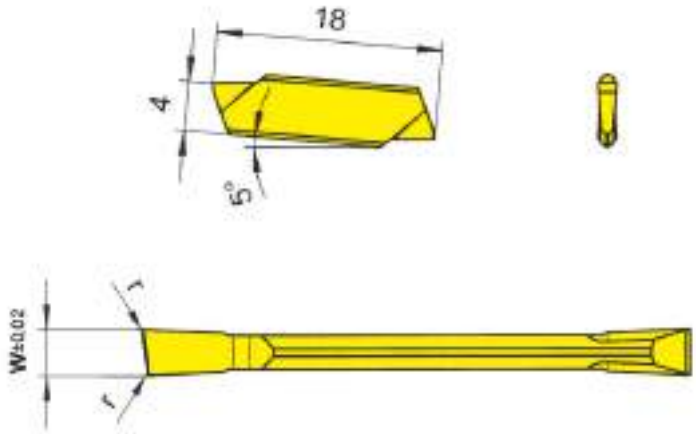

для державки
for Toolholder

Тип H264
Type

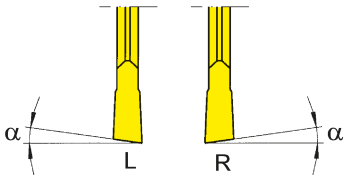

Допуск на длину пластины ± 0,015 мм
Indexability length ± 0,015 mm

R = показано правое исполнение
R = right hand version shown

L = левое исполнение
L = left hand version

Обозначение Part number	w	r	α	Размер Size	MG12	TH35	TN35
R/L264.0815.M0	1,5	0,05	8°	01	Δ/▲	Δ/Δ	▲/▲
R/L264.1515.M0	1,5	0,05	15°	01	▲/▲	Δ/Δ	▲/Δ
R/L264.0820.M0	2,0	0,05	8°	02	Δ/Δ	Δ/Δ	▲/Δ
R/L264.1520.M0	2,0	0,05	15°	02	Δ/Δ	Δ/Δ	Δ/Δ
R/L264.0825.M0	2,5	0,10	8°	03	Δ/Δ	Δ/Δ	Δ/Δ
R/L264.1525.M0	2,5	0,10	15°	03	Δ/Δ	Δ/x	▲/Δ
R/L264.0830.M0	3,0	0,10	8°	04	Δ/Δ	Δ/Δ	Δ/Δ
R/L264.1530.M0	3,0	0,10	15°	04	Δ/Δ	Δ/Δ	▲/Δ

▲ со Склада / on stock Δ 4 Недели / 4 weeks x По запросу / upon request
● Основное применение / recommended
o Альтернативное применение / alternative recommendation
- непригодный / not suitable
твёрдый сплав без покрытия / uncoated grades
твёрдый сплав с покрытием / coated grades
с напайкой/Cermet / brazed/Cermet

	MG12	TH35	TN35
P	o	•	•
M	•	•	•
K	•	•	•
N	•	•	•
S	•	•	•
H	-	-	-

Марки твёрдого сплава
Carbide grades

Размеры указаны в мм.
Dimensions in mm

Выберите R или L исполнение.
State R or L version

Сменные пластины могут использоваться в правых и левых державках.
Indexable inserts can be used in right and left hand toolholders.

T

Державка
Toolholder
H274/H274...E

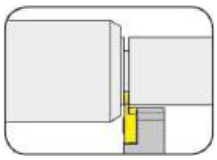

Страница/Page
T90, T97

Сменная пластина
Indexable insert
S274/S274...E

Страница/Page
T91-T96, T98-T103

T

274

T

Державка с режущими пластинами

Ширина канавки 0,5 - 3 мм

Toolholder with Inserts

Width of groove 0,5 - 3 mm

Державка
Toolholder

H274

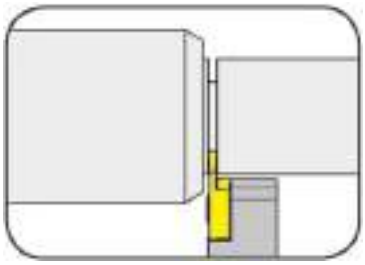

Глубина канавки	Depth of groove	6 mm
Ширина канавки	Width of groove	0,5-3 mm

для сменной пластины
for Indexable insert

Тип S274
Type

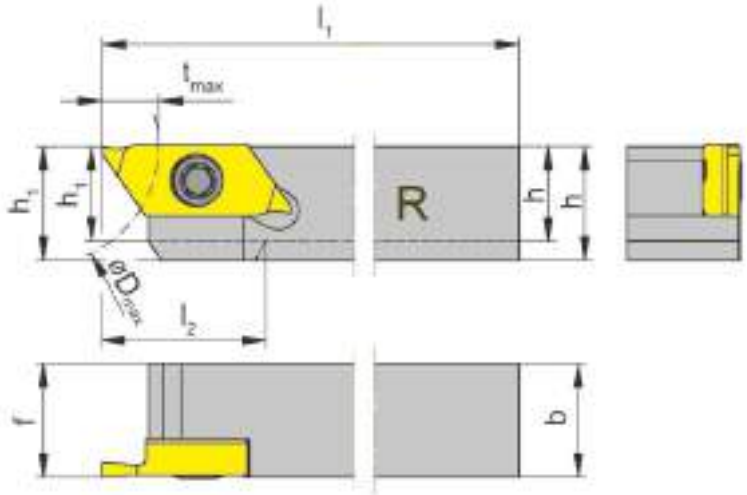

R = показано правое исполнение
R = right hand version shown

L = левое исполнение
L = left hand version

Обозначение Part number	h	b	l_1	l_2	h_1	f	t_{max}	D_{max}	Размер Size
R/LH274.0808.04	8	8	100	16	8	8	6	25	04
R/LH274.1010.04	10	10	100	-	10	10	6	25	04
R/LH274.1212.04	12	12	100	-	12	12	6	25	04
R/LH274.1414.04	14	14	100	-	14	14	6	25	04
R/LH274.1616.04	16	16	125	-	16	16	6	25	04
R/LH274.2020.04	20	20	125	-	20	20	6	25	04

Выберите R или L исполнение.
State R or L version

Размеры указаны в мм.
Dimensions in mm

Другие размеры - по запросу.
Further sizes upon request

Момент затяжки винтов см. Технические рекомендации.
For torque specification of the screw, please see Technical Instructions.

T

Запасные части
Spare Parts

Державка Toolholder	Зажимной винт Clamping Screw	Ключ Тип TORX PLUS® TORX PLUS® Wrench
R/LH274.0808.04	**030.350P.0744**	**T15PQ**
R/LH274...	**030.3509.T15P**	**T15PQ**

Сменная пластина
Indexable insert

S274

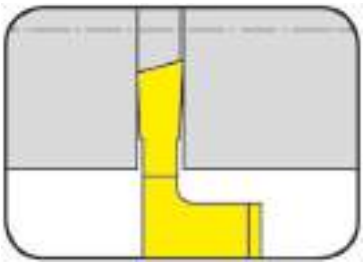

Глубина канавки до Ширина канавки	Depth of groove up to Width of groove	6 mm 0,8-2 mm

прецизионно шлифованная
precision ground

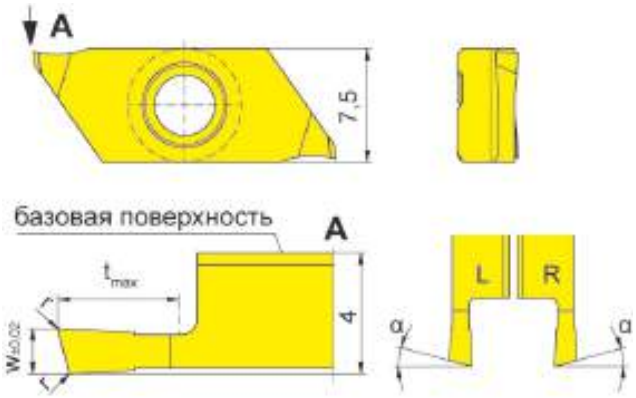

для державки
for Toolholder

Тип H274
Type

Допуск на длину пластины ± 0,015 мм
Indexability length ± 0,015 mm

R = показано правое исполнение
R = right hand version shown

L = левое исполнение
L = left hand version

Обозначение Part number	w	r	t_{max}	α	Размер Size	IG35	TH35
R/LS274.1508.03.10	0,8	0,05	3	15°	04	▲/▲	▲/▲
R/LS274.1510.03.10	1,0	0,05	3	15°	04	▲/▲	▲/▲
R/LS274.1515.04.10	1,5	0,05	4	15°	04	▲/▲	▲/▲
R/LS274.1520.06.10	2,0	0,05	6	15°	04	▲/▲	▲/▲

▲ со Склада / on stock Δ 4 Недели / 4 weeks x По запросу / upon request
● Основное применение / recommended
o Альтернативное применение / alternative recommendation
- непригодный / not suitable
твёрдый сплав без покрытия / uncoated grades
твёрдый сплав с покрытием / coated grades
с напайкой/Cermet / brazed/Cermet

	IG35	TH35
P	-	●
M	●	●
K	-	●
N	-	●
S	●	●
H	-	-

Марки твёрдого сплава
Carbide grades

Размеры указаны в мм.
Dimensions in mm

Выберите R или L исполнение.
State R or L version

Примечание:
t_{max} 6 мм достигается на деталях с Ø ≤ 25 мм.
Note:
t_{max} 6 mm can be reached only with workpiece Ø ≤ 25 mm.

T

Сменная пластина
Indexable insert

S274

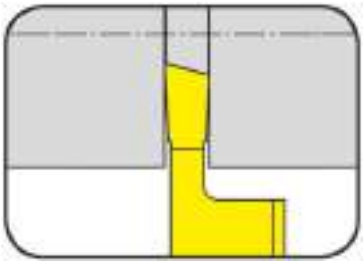

Глубина канавки до Ширина канавки	Depth of groove up to Width of groove	6 mm 0,8-2 mm

прецизионно шлифованная
precision ground

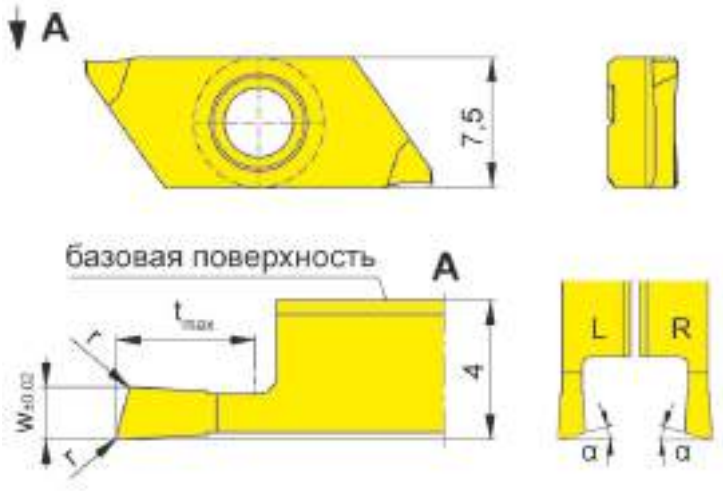

для державки
for Toolholder

Тип H274
Type

R = показано правое исполнение
R = right hand version shown

L = левое исполнение
L = left hand version

Допуск на длину пластины ± 0,015 мм
Indexability length ± 0,015 mm

Обозначение Part number	w	r	t_{max}	α	Размер Size	IG35	TH35
LS274.1508.03.10R	0,8	0,05	3	15°	04	▲	▲
LS274.1510.03.10R	1,0	0,05	3	15°	04	▲	▲
LS274.1515.04.10R	1,5	0,05	4	15°	04	▲	▲
LS274.1520.06.10R	2,0	0,05	6	15°	04	▲	▲
RS274.1508.03.10L	0,8	0,05	3	15°	04	Δ	Δ
RS274.1510.03.10L	1,0	0,05	3	15°	04	Δ	Δ
RS274.1515.04.10L	1,5	0,05	4	15°	04	Δ	Δ
RS274.1520.06.10L	2,0	0,05	6	15°	04	Δ	▲

▲ со Склада / on stock Δ 4 Недели / 4 weeks x По запросу / upon request
● Основное применение / recommended
o Альтернативное применение / alternative recommendation
- непригодный / not suitable
твёрдый сплав без покрытия / uncoated grades
твёрдый сплав с покрытием / coated grades
с напайкой/Cermet / brazed/Cermet

	IG35	TH35
P	-	●
M	●	●
K	-	●
N	-	●
S	●	●
H	-	-

Марки твёрдого сплава
Carbide grades

Размеры указаны в мм.
Dimensions in mm

Выберите R или L исполнение.
State R or L version

Примечание:
t_{max} 6 мм достигается на деталях с Ø ≤ 25 мм.
Note:
t_{max} 6 mm can be reached only with workpiece Ø ≤ 25 mm.

T

Сменная пластина
Indexable insert

S274

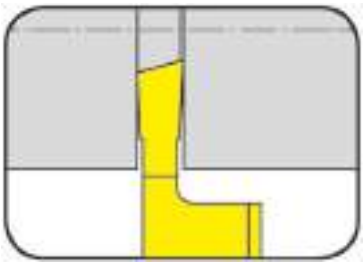

Глубина канавки до Ширина канавки	Depth of groove up to Width of groove	6 mm 1,5-2 mm

прецизионно шлифованная
precision ground

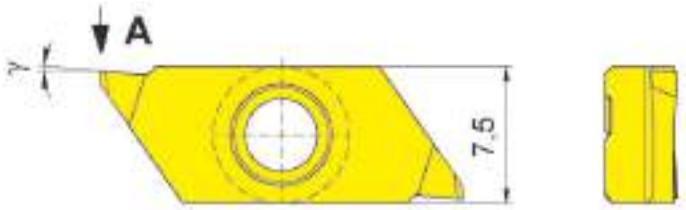

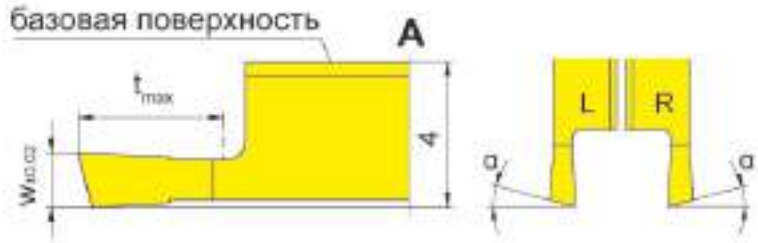

для державки
for Toolholder

Тип H274
Type

R = показано правое исполнение
R = right hand version shown

L = левое исполнение
L = left hand version

Допуск на длину пластины ± 0,015 мм
Indexability length ± 0,015 mm

T

Обозначение Part number	w	t_{max}	α	γ	Размер Size	IG35	TH35
R/LS274.1515.04.20	1,5	4	15°	5°	04	Δ/Δ	Δ/Δ
R/LS274.1520.06.20	2,0	6	15°	5°	04	Δ/Δ	Δ/Δ

▲ со Склада / on stock Δ 4 Недели / 4 weeks x По запросу / upon request
● Основное применение / recommended
o Альтернативное применение / alternative recommendation
- непригодный / not suitable
твёрдый сплав без покрытия / uncoated grades
твёрдый сплав с покрытием / coated grades
с напайкой/Cermet / brazed/Cermet

	IG35	TH35
P	-	•
M	•	•
K	-	•
N	-	•
S	•	•
H	-	-

Марки твёрдого сплава
Carbide grades

Размеры указаны в мм.
Dimensions in mm

Выберите R или L исполнение.
State R or L version

Примечание:
t_{max} 6 мм достигается на деталях с Ø ≤ 25 мм.
Note:
t_{max} 6 mm can be reached only with workpiece Ø ≤ 25 mm.

Сменная пластина
Indexable insert

S274

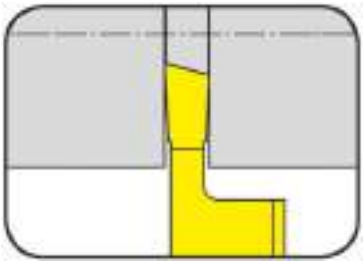

Глубина канавки до Ширина канавки	Depth of groove up to Width of groove	6 mm 1,5-2 mm

прецизионно шлифованная
precision ground

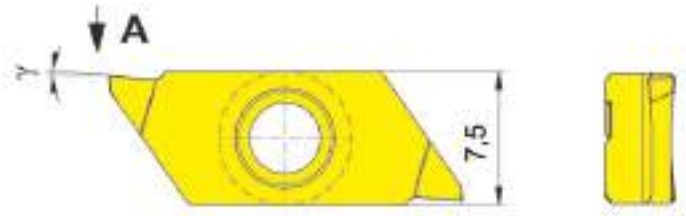

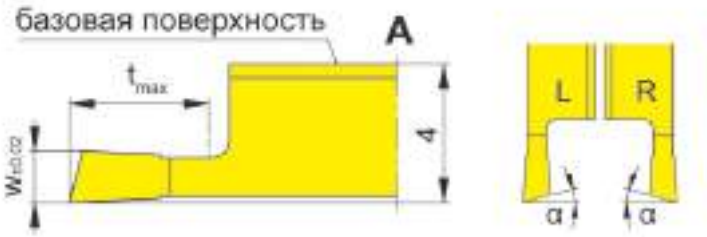

для державки
for Toolholder

Тип H274
Type

R = показано правое исполнение
R = right hand version shown

L = левое исполнение
L = left hand version

Допуск на длину пластины ± 0,015 мм
Indexability length ± 0,015 mm

Обозначение Part number	w	t_{max}	α	γ	Размер Size	IG35	TH35
LS274.1515.04.20R	1,5	4	15°	5°	04	Δ	Δ
LS274.1520.06.20R	2,0	6	15°	5°	04	Δ	Δ
RS274.1515.04.20L	1,5	4	15°	5°	04	Δ	Δ
RS274.1520.06.20L	2,0	6	15°	5°	04	Δ	Δ

▲ со Склада / on stock Δ 4 Недели / 4 weeks x По запросу / upon request
● Основное применение / recommended
o Альтернативное применение / alternative recommendation
- непригодный / not suitable
твёрдый сплав без покрытия / uncoated grades
твёрдый сплав с покрытием / coated grades
с напайкой/Cermet / brazed/Cermet

	IG35	TH35
P	-	•
M	•	•
K	-	•
N	-	•
S	•	•
H	-	-

Марки твёрдого сплава
Carbide grades

Размеры указаны в мм.
Dimensions in mm

Выберите R или L исполнение.
State R or L version

Примечание:
t_{max} 6 мм достигается на деталях с Ø ≤ 25 мм.
Note:
t_{max} 6 mm can be reached only with workpiece Ø ≤ 25 mm.

Сменная пластина
Indexable insert

S274

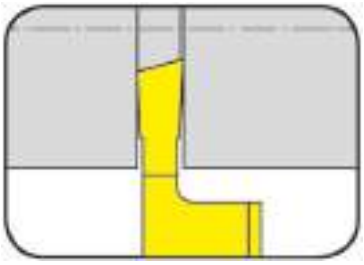

Глубина канавки до Ширина канавки	Depth of groove up to Width of groove	6 mm 0,8-2 mm

прецизионно шлифованная
precision ground

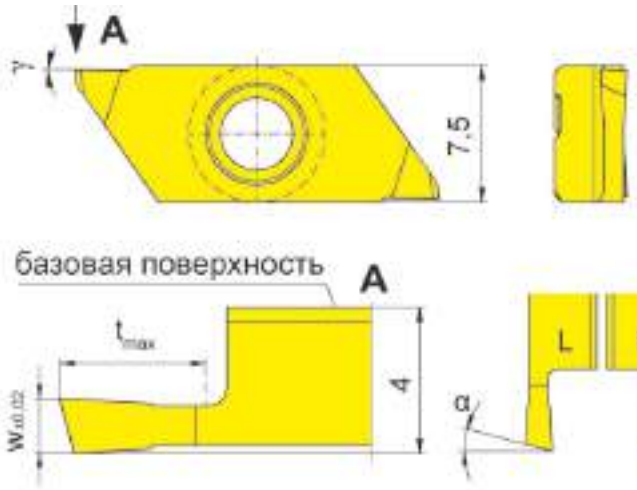

для державки
for Toolholder

Тип H274
Type

R = показано правое исполнение
R = right hand version shown

L = левое исполнение
L = left hand version

Допуск на длину пластины ± 0,015 мм
Indexability length ± 0,015 mm

Обозначение Part number	w	t_{max}	α	γ	Размер Size	IG35	TH35
R/LS274.1508.03.M0	0,8	3	15°	0°	04	Δ/Δ	Δ/Δ
R/LS274.1510.03.M0	1,0	3	15°	0°	04	Δ/Δ	▲/Δ
R/LS274.1515.04.M0	1,5	4	15°	0°	04	Δ/Δ	Δ/Δ
R/LS274.1520.06.M0	2,0	6	15°	0°	04	Δ/Δ	Δ/Δ

▲ со Склада / on stock Δ 4 Недели / 4 weeks x По запросу / upon request
● Основное применение / recommended
o Альтернативное применение / alternative recommendation
- непригодный / not suitable
твёрдый сплав без покрытия / uncoated grades
твёрдый сплав с покрытием / coated grades
с напайкой/Cermet / brazed/Cermet

	IG35	TH35
P	-	●
M	●	●
K	-	●
N	-	●
S	●	●
H	-	-

Марки твёрдого сплава
Carbide grades

Размеры указаны в мм.
Dimensions in mm

Выберите R или L исполнение.
State R or L version

Примечание:
t_{max} 6 мм достигается на деталях с Ø ≤ 25 мм.
Note:
t_{max} 6 mm can be reached only with workpiece Ø ≤ 25 mm.

T

Сменная пластина
Indexable insert

S274

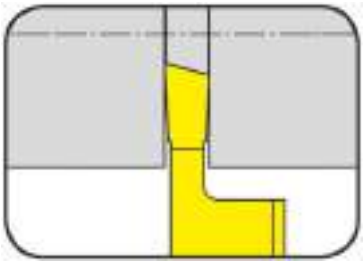

Глубина канавки до Ширина канавки	Depth of groove up to Width of groove	6 mm 0,8-2 mm

прецизионно шлифованная
precision ground

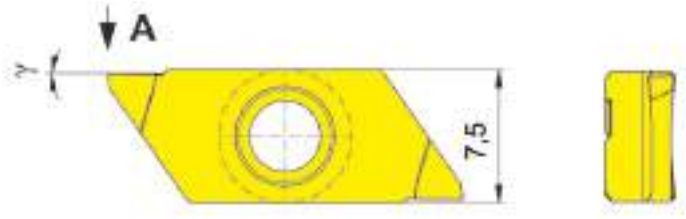

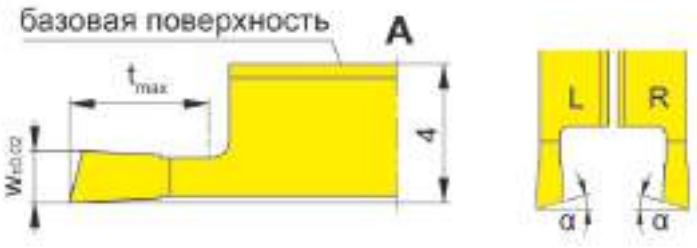

для державки
for Toolholder

Тип H274
Type

R = показано правое исполнение
R = right hand version shown

L = левое исполнение
L = left hand version

Допуск на длину пластины ± 0,015 мм
Indexability length ± 0,015 mm

Обозначение Part number	w	t_{max}	α	γ	Размер Размер	IG35	TH35
LS274.1508.03.M0R	0,8	3	15°	0°	04	Δ	▲
LS274.1510.03.M0R	1,0	3	15°	0°	04	Δ	Δ
LS274.1515.04.M0R	1,5	4	15°	0°	04	Δ	Δ
LS274.1520.06.M0R	2,0	6	15°	0°	04	Δ	Δ
RS274.1508.03.M0L	0,8	3	15°	0°	04	Δ	Δ
RS274.1510.03.M0L	1,0	3	15°	0°	04	Δ	Δ
RS274.1515.04.M0L	1,5	4	15°	0°	04	Δ	Δ
RS274.1520.06.M0L	2,0	6	15°	0°	04	Δ	Δ

▲ со Склада / on stock Δ 4 Недели / 4 weeks x По запросу / upon request
● Основное применение / recommended
o Альтернативное применение / alternative recommendation
- непригодный / not suitable
твёрдый сплав без покрытия / uncoated grades
твёрдый сплав с покрытием / coated grades
с напайкой/Cermet / brazed/Cermet

	IG35	TH35
P	-	•
M	•	•
K	-	•
N	-	•
S	•	•
H	-	-

Марки твёрдого сплава
Carbide grades

Размеры указаны в мм.
Dimensions in mm

Выберите R или L исполнение.
State R or L version

Примечание:
t_{max} 6 мм достигается на деталях с Ø ≤ 25 мм.
Note:
t_{max} 6 mm can be reached only with workpiece Ø ≤ 25 mm.

T

Державка
Toolholder

H274...E

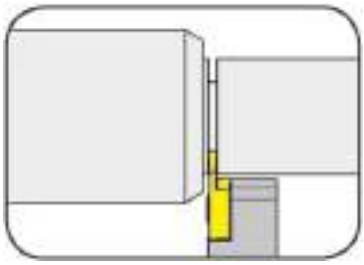

Глубина канавки	Depth of groove	6 mm
Ширина канавки	Width of groove	0,5-3 mm

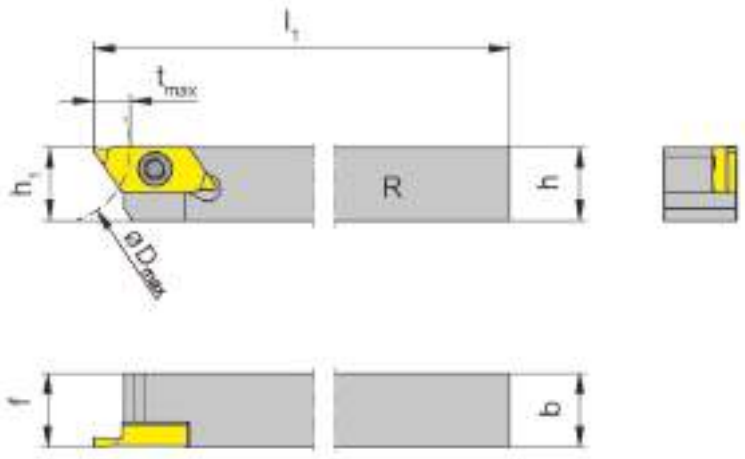

для сменной пластины
for Indexable insert

Тип S274...E
Type

R = показано правое исполнение
R = right hand version shown

L = левое исполнение
L = left hand version

Обозначение Part number	h	b	l_1	h_1	f	t_{max}	D_{max}	Размер Size
R/LH274.1010.04.E	10	10	100	10	10	6	25	04
R/LH274.1212.04.E	12	12	100	12	12	6	25	04
R/LH274.1616.04.E	16	16	125	16	16	6	25	04
R/LH274.2020.04.E	20	20	125	20	20	6	25	04

Выберите R или L исполнение.
State R or L version

Размеры указаны в мм.
Dimensions in mm

Другие размеры - по запросу.
Further sizes upon request

Момент затяжки винтов см. Технические рекомендации.
For torque specification of the screw, please see Technical Instructions.

T

Запасные части
Spare Parts

Державка Toolholder	Зажимной винт Clamping Screw	Ключ Тип TORX PLUS® TORX PLUS® Wrench
R/LH274...	**030.3509.T15P**	**T15PQ**

Сменная пластина
Indexable insert

S274...E

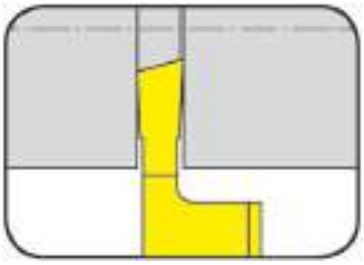

Глубина канавки до Ширина канавки	Depth of groove up to Width of groove	6 mm 0,8-2 mm

прецизионно шлифованная
precision ground

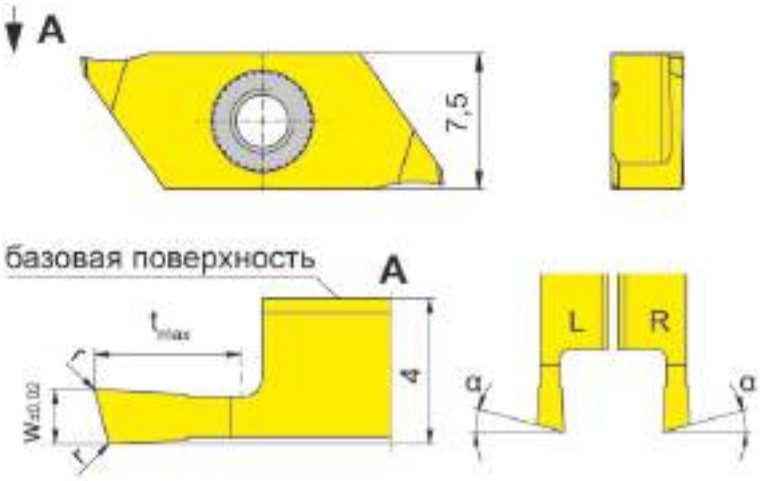

для державки
for Toolholder

Тип H274...E
Type

R = показано правое исполнение
R = right hand version shown

L = левое исполнение
L = left hand version

Допуск на длину пластины ± 0,015 мм
Indexability length ± 0,015 mm

Обозначение Part number	w	r	t_{max}	α	Размер Size	IG35	TH35
R/LS274.1508.03.10.E	0,8	0,05	3	15°	04	Δ/Δ	Δ/Δ
R/LS274.1510.03.10.E	1,0	0,05	3	15°	04	Δ/Δ	Δ/Δ
R/LS274.1515.04.10.E	1,5	0,05	4	15°	04	Δ/Δ	Δ/Δ
R/LS274.1520.06.10.E	2,0	0,05	6	15°	04	Δ/Δ	Δ/Δ

▲ со Склада / on stock Δ 4 Недели / 4 weeks x По запросу / upon request
● Основное применение / recommended
o Альтернативное применение / alternative recommendation
- непригодный / not suitable
твёрдый сплав без покрытия / uncoated grades
твёрдый сплав с покрытием / coated grades
с напайкой/Cermet / brazed/Cermet

	IG35	TH35
P	-	●
M	●	●
K	-	●
N	-	●
S	●	●
H	-	-

Марки твёрдого сплава
Carbide grades

Размеры указаны в мм.
Dimensions in mm

Выберите R или L исполнение.
State R or L version

Примечание:
t_{max} 6 мм достигается на деталях с Ø ≤ 25 мм.
Note:
t_{max} 6 mm can be reached only with workpiece Ø ≤ 25 mm.

Сменная пластина
Indexable insert

S274...E

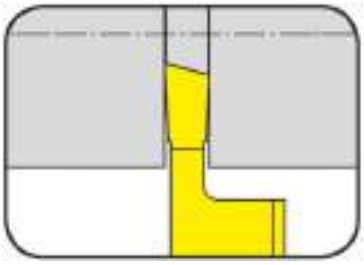

Глубина канавки до Ширина канавки	Depth of groove up to Width of groove	6 mm 0,8-2 mm

прецизионно шлифованная
precision ground

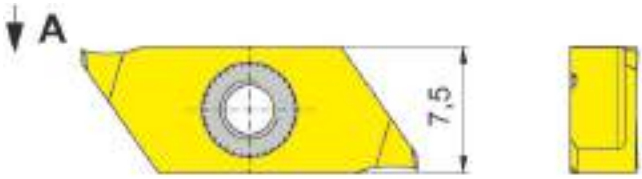

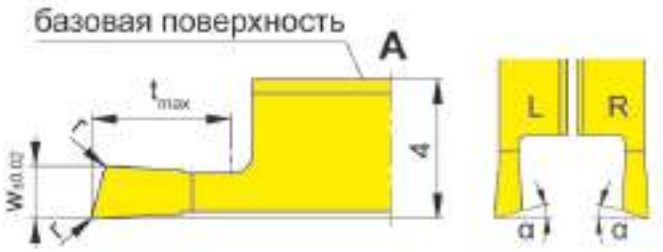

для державки
for Toolholder

Тип H274...E
Type

R = показано правое исполнение
R = right hand version shown

L = левое исполнение
L = left hand version

Допуск на длину пластины ± 0,015 мм
Indexability length ± 0,015 mm

T

Обозначение Part number	w	r	t_{max}	α	Размер Size	IG35	TH35
LS274.1508.03.1R.E	0,8	0,05	3	15°	04	Δ	Δ
LS274.1510.03.1R.E	1,0	0,05	3	15°	04	Δ	Δ
LS274.1515.04.1R.E	1,5	0,05	4	15°	04	Δ	Δ
LS274.1520.06.1R.E	2,0	0,05	6	15°	04	Δ	Δ
RS274.1508.03.1L.E	0,8	0,05	3	15°	04	Δ	Δ
RS274.1510.03.1L.E	1,0	0,05	3	15°	04	Δ	Δ
RS274.1515.04.1L.E	1,5	0,05	4	15°	04	Δ	Δ
RS274.1520.06.1L.E	2,0	0,05	6	15°	04	Δ	Δ

▲ со Склада / on stock Δ 4 Недели / 4 weeks x По запросу / upon request
● Основное применение / recommended
o Альтернативное применение / alternative recommendation
- непригодный / not suitable
твёрдый сплав без покрытия / uncoated grades
твёрдый сплав с покрытием / coated grades
с напайкой/Cermet / brazed/Cermet

	IG35	TH35
P	-	•
M	•	•
K	-	•
N	-	•
S	•	•
H	-	-

Марки твёрдого сплава
Carbide grades

Размеры указаны в мм.
Dimensions in mm

Выберите R или L исполнение.
State R or L version

Примечание:
t_{max} 6 мм достигается на деталях с Ø ≤ 25 мм.
Note:
t_{max} 6 mm can be reached only with workpiece Ø ≤ 25 mm.

Сменная пластина
Indexable insert

S274...E

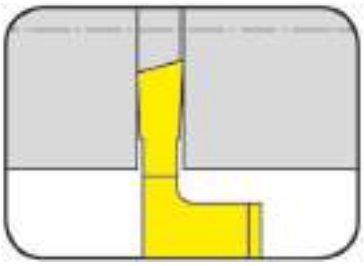

Глубина канавки до Ширина канавки	Depth of groove up to Width of groove	6 mm 1,5-2 mm

прецизионно шлифованная
precision ground

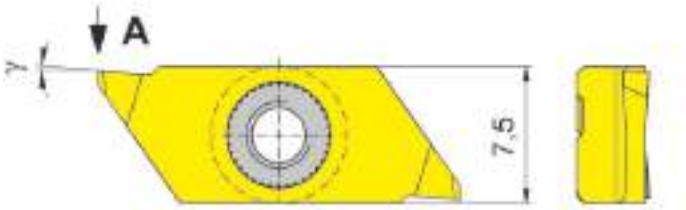

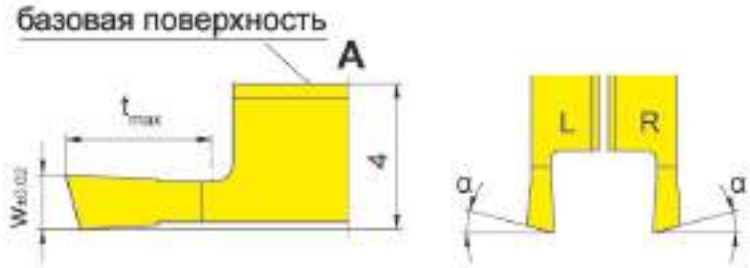

R = показано правое исполнение
R = right hand version shown

L = левое исполнение
L = left hand version

для державки
for Toolholder

Тип H274...E
Type

Допуск на длину пластины ± 0,015 мм
Indexability length ± 0,015 mm

Обозначение Part number	w	t_{max}	α	γ	Размер Size	IG35	TH35
R/LS274.1515.04.20.E	1,5	4	15°	5°	04	Δ/Δ	Δ/Δ
R/LS274.1520.06.20.E	2,0	6	15°	5°	04	Δ/Δ	Δ/Δ

	IG35	TH35
P	-	•
M	•	•
K	-	•
N	-	•
S	•	•
H	-	-

Марки твёрдого сплава
Carbide grades

▲ со Склада / on stock Δ 4 Недели / 4 weeks x По запросу / upon request
● Основное применение / recommended
o Альтернативное применение / alternative recommendation
- непригодный / not suitable
твёрдый сплав без покрытия / uncoated grades
твёрдый сплав с покрытием / coated grades
с напайкой/Cermet / brazed/Cermet

Размеры указаны в мм.
Dimensions in mm

Выберите R или L исполнение.
State R or L version

Примечание:
t_{max} 6 мм достигается на деталях с Ø ≤ 25 мм.
Note:
t_{max} 6 mm can be reached only with workpiece Ø ≤ 25 mm.

T

Сменная пластина
Indexable insert

S274...E

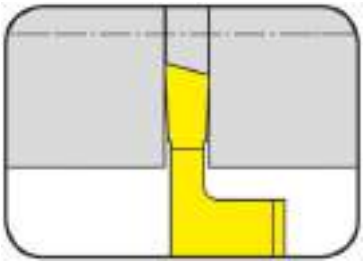

Глубина канавки до Ширина канавки	Depth of groove up to Width of groove	6 mm 1,5-2 mm

прецизионно шлифованная
precision ground

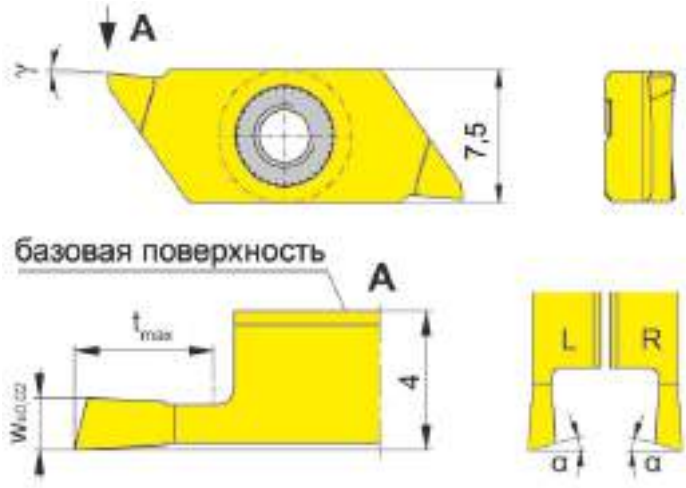

для державки
for Toolholder

Тип H274...E
Type

R = показано правое исполнение
R = right hand version shown

L = левое исполнение
L = left hand version

Допуск на длину пластины ± 0,015 мм
Indexability length ± 0,015 mm

Обозначение Part number	w	t_{max}	α	γ	Размер Size	IG35	TH35
LS274.1515.04.2R.E	1,5	4	15°	5°	04	Δ	Δ
LS274.1520.06.2R.E	2,0	6	15°	5°	04	Δ	Δ
RS274.1515.04.2L.E	1,5	4	15°	5°	04	Δ	Δ
RS274.1520.06.2L.E	2,0	6	15°	5°	04	Δ	Δ

▲ со Склада / on stock Δ 4 Недели / 4 weeks x По запросу / upon request
● Основное применение / recommended
o Альтернативное применение / alternative recommendation
- непригодный / not suitable
твёрдый сплав без покрытия / uncoated grades
твёрдый сплав с покрытием / coated grades
с напайкой/Cermet / brazed/Cermet

	IG35	TH35
P	-	•
M	•	•
K	-	•
N	-	•
S	•	•
H	-	-

Марки твёрдого сплава
Carbide grades

Размеры указаны в мм.
Dimensions in mm

Выберите R или L исполнение.
State R or L version

Примечание:
t_{max} 6 мм достигается на деталях с Ø ≤ 25 мм.
Note:
t_{max} 6 mm can be reached only with workpiece Ø ≤ 25 mm.

T

Сменная пластина
Indexable insert

S274...E

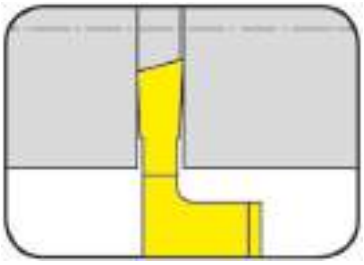

Глубина канавки до Ширина канавки	Depth of groove up to Width of groove	6 mm 0,8-2 mm

прецизионно шлифованная
precision ground

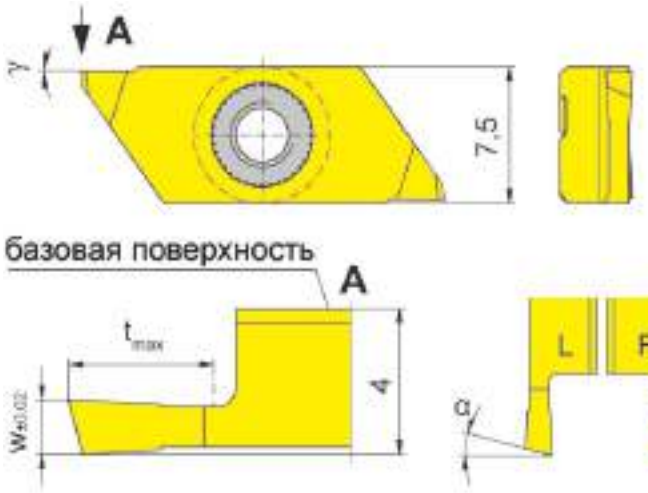

R = показано правое исполнение
R = right hand version shown

L = левое исполнение
L = left hand version

для державки
for Toolholder

Тип H274...E
Type

Допуск на длину пластины ± 0,015 мм
Indexability length ± 0,015 mm

Обозначение Part number	w	t_{max}	α	γ	Размер Size	IG35	TH35
R/LS274.1508.03.M0.E	0,8	3	15°	0°	04	Δ/Δ	Δ/Δ
R/LS274.1510.03.M0.E	1,0	3	15°	0°	04	Δ/Δ	Δ/Δ
R/LS274.1515.04.M0.E	1,5	4	15°	0°	04	Δ/Δ	Δ/Δ
R/LS274.1520.06.M0.E	2,0	6	15°	0°	04	Δ/Δ	Δ/Δ

▲ со Склада / on stock Δ 4 Недели / 4 weeks x По запросу / upon request
● Основное применение / recommended
o Альтернативное применение / alternative recommendation
- непригодный / not suitable
твёрдый сплав без покрытия / uncoated grades
твёрдый сплав с покрытием / coated grades
с напайкой/Cermet / brazed/Cermet

	IG35	TH35
P	-	●
M	●	●
K	-	●
N	-	●
S	●	●
H	-	-

Марки твёрдого сплава
Carbide grades

Размеры указаны в мм.
Dimensions in mm

Выберите R или L исполнение.
State R or L version

Примечание:
t_{max} 6 мм достигается на деталях с Ø ≤ 25 мм.
Note:
t_{max} 6 mm can be reached only with workpiece Ø ≤ 25 mm.

Сменная пластина
Indexable insert

S274...E

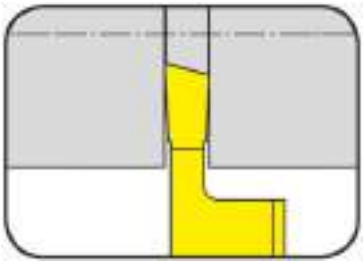

Глубина канавки до Ширина канавки	Depth of groove up to Width of groove	6 mm 0,8-2 mm

прецизионно шлифованная
precision ground

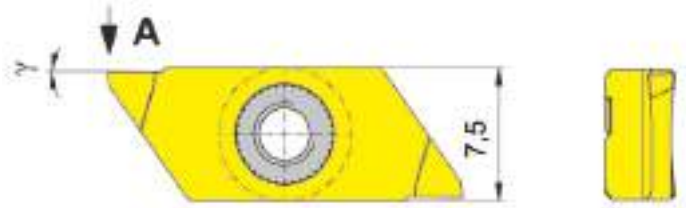

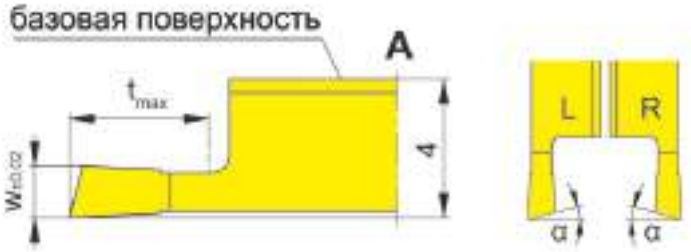

для державки
for Toolholder

Тип H274...E
Type

R = показано правое исполнение
R = right hand version shown

L = левое исполнение
L = left hand version

Допуск на длину пластины ± 0,015 мм
Indexability length ± 0,015 mm

T

Обозначение Part number	w	t_{max}	α	γ	Размер Size	IG35	TH35
LS274.1508.03.MR.E	0,8	3	15°	0°	04	Δ	Δ
LS274.1510.03.MR.E	1,0	3	15°	0°	04	Δ	Δ
LS274.1515.04.MR.E	1,5	4	15°	0°	04	Δ	Δ
LS274.1520.06.MR.E	2,0	6	15°	0°	04	Δ	Δ
RS274.1508.03.ML.E	0,8	3	15°	0°	04	Δ	Δ
RS274.1510.03.ML.E	1,0	3	15°	0°	04	Δ	Δ
RS274.1515.04.ML.E	1,5	4	15°	0°	04	Δ	Δ
RS274.1520.06.ML.E	2,0	6	15°	0°	04	Δ	Δ

▲ со Склада / on stock Δ 4 Недели / 4 weeks x По запросу / upon request
● Основное применение / recommended
o Альтернативное применение / alternative recommendation
- непригодный / not suitable
твёрдый сплав без покрытия / uncoated grades
твёрдый сплав с покрытием / coated grades
с напайкой/Cermet / brazed/Cermet

	IG35	TH35
P	-	•
M	•	•
K	-	•
N	-	•
S	•	•
H	-	-

Марки твёрдого сплава
Carbide grades

Размеры указаны в мм.
Dimensions in mm

Выберите R или L исполнение.
State R or L version

Примечание:
t_{max} 6 мм достигается на деталях с Ø ≤ 25 мм.
Note:
t_{max} 6 mm can be reached only with workpiece Ø ≤ 25 mm.

Державка
Toolholder
218/226

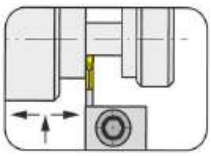

Страница/Page
T106

Базовая державка
Basic toolholder
218

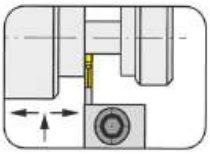

Страница/Page
T107

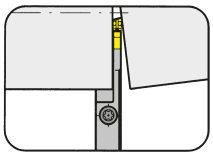

Страница/Page
T108-T109

Сменная пластина
Indexable insert
S229/229

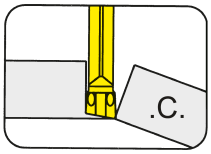

Страница/Page
T110-T111

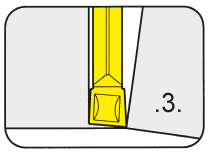

Страница/Page
T112

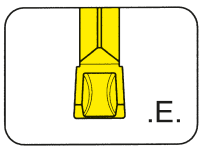

Страница/Page
T113

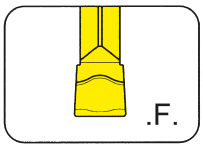

Страница/Page
T114

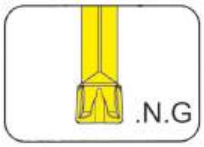

Страница/Page
T115

T

229

T

Державка с режущими пластинами

Ширина канавки 3,0 - 5,0 мм

Toolholder with Inserts

Width of groove 3,0 - 5,0 mm

Державка
Toolholder

218

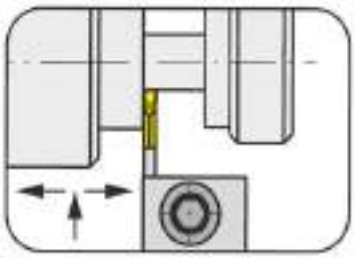

Глубина канавки до Диапазон зажима	Depth of groove up to Clamping range	18 mm 3-5 mm

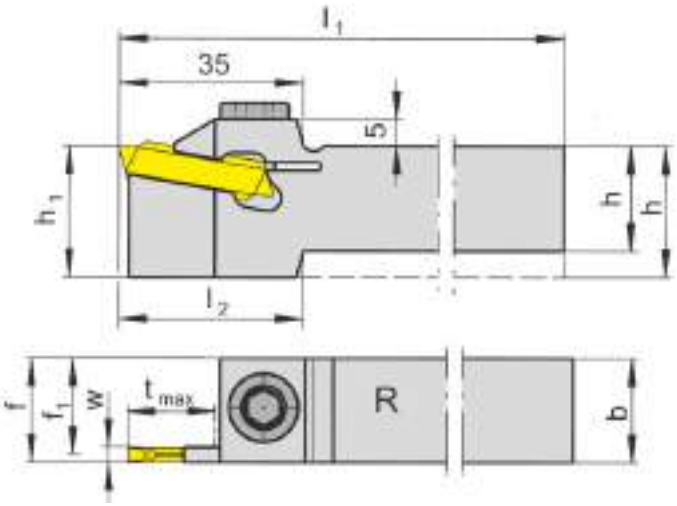

для сменной пластины
for Indexable insert

Тип S229
Type

R = показано правое исполнение
R = right hand version shown

L = левое исполнение
L = left hand version

Обозначение Part number	h	b	l_1	l_2	h_1	f_1	f	t_{max}	Размер Size	Диапазон зажима Clamping range
R/L218.1616.03	16	16	150	45	25	14,55	f_1+w/2	18	03	3-4
R/L218.2020.03	20	20	150	35	25	18,55	f_1+w/2	18	03	3-4
R/L218.2525.03	25	25	150	-	25	23,55	f_1+w/2	18	03	3-4
R/L218.3225.03	32	25	170	-	32	23,55	f_1+w/2	18	03	3-4
R/L218.2020.04	20	20	150	35	25	17,70	f_1+w/2	18	04	4-5
R/L218.2525.04	25	25	150	-	25	22,70	f_1+w/2	18	04	4-5
R/L218.3225.04	32	25	170	-	32	22,70	f_1+w/2	18	04	4-5

Выберите R или L исполнение.
State R or L version

Размер w - смотрите сменные пластины
w see indexable inserts

Размеры указаны в мм.
Dimensions in mm

Другие размеры - по запросу.
Further sizes upon request

Момент затяжки винтов см. Технические рекомендации.
For torque specification of the screw, please see Technical Instructions.

Запасные части
Spare Parts

Державка Toolholder	**Зажимной винт** Clamping Screw	**Шестигранный ключ** Allen Wrench
R/L218...	**218.3**	**SW6,0 DIN911**

Базовая державка
Basic toolholder

218
со сменной кассетой
with changeable cassette

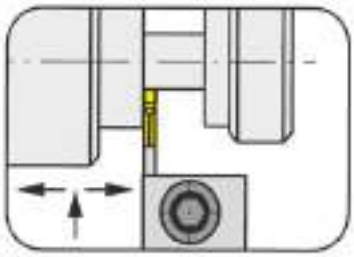

Глубина канавки до	Depth of groove up to	18 mm
Диапазон зажима	Clamping range	3-5 mm

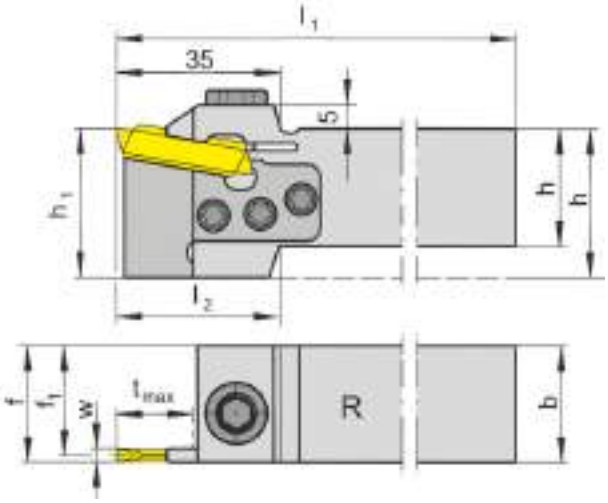

для сменной пластины
for Indexable insert

Тип S229
Type

R = показано правое исполнение
R = right hand version shown

L = левое исполнение
L = left hand version

Обозначение Part number	h	b	l_1	l_2	h_1	f_1	f	t_{max}	Размер Size	Диапазон зажима Clamping range
R/L218.2525.K3	25	25	150	35	32	23,55	f_1+w/2	18	03	3-4
R/L218.3225.K3	32	25	170	-	32	23,55	f_1+w/2	18	03	3-4
R/L218.2525.K4	25	25	150	35	32	22,70	f_1+w/2	18	04	4-5
R/L218.3225.K4	32	25	170	-	32	22,70	f_1+w/2	18	04	4-5

Выберите R или L исполнение.
State R or L version

Размер w - смотрите сменные пластины
w see indexable inserts

Размеры указаны в мм.
Dimensions in mm

Другие размеры - по запросу.
Further sizes upon request

Момент затяжки винтов см. Технические рекомендации.
For torque specification of the screw, please see Technical Instructions.

Запасные части
Spare Parts

Базовая державка Basic toolholder	Зажимной винт Clamping Screw	Шестигранный ключ Allen Wrench	Кассета Cassette	Ключ Тип TORX PLUS® TORX PLUS® Wrench
R/L210...K3	**030.0518T20P**	**SW6,0 DIN911**	**NK210.32.03**	**T20PQ**
R/L210...K4	**030.0518T20P**	**SW6,0 DIN911**	**NK210.32.04**	**T20PQ**
R/L210...K5	**030.0518T20P**	**SW6,0 DIN911**	**NK210.32.05**	**T20PQ**
R/L210...K7	**030.0518T20P**	**SW6,0 DIN911**	**NK210.32.07**	**T20PQ**

Державка
Toolholder

226

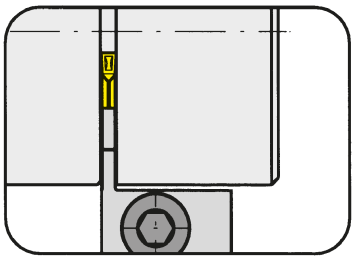

Глубина канавки до	Depth of groove up to	25 mm
Диапазон зажима	Clamping range	3-5 mm

для сменной пластины
for Indexable insert

Тип S229
Type

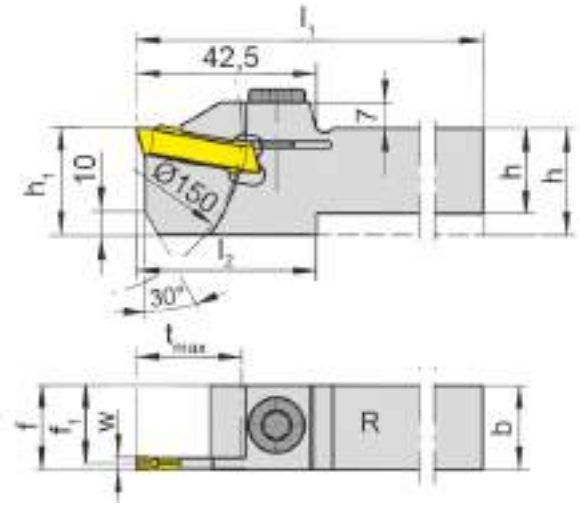

R = показано правое исполнение
R = right hand version shown

L = левое исполнение
L = left hand version

Обозначение Part number	h	b	l_1	l_2	h_1	f_1	f	t_{max}	Размер Size	Диапазон зажима Clamping range
R/L226.1616.03	16	16	150	52,5	32	18,55	f_1+w/2	25	03	3-4
R/L226.2020.03	20	20	150	42,5	32	18,55	f_1+w/2	25	03	3-4
R/L226.2525.03	25	25	150	-	32	23,55	f_1+w/2	25	03	3-4
R/L226.3225.03	32	25	170	-	32	23,55	f_1+w/2	25	03	3-4
R/L226.1616.04	16	16	150	52,5	32	13,70	f_1+w/2	25	04	4-5
R/L226.2020.04	20	20	150	42,5	32	17,70	f_1+w/2	25	04	4-5
R/L226.2525.04	25	25	150	-	32	22,70	f_1+w/2	25	04	4-5
R/L226.3225.04	32	25	170	-	32	22,70	f_1+w/2	25	04	4-5

Выберите R или L исполнение.
State R or L version

Размер w - смотрите сменные пластины
w see indexable inserts

Размеры указаны в мм.
Dimensions in mm

Другие размеры - по запросу.
Further sizes upon request

Момент затяжки винтов см. Технические рекомендации.
For torque specification of the screw, please see Technical Instructions.

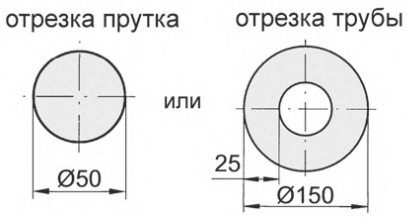

Запасные части
Spare Parts

Державка Toolholder	Зажимной винт Clamping Screw	Шестигранный ключ Allen Wrench
R/L226...	**218.3**	**SW6,0 DIN911**

Державка
Toolholder

226
усиленное исполнение
reinforced version

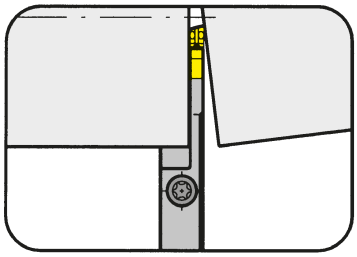

Глубина канавки до	Depth of groove up to	25 mm
Диапазон зажима	Clamping range	3-4 mm

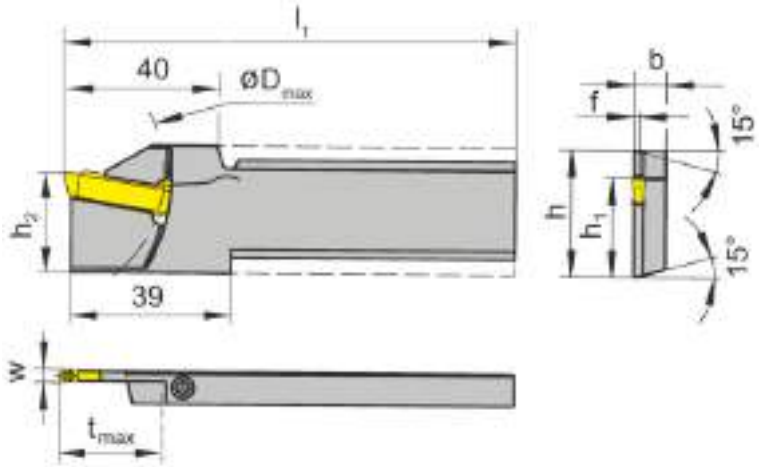

для сменной пластины
for Indexable insert

Тип S229
Type

R = показано правое исполнение
R = right hand version shown

L = левое исполнение
L = left hand version

Обозначение Part number	h	b	l_1	h_2	f	t_{max}	D_{max}	h_1	Размер Size	Диапазон зажима Clamping range
R/L226.2608.03	26	8	110	24,8	1,2	25	150	21,4	03	3
R/L226.3208.03	32	8	110	24,8	1,2	25	150	24,8	03	3
R/L226.2608.04	26	8	110	24,8	1,7	25	150	21,4	04	4
R/L226.3208.04	32	8	110	24,8	1,7	25	150	24,8	04	4

Выберите R или L исполнение.
State R or L version

Размер w - смотрите сменные пластины
w see indexable inserts

Размеры указаны в мм.
Dimensions in mm

Другие размеры - по запросу.
Further sizes upon request

Момент затяжки винтов см. Технические рекомендации.
For torque specification of the screw, please see Technical Instructions.

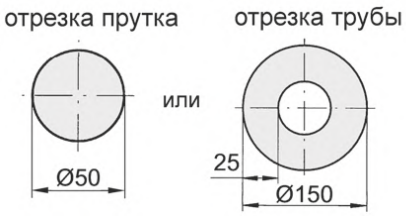

Запасные части
Spare Parts

Державка Toolholder	Зажимной винт Clamping Screw	Ключ Тип TORX PLUS® TORX PLUS® Wrench
R/L226...	**4.15T15P**	**T15PQ**

Сменная пластина
Indexable insert

S229
со стружколомом
with chip forming

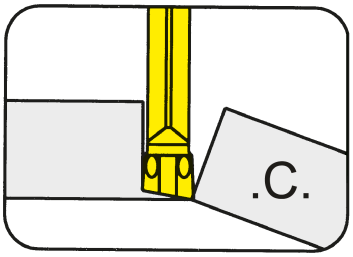

Глубина канавки до Ширина канавки	Depth of groove up to Width of groove	25 mm 3-4 mm

прецизионно спеченая
precision sintered

для державки
for Toolholder

Тип 218
Type 226

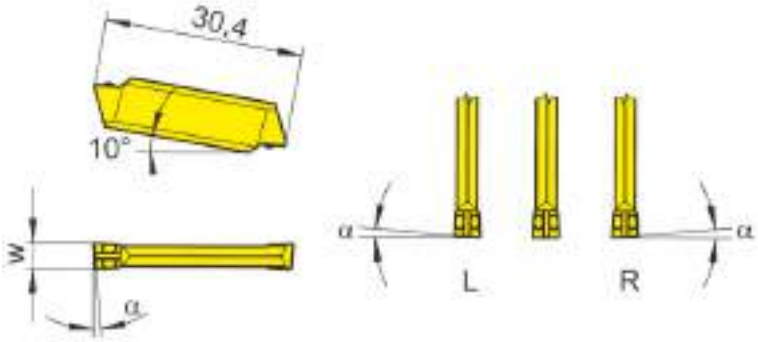

Допуск на длину пластины ± 0,025 мм
Indexability length ± 0,025 mm

R = показано правое исполнение
R = right hand version shown

L = левое исполнение
L = left hand version

Обозначение Part number	w	α	Размер Size	TC92	TF45	TI25	TN35
R/LS229.0530.C0	3	5°	03	Δ/Δ	▲/▲	▲/▲	▲/▲
R/LS229.0540.C0	4	5°	03	Δ/Δ	Δ/Δ	Δ/Δ	▲/Δ
R/LS229.0830.C0	3	8°	03	▲/▲	▲/▲	▲/▲	▲/▲
R/LS229.0840.C0	4	8°	03	Δ/Δ	Δ/Δ	Δ/Δ	▲/Δ
S229.0030.C0	3	0°	03	Δ	▲	▲	▲
S229.0040.C0	4	0°	03	Δ	Δ	Δ	▲

	TC92	TF45	TI25	TN35
P	•	•	•	•
M	-	•	•	•
K	-	•	•	•
N	-	•	•	•
S	-	•	•	•
H	-	-	-	-

Марки твёрдого сплава
Carbide grades

▲ со Склада / on stock Δ 4 Недели / 4 weeks x По запросу / upon request
● Основное применение / recommended
o Альтернативное применение / alternative recommendation
- непригодный / not suitable
твёрдый сплав без покрытия / uncoated grades
твёрдый сплав с покрытием / coated grades
с напайкой/Cermet / brazed/Cermet

Размеры указаны в мм.
Dimensions in mm

Выберите R или L исполнение.
State R or L version

Сменные пластины могут использоваться в правых и левых державках.
Indexable inserts can be used in right and left hand toolholders.

T

Сменная пластина
Indexable insert

S229
со стружколомом
with chip forming

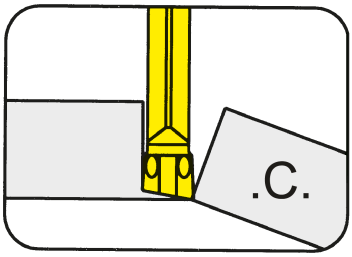

Глубина канавки до Ширина канавки	Depth of groove up to Width of groove	25 mm 3-4 mm

прецизионно спеченая
precision sintered

для державки
for Toolholder

Тип 218
Type 226

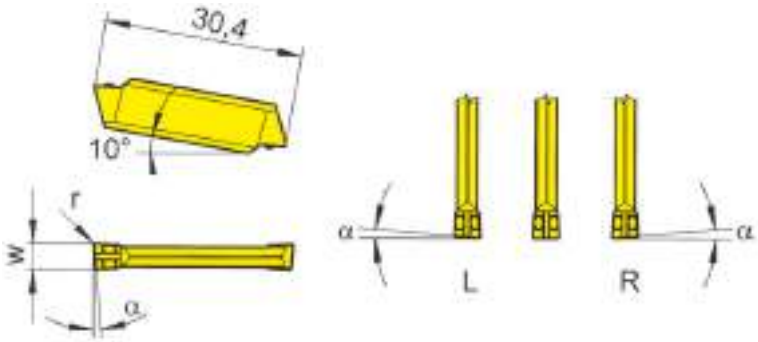

Допуск на длину пластины ± 0,025 мм
Indexability length ± 0,025 mm

R = показано правое исполнение
R = right hand version shown

L = левое исполнение
L = left hand version

Обозначение Part number	w	r	α	Размер Size	TC92	TF45	TI25	TN35
R/LS229.0530.C1	3	0,15	5°	03	Δ/Δ	Δ/Δ	▲/▲	▲/▲
R/LS229.0830.C1	3	0,15	8°	03	Δ/Δ	▲/▲	▲/Δ	▲/▲
S229.0030.C1	3	0,15	0°	03	Δ	Δ	▲	▲
R/LS229.0540.C1	4	0,15	5°	04	Δ/Δ	Δ/Δ	Δ/Δ	Δ/Δ
R/LS229.0540.C1	4	0,15	5°	04	Δ/Δ	Δ/Δ	Δ/Δ	Δ/Δ
R/LS229.0840.C1	4	0,15	8°	04	Δ/Δ	Δ/Δ	Δ/Δ	▲/Δ
S229.0040.C1	4	0,15	0°	04	Δ	Δ	Δ	Δ

	TC92	TF45	TI25	TN35
P	•	•	•	•
M	-	•	•	•
K	-	•	•	•
N	-	•	•	•
S	-	•	•	•
H	-	-	-	-

Марки твёрдого сплава
Carbide grades

▲ со Склада / on stock Δ 4 Недели / 4 weeks x По запросу / upon request
● Основное применение / recommended
o Альтернативное применение / alternative recommendation
- непригодный / not suitable
твёрдый сплав без покрытия / uncoated grades
твёрдый сплав с покрытием / coated grades
с напайкой/Cermet / brazed/Cermet

Размеры указаны в мм.
Dimensions in mm

Выберите R или L исполнение.
State R or L version

Сменные пластины могут использоваться в правых и левых державках.
Indexable inserts can be used in right and left hand toolholders.

T

Сменная пластина
Indexable insert

229/S229
со стружколомом
with chip former

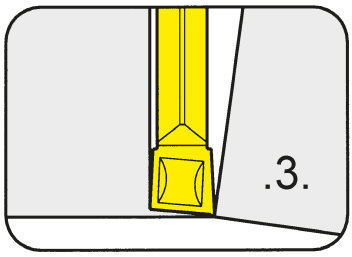

Глубина канавки до Ширина канавки	Depth of groove up to Width of groove	25 mm 3-4 mm

прецизионно спеченая
precision sintered

для державки
for Toolholder

Тип 218
Type 226

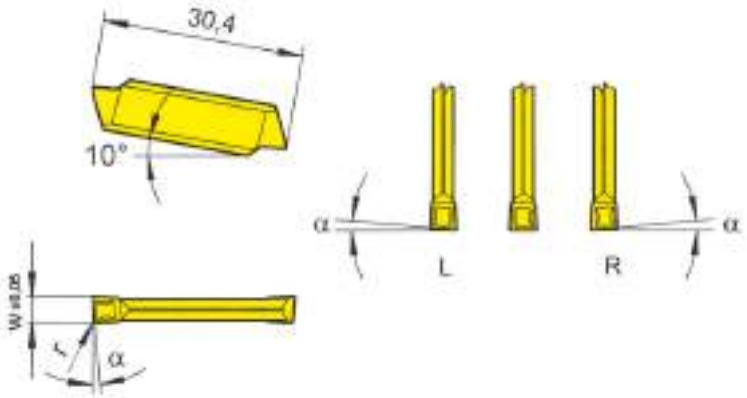

Допуск на длину пластины ± 0,04 мм
Indexability length ± 0,04 mm

R = показано правое исполнение
R = right hand version shown

L = левое исполнение
L = left hand version

Обозначение Part number	w	r	α	Размер Size	MG12	AL96	AS62	AS66	H54	P20	TA45	TC92	TF45	TI22	TI25	TN32	TN35
R/L229.5300.31	3	0,2	5°	03	▲/▲		▲/▲					▲/▲			▲/▲	▲/▲	▲/▲
R/LS229.0530.32	3	0,2	5°	03			▲/▲				Δ/Δ	▲/Δ	▲/▲		▲/▲	▲/▲	▲/▲
S229.0300.32	3	0,2	-	03	▲	▲	▲	▲	▲	Δ	Δ	▲	▲	▲	▲	▲	▲
R/LS229.0540.32	4	0,2	5°	04			▲/Δ				Δ/Δ	Δ/Δ	▲/▲		▲/▲	▲/▲	Δ/Δ
S229.0400.32	4	0,2	-	04	Δ	▲	▲	▲	▲	Δ	Δ	▲	▲	Δ	▲	▲	▲
					P	o	●	●	●	●	●	●	●	●	●	●	●
					M	-	-	-	o	●	-	●	-	●	-	●	-	●
					K	-	●	-	●	-	-	●	-	●	-	●	-	●
					N	-	●	-	●	-	-	●	-	●	-	●	-	●
					S	-	-	-	o	-	-	●	-	●	-	●	-	●
					H	-	-	-	-	-	-	-	-	-	-	-	-	-

▲ со Склада / on stock Δ 4 Недели / 4 weeks x По запросу / upon request
● Основное применение / recommended
o Альтернативное применение / alternative recommendation
- непригодный / not suitable
твёрдый сплав без покрытия / uncoated grades
твёрдый сплав с покрытием / coated grades
с напайкой/Cermet / brazed/Cermet

Марки твёрдого сплава
Carbide grades

Размеры указаны в мм.
Dimensions in mm

Выберите R или L исполнение.
State R or L version

Примечание:
R/L229.5300.31 **прецизионно шлифованная**, длина 30,0 мм
Note:
R/L229.5300.31 **precision ground**, length 30,0 mm

Сменные пластины могут использоваться в правых и левых державках.
Indexable inserts can be used in right and left hand toolholders.

Сменная пластина
Indexable insert

S229
со стружколомом
with chip forming

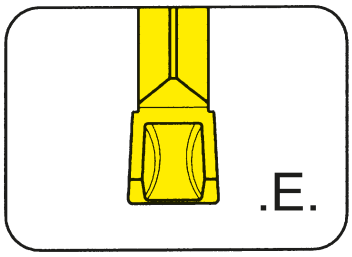

Глубина канавки до Ширина канавки	Depth of groove up to Width of groove	25 mm 3-4 mm

прецизионно спеченая
precision sintered

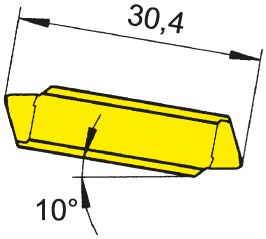

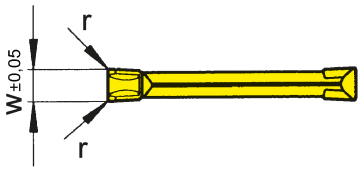

для державки
for Toolholder

Тип 218
Type 226

Допуск на длину пластины ± 0,06 мм
Indexability length ± 0,06 mm

Обозначение Part number	w	r	Размер Size	AS62	TC92	TF45	TF46	TI25
S229.0300.E2	3	0,2	03	▲	Δ	▲	▲	▲
S229.0300.E4	3	0,4	03	▲	Δ	▲		
S229.0400.E2	4	0,2	04	▲	Δ	▲	Δ	▲
S229.0400.E4	4	0,4	04	▲	Δ	▲		

	AS62	TC92	TF45	TF46	TI25
P	•	•	•	•	•
M	-	-	•	o	•
K	-	-	•	•	•
N	-	-	•	•	•
S	-	-	•	o	•
H	-	-	-	-	-

▲ со Склада / on stock Δ 4 Недели / 4 weeks x По запросу / upon request
• Основное применение / recommended
o Альтернативное применение / alternative recommendation
- непригодный / not suitable
твёрдый сплав без покрытия / uncoated grades
твёрдый сплав с покрытием / coated grades
с напайкой/Cermet / brazed/Cermet

Марки твёрдого сплава
Carbide grades

Размеры указаны в мм.
Dimensions in mm

Сменные пластины могут использоваться в правых и левых державках.
Indexable inserts can be used in right and left hand toolholders.

T

Сменная пластина
Indexable insert

S229
со стружколомом
with chip forming

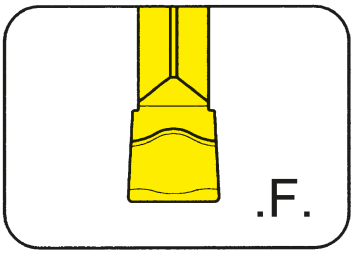

Глубина канавки до Ширина канавки	Depth of groove up to Width of groove	25 mm 3-4 mm

прецизионно спеченая
precision sintered

для державки
for Toolholder

Тип 218
Type 226

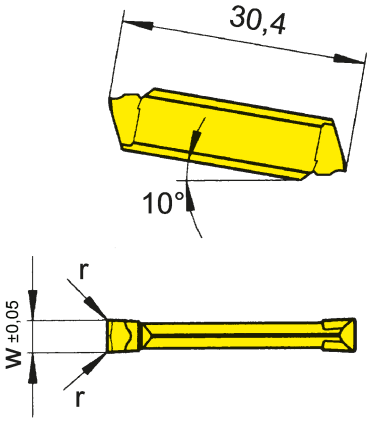

Допуск на длину пластины ± 0,06 мм
Indexability length ± 0,06 mm

T

Обозначение Part number	w	r	Размер Size	TC92	TF43	TF45	TF46	TI22	TI25
S229.0300.F2	3	0,2	03	Δ	▲	▲	▲	▲	Δ
S229.0300.F4	3	0,4	03	Δ		▲	Δ		Δ
S229.0400.F2	4	0,2	04	Δ	Δ	▲	Δ		Δ
S229.0400.F4	4	0,4	04	Δ		▲	Δ		Δ
			P	●	●	●	●	●	●
			M	-	-	●	o	-	●
			K	-	-	●	●	-	●
			N	-	-	●	●	-	●
			S	-	-	●	o	-	●
			H	-	-	-	-	-	-

▲ со Склада / on stock Δ 4 Недели / 4 weeks x По запросу / upon request
● Основное применение / recommended
o Альтернативное применение / alternative recommendation
- непригодный / not suitable
твёрдый сплав без покрытия / uncoated grades
твёрдый сплав с покрытием / coated grades
с напайкой/Cermet / brazed/Cermet

Марки твёрдого сплава
Carbide grades

Размеры указаны в мм.
Dimensions in mm

Сменные пластины могут использоваться в правых и левых державках.
Indexable inserts can be used in right and left hand toolholders.

Сменная пластина
Indexable insert

S229
со стружколомом
with chip forming

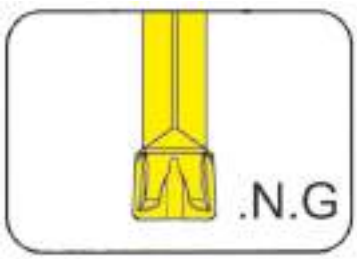

Глубина канавки до Ширина канавки	Depth of groove up to Width of groove	25 mm 3-5 mm

прецизионно спеченая
precision sintered

для державки
for Toolholder

Тип 218
Type 226

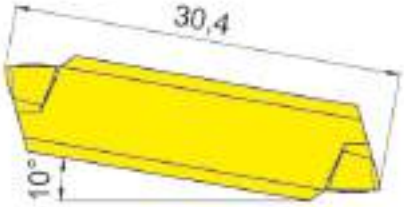

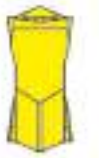

Допуск на длину пластины ± 0,06 мм
Indexability length ± 0,06 mm

T

Обозначение Part number	w	r	Размер Size	AS45	AS62	DD25	TI25
S229.0300.N2.G	3	0,2	03	▲			
S229.0300.N4.G	3	0,4	03	▲			
S229.0400.N2.G	4	0,2	04	▲			
S229.0400.N4.G	4	0,4	04	▲			
S229.0500.N2.G	5	0,2	04			Δ	▲
S229.0500.N4.G	5	0,4	04	▲	▲	Δ	Δ
S229.0500.N6.G	5	0,6	04	Δ	▲		Δ
S229.0500.N8.G	5	0,8	04		▲		

▲ со Склада / on stock Δ 4 Недели / 4 weeks x По запросу / upon request
● Основное применение / recommended
o Альтернативное применение / alternative recommendation
- непригодный / not suitable
твёрдый сплав без покрытия / uncoated grades
твёрдый сплав с покрытием / coated grades
с напайкой/Cermet / brazed/Cermet

	AS45	AS62	DD25	TI25
P	●	●	-	●
M	●	-	-	●
K	●	-	-	●
N	o	-	●	●
S	●	-	o	●
H	-	-	-	-

Марки твёрдого сплава
Carbide grades

Размеры указаны в мм.
Dimensions in mm

Сменные пластины могут использоваться в правых и левых державках.
Indexable inserts can be used in right and left hand toolholders.

Державка
Toolholder
360/368/391

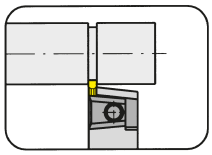

Страница/Page
T118

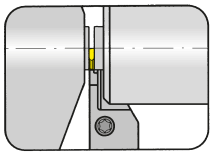

Страница/Page
T119-T120

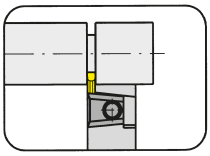

Страница/Page
T121

Сменная пластина
Indexable insert
312/S312

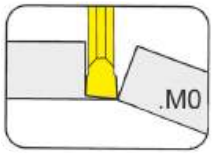

Страница/Page
T122

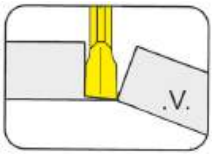

Страница/Page
T123

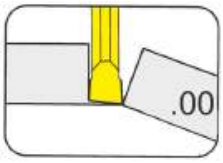

Страница/Page
T124-T126

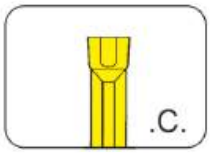

Страница/Page
T127

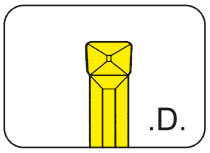

Страница/Page
T128

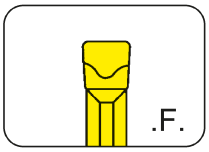

Страница/Page
T129

T

312

T

Державка с режущими пластинами

Ширина канавки 0,5 - 3 мм

Toolholder with Inserts

Width of groove 0,5 - 3 mm

Державка
Toolholder

360

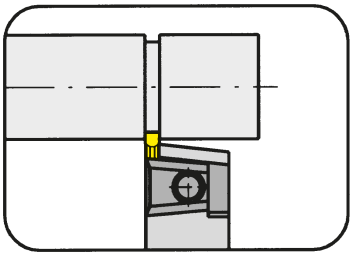

Глубина канавки до Диапазон зажима	Depth of groove up to Clamping range	6 mm 1,9-2,9 mm

для сменной пластины
for Indexable insert

Тип 312
Type S312

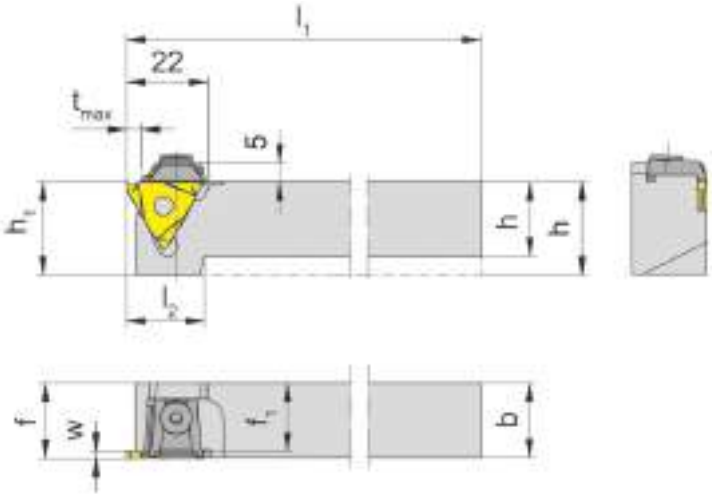

R = показано правое исполнение
R = right hand version shown

L = левое исполнение
L = left hand version

Обозначение Part number	h	b	l_1	l_2	h_1	f_1	f	t_{max}	Размер Size	Диапазон зажима Clamping range
R/L360.1212.02	12	12	100	24	25	9,5	f_1+w-a_1	6	02	1,9-2,9
R/L360.1616.02	16	16	125	22	25	13,5	f_1+w-a_1	6	02	1,9-2,9
R/L360.2020.02	20	20	125	21	25	17,5	f_1+w-a_1	6	02	1,9-2,9
R/L360.2525.02	25	25	150	-	25	22,5	f_1+w-a_1	6	02	1,9-2,9
R/L360.3232.02	32	32	170	-	32	29,5	f_1+w-a_1	6	02	1,9-2,9

Выберите R или L исполнение.
State R or L version

Размеры w, a_1 - смотрите сменные пластины
w, a_1 see indexable inserts

Размеры указаны в мм.
Dimensions in mm

Другие размеры - по запросу.
Further sizes upon request

t_{max} достигается на деталях с Ø ≤ 40 мм
t_{max} can be reached only with workpiece Ø ≤ 40 mm

Момент затяжки винтов см. Технические рекомендации.
For torque specification of the screw, please see Technical Instructions.

Запасные части
Spare Parts

Державка Toolholder	**Шестигранный ключ** Allen Wrench	**Зажим** Clamping element
R/L360....	**SW3,0 DIN911**	**11.3**
R/L360...	**SW3,0 DIN911**	**16.4**

Державка
Toolholder

368

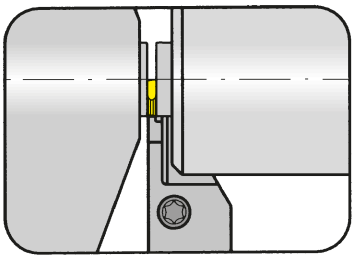

Глубина канавки до Ширина канавки	Depth of groove up to Width of groove	8 mm 0,5-1,5 mm

для станков TRAUB (TNL12/7)
for machines TRAUB (TNL12/7)

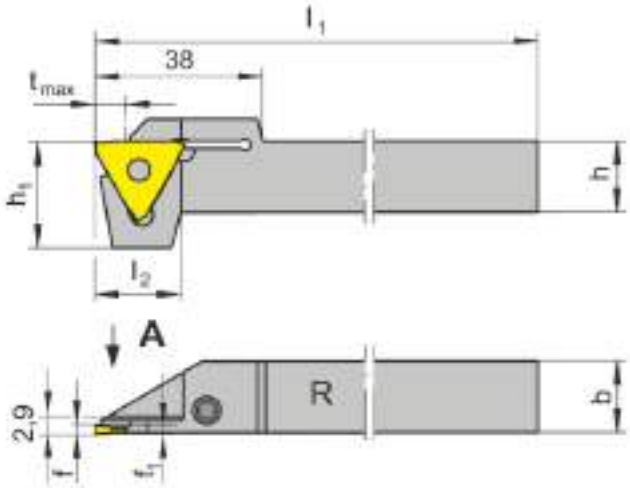

R = показано правое исполнение
R = right hand version shown

L = левое исполнение
L = left hand version

для сменной пластины
for Indexable insert

Тип 312 w ≤ 1,5 mm
Type

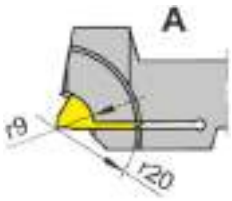

только для пластин со шлифованной боковой поверхностью
only for periferal grounded profiled inserts

T

Обозначение Part number	h	b	l_1	l_2	h_1	f_1	f	t_{max}
R/L368.1212.08	12	12	95	19,5	24	1,0	f_1+a_1	8
R/L368.1616.08	16	16	95	19,5	24	1,0	f_1+a_1	8
R/L368.1212.11	12	12	95	19,5	24	1,3	f_1+a_1	8
R/L368.1616.11	16	16	95	19,5	24	1,3	f_1+a_1	8

Выберите R или L исполнение.
State R or L version

Размер a 1 - смотрите сменные пластины
a1 see indexable inserts

Размеры указаны в мм.
Dimensions in mm

Державка R/L368...08 для сменных пластин
R/L312.0805... / R/L312.0808... / R/L312.0510... R/L312.0512... / R/L312.1210.../ R/L312.0012...
Toolholder R/L368...08 for indexable inserts:
R/L312.0805... / R/L312.0808... / R/L312.0510... R/L312.0512... / R/L312.1210.../ R/L312.0012...
Державка R/L368...11 для сменных пластин
R/L312.0515... / R/L312.0015...V1
Toolholder R/L368...11 for indexable inserts:
R/L312.0515... / R/L312.0015...V1
Момент затяжки винтов см. Технические рекомендации.
For torque speci _ , please see Technical Instructions.

Запасные части
Spare Parts

Державка Toolholder	Зажимной винт Clamping Screw	Ключ Тип TORX PLUS® TORX PLUS® Wrench
R/L368...	**4.15T15P**	**T15PQ**

Державка
Toolholder

368
усиленное исполнение
reinforced version

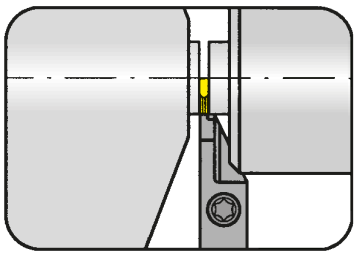

Глубина канавки до Ширина канавки	Depth of groove up to Width of groove	8 mm 0,5-1,5 mm

для сменной пластины
for Indexable insert

Тип 312 w ≤ 1,5 mm
Type

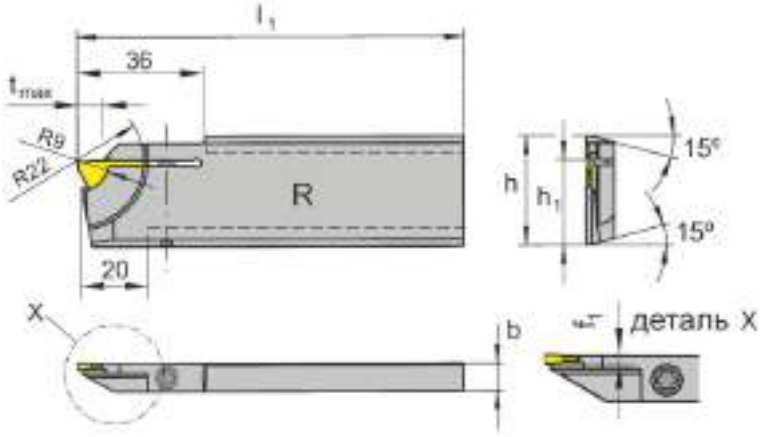

R = показано правое исполнение
R = right hand version shown

L = левое исполнение
L = left hand version

только для пластин со шлифованной боковой поверхностью
only for periferal grounded profiled inserts

T

Обозначение Part number	h	b	l_1	h_1	f_1	t_{max}
R/L368.2608.08	26	8	110	21,4	1,0	8
R/L368.3208.08	32	8	110	24,8	1,0	8
R/L368.2608.11	26	8	110	21,4	1,3	8
R/L368.3208.11	32	8	110	24,8	1,3	8

Выберите R или L исполнение.
State R or L version

Размеры указаны в мм.
Dimensions in mm

Державка R/L368...08 для сменных пластин
R/L312.0805... / R/L312.0808... / R/L312.0510... R/L312.0512... / R/L312.1210.../ R/L312.0012...
Toolholder R/L368...08 for indexable inserts:
R/L312.0805... / R/L312.0808... / R/L312.0510... R/L312.0512... / R/L312.1210.../ R/L312.0012...
Державка R/L368...11 для сменных пластин
R/L312.0515... / R/L312.0015...V1
Toolholder R/L368...11 for indexable inserts:
R/L312.0515... / R/L312.0015...V1
Момент затяжки винтов см. Технические рекомендации.
For torque speci _ , please see Technical Instructions.

Запасные части
Spare Parts

Державка Toolholder	Зажимной винт Clamping Screw	Ключ Тип TORX PLUS® TORX PLUS® Wrench
R/L368...	**4.15T15P**	**T15PQ**

Державка
Toolholder

391

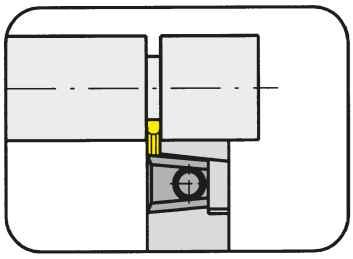

Глубина канавки до Диапазон зажима	Depth of groove up to Clamping range	8 mm 0,5-1,9 mm

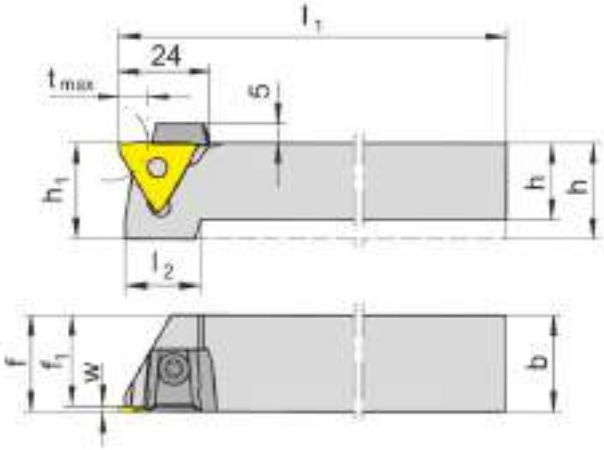

для сменной пластины
for Indexable insert

Тип 312
Type

R = показано правое исполнение
R = right hand version shown

L = левое исполнение
L = left hand version

Обозначение Part number	h	b	l_1	l_2	h_1	f_1	f	t_{max}	Размер Size	Диапазон зажима Clamping range
R/L391.1212.01	12	12	100	21	21	10,5	f_1+w-a_1	8	01	0,5-1,9
R/L391.1616.01	16	16	125	21	21	14,5	f_1+w-a_1	8	01	0,5-1,9
R/L391.2020.01	20	20	125	21	21	18,5	f_1+w-a_1	8	01	0,5-1,9
R/L391.2525.01	25	25	150	-	25	23,8	f_1+w-a_1	8	01	0,5-1,9

Выберите R или L исполнение.
State R or L version

Размеры w, a_1 - смотрите сменные пластины
w, a_1 see indexable inserts

Размеры указаны в мм.
Dimensions in mm

Другие размеры - по запросу.
Further sizes upon request

t_{max} достигается на деталях с Ø ≤ 20 мм
t_{max} can be reached only with workpiece Ø ≤ 20 mm

Момент затяжки винтов см. Технические рекомендации.
For torque specification of the screw, please see Technical Instructions.

T

Запасные части
Spare Parts

Державка Toolholder	Зажим Clamping element	Ключ Тип TORX PLUS® TORX PLUS® Wrench	Шестигранный ключ Allen Wrench
R/L391.1212.01	**12.3**	**T10PL**	
R/L391.1616.01	**14.4**	**T15PQ**	
R/L391....	**16.4**		**SW3,0 DIN911**

Сменная пластина
Indexable insert

312

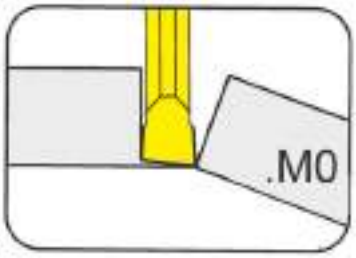

Глубина канавки до Ширина канавки	Depth of groove up to Width of groove	8 mm 1,2-1,5 mm

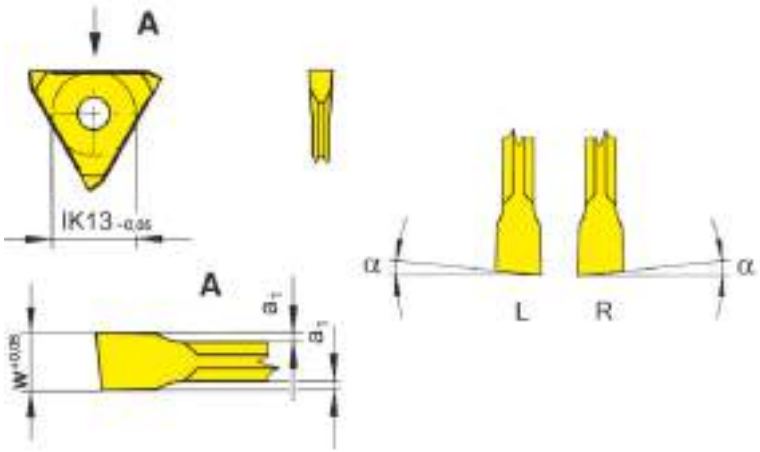

для державки
for Toolholder

Тип 360
Type 368
391

R = показано правое исполнение
R = right hand version shown

L = левое исполнение
L = left hand version

Обозначение Part number	w	t_{max}	α	a_1	Размер Size		K10	EG35	TF45
R/L312.0512.M0	1,2	8	5°	0,2	01		Δ/Δ	▲/▲	▲/Δ
R/L312.0515.M0	1,5	8	5°	0,2	01		▲/Δ	▲/▲	▲/▲
						P	•	•	•
						M	o	•	•
						K	•	o	•
						N	•	-	•
						S	o	-	•
						H	-	-	-

▲ со Склада / on stock Δ 4 Недели / 4 weeks x По запросу / upon request
● Основное применение / recommended
o Альтернативное применение / alternative recommendation
- непригодный / not suitable
твёрдый сплав без покрытия / uncoated grades
твёрдый сплав с покрытием / coated grades
с напайкой/Cermet / brazed/Cermet

Марки твёрдого сплава
Carbide grades

Размеры указаны в мм.
Dimensions in mm

Выберите R или L исполнение.
State R or L version

T

Сменная пластина
Indexable insert

312

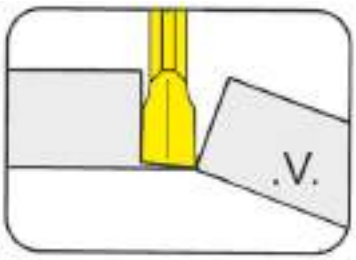

Глубина канавки до Ширина канавки	Depth of groove up to Width of groove	8 mm 1,2-2 mm

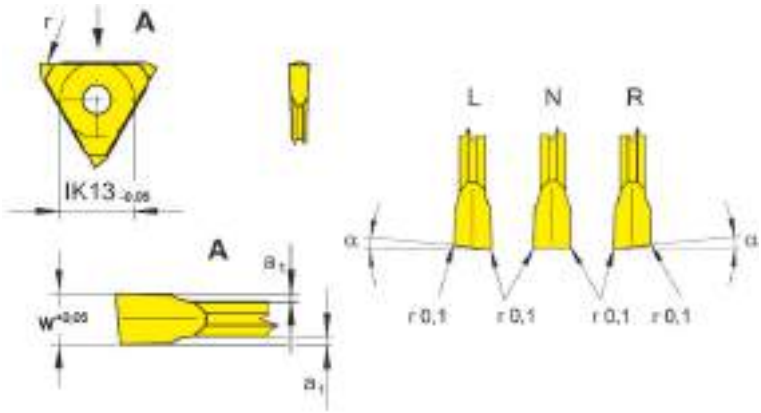

для державки
for Toolholder

Тип 360
Type 368
391

R = показано правое исполнение
R = right hand version shown

L = левое исполнение
L = left hand version

Обозначение Part number	w	α	a_1	Размер Size	EG35	TF45	TH35
312.0012.V1	1,2	0°	0,2	01	▲	▲	
R/L312.0512.V1	1,2	5°	0,2	01	▲/▲	▲/▲	
312.0015.V1	1,5	0°	0,2	01	▲	▲	
R/L312.0515.V1	1,5	5°	0,2	01	▲/▲	▲/▲	
R/L312.0520.V2	2,0	5°	0,2	01	▲/▲		▲/▲

▲ со Склада / on stock Δ 4 Недели / 4 weeks x По запросу / upon request
● Основное применение / recommended
o Альтернативное применение / alternative recommendation
- непригодный / not suitable
твёрдый сплав без покрытия / uncoated grades
твёрдый сплав с покрытием / coated grades
с напайкой/Cermet / brazed/Cermet

	EG35	TF45	TH35
P	•	•	•
M	•	•	•
K	o	•	•
N	-	•	•
S	-	•	•
H	-	-	-

Марки твёрдого сплава
Carbide grades

Размеры указаны в мм.
Dimensions in mm

Выберите R или L исполнение.
State R or L version

Пластины R/L312...V2 для державки R/L368.2608.10.01
Indexable insert R/L312...V2 for Toolholder R/L368.2608.10.01

T

Сменная пластина
Indexable insert

312
с закругленным стружколомом
with round chip breaker

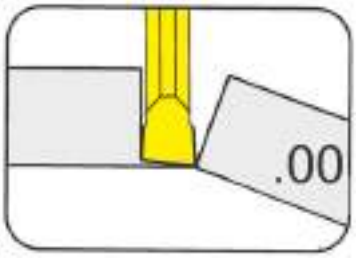

Глубина канавки до Ширина канавки	Depth of groove up to Width of groove	8 mm 0,5-1,5 mm

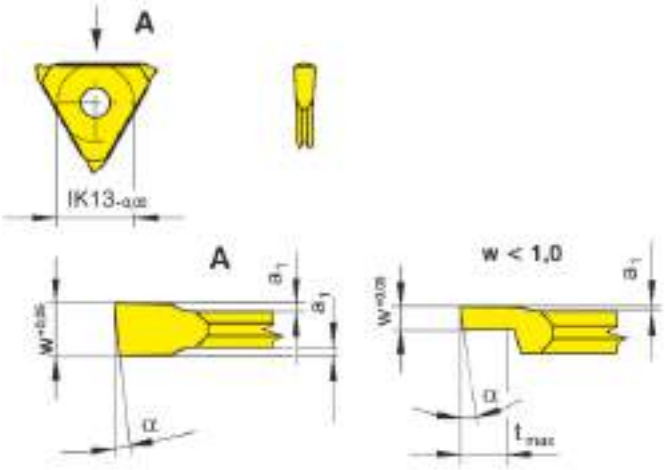

для державки
for Toolholder

Тип 360
Type 368
391

R = показано правое исполнение
R = right hand version shown

L = левое исполнение
L = left hand version

Обозначение Part number	w	t_{max}	α	a_1	Размер Size	K10	EG35	EG55	H20	P20	TC92	TF45	TF46	TI25	TN32	TN35
R/L312.0805.00	0,5	1,0	8°	0,1	01		▲/▲					▲/▲				
R/L312.0808.00	0,8	1,5	8°	0,1	01		▲/▲					▲/▲				
R/L312.0510.00	1,0	8,0	5°	0,1	01		▲/▲					▲/▲				
R/L312.1210.00	1,0	8,0	12°	0,1	01		▲/▲					▲/▲		Δ/Δ		▲/▲
R/L312.0512.00	1,2	8,0	5°	0,2	01		▲/▲					▲/▲				
R/L312.0515.00	1,5	8,0	5°	0,2	01	▲/x	▲/▲	▲/x	▲/x	▲/x	Δ/x	▲/▲	▲/x		▲/x	

	K10	EG35	EG55	H20	P20	TC92	TF45	TF46	TI25	TN32	TN35
P	•	•	•	•	•	•	•	•	•	•	•
M	o	•	o	o	-	-	•	o	•	-	•
K	•	o	o	-	-	-	•	•	•	-	•
N	•	-	-	-	-	-	•	•	•	-	•
S	o	-	-	-	-	-	•	o	•	-	•
H	-	-	-	-	-	-	-	-	-	-	-

▲ со Склада / on stock Δ 4 Недели / 4 weeks
x По запросу / upon request
• Основное применение / recommended
o Альтернативное применение / alternative recommendation
- непригодный / not suitable
твёрдый сплав без покрытия / uncoated grades
твёрдый сплав с покрытием / coated grades
с напайкой/Cermet / brazed/Cermet

Размеры указаны в мм.
Dimensions in mm

Выберите R или L исполнение.
State R or L version

Марки твёрдого сплава
Carbide grades

Сменная пластина
Indexable insert

312
с закругленным стружколомом
with round chip breaker

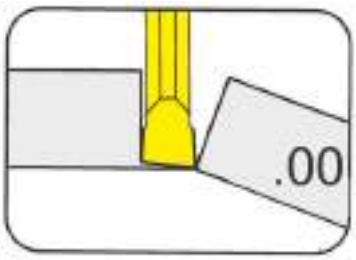

Глубина канавки до	Depth of groove up to	5 mm
Ширина канавки	Width of groove	1,07-1,44 mm

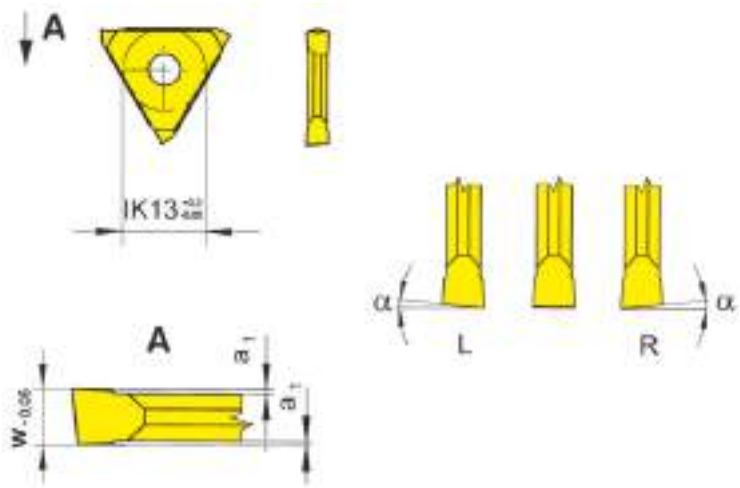

для державки
for Toolholder

Тип 360
Type 391

R = показано правое исполнение
R = right hand version shown

L = левое исполнение
L = left hand version

Обозначение Part number	w	Nw		a_1	Фóрма Form	Размер Size	K10	EG35	EG55	H20	P20	TC92	TF45	TF46	TI25	TN32	TN35
312.0100.00	1,07	1,0	-	0,09	A	01	▲		▲	Δ	▲		▲	▲		▲	▲
312.0130.00	1,44	1,3	-	0,20	A	01	▲		▲		▲	▲	▲	▲		▲	▲
R/L312.0614.00	1,44	-	6°	0,20	-	01		▲/▲					▲/▲	▲/Δ	▲/▲		▲/▲
P							●	●	●	●	●	●	●	●	●	●	●
M							o	●	o	o	-	-	●	o	●	-	●
K							●	o	o	-	-	-	●	●	●	-	●
N							●	-	-	-	-	-	●	●	●	-	●
S							o	-	-	-	-	-	●	o	●	-	●
H							-	-	-	-	-	-	-	-	-	-	-

▲ со Склада / on stock Δ 4 Недели / 4 weeks
x По запросу / upon request
● Основное применение / recommended
o Альтернативное применение / alternative recommendation
- непригодный / not suitable
твёрдый сплав без покрытия / uncoated grades
твёрдый сплав с покрытием / coated grades
с напайкой/Cermet / brazed/Cermet

Размеры указаны в мм.
Dimensions in mm

Выберите R или L исполнение.
State R or L version

Марки твёрдого сплава
Carbide grades

Наружная обработка:
для державки Типа 360 используйте правые пластины в левых державках, левые пластины в правых державках
External machining:
for Toolholder type 360 use right hand inserts in left hand toolholders and left hand inserts in right hand toolholders

отрезка прутка

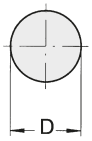

D до 11 мм

отрезка трубы

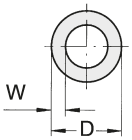

для D ≥ 50 мм, W ≈ 5 мм
для D ≤ 50 мм, W ≈ 4 мм

Сменная пластина
Indexable insert

312
с закругленным стружколомом
with round chip breaker

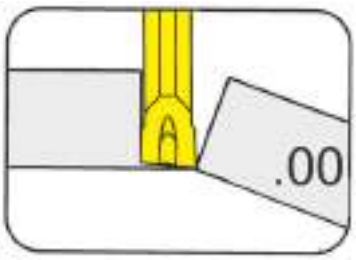

Глубина канавки до	Depth of groove up to	5 mm
Ширина канавки	Width of groove	1,44-2,29 mm

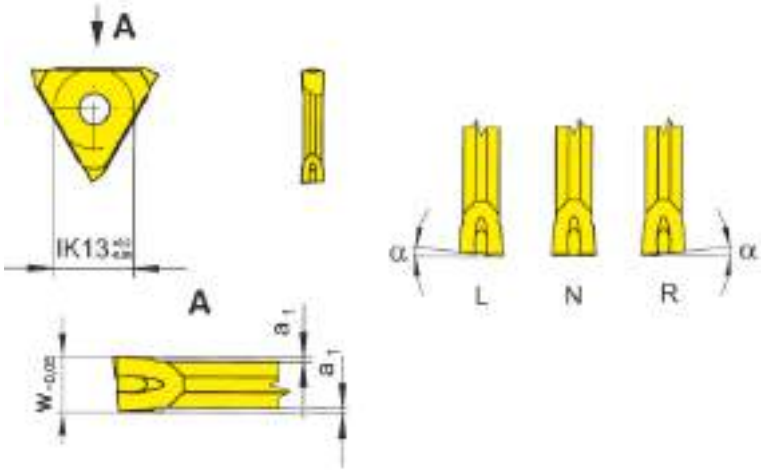

для державки
for Toolholder

Тип 360
Type 391

R = показано правое исполнение
R = right hand version shown

L = левое исполнение
L = left hand version

Обозначение Part number	w	α	a_1	Размер Size	MG12	EG55	P20	TC92	TF45	TN32	TN35
N312.0014.00	1,44	0°	0,2	02		▲		Δ	▲		
N312.0018.00	1,99	0°	0,2	02		▲		Δ	▲	Δ	Δ
N312.0021.00	2,29	0°	0,2	02		▲	Δ	Δ			▲
R/L312.0514.00	1,44	5°	0,2	02		Δ/Δ	Δ/Δ		▲/Δ		
R/L312.0518.00	1,99	5°	0,2	02		▲/▲	▲/▲	Δ/Δ		▲/▲	▲/▲
R/L312.0521.00	2,29	5°	0,2	02	Δ/Δ	▲/Δ	▲/▲	Δ/Δ		▲/▲	▲/▲

	MG12	EG55	P20	TC92	TF45	TN32	TN35
P	o	●	●	●	●	●	●
M	●	o	-	-	●	-	●
K	●	o	-	-	●	-	●
N	●	-	-	-	●	-	●
S	●	-	-	-	●	-	●
H	-	-	-	-	-	-	-

▲ со Склада / on stock Δ 4 Недели / 4 weeks x По запросу / upon request
● Основное применение / recommended
o Альтернативное применение / alternative recommendation
- непригодный / not suitable
твёрдый сплав без покрытия / uncoated grades
твёрдый сплав с покрытием / coated grades
с напайкой/Cermet / brazed/Cermet

Марки твёрдого сплава
Carbide grades

Размеры указаны в мм.
Dimensions in mm

Выберите R или L исполнение.
State R or L version

Наружная обработка:
для державки Типа 360 используйте правые пластины в левых державках, левые пластины в правых державках
External machining:
for Toolholder type 360 use right hand inserts in left hand toolholders and left hand inserts in right hand toolholders

отрезка прутка

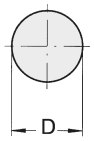

D до 10 мм

отрезка трубы

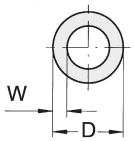

для D ≥ 50 мм, W ≈ 5 мм
для D ≤ 50 мм, W ≈ 4 мм

Сменная пластина
Indexable insert

S312
со спеченной геометрией
with sintered geometries

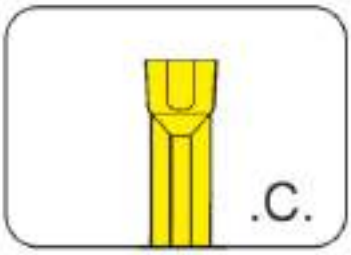

Глубина канавки до Ширина канавки	Depth of groove up to Width of groove	5 mm 2-3 mm

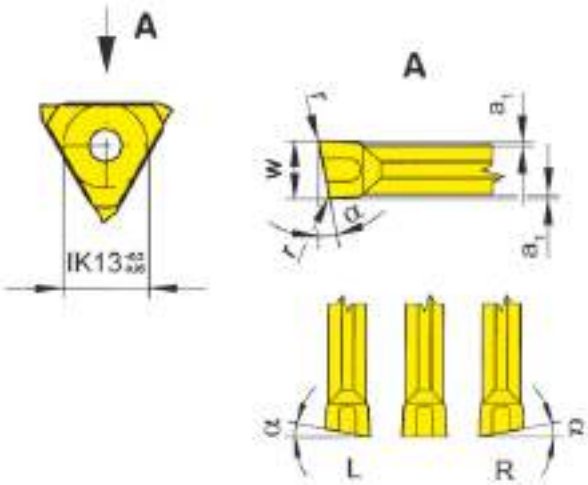

для державки
for Toolholder

Тип 360
Type 391

R = показано правое исполнение
R = right hand version shown

L = левое исполнение
L = left hand version

Геометрия C
Geometry .C

T

Обозначение Part number	w	r	α	a_1	Размер Size	EG55	TF46	TI25
S312.0200.C2	2,0	0,2	0°	0,25	02	▲	▲	▲
R/LS312.0520.C2	2,0	0,2	5°	0,25	02	▲/▲	▲/Δ	▲/▲
S312.0250.C2	2,5	0,2	0°	0,25	02	▲	Δ	▲
R/LS312.0525.C2	2,5	0,2	5°	0,25	02	Δ/▲	▲/Δ	▲/▲
S312.0300.C2	3,0	0,2	0°	0,25	03	Δ	Δ	Δ
R/LS312.0530.C2	3,0	0,2	5°	0,25	03	Δ/Δ	Δ/Δ	▲/Δ

P	•	•	•
M	o	o	•
K	o	•	•
N	-	•	•
S	-	o	•
H	-	-	-

▲ со Склада / on stock Δ 4 Недели / 4 weeks x По запросу / upon request
• Основное применение / recommended
o Альтернативное применение / alternative recommendation
- непригодный / not suitable
твёрдый сплав без покрытия / uncoated grades
твёрдый сплав с покрытием / coated grades
с напайкой/Cermet / brazed/Cermet

Марки твёрдого сплава
Carbide grades

Размеры указаны в мм.
Dimensions in mm

Выберите R или L исполнение.
State R or L version

Сменные пластины могут использоваться в правых и левых державках.
Indexable inserts can be used in right and left hand toolholders.

Сменная пластина
Indexable insert

S312
со спеченной геометрией
with sintered geometries

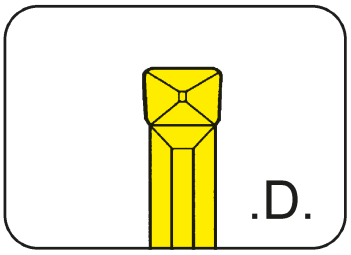

Глубина канавки до	Depth of groove up to	5 mm
Ширина канавки	Width of groove	2-3 mm

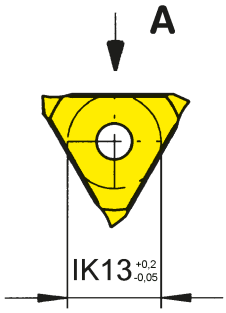

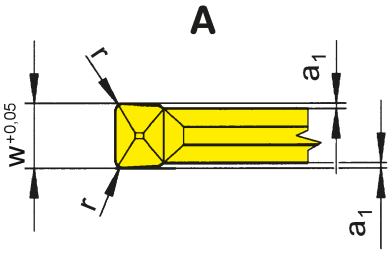

для державки
for Toolholder

Тип	360
Type	391

Геометрия D
Geometry .D

Обозначение Part number	w	r	a_1	Размер Size	AL96	AS62	AS66	EG56	TC92	TF45	TF46	TI25	TN32
S312.0200.D2	2,0	0,2	0,25	02	Δ	▲	▲	▲	Δ	Δ	▲	▲	▲
S312.0200.D4	2,0	0,4	0,25	02	Δ	▲	▲	▲	Δ	Δ	Δ	▲	
S312.0250.D2	2,5	0,2	0,25	02	Δ	▲	▲	▲	▲	▲	▲	▲	▲
S312.0250.D4	2,5	0,4	0,25	02	Δ	▲	▲	▲	▲	▲	▲	▲	▲
S312.0300.D2	3,0	0,2	0,25	03	Δ	Δ	▲	▲	Δ	▲	▲	▲	▲
S312.0300.D4	3,0	0,4	0,25	03	Δ	▲	▲	▲	Δ	Δ	Δ	Δ	
P					•	•	•	•	•	•	•	•	•
M					-	-	o	o	-	•	o	•	-
K					•	-	•	o	-	•	•	•	-
N					•	-	•	-	-	•	•	•	-
S					-	-	o	-	-	•	o	•	-
H					-	-	-	-	-	-	-	-	-

▲ со Склада / on stock Δ 4 Недели / 4 weeks x По запросу / upon request
• Основное применение / recommended
o Альтернативное применение / alternative recommendation
- непригодный / not suitable
твёрдый сплав без покрытия / uncoated grades
твёрдый сплав с покрытием / coated grades
с напайкой/Cermet / brazed/Cermet

Размеры указаны в мм.
Dimensions in mm

Марки твёрдого сплава
Carbide grades

Сменная пластина
Indexable insert

S312
со спеченной геометрией
with sintered geometries

Глубина канавки до Ширина канавки	Depth of groove up to Width of groove	5 mm 2-2,5 mm

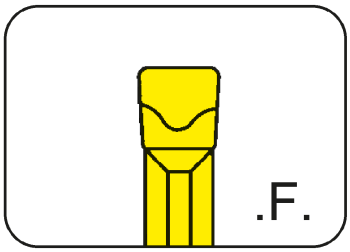

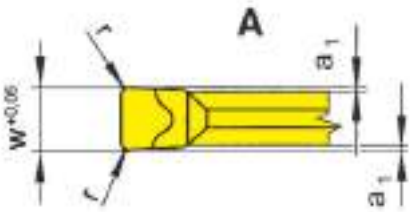

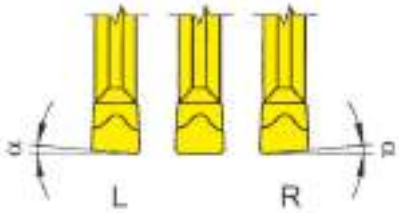

для державки
for Toolholder

Тип Type	360 391

R = правое исполнение
R = right hand version

L = левое исполнение
L = left hand version

Геометрия F
Geometry .F

Обозначение Part number	w	r	α	a_1	Размер Size	AL96	EG56	TC92	TF45	TF46	TI25
R/LS312.0520.F2	2,0	0,2	5°	0,25	02		Δ/Δ			▲/Δ	▲/▲
S312.0200.F2	2,0	0,2	0°	0,25	02	Δ	▲	Δ	Δ	▲	▲
R/LS312.0525.F2	2,5	0,2	5°	0,25	02		▲/Δ			▲/Δ	▲/▲
S312.0250.F2	2,5	0,2	0°	0,25	02	Δ	Δ	Δ	Δ	▲	▲
						P	•	•	•	•	•	•
						M	-	o	-	•	o	•
						K	•	o	-	•	•	•
						N	•	-	-	•	•	•
						S	-	-	-	•	o	•
						H	-	-	-	-	-	-

▲ со Склада / on stock Δ 4 Недели / 4 weeks x По запросу / upon request
• Основное применение / recommended
o Альтернативное применение / alternative recommendation
- непригодный / not suitable
твёрдый сплав без покрытия / uncoated grades
твёрдый сплав с покрытием / coated grades
с напайкой/Cermet / brazed/Cermet

Марки твёрдого сплава
Carbide grades

Размеры указаны в мм.
Dimensions in mm

Выберите R или L исполнение.
State R or L version

T

Державка
Toolholder
H316

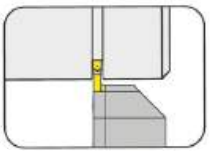

Страница/Page
T132

Сменная пластина
Indexable insert
S316

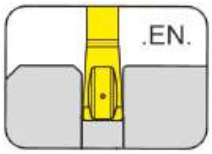

Страница/Page
T133

T

316

T

Державка с режущими пластинами

Ширина канавки 2 - 3 мм

Toolholder with Inserts

Width of groove 2 - 3 mm

Державка
Toolholder

H316

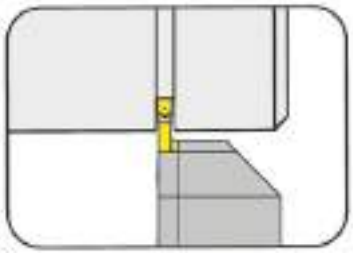

Глубина канавки до Диапазон зажима	Depth of groove up to Clamping range	8 mm 1,5-3 mm

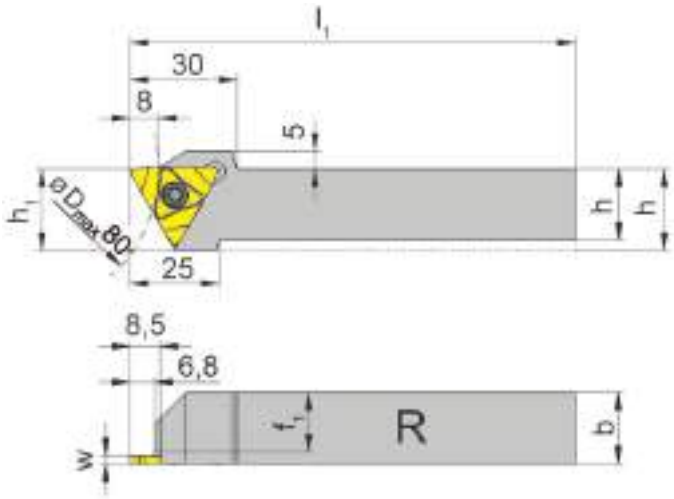

для сменной пластины
for Indexable insert

Тип S316
Type

R = показано правое исполнение
R = right hand version shown

L = левое исполнение
L = left hand version

Обозначение Part number	h	b	l_1	h_1	f_1	Размер Size
R/LH316.1616.S3.03	16	16	125	23	12,7	03
R/LH316.2020.S3.03	20	20	125	23	16,7	03
R/LH316.2525.S3.03	25	25	150	25	21,7	03
R/LH316.3225.S3.03	32	25	150	32	21,7	03

Выберите R или L исполнение.
State R or L version

Размер w - смотрите сменные пластины
w see indexable inserts

Размеры указаны в мм.
Dimensions in mm

Другие размеры - по запросу.
Further sizes upon request

Момент затяжки винтов см. Технические рекомендации.
For torque specification of the screw, please see Technical Instructions.

Запасные части
Spare Parts

Державка Toolholder	**Зажимной винт** Clamping Screw	**Ключ Тип TORX PLUS®** TORX PLUS® Wrench
R/LH316...	**5.12T20P**	**T20PQ**

Сменная пластина
Indexable insert

S316

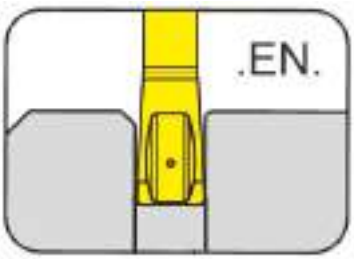

Глубина канавки до Ширина канавки	Depth of groove up to Width of groove	8 mm 2-3 mm

прецизионно спеченая
precision sintered

для державки
for Toolholder

Тип H316...S3.03
Type

R = показано правое исполнение
R = right hand version shown

L = левое исполнение
L = left hand version

Допуск на длину пластины ± 0,02 мм
Indexability length ± 0,02 mm

T

Обозначение Part number	w	r	t_{max}	s	Размер Size	AS6G
R/LS316.0200.EN2	2,0	0,2	8	3,5	03	▲/▲
R/LS316.0250.EN2	2,5	0,2	8	3,5	03	▲/▲
R/LS316.0300.EN2	3,0	0,2	8	3,5	03	Δ/▲

▲ со Склада / on stock Δ 4 Недели / 4 weeks x По запросу / upon request
● Основное применение / recommended
o Альтернативное применение / alternative recommendation
- непригодный / not suitable
твёрдый сплав без покрытия / uncoated grades
твёрдый сплав с покрытием / coated grades
с напайкой/Cermet / brazed/Cermet

	AS6G
P	•
M	•
K	•
N	•
S	•
H	-

Размеры указаны в мм.
Dimensions in mm

Выберите R или L исполнение.
State R or L version

Марки твёрдого сплава
Carbide grades

Наружная обработка:
Используйте правые пластины в правых державках, левые пластины в левых державках
External machining:
Use right hand inserts in right hand toolholders and left hand inserts in left hand toolholders

Технические рекомендации
Technical Instructions

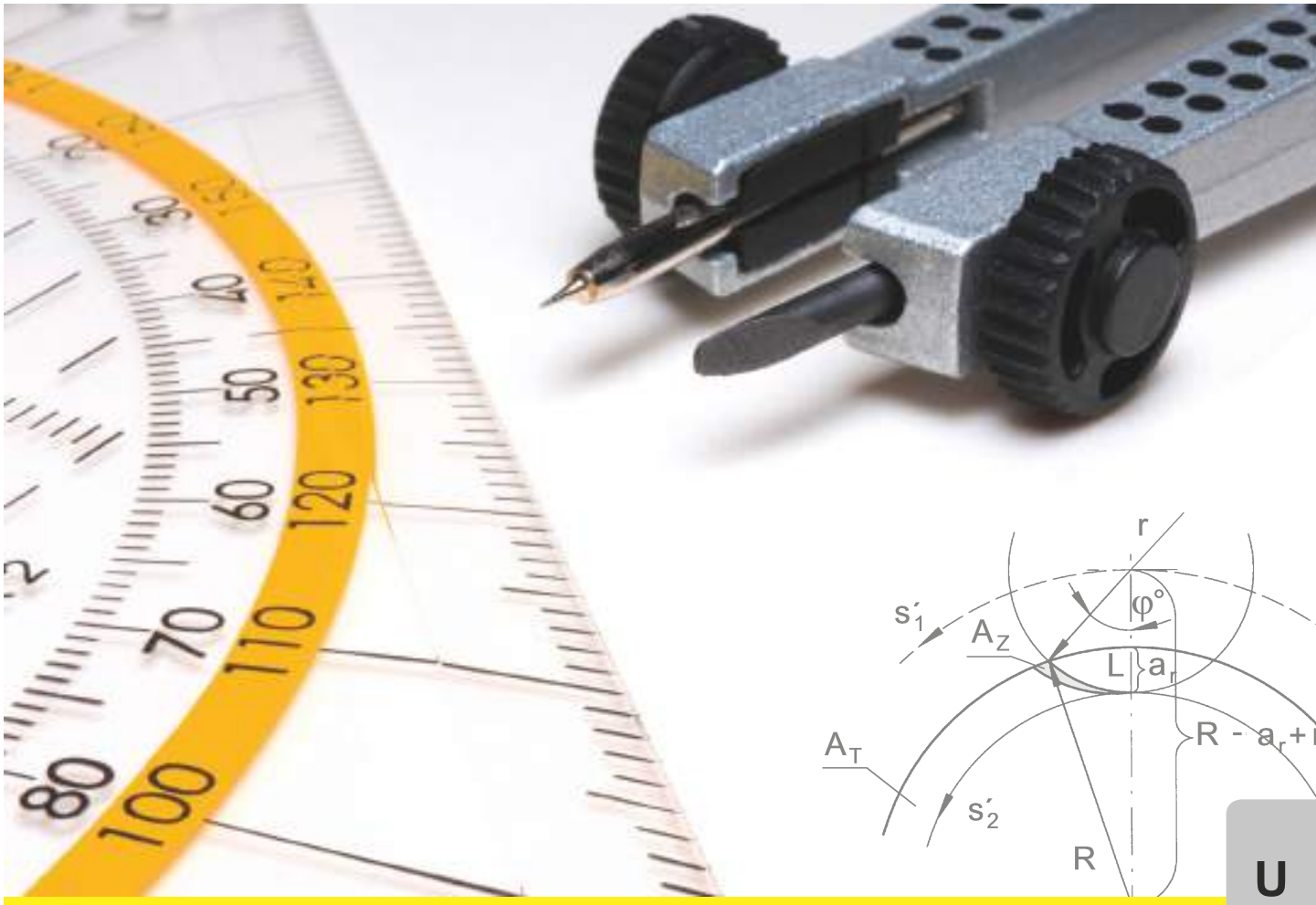

U

Содержание/Summary | Страница/Page

Моменты затяжки винтов — **U2-U6**
Torque Specification

Технические рекомендации — **U7-U18**
Technical Information

Геометрии и подачи — **U19-U33**
Geometries and feed rates

Режимы резания — **U34-U37**
Cutting Data

Выбор твердых сплавов — **U38-U39**
Carbide grades for grooving and parting off

Описание твердых сплавов — **U40-U42**
Discribtion carbide grades

Моменты затяжки винтов
Torque of Screws

Ниже перечислены моменты затяжки винтов для всех систем. Мы не рекомендуем использовать дополнительную смазку винтов. Для ознакомления с динамометрическими отвертками смотрите главу Дополнительные принадлежности

Following torques are allowed for screws of MINI inserts. We recommend to use no additionel gliding means (such as copper paste) for screws. For torque screw drivers please see chapter additional equipment.

тип type	Винт Screw	M_d Nm	Ключ Clamping wrench	Лезвие Blade
050	030.0518.T20P	5,0	T20PQ	DT20PK
208	6.16	3,0	SW3DIN911	DSW30K
210	218.3	7,0	SW6DIN911	DSW60K
210...09/...K9	5.32T15P	5,0	T15PQ	DT15PK
211	6.19	3,0	SW3DIN911	DSW30K
213	218.3	7,0	SW6DIN911	DSW60K
213...09	5.32T15P	5,0	T15PQ	DT15PK
213...IK	DIN912-M6x14	6,0	SW5DIN911	DSW50K
214	218.3	7,0	SW6DIN911	DSW60K
214...09	5.32T15P	5,0	T15PQ	DT15PK
218	218.3	7,0	SW6DIN911	DSW60K
218...0.03.IK - 0.05.IK 218...2.03.IK - 2.05.IK	6.23.T25P	7,0	T25PQ	DT25PK
218...09/...K9	5.32T15P	5,0	T15PQ	DT15PK
219	218.3	7,0	SW6DIN911	DSW60K
219...09	5.32.3T15P	5,0	T15PQ	DT15PK
221	6.20.70P	5,0	T20PQ	DT20PK
225	218.3	7,0	SW6DIN911	DSW60K
226	218.3	7,0	SW6DIN911	DSW60K
226...09	5.32T15P	4,5	T15PQ	DT15PK
226...0.03.IK - 0.05.IK 226...2.03.IK - 2.05.IK	6.23.T25P	7,0	T25PQ	DT25PK
226.2608.../3208...	4.15T15P	5,0	T15PQ	DT15PQ
228	6.20.70P	5,0	T20PQ	DT20PK/DT20PQ
230	5.14	2,5	SW2,5DIN911	DSW25K
232	5.14	2,5	SW2,5DIN911	DSW25K
233	5.14	2,5	SW2,5DIN911	DSW25K
234	5.14	2,5	SW2,5DIN911	DSW25K
235	5.14	2,5	SW2,5DIN911	DSW25K
240	5.14	2,5	SW2,5DIN911	DSW25K
245	51.27.984P	4,0	T15PQ	DT15PK
248	5.14	2,5	SW2,5DIN911	DSW25K
250	5.14	2,5	SW2,5DIN911	DSW25K
253	5.14	2,5	SW2,5DIN911	DSW25K

Моменты затяжки винтов
Torque of Screws

тип type	Винт Screw	M_d Nm	Ключ Clamping wrench	Лезвие Blade
254	5.14	2,5	SW2,5DIN911	DSW25K
255	5.14	2,5	SW2,5DIN911	DSW25K
257...05	218.3	6,5	SW6DIN911	DSW60K
257...07/...09	5.32.3T15P	5,0	T15PQ	DT15PK
309	6.25	4,5	SW3DIN911	DSW30K
330	5.12T20P	6,5	T20PQ	DT20PK/DT20PQ
333	5.12T20P	6,5	T20PQ	DT20PK/DT20PQ
340	6.25	4,5	SW3DIN911	DSW30K
356...3/...5	5.12T20P	6,5	T20PQ	DT20PK/DT20PQ
356...45.03	5F.08T20P	5,0	T20PQ	DT20PK/DT20PQ
356...6/...7/...10/...2.13 356...2.13.IK/...2.15.IK	5.15T20P	6,5	T20PQ	DT20PK/DT20PQ
357	5.12T20P	6,5	T20PQ	DT20PK/DT20PQ
360	6.25	4,5	SW3DIN911	DSW30K
361	030.0422.T10P	3,0	T10PL	DT10PK
368	4.15T15P	4,0	T15PQ	DT15PK
368...10.01	030.0422.T10	4,0	T10PL	DT10PK
369	6.25	4,5	SW3DIN911	DSW30K
390	6.25	4,5	SW3DIN911	DSW30K
391.1212...	030.0422.T10P	3,0	T10PL	DT10PK
391.1616...	5.32.3T15P	5,0	T15PQ	DT15PK
391.2...	6.25	4,5	SW3DIN911	DSW30K
974	030.3509.T15P	3,0	T15PQ	DT15PK
B105/BU105 B105KM BU105	6.075T15P	5,0	T15PQ	DT15PK
B105.A022...	030.0422.T10P	3,0	T10PL	DT10PK
B105MD	DIN913-M5x5	1,0	SW2,5DIN911	DSW25K
B108 B108KM	2.6.5T8EP	1,2	T8PL	DT8PK
B110	6.075T15P	5,0	T15PQ	DT15PK
B111	3.5.12T10EP	3,0	T10PL	DT10PK
B114	4.12T15EP	5,0	T15PQ	DT15PK
B119	5.11T15P	3,0	T15PL	DT15PK
B209	3.5.12T10EP	2,5	T10PL	DT10PK
B216.0020.1.2...IK	3.5.12T10EP	3,0	T10PL	DT10PK
B216...IK	5.13T20EP	6,0	T20PQ	DT20PK/DT20PQ
B223	5.11T15P	3,0	T15PL	DT15PK
B223...K2	4.09T15P	3,0	T15PL	DT15PK

Моменты затяжки винтов
Torque of Screws

тип type	Винт Screw	M_d Nm	Ключ Clamping wrench	Лезвие Blade
B224.00...	5.13T20P	6,5	T20PQ	DT20PK/DT20PQ
B224.45... B224.60...	6.14T25P	7,0	T25PQ	DT25PK/DT25PQ
BK224	5.13T20EP	6,5	T20PQ	DT20PK/DT20PQ
BK229	5.13T20EP	6,0	T20PQ	DT20PK/DT20PQ
BKT	6.075T15P	5,5	T15PQ	DT15PK
E223	5.11T15P	3,0	T15PL	DT15PK
H34T...10.IK	030.4093.T15P	3,0	T15PQ	DT15PK
H34T...20.IK	030.4010.T15P	5,0	T15PQ	DT15PK
H34T...30.IK	030.5012.T15P	6,0	T15PQ	DT15PK
H34T...40.IK	030.5012.T20P	6,0	T20PQ	DT20PK/DT20PQ
H64T...10.IK	030.4010.T15P	4,0	T15PQ	DT15PK
H64T...20.IK	030.4010.T15P	5,0	T15PQ	DT15PK
H105	6.075T15P	5,0	T15PQ	DT15PK
H100...01/...11/...21 + IK H100...02/...12/...22 + IK H100...71/...72 H100...71R/L/...72R/L	4.15T15P	5,0	T15PQ	DT15PK
H100...03/...13/...23 H100...04/...14/...24 H100...15 H100...1.23.IK	5.17T20P	6,5	T20PQ	DT20PK/DT20PQ
H100...04.IK H100...23.IK/...24.IK H100...73.IK/...74.IK	6.23T25P	7,0	T25PQ	DT25PK/DT25PQ
H100...73R/L/...74R/L	DIN912-M5x20	4,0	SW4DIN911	DSW40K
H100...83/...84	030.505P.0718	5,0	T15PQ	DT15PK
H100..83R/L/N/..84R/L/N	030.505P.0660	5,0	T15PQ	DT15PK
H100...93/...93R/L	030.0413.T15P	3,0	T15PQ	DT15PK
H100.2020.3.0.. H100.2525.3.0.. H100.3225.3.0../...38 H100.3225.4.0../...4.1.. H100...08/...10/...12	030.6075.T20P	5,0	T20PQ	DT20PK
H100.3232...	030.0625.T25P	7,0	T25PQ	DT25PK/DT25PQ
H100.52...	5.13T20P	5,0	T20PQ	DT20PK/DT20PQ
H117...10/...12 H117.1407.../.1439... H117.1441.../.1442...	4.09T15P	5,0	T15PQ	DT15PK
H117.1010.10	030.400P0227	5,0	T15PQ	DT15PK
H117...16/...32/...45 H117.1419.../.1440...	5.12T20P	6,0	T20PQ	DT20PK/DT20PQ
H117...20/...26	6.17T20P	7,0	T20PQ	DT20PK/DT20PQ

U

Моменты затяжки винтов
Torque of Screws

тип type	Винт Screw	M_d Nm	Ключ Clamping wrench	Лезвие Blade
H117MD	030.400P.0227	5,0	T15PQ	DT15PK
H223	5.11T15P	3,0	T15PL	DT15PK
H223.2608.../.3208...	4.15T15P	5,0	T15PL	DT15PK
H224	6.23T25P	6,0	T25PQ	DT25PK/DT25PQ
H224.1212.81	6.17T25P	5,0	T25PQ	DT15PK
H224.1608.02/.23/.24 H224.2608.81/.82/.83	4.15T15P	5,0	T15PQ	DT15PK
H224.2608.01/.02/.03 H224.3208.01/.02/.03	4.20T15P	4,3	T15PL	DT15PK
H224.3208.93	030.0413T15P	3,0	T15PQ	DT15PK
H224..61/..62/..63/..64+IK	4.12.T15EP	5,0	T15PQ	DT15PK
H224...65/...66/...83R	5.13.T20EP	6,5	T20PQ	DT20PK/DT20PQ
H262	030.2557.T8P	1,0	T8PL	DT8PK
H264 H264KM	3.5.12T10EP	3,0	T10PL	DT10PK
H274...04/...04.E	030.3509.T15P	3,0	T15PQ	DT15PK
H274...07	030.3513.T15P	3,0	T15PQ	DT15PK
H274KM	030.3509.T15P	3,0	T15PQ	DT15PK
H316	5.12T20P	6,5	T20PQ	DT20PK/DT20PQ
HC105	6.075T15P	5,5	T15PQ	DT15PK
HC105MD	DIN911-M4x5	1,0	SW2,0DIN911	SW20K
HC114	4.12T15EP	5,0	T15PQ	DT15PK
HC274KM	030.3509.T15P	3,0	T15PQ	DT15PK
HC316	5.12T20P	6,5	T20PQ	DT20PK/DT20PQ
KT274 KTC274	030.3509.T15P	3,0	T15PQ	DT15PK
L368	4.18T15EP	4,0	T15PQ	DT15PK
L849.0226.L...	6.23T25P	7,0	T25PQ	DT25PK/DT25PQ
LA210	218.3	7,0	SW6.911	DSW60K
LA226	218.3	7,0	SW6.911	DSW60K
LAK220	6.23T25P	7,0	T25PQ	DT25PK/DT25PQ
LAK224	5.13T20P	6,0	T20PQ	DT20PK/DT20PQ
LIK220	6.23T25P	7,0	T25PQ	DT25PK/DT25PQ
LIK224	5.13T20P	6,0	T20PQ	DT20PK/DT20PQ
LNK368	5.10T20P	6,0	T20PQ	DT20PK/DT20PQ
LNK760	5.13T20EP	6,0	T20PQ	DT20PK/DT20PQ
N849...10.00/...12.00	4.09T15P	5,0	T15PQ	DT15PK
N849...16.00/...32.00	5.12T20P	6,5	T20PQ	DT20PK/DT20PQ
N849...20.00/...26.00	6.17T20P	7,0	T20PQ	DT20PK/DT20PQ

Моменты затяжки винтов
Torque of Screws

тип type	Винт Screw	M_d Nm	Ключ Clamping wrench	Лезвие Blade
N849....K1	DIN1835-B M10x12	6,0	SW5,0DIN911	DSW50K
NH105MD	DIN911-M4x5	1,0	SW2,0DIN911	SW20K
NK100	5.13T20P	6,5	T20PQ	DT20PK/DT20PQ
NK100.0840...	4.20T15P	4,3	T15PL	DT15PK
NK100.3215...	6.23T25P	7,0	T25PQ	DT25PK/DT25PQ
NK220	6.23T25P	7,0	T25PQ	DT25PK/DT25PQ
NK224.3215...	5.13T20P	6,0	T20PQ	DT20PK/DT20PQ
NK224.0840...	5.12T20P	6,5	T20PQ	DT20PK/DT20PQ
NK264	4.20T15P	4,3	T15PL	DT15PK
NK274	030.3509.T15P	3,0	T15PQ	DT15PK
NK356	5.12T20P	6,0	T20PQ	DT20PK/DT20PQ
NK360	5.12T20P	6,0	T20PQ	DT20PK/DT20PQ
NK360.0220...	5.32.3T15P	5,0	T15PQ	DT15PK
NK360.0840.1.01/02/03	030.0422.T10P	3,0	T10PL	DT10PK
NK360.0840.1.04	5.32.3T15P	5,0	T15PQ	DT15PK
NK368	030.400P.0602	4,0	T10PL	DT10PK
R76	030.3509.T15P	5,0	T15PQ	DT15PK
R849.0226.R...	6.23T25P	7,0	T25PQ	DT25PK/DT25PQ
R849...K2	DIN913-M8x12	7,0	SW5DIN911	DSW50K
RA210	218.3	7,0	SW6.911	DSW60K
RA226	218.3	7,0	SW6.911	DSW60K
RAK220	6.23T25P	7,0	T25PQ	DT25PK/DT25PQ
RAK224	5.13T20P	6,0	T20PQ	DT20PK/DT20PQ
RBA114	4.12.T15EP	5,0	T15PQ	DT15PK/DT15PQ
RIK220	6.23T25P	7,0	T25PQ	DT25PK/DT25PQ
RHC274	030.3509.T15P	5,0	T15PQ	DT15PK
RIK224	5.13T20P	6,0	T20PQ	DT20PK/DT20PQ
SB105	6.075T15P	5,0	T15PQ	DT15PQ
SB110	6.075T15P	5,0	T15PQ	DT15PQ
SH117...08	030.3509.T15P	3,5	T15PQ	DT15PK
SH117...10/...12	4.09T15P	5,0	T15PQ	DT15PK
SH117...16	5.12T20P	6,5	T20PQ	DT20PK/DT20PQ
SHM117...08	030.3509.T15P	3,5	T15PQ	DT15PK
VDI	6.075T15P	5,0	T15PQ	DT15PK

Точение «в разгон»
Side Turning

Инструмент фирмы HORN дает абсолютную точность профиля и углов даже при точении боковой поверхностью пластины.

HORN-Grooving Tools will give you absolute accuracy of profile and angles, even when profiling with one-sided cutting forces.
A flexible cutting edge would be desirable for turning, but not useful for precision grooving.

При настройке инструмента:
убедитесь, что пластина перпендикулярна оси детали.

Please note when setting tool:
Always ensure that the tool is perpendicular to the axis of the workpiece.

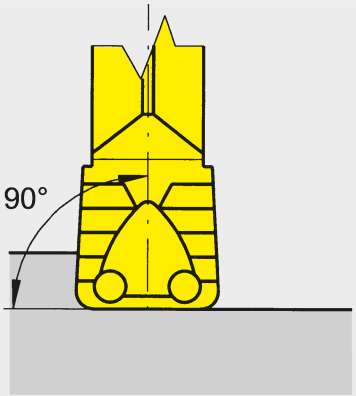

В случае **1** направление подачи вызывает вибрации. Тенденция к вибрации будет возрастать на жестких заготовках.
В случае **2** направление подачи идеально подходит для точения «в разгон» и не оказывает отрицательного влияния на процесс обработки..

Improper setting:

Feed direction **1** will create vibrations. The tendency to vibrate will increase on rigid workpieces.
Feed direction **2** is suitable for turning and will have no negative effects to the operation.

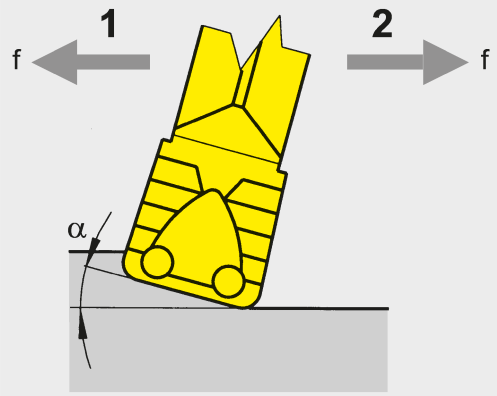

U

Точение «в разгон»
Side Turning

Использование канавочных резцов для точения нельзя рассматривать как полную замену токарных ISO пластин. Для определенных видов обработки совмещение отрезных и токарных операций позволит сократить время на смену инструмента.

The grooving tool should not be seen as a replacement for a turning tool with ISO-inserts. On certain operations, for instance grooving and turning can reduce the number of tool changes and offer reduced cycle time.

Ширина пластины:
Ширины 4, 5 и 6 мм рекомендуются для точения «в разгон». Профиль и жесткость заготовки определяют ширину пластины. Всегда выбирайте наибольший возможный радиус кромки.

Width of insert:
The width 4, 5 and 6 mm are recommended for side turning. The profile and rigidity of the workpiece determines the width of insert. Always choose the largest possible edge radius.

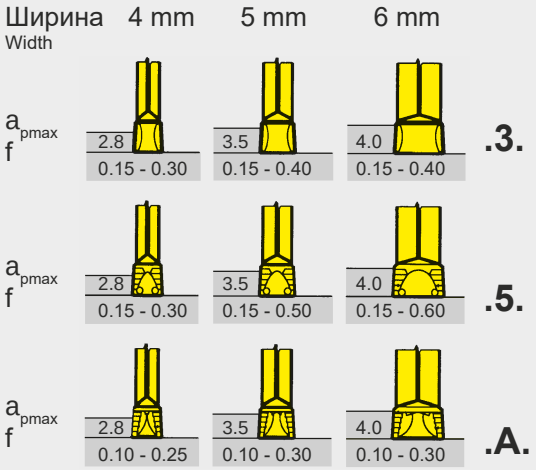

Глубина резания a_p:
При точении «в разгон» глубина резания зависит от ширины пластины, материала и жесткости заготовки. Максимальная глубина ограничена длиной режущей кромки.

Метод расчета: **$a_{p\ max}$ = w x 0,7 или max. 3,0 мм**
$a_{p\ min}$ = радиус на торце (r)

Наименьшая глубина резания apmin зависит от радиуса режущей кромки пластины. При обработке глубины меньше радиуса режущей кромки стабильность процесса падает.

Максимальная подача fmax:
Метод расчета: **f_{max} = w x 0,1**

Cutting depth a_p:
When side turning the cutting depth is dependent upon the width of insert as well as on the material and the rigidity of the workpiece. The max. depth would be limited by the length of the cutting edge.
Rule of thumb for calculation: **$a_{p\ max}$ = w x 0,7 or max. 3,0 mm**
$a_{p\ min}$ = corner radius (r)

The smallest cutting depth apmin is governed by the edge radius of the insert. Cutting depth below the corner radius will create poor cutting conditions.
Max. feed rate f_{max}:
Rule of thumb for calculation: **f_{max} = w x 0,1**

U

Точение «в разгон»
Side Turning

Точение «в разгон» между двумя стенками
Side turning between shoulders

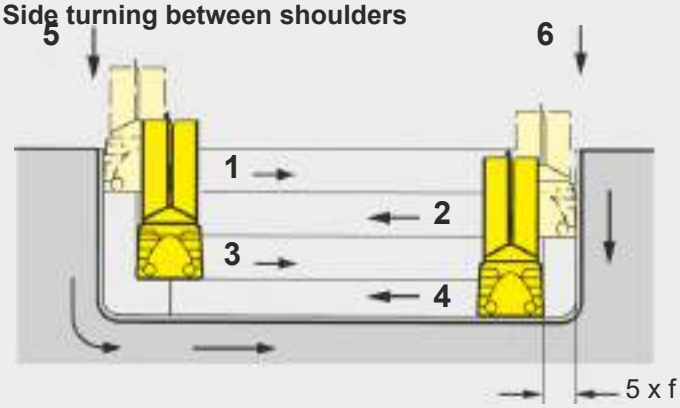

Проходы 1 - 4
Cut

Проходы 5 - 6
Cut

При точении «в разгон» начинайте резать от стенки в направлении противоположной стенки. Метод обработки изображен на картинке выше. При переходе к следующему проходу отступайте от предыдущего прохода на величину припуска, равному 5 x f. Это позволит избежать попадания стружки под режущую кромку.

Always start at the shoulder when side turning, towards shoulder. An operation towards the shoulder will influence the run off the chip and creates the risk of insert breaking. Grooving and turning is recom-mended as shown.
Cut 2 and subsequent cuts leave a distance of 5 x f to the shoulder. This cut width will help to prevent swarf being trapped under the advancing cutting edge.

U

Снятие фасок стандартными пластинами
Chamfering with standard inserts

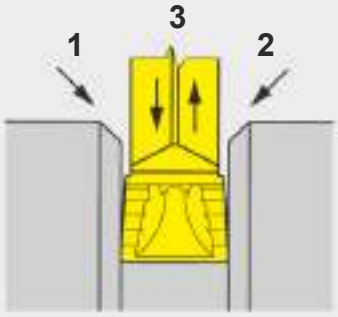

Одинаковая ширина канавки и пластины
Width of groove and insert are equal

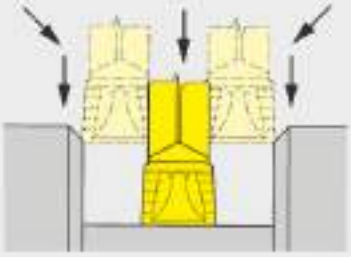

Канавка шире, чем пластина
Groove wider than insert

Финишная обработка канавок (например, под уплотнительные кольца)

Finishing of Grooves
(Sealing Grooves)

Для достижения высокого качества поверхности канавки, необходимо использовать и поперечную, и продольную обработку. На рис.2 показана модифицированная пластина типS224…NC…D2.

This process requires both turning and grooving where very high quality surface finishes are required.
Diagram 2 shows the modified insert type S224...NC...D2.

1.

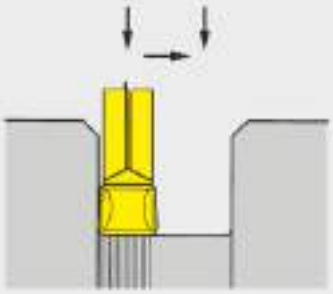

2.

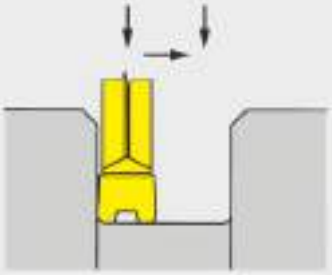

Образование кольца

Swarf ring creation

Образование кольца можно избежать за счет обработки за один проход с перекрытием радиуса пластины. Правильный выбор режущей кромки и наименьшего радиуса при вершине снизят вероятность появления витой стружки.

Swarf ring creation can be avoided by turning across the smaller diameter in one contineous pass. Well defined cutting edges and small corner radii will reduce the tendency to create rings.

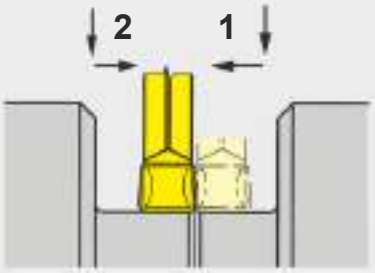

Образование кольца
Ring creation

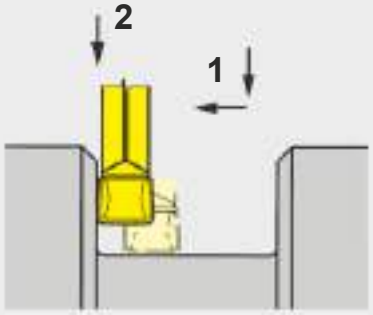

Отсутсвие кольца
No ring creation

U

Обработка торцевых канавок
Face Grooving

Выбор кассеты
Выбор кассеты производится по наибольшему диаметру торцевой канавки.

Cassette Selection
Select the cassette to suit the major diameter of the face groove to be cut.

Жесткое крепление
Инструмент должен быть установлен с минимально возможным вылетом для максимальной стабильности.

Stable Setup
The tool should be set to give the minimum overhang to achieve maximum stability.

Рекомендация
Обработку канавки необходимо производить в направлении от наибольшего диаметра к наименьшему.

Working Practice
When turning to open up the face groove the cut should be taken from the major Ø towards the minor Ø.

Установка инструмента
Режущая кромка должна находиться на уровне оси центров для обеспечения точности процесса резания.

Tool Setup
The tool should be set to centre height to ensure correct cutting and support clerance.

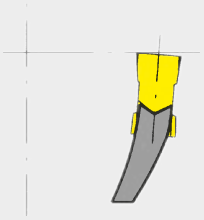

Инструмент должен устанавливаться параллельно оси вращения заготовки.

The tool must be set parallel to the rotation axis of the workpiece.

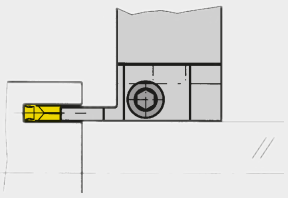

U

Профильные пластины
Profiled Inserts

Примеры профилей
Examples of profiles

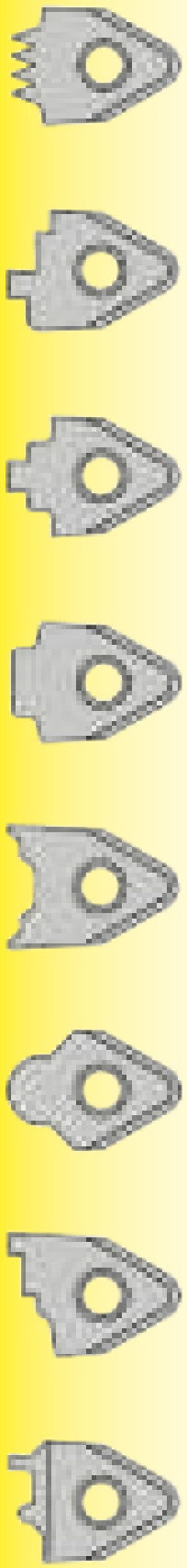

Профильные пластины изготавливаются по чертежам заказчика. Также пластины могут изготавливаться с различными задними углами.

Если заказчику необходимо перешлифовать или перепрофилировать пластину, мы рекомендуем использовать маленький задний угол по всему профилю. Возможное количество перешлифовок зависит от степени износа пластины.

Profiled inserts are manufactured according to customer special requirements.
It is also possible to supply inserts with different relief angles. If the customer wants to regrind or resharpen the insert, we recommend to use small relief angles around the cutting edge profile.
How many times the customer can regrind the insert, depends on the condition of each individual insert.

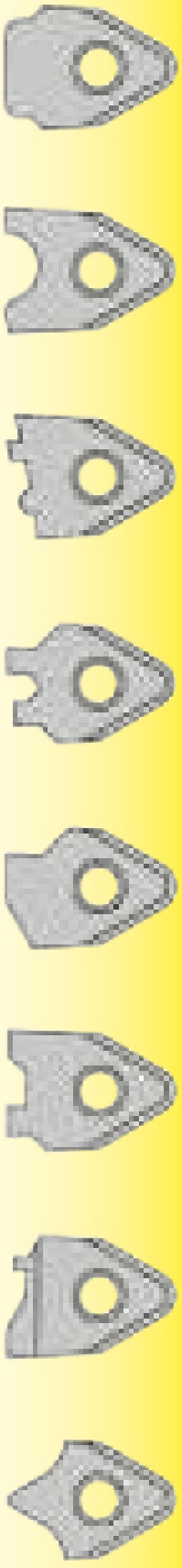

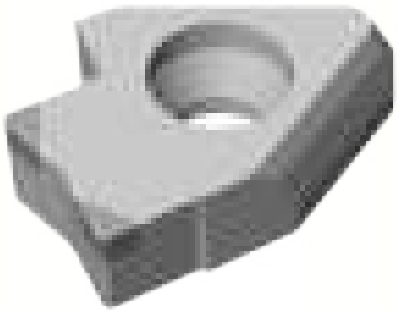

Пластины с режущей кромкой из кубического нитрида бора или со вставками из поликристаллического алмаза - по запросу

PCD- or PCBN-tipped inserts upon request.

U

Нарезание резьбы
Thread Overview

Метрическая резьба (наружная)
Metric ISO standard thread (external)

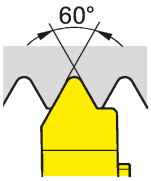

Резьба Thread	неполный профиль Partial profile	полный рофиль Full profile
M6 (M7)	R/L315.0610.01	R/L315.0610.02
M8 (M9)	R/L315.0712.01	R/L315.0712.02
M10 (M11)	R/L315.0915.01	R/L315.0915.02
M12	R/L315.1017.01	R/L315.1017.02
M14; M16	R/L315.1220.01	R/L315.1220.02
M18; M20; M22	R/L315.1525.01	R/L315.1525.02
M24; M27	R/L315.1830.01	R/L315.1525.02
M30; M33	R/L315.2135.01	R/L315.2135.02
M36	-	R/L315.2440.02
M24 - M68	R/L315.3060.01	-
M48; M52	-	R/L315.3050.02
M64; M68	-	R/L315.3660.02

Метрическая резьба с мелким шагом (наружная)
Metric ISO fine thread (external)

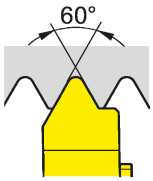

Резьба Thread	неполный профиль Partial profile	полный рофиль Full profile
M7,5x1	R/L315.0610.01	R/L315.0610.02
M10x1,25	R/L315.0712.01	R/L315.0712.02
M12x1,5	R/L315.0915.01	R/L315.0915.02
M17x2	R/L315.1220.01	R/L315.1220.02
M24x2,5	R/L315.1525.01	R/L315.1525.02
M30x3	R/L315.1830.01	R/L315.1525.02

Метрическая резьба с мелким шагом (внутренняя)
Metric ISO fine thread (internal)

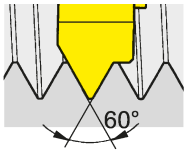

Резьба Thread	неполный профиль Partial profile	полный рофиль Full profile
M45x1	R/L315.0510.01	R/L315.0510.02
M45x1,5	R/L315.0815.01	R/L315.0815.02
M48x2	R/L315.1020.01	R/L315.1020.02
M48x2,5	R/L315.1325.01	R/L315.1325.02
M48x3	R/L315.1630.01	R/L315.1630.02
M48x3,5	R/L315.1835.01	R/L315.1835.02

Полный профиль, Витворта (наружная)
Full profile, Whitworth (external)

Резьба Thread	полный рофиль Full profile
$G^{1/16}$ / $G^{1/8}$	R/L315.5528.02
$G^{1/4}$ / $G^{3/8}$	R/L315.5519.02
$G^{1/2}$ / $G^{3/4}$	R/L315.5514.02
G1 - G6	R/L315.5511.02

Трапецеидальная резьба DIN103 (наружная)
Metric ISO trapezoidal thread DIN103 (external)

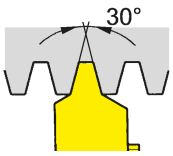

Резьба Thread	полный рофиль Full profile
Tr8x1,5	R/L315.1015.02
Tr9-10x2	R/L315.1320.02
Tr12-14x3	R/L315.1730.02
Tr16-20x4	R/L315.2240.02
Tr22-28x5	R/L315.2750.02
Tr30-36x6	R/L315.3560.02

U

Рекомендуемое количество проходов
Recommended number of passes

Твердый сплав / Carbide grade		Сталь (Н/мм² предел прочности на растяжение) Steel (N/mm² Tensile strength)					Нержавеющая сталь Stainless steel	Чугун Grey cast iron	Алюминий Aluminium
TN35		400-500	500-700	700-850	850-1150	> 1150			
V_{max} m/min		160	140	120	90	70	90	100	300
Шаг / Pitch мм	tpi	Количество проходов / Number of passes							
0,8	32	8	8	9	9	10	10	9	8
1,0	24	10	10	12	12	12	12	12	10
1,25	20-19	12	12	14	14	15	15	14	12
1,5	16	15	15	17	17	18	18	17	15
1,75	14	17	17	19	19	21	21	18	17
2,0	12-11	19	20	22	22	25	25	20	18
2,5	10	22	24	26	26	31	31	22	20
3,0-3,5	8	28	30	32	32	38	38	24	22

Направление подачи при внутреннем нарезании резьбы
Feed direction internal threading

Правая резьба
Right hand thread

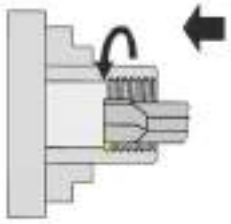

Державка правая
Toolholder right hand

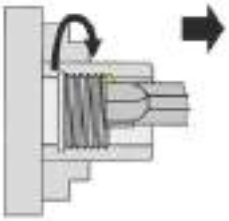

Державка левая
Toolholder left hand

Левая резьба
Left hand thread

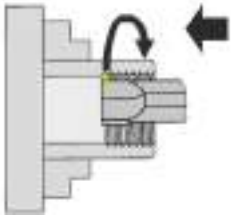

Державка правая
Toolholder right hand

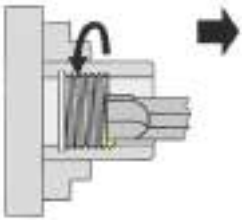

Державка левая
Toolholder left hand

Типы врезаний
In-Feed

Радиальное врезание
Radial In-Feed
Материал удаляется равномерно с обеих сторон.Это наиболее часто встречающийся метод нарезания резьбы.
Metal removed on both sides of the insert simultaneously. The most commonly used method for thread production.

Модифицированное врезание боковой поверхностью
Modified flank in-feed
Меньший износ режущей кромки и лучшая шероховатость поверхности.
Less wear of the trailing edge and better surface finish on corresponding flank.

Радиальное врезание «в разгон»
Alternating flank in-feed
Обе части режущей кромки изнашиваются равномерно, повышая стойкость пластины.
Both edges are being fully utilised which means longer insert life.

Прямое врезание боковой поверхностью
Flank in-feed
Наиболее устойчивое стружкообразование и отвод тепла.
More easily formed chip and better heat dissipation.

Отрезка

Parting Off

Сменные пластины с прямоугольной режущей кромкой

Преимущества:
- увеличенная стойкость инструмента
- контролируемое стружкодробление и высокое качество обработки поверхности
- возможность выбрать оптимальный режим резания

Indexable inserts with square cutting edge

The best selection for applications are inserts with a square cutting edge, wherever possible to use them.

Advantages:
- increased tool life
- better swarf control and a high surface quality will be obtained
- possibility to choose the maximum cutting data

Подача

При обработке пластинами с левым или правым углом в плане подачу необходимо снизить до 40%. Также подачу необходимо занижать при обработке материалов с высоким пределом текучести.

Feed rates

The feed rate when cutting with front cutting angle will need to be reduced up to 40 %. This may also be influenced by the tensile strength of the material to be cut.

Стружкодробление

Оптимальное стружкодробление и наилучшая шероховатость поверхности достигаются за счет выбора правильной скорости и подачи.

Swarf control

Best swarf control and highest surface finish will be obtained by choosing the right speed and feed rate.

Появление бобышек

Используя пластины с левым или правым углом в плане, и правильно выставив режущую кромку относительно центра по высоте, можно избежать появления бобышек и заусенцев.

Avoiding Pips

By using right or left handed inserts and the correct centre height occurring of pips and burrs can be reduced.

Отрезка с противошпинделем или захватом заготовок

Режущая кромка пластины прослужит намного дольше, если использовать противошпиндель или захват заготовок. Без использования вышеупомянутых устройств подачу необходимо уменьшать по мере приближения кромки к центру.

Parting off with a sub spindle or part catcher

The cutting edge will be protected by having a second spindle or fixture to pick up the workpiece. Parting off without a support requires the feed rate to be reduced as the tool approaches centre.

Выпуклые и вогнутые поверхности торцев

Появления выпуклых и вогнутых поверхностей при использовании пластин с левым или правым углом в плане, можно избежать, снижая подачу на оборот.

Convex or concave surfaces

Convex or concave surfaces will be avoided when using right or left hand inserts by reducing the feed rate.

СОЖ

Прямой подвод СОЖ на режущую кромку увеличивает стойкость пластины.

Coolant

A copious well aimed coolant supply will give long tool life.

Различные типы подвода СОЖ

Different methods of coolant supply.

Внешнее подключение от станции высокого давления через специальный адаптер.

External connection e.g. through high pressure pump to the toolholder.

VDI

Внутреннее подключение через револьверную голову и блок.

Internal connection through turret to the toolholder.

”PSC”

”TS”

HSK

Внутреннее подключение через корпус оправки в кассету.

Internal connection through toolholder back-end to the cassette.

U

Типы подачи СОЖ в зону резания.

Coolant supply options.

Подача СОЖ на боковую сторону пластины.

Coolant outlet through spray nozzle at the side of the insert.

Подача СОЖ на боковую сторону пластины.

Coolant outlet through spray nozzle at the side of the insert.

S100
S224
S229

Подача СОЖ через прижимной элемент.

Coolant outlet through clamping finger.

S100
S224
S229

Подача СОЖ через прижимной элемент и опору.

Coolant outlet through clamping finger and insert support.

S100
S224

Подача СОЖ через пластину.

Coolant outlet through insert.

Усиленное лезвие - Позиционирование
Reinforced Blades - Positioning

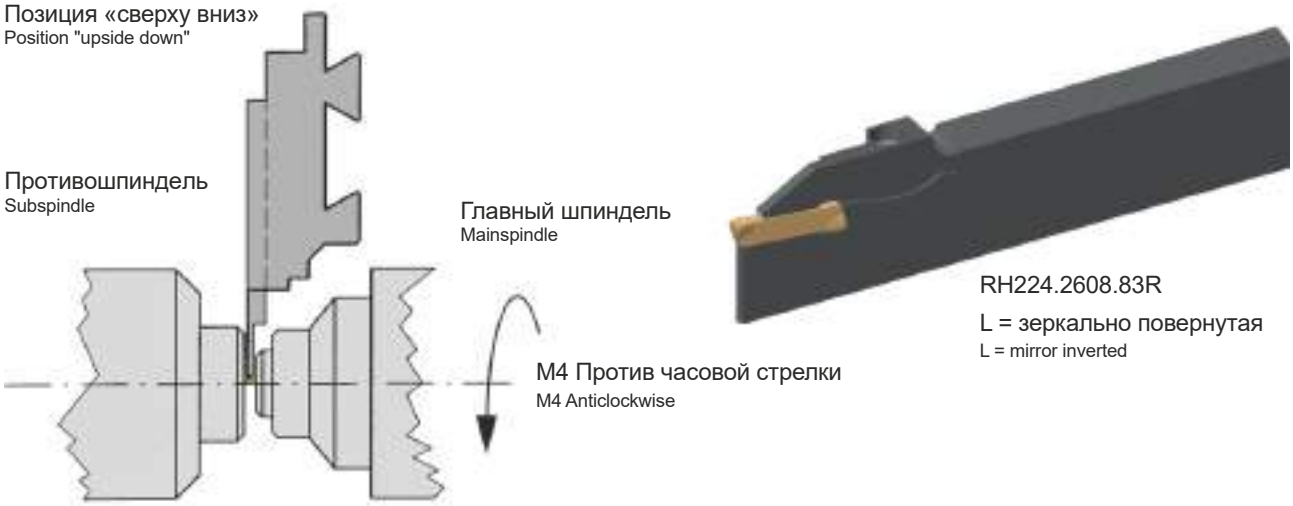

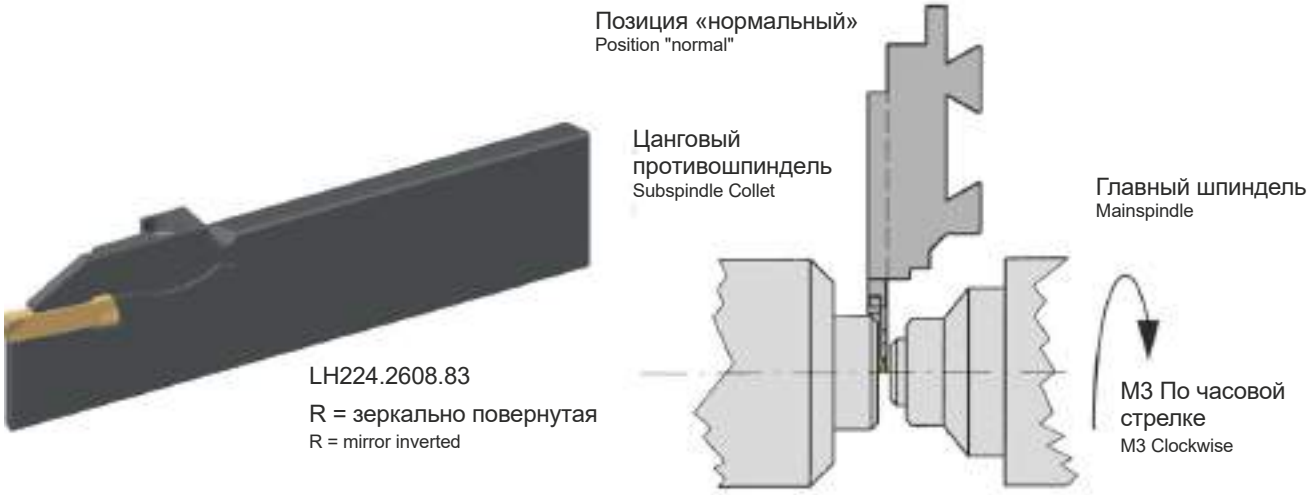

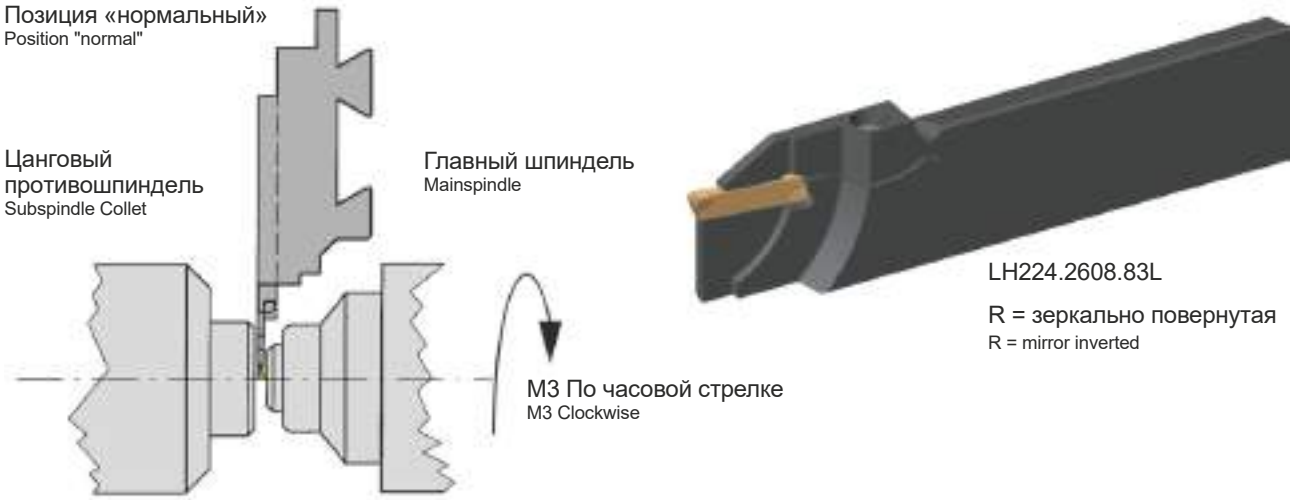

Усиленная форма возможна для всех лезвий.
These special reinforced form can be produced on all blades.

Геометрия и подачи тип S119 / S223
Geometries and feed rates type S119 / S223

Геометрия Geometry	Применение Applications	Подача мм/мин Feed rate f (mm/rev)
.3. 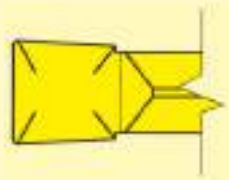	черновая и чистовая обработка канавок, геометрия для профильных пластин для короткостружечных материалов и материалов с высоким пределом прочности grooving, finishing of grooves, geometry for inserts with profile, for short chipping materials and high tensile strength	↓ 0,03 - 0,15 ↔ 0,05 - 0,20 a_{pmax} 1,5
.C. 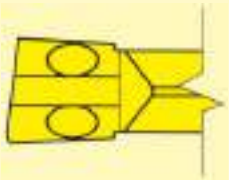	отрезка, для длинностружечных материалов parting off, for long chipping materials	↓ 0,02 - 0,12
.5. 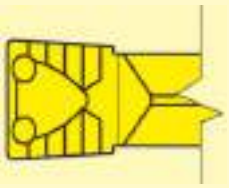	обработка канавок, точение «в разгон», профильная обработка, отличное стружкообазование в материалах со средним пределом прочности grooving, side turning, profiling of grooves, excellent reduction of chip width in materials with medium tensile strength	↓ 0,08 - 0,20 ↔ 0,15 - 0,20 a_{pmax} 1,5

↓ Обработка канавок
Grooving

↔ Продольное точение
Side turning

U

Геометрия и подачи тип S209 / 216
Geometries and feed rates type S209 / 216

Геометрия Geometry	Применение Applications	Подача мм/мин Feed rate f (mm/rev)
.1A.	черновая и чистовая обработка канавок, для длинностружечных материалов, низкий диапазон подач grooving, finishing of grooves, for long chipping materials, low feed rates	↓ 0,03 - 0,12
.5.	обработка канавок, точение «в разгон», профильная обработка, отличное стружкообазование в материалах со средним пределом прочности grooving, side turning, profiling of grooves, excellent reduction of chip width in materials with medium tensile strength	↓ 0,06 - 0,20 ↔ 0,05 - 0,20
.KF	обработка канавок, точение «в разгон», профильная обработка, отличное стружкообазование в материалах со средним пределом прочности grooving, side turning, profiling of grooves, excellent reduction of chip width in materials with medium tensile strength	↓ 0,03 - 0,15 ↔ 0,05 - 0,15

↓ Обработка канавок
Grooving

↔ Продольное точение
Side turning

U

Геометрия и подачи тип Typ 217
Geometries and feed rates type 217

Геометрия Geometry	Применение Applications	Подача мм/мин Feed rate f (mm/rev)
.00	черновая и чистовая обработка канавок, для длинностружечных материалов, низкий диапазон подач grooving, finishing of grooves, for long chipping materials, low feed rates	↓ 0,02 - 0,12
Стружколом для специальных пластин Chipbreaker for special inserts	черновая и чистовая обработка канавок, геометрия для профильных пластин для короткостружечных материалов и материалов с высоким пределом прочности grooving, finishing of grooves, geometry for inserts with profile, for short chipping materials and high tensile strength	↓ 0,02 - 0,12

↓ Обработка канавок
Grooving

↔ Продольное точение
Side turning

U

Геометрия и подачи тип Typ 224 / S224

Geometries and feed rates type 224 / S224

Геометрия Geometry		Применение Applications	Подача мм/мин Feed rate f (mm/rev)
.3.		обработка канавок, точение «в разгон», профильная обработка, подходит для материалов с высоким пределом прочности grooving, side turning, profiling of grooves, suitable for materials with high tensile strength	↓ 0,15 - 0,25 ↔ 0,15 - 0,40*
.5.		обработка канавок, точение «в разгон», профильная обработка, отличное стружкообазование в материалах со средним пределом прочности grooving, side turning, profiling of grooves, excellent reduction of chip width in materials with medium tensile strength	↓ 0,10 - 0,45 ↔ 0,15 - 0,60*
.A.		обработка канавок, точение «в разгон», финишная обработка канавок, отличное стружкообазование для материалов со средним пределом прочности grooving, side turning, finishing or profiling of grooves, excellent chip breaking in materials with medium tensile strength	↓ 0,05 - 0,30 ↔ 0,10 - 0,30*
.C.	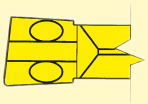	отрезка, для длинностружечных материалов parting off, for long chipping materials	↓ 0,02 - 0,10
.D.	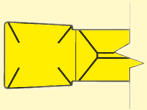	черновая и чистовая обработка канавок, для длинностружечных материалов, низкий диапазон подач grooving, finishing of grooves, for long chipping materials, low feed rates	↓ 0,03 - 0,15 ↔ 0,05 - 0,20
.E./.EN.	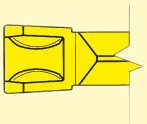	обработка канавок, точение «в разгон», профильная обработка, подходит для материалов с высоким пределом прочности grooving, side turning, profiling of grooves, suitable for materials with high tensile strength	↓ 0,08 - 0,30
.F./FY	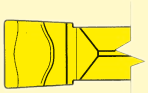	черновая и чистовая обработка канавок, для длинностружечных материалов, низкий диапазон подач grooving, finishing of grooves, for long chipping materials, low feed rates	↓ 0,03 - 0,15
.H.	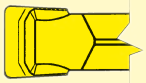	обработка канавок «с пакетирование стружки», точение с частичным резанием, для длинностружечных материалов grooving in "pecking process", profiling in partial cut, for long chipping	↓ 0,15 - 0,25 ↔ 0,10 - 0,25
.K./KF	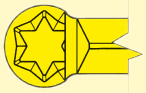	обработка канавок, точение «в разгон», финишная обработка канавок grooving, side turning, finishing or profiling of grooves	↓ 0,05 - 0,25 ↔ 0,05 - 0,25
.L.		точение канавок с полным и частичном резанием с хорошим стружкодроблением grooving in full and partial cut with excellent chip control	↓ 0,10 - 0,22 ↔ 0,05 - 0,20
.ZG.		обработка канавок, точение «в разгон», профильная обработка канавок grooving, side turning, profiling of grooves	↓ 0,10 - 0,22 ↔ 0,05 - 0,20

* зависит от ширины пластины, радиуса кромки и материала
* dependent upon insert width, edge radii and material

↓ Обработка канавок
Grooving

↔ Продольное точение
Side turning

U

Геометрия и подачи тип 229/S229
Geometries and feed rates type 229/S229

Геометрия Geometry		Применение Applications	Подача мм/мин Feed rate f (mm/rev)
.10		черновая и чистовая обработка канавок, для длинностружечных материалов, низкий диапазон подач grooving, finishing of grooves, for long chipping materials, low feed rates	↓ 0,0 5- 0,15
.20	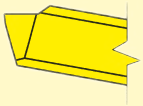	черновая и чистовая обработка канавок, геометрия для профильных пластин для короткостружечных материалов и с высоким пределом прочности grooving, finishing of grooves, geometry for inserts with profile, for short chipping materials and high tensile strength	↓ 0,07 - 0,25
.3.		обработка канавок, точение «в разгон», профильная обработка, подходит для материалов с высоким пределом прочности grooving, side turning, profiling of grooves, suitable for materials with high tensile strength	↓ 0,15 - 0,25 ↔ 0,15 - 0,40*
.5.		обработка канавок, точение «в разгон», профильная обработка, отличное стружкообазование в материалах со средним пределом прочности - grooving, side turning, profiling of grooves, excellent reduction of chip width in materials with medium tensile strength	↓ 0,10 - 0,45 ↔ 0,15 - 0,60*
.A.		обработка канавок, точение «в разгон», финишная обработка канавок, отличное стружкообазование для материалов со средним пределом прочности - grooving, side turning, finishing or profiling of grooves, excellent chip breaking in materials with medium tensile strength	↓ 0,05 - 0,30 ↔ 0,10 - 0,30*
.C.	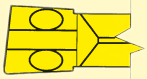	отрезка, для длинностружечных материалов parting off, for long chipping materials	↓ 0,02 - 0,10
.E./EN	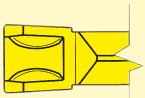	обработка канавок, точение «в разгон», профильная обработка, подходит для материалов с высоким пределом прочности - grooving, side turning, profiling of grooves, suitable for materials with high tensile strength	↓ 0,08 - 0,30
.F./FY	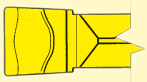	черновая и чистовая обработка канавок, для длинностружечных материалов, низкий диапазон подач grooving, finishing of grooves, for long chipping materials, low feed rates	↓ 0,03 - 0,15
.H.	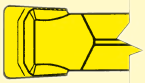	обработка канавок «с пакетирование стружки», точение с частичным резанием, для длинностружечных материалов grooving in "pecking process", profiling in partial cut, for long chipping	↓ 0,15 - 0,25 ↔ 0,10 - 0,25
.HR.		обработка канавок, точение «в разгон», профильная обработка grooving, side turning, profiling of grooves	↓ 0,20 - 0,30
.L.		точение канавок с полным и частичным резанием с хорошим стружкообразованием grooving in full and partial cut with excellent chip control	↓ 0,10 - 0,22 ↔ 0,05 - 0,20
.K./KF	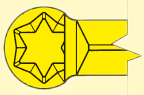	обработка канавок, точение «в разгон», финишная обработка канавок grooving, side turning, finishing or profiling of grooves	↓ 0,05 - 0,25 ↔ 0,05 - 0,25
.N.		обработка канавок, точение «в разгон», финишная обработка канавок, отличное стружкообазование для материалов со средним пределом прочности - grooving, side turning, finishing or profiling of grooves, excellent chip breaking in materials with medium tensile strength	↓ 0,05 - 0,25 ↔ 0,05 - 0,20

* зависит от ширины пластины, радиуса кромки и материала
* dependent upon insert width, edge radii and material

↓ Обработка канавок
Grooving

↔ Продольное точение
Side turning

U

Геометрия и подачи тип 231
Geometries and feed rates type 231

Геометрия Geometry	Применение Applications	Подача мм/мин Feed rate f (mm/rev)
.10	черновая и чистовая обработка канавок, для длинностружечных материалов, низкий диапазон подач grooving, finishing of grooves, for long chipping materials, low feed rates	↓ 0,02 - 0,12
.20	черновая и чистовая обработка канавок, геометрия для профильных пластин для короткостружечных материалов и материалов с высоким пределом прочности grooving, finishing of grooves, geometry for inserts with profile, for short chipping materials and high tensile strength	↓ 0,02 - 0,12
.3. 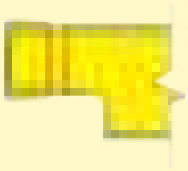	обработка канавок, точение «в разгон», профильная обработка, подходит для материалов с высоким пределом прочности grooving, side turning, profiling and finishing of grooves, for long chipping materials with high tensile strength	↓ 0,15 - 0,25 ↔ 0,15 - 0,40*

* зависит от ширины пластины, радиуса кромки и материала
* dependent upon insert width, edge radii and material

↓ Обработка канавок
Grooving

↔ Продольное точение
Side turning

U

Геометрия и подачи тип 264 / S264

Geometries and feed rates type 264 / S264

Геометрия Geometry	Применение Applications	Подача мм/мин Feed rate f (mm/rev)
.10 264	Обработка канавок и отрезка Grooving and parting off	↓ 0,02 - 0,08
.20 264	Обработка канавок и отрезка для материалов с высоким пределом прочности Grooving and parting off for materials high tensile strength	↓ 0,02 - 0,08
.D1 S264	Обработка канавок и точение Grooving and turning	↓ 0,03 - 0,13 ↔ 0,05 - 0,20 a_{pmax} = 1,5 x w
.M0 264	Обработка канавок, точение и отрезка для латуни (Ms58) Grooving, turning and parting offfor Brass (Ms58)	↓ 0,02 - 0,10 ↔ 0,02 - 0,15
.P. 264	Обработка канавок и отрезка Grooving and parting off	↓ 0,02 - 0,08 ↔ 0,02 - 0,04 a_{pmax} = 1,5 x w

↓ Обработка канавок
Grooving

↔ Продольное точение
Side turning

U

Геометрия и подачи тип Typ S274
Geometries and feed rates type S274

Геометрия Geometry		Применение Applications	Подача мм/мин Feed rate f (mm/rev)
.10		черновая и чистовая обработка канавок, для длинностружечных материалов, низкий диапазон подач grooving, finishing of grooves, for long chipping materials, low feed rates	↓ 0,02 - 0,12
.M.		черновая и чистовая обработка канавок, геометрия для профильных пластин для короткостружечных материалов и материалов с высоким пределом прочности grooving, finishing of grooves, geometry for inserts with profile, for short chipping materials and high tensile strength	↓ 0,02 - 0,12
.P.		Обработка канавок и продольное точение (только в одном направлении) Grooving and turning (in one direction)	↓ 0,02 - 0,10 ↔ 0,02 - 0,10

↓ Обработка канавок
Grooving

↔ Продольное точение
Side turning

U

Геометрия и подачи тип Typ 34T
Geometries and feed rates type 34T

Геометрия Geometry	Применение Applications	Подача мм/мин Feed rate f (mm/rev)
.3.	обработка канавок, точение «в разгон», профильная обработка, подходит для материалов с высоким пределом прочности grooving, side turning, profiling and finishing of grooves, for long chipping materials with high tensile strength	↓ 0,15 - 0,25 ↔ 0,15 - 0,40*
.5.	обработка канавок, точение «в разгон», профильная обработка, отличное стружкообазование в материалах со средним пределом прочности grooving, side turning, profiling of grooves, excellent reduction of chip width in materials with medium tensile strength	↓ 0,08 - 0,25 0,10 - 0,20*
.D.	обработка канавок, профильная обработка, подходит для материалов с высоким пределом прочности grooving, profiling of grooves, suitable for materials with high tensile strength	↓ 0,03 - 0,15 ↔ 0,05 - 0,20

* зависит от ширины пластины, радиуса кромки и материала
* dependent upon insert width, edge radii and material

↓ Обработка канавок
Grooving

↔ Продольное точение
Side turning

U

Геометрия и подачи тип 312 / S312
Geometries and feed rates type 312 / S312

Геометрия Geometry	Применение Applications	Подача мм/мин Feed rate f (mm/rev)
.00 312	черновая и чистовая обработка канавок, для длинностружечных материалов, низкий диапазон подач grooving, finishing of grooves, for long chipping materials, low feed rates	↓ 0,02 - 0,12
Стружколом для специальных пластин Chipbreaker for special inserts 312	черновая и чистовая обработка канавок, геометрия для профильных пластин для короткостружечных материалов и материалов с высоким пределом прочности grooving, finishing of grooves, geometry for inserts with profile, for short chipping materials and high tensile strength	↓ 0,02 - 0,12
.V. 312	обработка канавок с отличным стружкообразованием grooving, with excellent chip control	↓ 0,04 - 0,15
.F. S312	обработка канавок и профильная обработка, легкое резание grooving, profiling of grooves, easy cut	↓ 0,03 - 0,15
.5. S312	обработка канавок, точение «в разгон», профильная обработка, отличное стружкообазование в материалах со средним пределом прочности grooving, side turning, profiling of grooves, excellent reduction of chip width in materials with medium tensile strength	↓ 0,08 - 0,25 ↔ 0,10 - 0,20*
.D. S312	обработка канавок, профильная обработка, подходит для материалов с высоким пределом прочности grooving, profiling of grooves, suitable for materials with high tensile strength	↓ 0,03 - 0,15 ↔ 0,05 - 0,20
.C. S312	Обработка канавок и отрезка parting off, grooving	↓ 0,02 - 0,10

* зависит от ширины пластины, радиуса кромки и материала
* dependent upon insert width, edge radii and material

↓ Обработка канавок
Grooving

↔ Продольное точение
Side turning

U

Геометрия и подачи тип 315 / S315
Geometries and feed rates type 315 / Sf15

Геометрия Geometry	Применение Applications	Подача мм/мин Feed rate f (mm/rev)
.00 315	черновая и чистовая обработка канавок, для длинностружечных материалов, низкий диапазон подач grooving, finishing of grooves, for long chipping materials, low feed rates	↓ 0,02 - 0,12
Стружколом для специальных пластин Chipbreaker for special inserts 315	черновая и чистовая обработка канавок, геометрия для профильных пластин для короткостружечных материалов и материалов с высоким пределом прочности grooving, finishing of grooves, geometry for inserts with profile, for short chipping materials and high tensile strength	↓ 0,02 - 0,12
.EN. S315	обработка канавок, точение «в разгон», профильная обработка, подходит для материалов с высоким пределом прочности grooving, side turning, profiling of grooves, suitable for materials with high tensile strength	↓ 0,08 - 0,15
.FL. S315	черновая и чистовая обработка канавок, для длинностружечных материалов, низкий диапазон подач с отличным структурообразованием grooving, finishing of grooves, for long chipping materials, "low feed rates" with excellent chip control	↓ 0,03 - 0,15
.FY. S315	черновая и чистовая обработка канавок, для длинностружечных материалов, низкий диапазон подач с отличным стружкоообразованием grooving, finishing of grooves, for long chipping materials, "low feed rates" with excellent chip control	↓ ↔ 0,03 - 0,15
.L. S315	точение канавок с полным и частичным резанием с хорошим стружкообразованием grooving in full and partial cut with excellent chip control	↓ 0,10 - 0,15 ↔ 0,05 - 0,10

↓ Обработка канавок
Grooving

↔ Продольное точение
Side turning

U

Геометрия и подачи тип S316
Geometries and feed rates type S316

Геометрия Geometry	Применение Applications	Подача мм/мин Feed rate f (mm/rev)
.5.	обработка канавок, точение «в разгон», профильная обработка, отличное стружкообазование в материалах со средним пределом прочности grooving, side turning, profiling of grooves, excellent reduction of chip width in materials with medium tensile strength	↓ 0,06 - 0,25
.EN.	обработка канавок, точение «в разгон», профильная обработка, подходит для материалов с высоким пределом прочности grooving, side turning, profiling of grooves, suitable for materials with high tensile strength	↓ 0,08 - 0,20
.FY.	черновая и чистовая обработка канавок, для длинностружечных материалов, низкий диапазон подач с отличным стружкоообразованием grooving, finishing of grooves, for long chipping materials, "low feed rates" with excellent chip control	↓ 0,03 - 0,15

↓ Обработка канавок
Grooving

↔ Продольное точение
Side turning

U

Геометрия и подачи тип 64T
Geometries and feed rates type 64T

Геометрия Geometry	Применение Applications	Подача мм/мин Feed rate f (mm/rev)
.1A	черновая и чистовая обработка канавок, для длинностружечных материалов, низкий диапазон подач grooving, finishing of grooves, for long chipping materials, low feed rates	↓ 0,03 - 0,12
.DL	черновая и чистовая обработка канавок, точение "в разгон", профильная обработка grooving, side turning, finishing or profiling of grooves	↓ 0,05 - 0,15 ↔ 0,05 - 0,20

↓ Обработка канавок
Grooving

↔ Продольное точение
Side turning

U

Геометрия и подачи для алюминия
Geometries and feed rates for aluminium

Геометрия Geometry	Применение Applications	Подача мм/мин Feed rate f (mm/rev)
.WA.	черновая и чистовая обработка канавок и отрезка, легкое резание Grooving and parting off, finishing of grooves, easy cut	↓ 0,07 - 0,25

↓ Обработка канавок
Grooving

↔ Продольное точение
Side turning

Режимы резания
Cutting data

Материал Material			Твердость Hardness Brinell (HB)	Скорость резания v_c (м/мин) Cutting speed v_c (m/min)	
				K10	**DD26**
N	Сплавы алюминия Al-alloys	в поставке not heat treatable	30-80	1000-600	1000-600
		упрочненные heat treatable	80-120	400-220	400-220
	Алюминиевое литье Al-cast-alloy	в поставке not heat treatable	80	1000-600	1000-600
		упрочненные heat treatable	100	600-300	600-300

U

Геометрия и подачи отрезка
Geometries and feed rates parting off

Геометрия Geometry	Применение Applications	Подача мм/мин Feed rate f (mm/rev)	Возможные геометрии и углы Available geometries and lead angle								
			S100	S123/S223	S274	S264	S224	229/S229	312/S312	S315	S316
.00	Отрезка Parting off	0,02 - 0,10							0°		
		0,02 - 0,08							5°		
	Тонкостенные трубы Tubes with small thickness	0,02 - 0,06				8°			8°		
		0,02 - 0,05			15°	15°			12°		
.00	Отрезка со стружколомом Parting off with chip former	0,02 - 0,15							0°		
		0,02 - 0,15							5°		
.M.	Отрезка хрупких материалов (MS58) Parting off brittle materials (MS58)	0,02 - 0,15							0°	0°	
		0,02 - 0,15							5°		
		0,02 - 0,12				8°					
		0,02 - 0,10				15°					
.V.	Отрезка со стружколомом Parting off with chip forming	0,02 - 0,12							0°		
		0,02 - 0,08							5°		
.3V.	Отрезка Parting off	0,05 - 0,2	0°								
.C.	Отрезка Parting off	0,02 - 0,10		0°			0°	0°	0°		
		0,02 - 0,08		4°			5°	5°	5°		
		0,02 - 0,06		8°			8°	8°	8°		
		0,02 - 0,05		15°			15°				
.E.	Отрезка Parting off	0,02 - 0,12	0°				0°	0°			
		0,05 - 0,12	5°				5°				
.EN	Отрезка Parting off	0,10 - 0,25	0°				0°	0°			0°
		0,10 - 0,20	5°								
*.D. (.32)	Отрезка Parting off	0,02 - 0,10		0°			0°		0°		
.F.	Отрезка Parting off	0,02 - 0,12	0°				0°	0°			
		0,02 - 0,10	5°				5°				
.3.	Отрезка Parting off	0,10 - 0,15					0°	0°			
		0,08 - 0,12						5°			
.N. 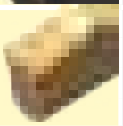	Отрезка Parting off	0,05 - 0,2	0°					0°			

* только Пластины S123 / S223
* only Inserts S123 / S223

U

Режимы резания Обработка канавок и отрезка
Cutting data Grooving and parting off

Материал Material			Твердость Hardness Brinell (HB)	Скорость резания v_c (м/мин) Cutting speed v_c (m/min)										
				K10	MG12	P20	TI22 TN32	TI25 TN35	TA45 TH35	TA46	AS62	AL96 AS66	H20	H54
P	Углеродистая сталь Carbon steel	0,2% C	140			180-120	200-160	180-130	200-160	280-180	250-180	300-180	230-170	200-140
		0,4% C	180			160-110	180-150	170-120	180-150	250-140	230-170	270-150	220-160	180-120
		0,6% C	200			140-90	180-140	150-100		230-120	220-160	250-120	210-150	160-100
	Легированная сталь Alloyed steel (>5%)	отожженая annealed	180			140-100	180-140	160-110	180-140	230-100	200-150	250-100	210-150	180-120
		закалка quenched	280			110-90	160-110	130-90		190-90	160-110	220-90	170-120	160-100
		закалка quenched	350			80	140-90	100-70		170-80	130-100	200-80	140-80	120-80
	Высоколегированная сталь high alloyed steel (>5%)	отожженая annealed	200			120-80	120-90			200-140	180-120	220-140	120-100	100-90
		закаленная hardened	-											
	Стальное литье Cast steel	нелегированное unalloyed	180				130-100				200-150	200-150	180-120	
		легированное alloyed	220				110-80				160-100	150-90	140-90	
M	Нержавеющая сталь Stainless steel	мартенситная, ферритная martensitic, ferritic	200		90-70		130-100	120-60		180-120	170-120	190-140	190-120	
		аустенитная austenitic	180		90-60			100-70		140-110		140-110	170-120	
K	Чугун Cast iron	с низким пределом прочности low tensile strength	180	90-60	80-60				130-90	180-120	180-120	200-120		
		с высоким пределом прочности high tensile strength	250	90-60	80-60				90-70	140-100	140-100	160-120		
	Чугун со сфероидальным графитом Spheroidal graphite cast iron	ферритный ferritic	160				90-70	90-70	120-80	170-90	170-90	180-130		
		перлитный perlitic	250				70-60	70-60	110-80	180-80	150-80	160-120		
	Ковкий чугун Malleable cast iron	ферритный ferritic	125		100-80		140-120	100-70		120-100	190-140	220-120		
		перлитный perlitic	225		70-50		100-80	80-60		90-80	140-100	190-100		
N	Сплавы алюминия Al-alloy	в поставке not heat treatable	30-80	1000-600	800-400			1000-600						
		упрочненные heat treatable	80-120	400-220	300-200			400-220						
	Алюминиевое литье Al-cast-alloy	в поставке not heat treatable	80	1000-600	800-400			1000-600						
		упрочненные heat treatable	100	600-300	400-250			600-300						
	Сплавы меди Copper-alloy	в поставке not heat treatable	90	200-120			200-150	210-130		200-150				
		упрочненные heat treatable	100	150-90			150-60	160-90		150-110				
S	Жаропрочный сплав Heat resistant alloy (Fe)	отожженый annealed	200		50-30			50-30						
		закаленный hardened	275		40-20			40-20						
	Жаропрочный сплав Heat resistant alloy (Ni, Co)	отожженый annealed	250		30-20			30-20						
		закаленный hardened	350		20-10			20-10						

U

Режимы резания Обработка торцевых канавок
Cutting data Face grooving

Материал / Material			Твердость Hardness Brinell (HB)	Скорость резания v_c (м/мин) Cutting speed v_c (m/min)										
				K10	MG12	P20	TI22 TN32	TI25 TN35	TA45 TH35	TA46	AS62	AS66	H20	H54
P	Углеродистая сталь Carbon steel	0,2% C	140			140-100	160-130	140-110	160-130	220-140	200-140	240-140	190-140	200-140
		0,4% C	180			130-90	140-120	130-100	140-120	200-120	190-130	220-120	180-130	180-120
		0,6% C	200			120-80	140-120	120-180		190-100	180-130	200-100	170-120	160-100
	Легированная сталь Alloyed steel	отожженая annealed	180			120-80	140-120	140-100	140-120	190-80	160-120	200-80	170-120	180-120
		закалка quenched	280			90-70	140-90	110-80		170-80	140-90	180-80	140-100	160-100
		закалка quenched	350			60	120-70	80-60		140-60	110-80	160-70	120-60	120-80
	Высоколегированная сталь high alloyed steel (>5%)	отожженая annealed	200			100-60	100-70			160-120	150-100	180-120	110-80	100-90
		закаленная hardened	-											
	Стальное литье Cast steel	нелегированное unalloyed	180				110-80				160-120	160-120	140-100	
		легированное alloyed	220				90-60				140-80	120-80	120-80	
M	Нержавеющая сталь Stainless steel	мартенситная, ферритная martensitic, ferritic	200		80-60		110-80	110-50		160-100	130-110	150-120	150-100	
		аустенитная austenitic	180		60-40			80-60		120-100		110-80	140-100	
K	Чугун Cast iron	с низким пределом прочности low tensile strength	180	70-50	70-50				110-70	140-100	140-100	160-100		
		с высоким пределом прочности high tensile strength	250	70-50	70-50				80-60	120-80	120-80	140-100		
	Чугун со сфероидальным графитом Spheroidal graphite cast iron	ферритный ferritic	160				90-60	80-60	100-60	140-80	150-70	150-110		
		перлитный perlitic	250				80-60	60-50	90-60	130-70	120-60	140-100		
	Ковкий чугун Malleable cast iron	ферритный ferritic	125		80-60		120-100	80-60		100-80	160-110	180-100		
		перлитный perlitic	225		60-40		80-60	60-50		80-60	120-80	150-120		
N	Сплавы алюминия Al-alloy	в поставке not heat treatable	30-80	1000-600	800-400			1000-600						
		упрочненные heat treatable	80-120	400-220	300-200			400-220						
	Алюминиевое литье Al-cast-alloy	в поставке not heat treatable	80	1000-600	800-400			1000-600						
		упрочненные heat treatable	100	600-300	400-250			600-300						
	Сплавы меди Copper-alloy	в поставке not heat treatable	90	160-100			160-130	190-110						
		упрочненные heat treatable	100	130-80			130-60	140-80						
S	Жаропрочный сплав Heat resistant alloy (Fe)	отожженый annealed	200		40-30			40-30						
		закаленный hardened	275		35-20			35-20						
	Жаропрочный сплав Heat resistant alloy (Ni, Co)	отожженый annealed	250		25-20			20-10						
		закаленный hardened	350		20-10			20-10						

U

Режимы резания Обработка торцевых канавок тип S15A/S25A

Cutting data Face grooving type S15A / S25A

Материал Material			Твердость Hardness Brinell (HB)	Скорость резания v_c (м/мин) Cutting speed v_c (m/min)	Подача мм/мин Feed rate f (mm/rev)
				TH35	
P	Углеродистая сталь Carbon steel	0,2% C	140	110 - 140	0,02 - 0,05
		0,4% C	180	100 - 130	
		0,6% C	200	90 - 120	
	Легированная сталь Alloyed steel (>5%)	отожженая annealed	180	100 - 140	0,02 - 0,03
		закалка quenched	280	80 - 110	
		закалка quenched	350	60 - 80	
	Высоколегированная сталь high alloyed steel (>5%)	отожженая annealed	200	60 - 80	0,02 - 0,03
	Стальное литье Cast steel	нелегированное unalloyed	180	100 - 140	0,02 - 0,03
		легированное alloyed	220	80 - 110	
M	Нержавеющая сталь Stainless steel	мартенситная, ферритная martensitic, ferritic	200	50 - 120	0,02 - 0,03
		аустенитная austenitic	180	50 - 110	
K	Чугун Cast iron	с низким пределом прочности low tensile strength	180	100 - 140	0,01 - 0,03
		с высоким пределом прочности high tensile strength	250	80 - 120	
	Чугун со сфероидальным графитом Spheroidal graphite cast iron	ферритный ferritic	160	80 - 140	
		перлитный perlitic	250	70 - 130	
	Ковкий чугун Malleable cast iron	ферритный ferritic	125	80 - 100	
		перлитный perlitic	225	60 - 80	
N	Сплавы алюминия Al-alloy	в поставке not heat treatable	30-80	100 - 600	0,01 - 0,08
		упрочненные heat treatable	80-120	100 - 600	
	Алюминиевое литье Al-cast-alloy	в поставке not heat treatable	80	100 - 600	
		упрочненные heat treatable	100	100 - 600	
	Сплавы меди Copper-alloy	в поставке not heat treatable	90	110 - 190	
		упрочненные heat treatable	100	80 - 140	
S	Жаропрочный сплав Heat resistant alloy (Fe)	отожженый annealed	200	30 - 40	0,01 - 0,02
		закаленный hardened	275	20 - 35	
	Жаропрочный сплав Heat resistant alloy (Ni, Co)	отожженый annealed	250	15 - 75	
		закаленный hardened	350	18 - 40	

U

Режимы резания Профильное точение
Cutting data Profiling

Номинальная скорость резания для твердых сплавов компании Horn
Nominal cutting speeds with HORN grades

Материал Material			Твердость Hardness Brinell (HB)	* Скорость резания v_c (м/мин) Cutting speed v_c (m/min)			
				MG12	TN35	TI25	TA45 / TH35
P	Углеродистая сталь, нелегированное Carbon steel,unalloyed	C < 0,4%	125	14-110	14-180	14-180	14-180
		C > 0,4% < 0,6%	150	14-110	14-180	14-180	14-180
		C > 0,6% < 0,8%	200	14-110	14-180	14-180	14-180
	Низколегированная сталь low alloyed steel	отожженая annealed	180	16-90	16-150	16-150	
		закалка quenched	275	16-90	16-150	16-150	
		закалка quenched	160	16-90	16-150	16-150	
	Высоколегированная сталь high alloyed steel	отожженая annealed	200		19-90	19-90	
		закалка quenched	325		19-90	19-90	
	Стальное литье Cast steel	нелегированное unalloyed	180	19-110	19-180	19-180	
		низколегированное low alloyed	200	19-110	19-180	19-180	
		высоколегированное high alloyed	225	19-110	19-180	19-180	
M	Нержавеющая сталь Stainless steel	мартенситная, ферритная, отожженая martensitic, ferritic, annealed	200		19-90	19-90	
		аустенитная austenitic Ni>8%/Cr 18-20%	180		16-80		
N	Сплавы алюминия Al-alloy			14-220	16-600	16-600	
	Медь и латунные сплавы Copper and brass alloys			14-220	14-700	14-700	
S	Жаропрочный сплав Heat resistant alloy	NiFe				18-75	18-75
		NiCo				18-40	18-40

v_c зависит от диаметра отверстия и максимальных оборотов шпинделя станка

v_c is depending on the bore diameter and therefore of the maximum numbers of revolutions of the machine.

U

Твердые сплавы для обработки канавок и отрезки

Carbide grades for grooving and parting off

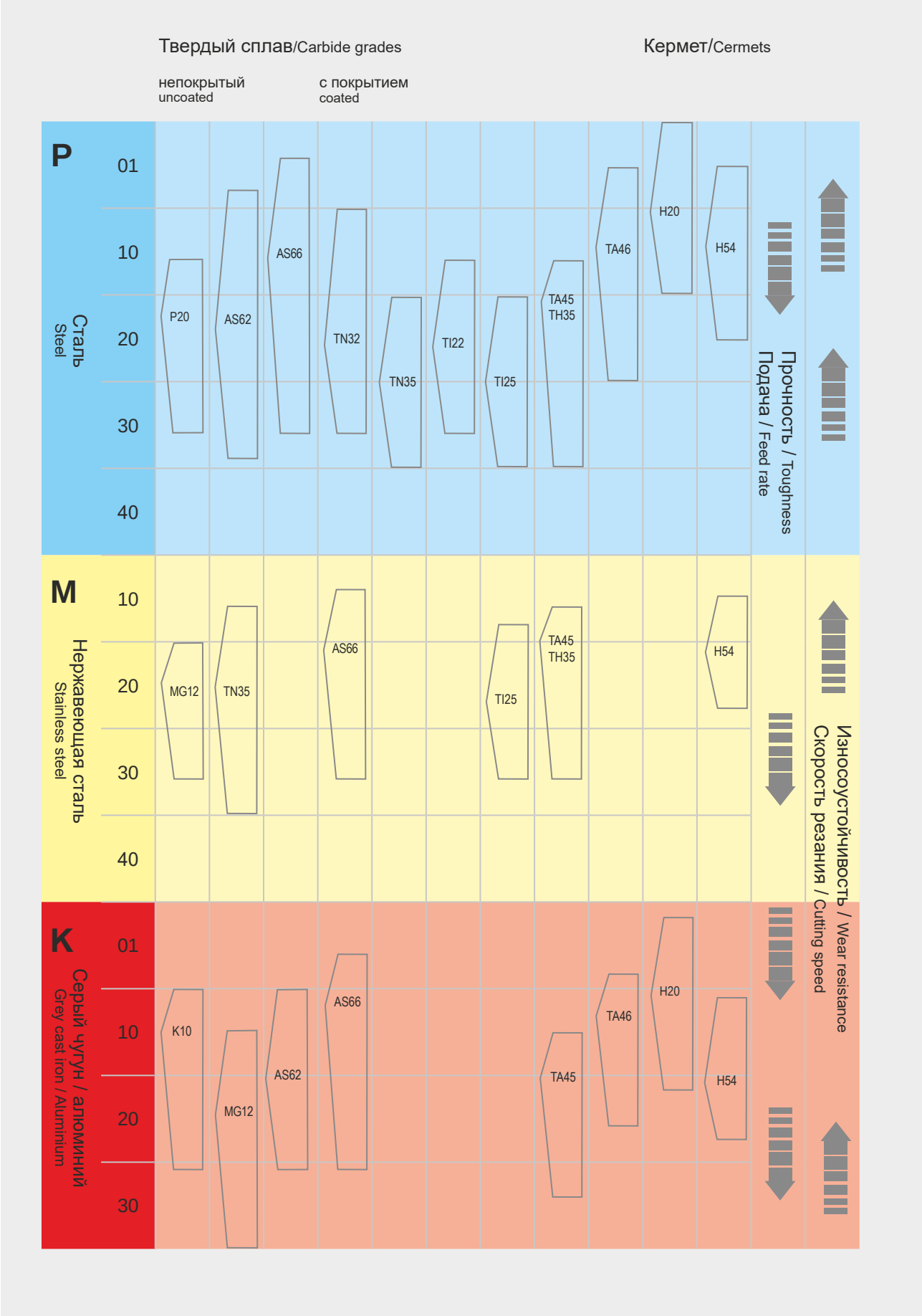

U

Твердые сплавы для обработки канавок и отрезки

Carbide grades for grooving and parting off

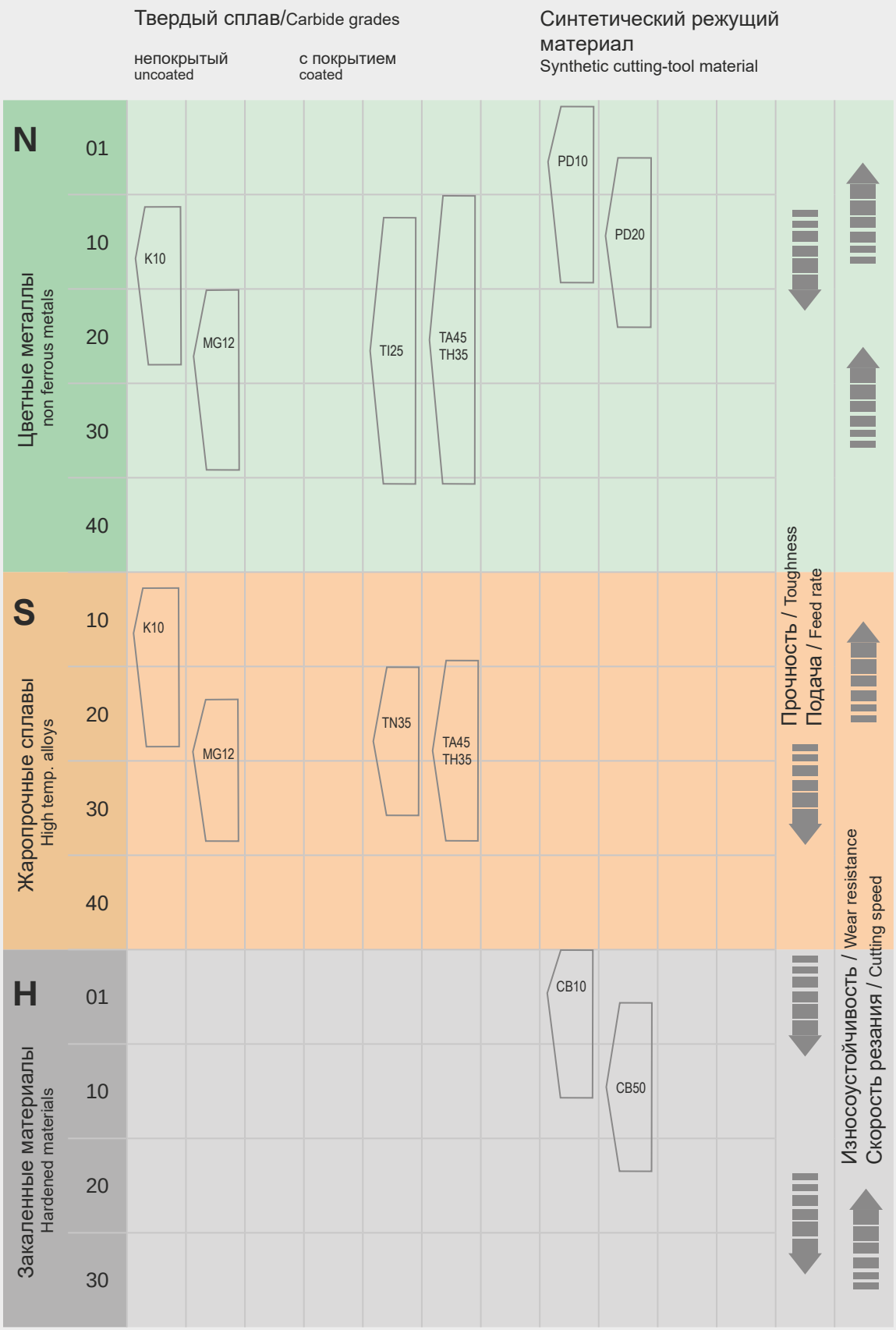

U

Описание твердых сплавов

Сплавы HORN	ISO513	Режущий материал	Материал заготовки	Рекомендуемое применение и характеристики сплава
H20	HT	Кермет	углеродистые стали, низколегированные стали, литье, нержавеющие стали,труднообрабатываемые материалы	для чистовой обработки, отличное качество поверхности нет тенденции к появлению наклепа, износостойкий
H54	HT	Кермет	углеродистые стали, низколегированные стали, литье, нержавеющие стали,труднообрабатываемые материалы	для чистовой обработки, отличное качество поверхности нет тенденции к появлению наклепа, износостойкий
P20	HW	непокрытые сплавы	сталь, стальное литье, ковкий чугун	черновая и чистовая обработка на средней скорости
AS62	HC	Покрытие AlTiN	сталь, стальное литье, ковкий чугун	черновая и чистовая обработка на высокой скорости
AS66	HC	Покрытие AlTiN	сталь, стальное литье, ковкий чугун, мартенситная нержавеющая сталь	черновая и чистовая обработка на высокой скорости, теплостойкий, подходит для сухого резания
AL96	HC	многослойное покрытие (AL_2O_3)	сталь, стальное литье, ковкий чугун, мартенситная нержавеющая сталь	черновая и чистовая обработка на высокой скорости, теплостойкий, подходит для сухого резания
TN32	HC	Покрытие TiN	сталь, стальное литье, ковкий чугун	черновая и чистовая обработка на высокой скорости
TN35	HC	Покрытие TiN	сталь, стальное литье, ковкий чугун	черновая и чистовая обработка на небольшой скорости, нарезание резьбы, неблагоприятные условия
TI22	HC	Покрытие TiCN	сталь, стальное литье, ковкий чугун	черновая и чистовая обработка на высокой скорости
TI25	HC	Покрытие TiCN	сталь, стальное литье, ковкий чугун, мартенситная нержавеющая сталь	черновая и чистовая обработка на небольшой скорости; нарезание резьбы, неблагоприятные условия
TH35 AS6G	HC	Покрытие AlTiN	сталь, стальное литье, ковкий чугун, мартенситная нержавеющая сталь	черновая и чистовая обработка на высокой скорости, теплостойкий, подходит для сухого резания
TA45 TF45	HC	Покрытие TiAlN	сталь, стальное литье, ковкий чугун, мартенситная нержавеющая сталь	черновая и чистовая обработка на высокой скорости, охлаждение маслом
TA46 TF46	HC	Покрытие TiAlN	сталь, стальное литье, ковкий чугун, мартенситная нержавеющая сталь	черновая и чистовая обработка на высокой скорости, теплостойкий, подходит для сухого резания
K10	HW	непокрытые сплавы	серый чугун, ковкий чугун,Si-алюминий и медные сплавы, жаропрочные сплавы	черновая и чистовая обработка
MG12	HF	непокрытые сплавы (микроструктура)	серый чугун, ковкий чугун, алюминиевые и медные сплавы, жаропрочные сплавы	черновая и чистовая обработка на небольшой скорости при неблагоприятных условиях

Пластины с режущей кромкой из кубического нитрида бора или со вставками из поликристаллического алмаза - по запросу.
Твердые сплавы, которые имеются в наличии на складе указаны в каталоге или прайслисте.
Неуказанные сплавы поставляются только под заказ.

U

Description carbide grades

HORN-Grades	ISO513	Properties	Workpiece material	Recommended applications
H20	HT	Cermet	carbon steels, low alloyd steels, cast steel, stainless steel, exotic alloys	for grooving and finishing, for best surface qualities, no tendency to built up edge, resistant to wear
H54	HT	Cermet	carbon steels, low alloyd steels, cast steel, stainless steel, exotic alloys	for grooving and finishing, for best surface qualities, no tendency to built up edge, resistant to wear
P20	HW	uncoated grades	steel, cast steel, malleable cast iron	for grooving and finishing at moderate cutting speed
AS62	HC	AlTiN-Coating	steel, cast steel, malleable cast iron,	for grooving and finishing at high cutting speed
AS66	HC	AlTiN Coating	steel, cast steel, malleable cast iron, martensitic stainless steel	for grooving and finishing, at high cutting speed, heat resistant, suitable for dry cutting
AL96	HC	multilayer coating(AL_2O_3)	steel, cast steel, malleable cast iron, martensitic stainless steel	for grooving and finishing, at very high cutting speed, heat resistant, suitable for dry cutting
TN32	HC	TiN-Coating	steel, cast steel, malleable cast iron	for grooving and finishing, at high cutting speed
TN35	HC	TiN-Coating	steel, cast steel, malleable cast iron, martensitic stainless steel	for grooving and finishing, at low cutting speed, thread cutting, unfavourable conditions
TI22	HC	TiCN-Coating	steel, cast steel, malleable cast iron	for grooving and finishing at high cutting speed
TI25	HC	TiCN-Coating	steel, cast steel, malleable cast iron, martensitic stainless steel	for grooving and finishing, at low cutting speed, thread cutting, unfavourable conditions
TH35 AS6G	HC	AlTiN-Coating	steel, cast steel, malleable cast iron, martensitic stainless steel	for grooving and finishing, at high cutting speed, heat resistant, suitable for dry cutting
TA45 TF45	HC	TiAlN-Coating	steel, cast steel, malleable cast iron, martensitic stainless steel	for grooving and finishing at low cutting speed, cooling with oil
TA46 TF46	HC	TiAlN-Coating	steel, cast steel, malleable cast iron, martensitic stainless steel	for grooving and finishing, at high cutting speed, heat resistant, suitable for dry cutting
K10	HW	uncoated grades	grey cast iron, malleable cast iron, Si-aluminium and copper alloys, heat resistant alloys	for grooving and finishing
MG12	HF	uncoated grades (micro grain)	grey cast iron, malleable cast iron, aluminium and copper alloys, heat resistant alloys	for grooving and finishing, at low cutting speed, unfavourable conditions

PCD- or PCBN-tipped inserts upon request..

Carbide grades on stock are shown in the catalogue or in the price- and stocklist..
Not mentioned grades can be supplied only against firm order.

U

Описание твердых сплавов
Description carbide grades

Сплавы HORN	ISO513	Материал заготовки	Рекомендуемое применение и характеристики сплава
CB07	BN	закаленная сталь > 56 HRC, непрерывное резание	**Точение канавки всей шириной пластины** vc ≈ 150 м/мин, f = 0,03 - 0,04 мм **Чистовая обработка** с ap 0,1 - 0,2 мм vc ≈ 160 м/мин, f = 0,04 - 0,08 мм
CB10	BN	закаленная сталь > 56 HRC, непрерывное резание	**Точение канавки всей шириной пластины** vc ≈ 140 м/мин, f = 0,03 - 0,04 мм **Чистовая обработка** с ap 0,1 - 0,2 мм vc ≈ 150 м/мин, f = 0,04 - 0,08 мм
CB50	BN	закаленная сталь > 45 HRC, прерывистое резание	**Точение канавки всей шириной пластины** vc ≈ 140 м/мин, f = 0,03 - 0,04 мм **Чистовая обработка** с ap 0,1 - 0,2 мм vc ≈ 150 м/мин, f = 0,04 - 0,08 мм
		Серый чугун, перлитный	**Точение канавки всей шириной пластины** vc ≈ 1200 м/мин, f = 0,1 - 0,25 мм **Частичное резание** с ap 0,3 - 1,0 мм vc ≈ 1300 м/мин, f = 0,2 - 0,4 мм
		Чугун с шаровидным графитом	**Точение канавки всей шириной пластины** vc ≈ 900 м/мин, f = 0,07 - 0,2 мм **Частичное резание** с ap 0,1 - 0,7 мм vc ≈ 1000 м/мин, f = 0,1 - 0,3 мм

Пластины с режущей кромкой из кубического нитрида бора или со вставками из поликристаллического алмаза - по запросу.
Твердые сплавы, которые имеются в наличии на складе указаны в каталоге или прайслисте.
Неуказанные сплавы поставляются только под заказ.

U

HORN-Grades	ISO513	Workpiece material	Recommended applications
CB07	BN	hardened Steel > 56 HRC, non interrupted cut	**Grooving in full material** vc ≈ 150 m/min, f = 0,03 - 0,04 mm **Finishing** with ap 0,1 - 0,2 mm vc ≈ 160 m/min, f = 0,04 - 0,08 mm
CB10	BN	hardened Steel > 56 HRC, non interrupted cut	**Grooving in full material** vc ≈ 140 m/min, f = 0,03 - 0,04 mm **Finishing** with ap 0,1 - 0,2 mm vc ≈ 150 m/min, f = 0,04 - 0,08 mm
CB50	BN	hardened Steel > 45 HRC, interrupted cut	**Grooving in full material** vc ≈ 140 m/min, f = 0,03 - 0,04 mm **Finishing** with ap 0,1 - 0,2 mm vc ≈ 150 m/min, f = 0,04 - 0,08 mm
		Grey cast iron, perlitic	**Grooving in full material** vc ≈ 1200 m/min, f = 0,1 - 0,25 mm **Partial cut** with ap 0,3 - 1,0 mm vc ≈ 1300 m/min, f = 0,2 - 0,4 mm
		Spheroidal graphite cast iron	**Grooving in full material** vc ≈ 900 m/min, f = 0,07 - 0,2 mm **Partial cut** with ap 0,1 - 0,7 mm vc ≈ 1000 m/min, f = 0,1 - 0,3 mm

PCD- or PCBN-tipped inserts upon request..

Carbide grades on stock are shown in the catalogue or in the price- and stocklist..
Not mentioned grades can be supplied only against firm order..

Система/System	Страница/Page
105/110	**V2**
117	**V20**

V

Державка
Toolholder
SB105/B105/SB110

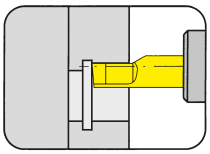

Страница/Page
V4-V11

Пластина
Insert
N105/N110

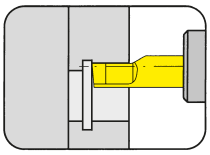

Страница/Page
V12-V17

105/110

Державка с режущими пластинами

Ø отверстия от 6 мм

Toolholder with Inserts

Bore Ø from 6 mm

V

Державка
Toolholder

SB105

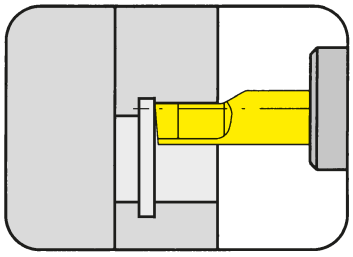

Ø отверстия от	Bore Ø from	6 mm

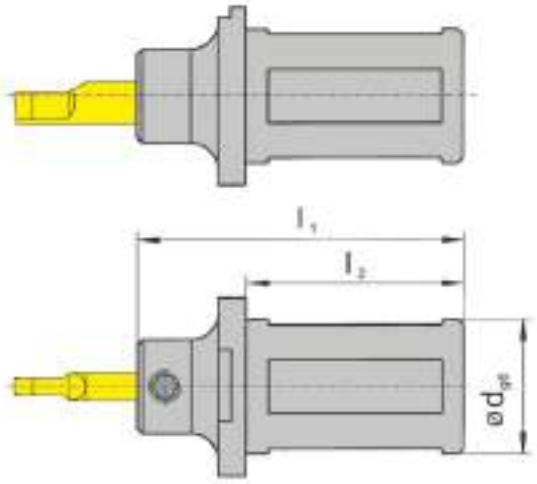

для пластины
for Insert

тип N105
Type

Обозначение Part number	d	l_1	l_2	D_{min}
SB105.0016.1.01	16	73	50	6
SB105.0020.1.01	20	73	50	6
SB105.0022.1.01	22	73	50	6
SB105.0025.1.01	25	73	50	6

Другие размеры - по запросу.
Further sizes upon request

Размеры указаны в мм.
Dimensions in mm

Зажимная длина пластины = 12 мм!
Clamping length of inserts = 12 mm!
Момент затяжки винтов см. Технические рекомендации.
For torque specification of the screw, please see Technical Instructions.

V

Запасные части
Spare Parts

Державка Toolholder	Зажимной винт Clamping Screw	Ключ тип TORX PLUS® TORX PLUS® Wrench
SB105...	**6.075T15P**	**T15PQ**

Державка
Toolholder

SB105

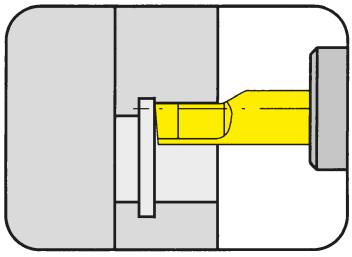

Ø отверстия от	Bore Ø from	6 mm

использовать только с приводными блоками EWS-Slot, BENZ LinA
only usable for broaching devices EWS-Slot, BENZ LinA

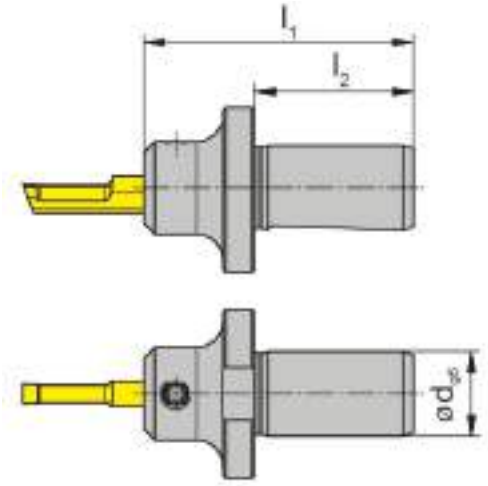

для пластины
for Insert

тип N105
Type

Обозначение Part number	d	l_1	l_2	D_{min}
SB105.0016.E1.01	16	51	30	6

Размеры для других интерфейсов - по запросу.
Further sizes for other device interfaces upon request

Размеры указаны в мм.
Dimensions in mm

Зажимная длина пластины = 12 мм!
Clamping length of inserts = 12 mm!

Момент затяжки винтов см. Технические рекомендации.
For torque specification of the screw, please see Technical Instructions.

V

Запасные части
Spare Parts

Державка Toolholder	Зажимной винт Clamping Screw	Ключ тип TORX PLUS® TORX PLUS® Wrench
SB105.0016.E1.01	**6.075T15P**	**T15PQ**

Державка
Toolholder

B105

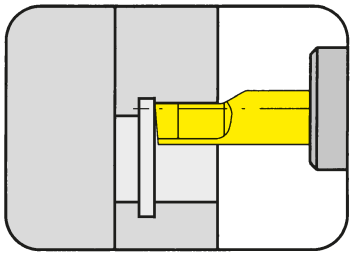

Ø отверстия от	Bore Ø from	6 mm

для использования с приводным блоком Schwarzer
for broaching device Schwarzer

для пластины
for Insert

тип N105
Type

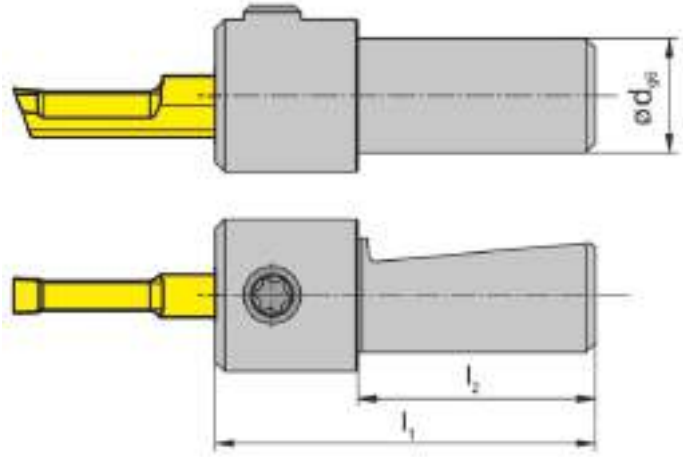

Обозначение Part number	d	l_1	l_2	D_{min}
B105.0012.0220	12	40	25	6

Размеры для других интерфейсов - по запросу.
Further sizes for other device interfaces upon request

Размеры указаны в мм.
Dimensions in mm

Зажимная длина пластины = 12 мм!
Clamping length of inserts = 12 mm!

Момент затяжки винтов см. Технические рекомендации.
For torque specification of the screw, please see Technical Instructions.

V

Запасные части
Spare Parts

Державка Toolholder	**Зажимной винт** Clamping Screw	**Ключ тип TORX PLUS®** TORX PLUS® Wrench
B105.0012.0220	**6.075T15P**	**T15PQ**

Державка
Toolholder

SB105/SB110

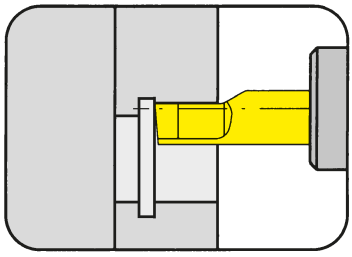

Ø отверстия от	Bore Ø from	6 mm

для использования с приводным блоком WTO
for broaching device WTO

для пластины
for Insert

тип N105
Type N110

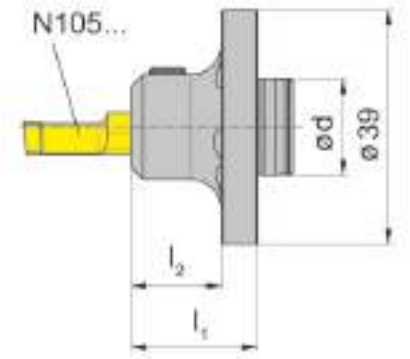

Обозначение Part number	d	l_1	l_2	D_{min}
SB105.1816.W1.01	16	21	15	6
SB110.2016.W1.02	16	42	36	9

Размеры для других интерфейсов - по запросу.
Further sizes for other device interfaces upon request

Размеры указаны в мм.
Dimensions in mm

Момент затяжки винтов см. Технические рекомендации.
For torque specification of the screw, please see Technical Instructions.

V

Запасные части
Spare Parts

Державка Toolholder	**Зажимной винт** Clamping Screw	**Ключ тип TORX PLUS®** TORX PLUS® Wrench
SB105...	**6.075T15P**	**T15PQ**

Державка
Toolholder

SB105/SB110

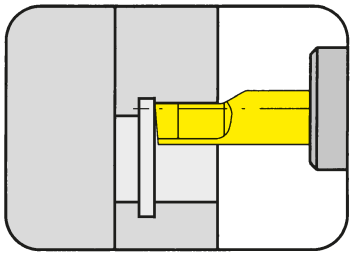

Ø отверстия от	Bore Ø from	6 mm

для использования с приводным блоком Schwarzer „2in1“
for broaching device Schwarzer „2in1“

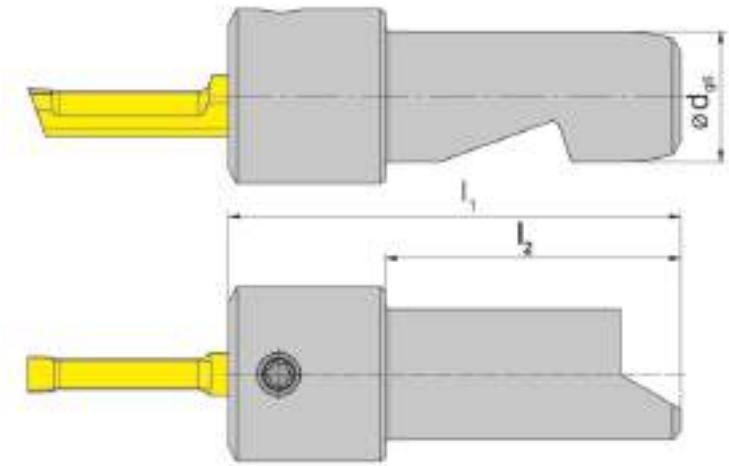

для пластины
for Insert

тип N105
Type N110

Обозначение Part number	d	l_1	l_2	D_{min}
SB105.0015.S1.01	15	52	34	6
SB110.0015.S1.02	15	66	34	9

Размеры для других интерфейсов - по запросу.
Further sizes for other device interfaces upon request

Размеры указаны в мм.
Dimensions in mm

Зажимная длина пластины = 12 mm (пластина типа105) / 26 mm (пластина типа110)
Clamping length of inserts = 12 mm (105) / 26 mm (110)!

Момент затяжки винтов см. Технические рекомендации.
For torque specification of the screw, please see Technical Instructions.

V

Запасные части
Spare Parts

Державка Toolholder	Зажимной винт Clamping Screw	Ключ тип TORX PLUS® TORX PLUS® Wrench
SB105...	**6.075T15P**	**T15PQ**

Державка
Toolholder

SB105/SB110

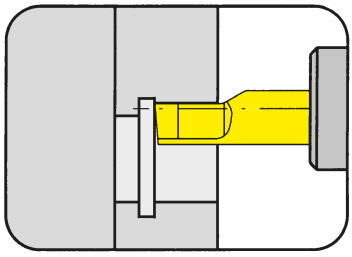

Ø отверстия от	Bore Ø from	6 mm

для использования с приводным блоком AR2P
for broaching device AR2P

для пластины
for Insert

тип N105
Type N110

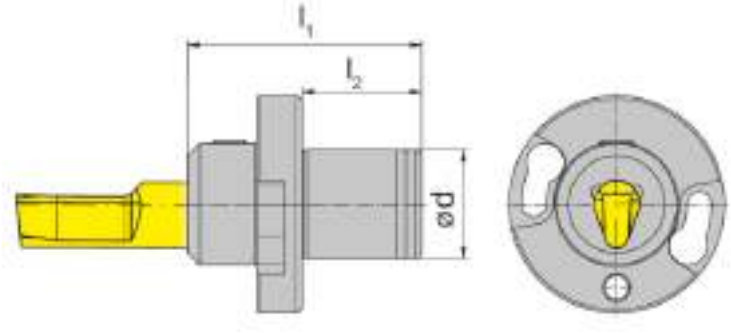

Обозначение Part number	d	l_1	l_2	D_{min}
SB105.0018.A.01	18	38	20	6
SB110.0018.A.01	18	39	20	6
SB110.0018.A.02	18	52	20	6

Размеры для других интерфейсов - по запросу.
Further sizes for other device interfaces upon request

Размеры указаны в мм.
Dimensions in mm

Зажимная длина пластины = 12 mm (пластина типа105) / 26 mm (пластина типа110)
Clamping length of inserts = 12 mm (105) / 26 mm (110)!
Момент затяжки винтов см. Технические рекомендации.
For torque specification of the screw, please see Technical Instructions.

V

Запасные части
Spare Parts

Державка Toolholder	**Зажимной винт** Clamping Screw	**Ключ тип TORX PLUS®** TORX PLUS® Wrench
SB105...	**6.075T15P**	**T15PQ**

Державка
Toolholder

SB110

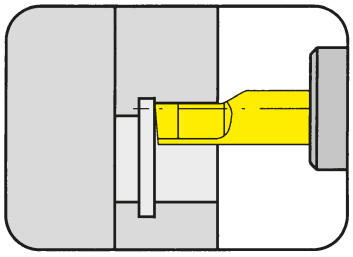

Ø отверстия от	Bore Ø from	9 mm

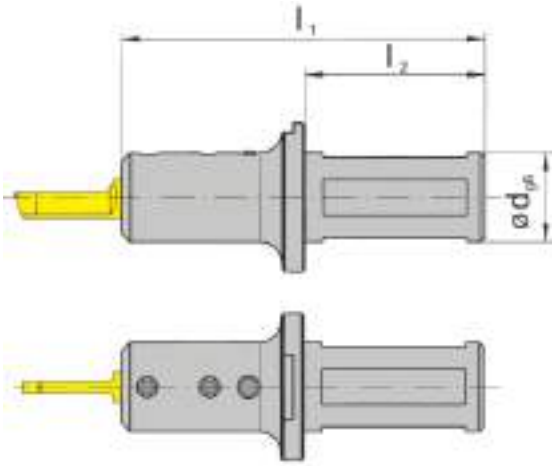

для пластины
for Insert

тип N110
Type

Обозначение Part number	d	l_1	l_2	D_{min}
SB110.0020.1.02	20	88	50	9
SB110.0025.1.02	25	88	50	9
SB110.0032.1.02	32	88	50	9

Другие размеры - по запросу.
Further sizes upon request

Размеры указаны в мм.
Dimensions in mm

Момент затяжки винтов см. Технические рекомендации.
For torque specification of the screw, please see Technical Instructions.

V

Запасные части
Spare Parts

Державка Toolholder	**Зажимной винт** Clamping Screw	**Ключ тип TORX PLUS®** TORX PLUS® Wrench
SB110...	**6.075T15P**	**T15PQ**

Державка
Toolholder

SB110

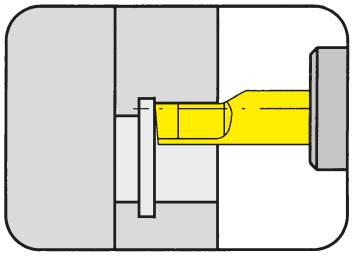

Ø отверстия от	Bore Ø from	9 mm

использовать только с приводными блоками EWS-Slot, BENZ LinA
only usable for broaching devices EWS-Slot, BENZ LinA

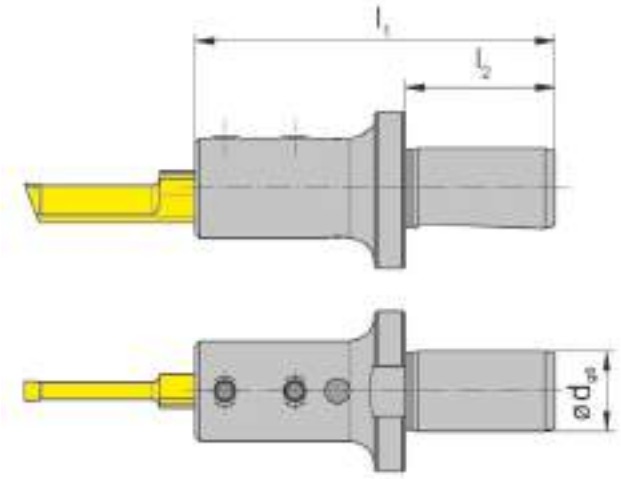

для пластины
for Insert

тип N110
Type

Обозначение Part number	d	l_1	l_2	D_{min}
SB110.0016.E1.02	16	72	30	9

Размеры для других интерфейсов - по запросу.
Further sizes for other device interfaces upon request

Размеры указаны в мм.
Dimensions in mm

Зажимная длина пластины = 26 мм!
Clamping length of inserts = 26 mm!
Момент затяжки винтов см. Технические рекомендации.
For torque specification of the screw, please see Technical Instructions.

V

Запасные части
Spare Parts

Державка Toolholder	Зажимной винт Clamping Screw	Ключ тип TORX PLUS® TORX PLUS® Wrench
SB110.0016.E1.02	**6.075T15P**	**T15PQ**

Пластина
Insert

N105/N110

Поле допуска C11
Tolerance grade C11

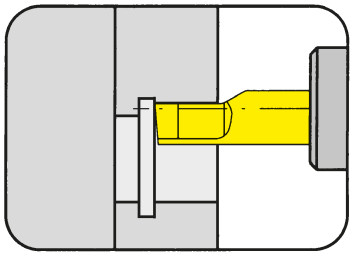

Ø отверстия от	Bore Ø from	6 mm

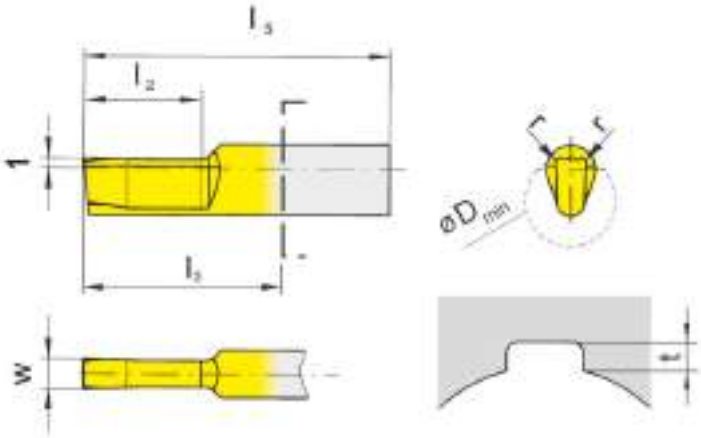

для державки
for Toolholder

тип / Type: SB105, B105, SB110

Шпонки по DIN138
Keyways according to DIN138

Обозначение Part number	w	l_5	l_2	l_3	r	Применимо от диаметра Applicable from Ø	TA45
N105.0210.2.08	2,11	30	12	18	0,35	6,0	▲
N105.0310.2.10	3,11	30	12	18	0,35	6,5	▲
N105.0310.2.13	3,11	30	12	18	0,50	6,5	▲
N105.0410.2.16	4,13	30	12	18	0,50	6,5	▲
N110.0410.05.04	4,13	60	25	34	0,50	9,0	▲
N110.0410.05.07	4,13	75	40	49	0,50	9,0	▲
N110.0510.05.04	5,13	60	25	34	0,50	9,0	▲
N110.0510.05.07	5,13	75	40	49	0,50	9,0	▲

▲ со Склада / on stock Δ 4 Недели / 4 weeks x По запросу / upon request
● Основное применение / recommended
o Альтернативное применение / alternative recommendation
- непригодный / not suitable
твёрдый сплав без покрытия / uncoated grades
твёрдый сплав с покрытием / coated grades
с напайкой/Cermet / brazed/Cermet

	TA45
P	•
M	•
K	•
N	•
S	•
H	-

Марки твёрдого сплава
Carbide grades

Размеры указаны в мм.
Dimensions in mm

Примечание для заказа:
Размеры шпоночного паза согласно DIN смотрите страницу V18
Ordering note:
For Dimensions of Groove DIN please see page V18

Пластина
Insert

N105/N110

Поле допуска C11
Tolerance grade C11

Ø отверстия от	Bore Ø from	6 mm

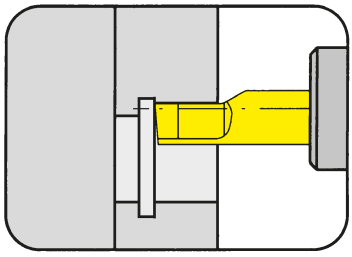

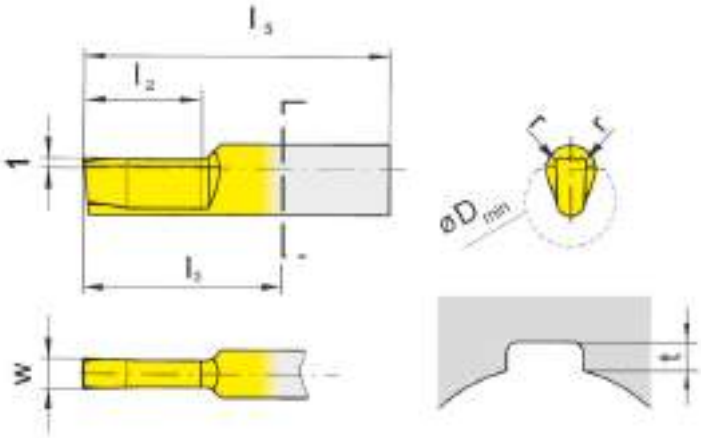

для державки
for Toolholder

тип / Type: SB105, B105, SB110

Шпонки по DIN6885
Keyways according to DIN6885

Обозначение Part number	w	l_5	l_2	l_3	r	Применимо от диаметра Applicable from Ø	TA45
N105.0198.01.01	1,982	30	12	18	0,1	6,0	▲
N105.0298.01.01	2,982	30	12	18	0,1	6,5	▲
N105.0397.01.01	3,973	35	15	23	0,1	6,5	▲
N110.0397.02.04	3,976	60	25	34	0,2	9,0	▲
N110.0397.02.07	3,976	75	40	49	0,2	9,0	▲
N110.0497.02.04	4,976	60	25	34	0,2	9,0	▲
N110.0497.02.07	4,976	75	40	49	0,2	9,0	▲

▲ со Склада / on stock Δ 4 Недели / 4 weeks x По запросу / upon request
● Основное применение / recommended
o Альтернативное применение / alternative recommendation
- непригодный / not suitable
твёрдый сплав без покрытия / uncoated grades
твёрдый сплав с покрытием / coated grades
с напайкой/Cermet / brazed/Cermet

P	●
M	●
K	●
N	●
S	●
H	-

Марки твёрдого сплава
Carbide grades

Размеры указаны в мм.
Dimensions in mm

Примечание для заказа:
Размеры шпоночного паза согласно DIN смотрите страницу V18
Ordering note:
For Dimensions of Groove DIN please see page V18

V

Пластина
Insert

N105
Поле допуска JS9
Tolerance grade JS9

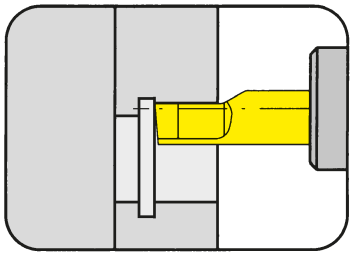

Ø отверстия от	Bore Ø from	6 mm

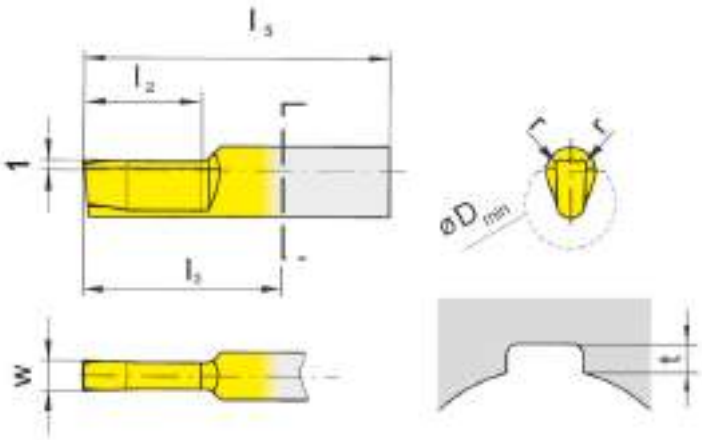

для державки
for Toolholder

тип / Type: SB105, B105, SB110

Шпонки по DIN6885
Keyways according to DIN6885

Обозначение Part number	w	l_5	l_2	l_3	r	Применимо от диаметра Applicable from Ø	TA45
N105.0200.01.01	2	30	12	18	0,1	6,0	▲
N105.0300.01.01	3	30	12	18	0,1	6,5	▲
N105.0400.01.01	4	35	15	23	0,1	6,5	▲
N105.0400.02.01	4	35	15	23	0,2	6,5	▲
N110.0400.02.04	4	60	25	34	0,2	9,0	▲
N110.0400.02.07	4	75	40	49	0,2	9,0	▲
N110.0500.02.04	5	60	25	34	0,2	9,0	▲
N110.0500.02.07	5	75	40	49	0,2	9,0	▲

▲ со Склада / on stock Δ 4 Недели / 4 weeks x По запросу / upon request
● Основное применение / recommended
o Альтернативное применение / alternative recommendation
- непригодный / not suitable
твёрдый сплав без покрытия / uncoated grades
твёрдый сплав с покрытием / coated grades
с напайкой/Cermet / brazed/Cermet

	TA45
P	•
M	•
K	•
N	•
S	•
H	-

Марки твёрдого сплава
Carbide grades

Размеры указаны в мм.
Dimensions in mm

Примечание для заказа:
Размеры шпоночного паза согласно DIN смотрите страницу V18
Ordering note:
For Dimensions of Groove DIN please see page V18

Пластина
Insert

N105

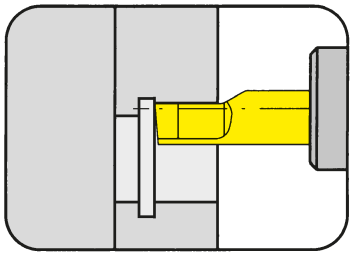

Ø отверстия от	Bore Ø from	6 mm

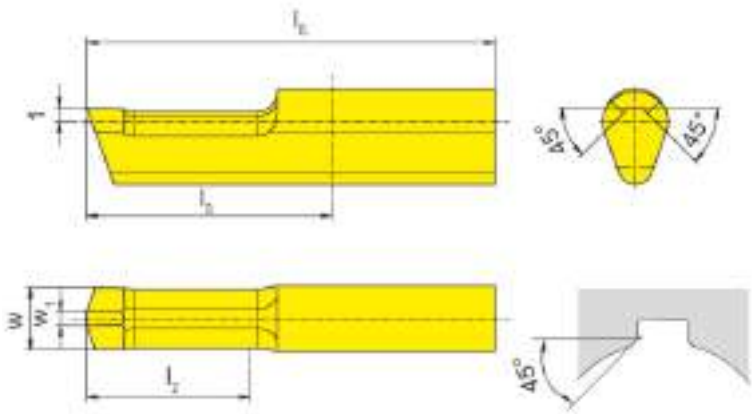

для державки
for Toolholder

тип / Type: SB105, B105, SB110

Снятие фаски
Chamfering

Обозначение Part number	w	w_1	l_5	l_2	l_3	D_{min}	Применимо от диаметра Applicable from Ø	TA45
N105.4545.2.6	4,5	1	30	12	18	6	6	Δ
N105.4545.3.6	4,5	1	35	20	23	6	6	▲
N110.4545.4.9	6,3	2	60	25	34	9	9	▲
N110.4545.7.9	6,3	2	75	40	49	9	9	▲

▲ со Склада / on stock Δ 4 Недели / 4 weeks x По запросу / upon request
● Основное применение / recommended
o Альтернативное применение / alternative recommendation
- непригодный / not suitable
твёрдый сплав без покрытия / uncoated grades
твёрдый сплав с покрытием / coated grades
с напайкой/Cermet / brazed/Cermet

P	•
M	•
K	•
N	•
S	•
H	-

Марки твёрдого сплава
Carbide grades

Размеры указаны в мм.
Dimensions in mm

V

Пластина
Insert

N105

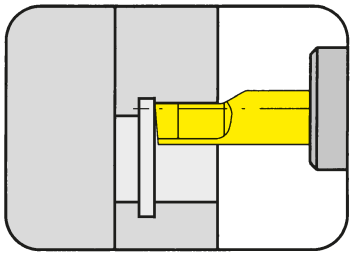

Шестигранники от	Hexagon socket from	SW 2,0

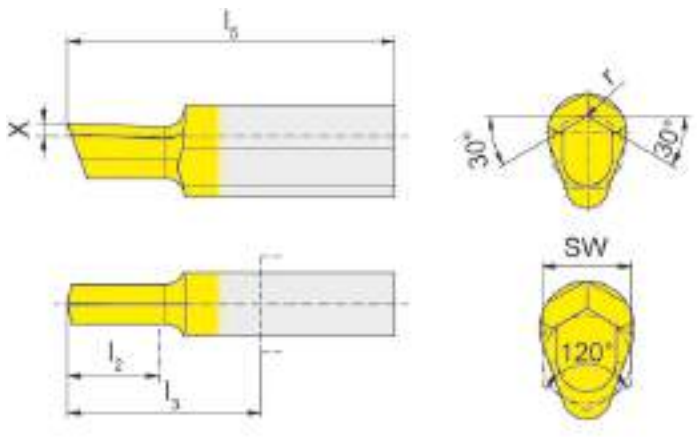

для державки
for Toolholder

тип / Type: SB105, B105, SB110

Внутренний шестигранник
Hexagon socket

Обозначение Part number	l_5	l_2	l_3	r	X	SW	Пилотное отверстие Pilot ø		TA45
N105.SW20.20.01	25	4,0	13	0,05	1,0	2,0	SW		▲
N105.SW25.25.01	25	4,0	13	0,05	1,0	2,5 - 2,9	SW		▲
N105.SW30.30.01	25	4,5	13	0,05	1,0	2,9 - 3,5	SW		▲
N105.SW35.35.01	25	5,5	13	0,05	1,0	3,5 - 4,0	SW		▲
N105.SW40.40.01	25	6,0	13	0,10	1,0	4,0 - 4,5	SW		▲
N105.SW45.45.01	25	7,0	13	0,10	1,0	4,5 - 5,0	SW		▲
N105.SW56.56.01	25	9,0	13	0,10	1,0	5,0 - 8,0	SW		▲
N105.SW80.80.01	30	12,0	18	0,10	1,0	8,0 -10,0	SW+,01		▲
N110.SW14.14.03	55	20,0	29	0,20	1,5	10,0 -14,0	SW+,01		▲
N110.SW16.16.04	55	25,0	29	0,20	2,0	14,0-16,5/ 16,8 -18,0	SW+,01/ SW+0,2		▲
								P	•
								M	•
								K	•
								N	•
								S	•
								H	-

▲ со Склада / on stock Δ 4 Недели / 4 weeks x По запросу / upon request
● Основное применение / recommended
o Альтернативное применение / alternative recommendation
- непригодный / not suitable
твёрдый сплав без покрытия / uncoated grades
твёрдый сплав с покрытием / coated grades
с напайкой/Cermet / brazed/Cermet

Размеры указаны в мм.
Dimensions in mm

Марки твёрдого сплава
Carbide grades

V

Пластина
Insert

N105

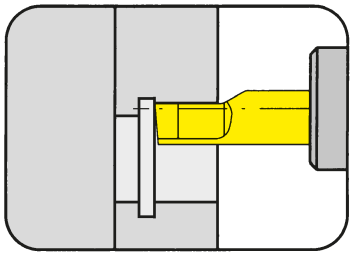

Torx ab	Torx from	T15

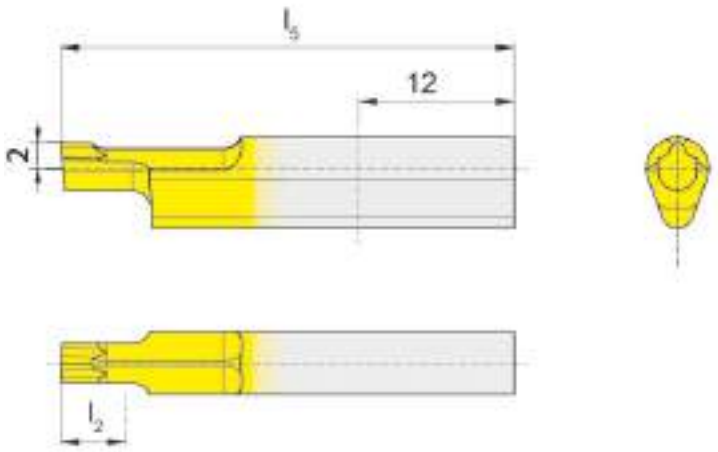

для державки
for Toolholder

тип SB105
Type B105

Torx

Обозначение Part number	Torx	l_5	l_2		TA45
N105.TX15.24.03	T15	35	4		▲
N105.TX20.28.03	T20	35	4		▲
N105.TX25.32.03	T25	35	5		▲
N105.TX30.40.03	T30	35	5		▲
				P	•
				M	•
				K	•
				N	•
				S	•
				H	-

▲ со Склада / on stock Δ 4 Недели / 4 weeks x По запросу / upon request
● Основное применение / recommended
o Альтернативное применение / alternative recommendation
- непригодный / not suitable
твёрдый сплав без покрытия / uncoated grades
твёрдый сплав с покрытием / coated grades
с напайкой/Cermet / brazed/Cermet

Размеры указаны в мм.
Dimensions in mm

Марки твёрдого сплава
Carbide grades

V

Тип SB105/SB110 - державки могут быть установлены непосредственно в револьверную голову или в приводной блок
type SB105/SB110 - Holder can be located directly in the turret or m/c spindle

Размеры DIN Dimensions DIN				Долбление Broaching 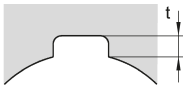			Снятие фаски Chamfering 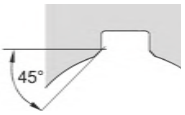	
Ширина Width	Поле допуска Tolerance grade	D_{min}	t	Пластина Insert	l_2	Державка Toolholder	Пластина Insert	Державка Toolholder
2	C11	8	1,0	N105.0210.2.08	12	SB105.0020.1.01 SB105.0025.1.01	N105.4545.2.6	SB105.0020.1.01 SB105.0025.1.01
3	C11	10	1,8	N105.0310.2.10	12			
3	C11	13	1,8	N105.0310.2.13	12			
4	C11	16	2,0	N105.0410.2.16	12			
4	C11	16	2,0	N110.0410.05.04	25	SB110.0025.1.02	N110.4545.4.9	SB110.0025.1.02
4	C11	16	2,0	N110.0410.05.07	40	SB110.0032.1.02	N110.4545.7.9	SB110.0032.1.02
5	C11	-	-	N110.0510.05.04	25	SB110.0025.1.02	N110.4545.4.9	SB110.0025.1.02
5	C11	-	-	N110.0510.05.07	40	SB110.0032.1.02	N110.4545.7.9	SB110.0032.1.02
2	P9	6	1,1	N105.0198.01.01	12	SB105.0020.1.01	N105.4545.2.6	SB105.0020.1.01
3	P9	8	1,5	N105.0298.01.01	12			
4	P9	10	1,9	N105.0397.01.01	15	SB105.0025.1.01	N105.4545.3.6	SB105.0025.1.01
4	P9	10	1,9	N110.0397.02.04	25	SB110.0025.1.02 SB110.0032.1.02	N110.4545.4.9	SB110.0025.1.02 SB110.0032.1.02
4	P9	10	1,9	N110.0397.02.07	40		N110.4545.7.9	
5	P9	12	2,4	N110.0497.02.04	25		N110.4545.4.9	
5	P9	12	2,4	N110.0497.02.07	40		N110.4545.7.9	
2	JS9	6	1,1	N105.0200.01.01	12	SB105.0020.1.01 SB105.0025.1.01	N105.4545.2.6	SB105.0020.1.01 SB105.0025.1.01
3	JS9	8	1,5	N105.0300.01.01	12			
4	JS9	10	1,9	N105.0400.01.01	15			
4	JS9	10	1,9	N105.0400.02.01	15		N105.4545.3.6	
4	JS9	10	1,9	N110.0400.02.04	25	SB110.0025.1.02 SB110.0032.1.02	N110.4545.4.9	SB110.0025.1.02 SB110.0032.1.02
4	JS9	10	1,9	N110.0400.02.07	40		N110.4545.7.9	
5	JS9	12	2,4	N110.0500.02.04	25		N110.4545.4.9	
5	JS9	12	2,4	N110.0500.02.07	40		N110.4545.7.9	

Державка
Toolholder
SH117/H117/
SHM117

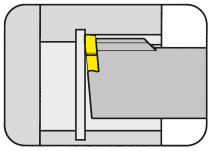

Страница/Page
V22-V30

Пластина
Insert
S117

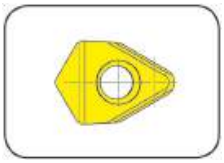

Страница/Page
V31-V35

117

Державка с режущими пластинами

Ø отверстия от 14 мм

Toolholder with Inserts

Bore Ø from 14 mm

V

Державка
Toolholder

SH117

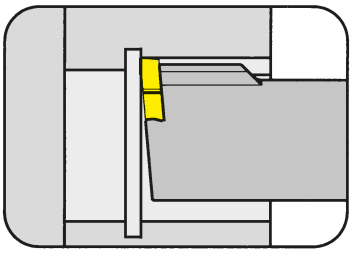

Ø отверстия от	Bore Ø from	14 mm

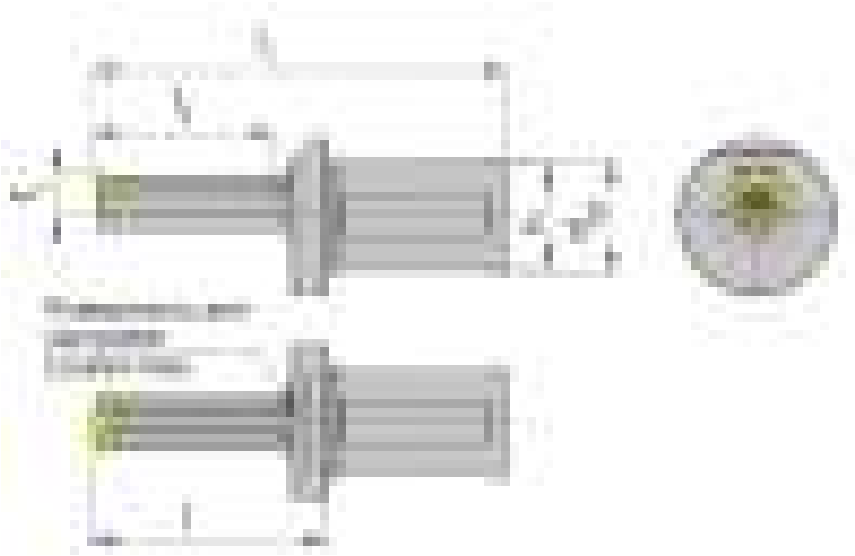

для пластины
for Insert

тип S117
Type

Обозначение Part number	d	h	l	l_1	l_2	D_{min}	f_1	Форма Фóрма
SH117.1425.1.3.08	25	23	32	72	20	14	9,6	G
SH117.1425.1.08	25	23	42	82	30	14	9,6	F
SH117.1425.2.08	25	23	52	92	40	14	9,6	F

Другие размеры - по запросу.
Further sizes upon request

Размеры указаны в мм.
Dimensions in mm

Момент затяжки винтов см. Технические рекомендации.
For torque specification of the screw, please see Technical Instructions.

V

Запасные части
Spare Parts

Державка Toolholder	Зажимной винт Clamping Screw	Ключ тип TORX PLUS® TORX PLUS® Wrench
SH117...	**030.3509.T15P**	**T15PQ**

Державка
Toolholder

SH117
с внутренним подводом СОЖ
with through coolant supply

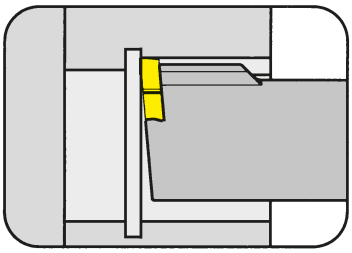

Ø отверстия от	Bore Ø from	14 mm

Материал хвостовика : твердый сплав, обеспечивает хорошую виброустойчивость
Material of shank: Carbide - Giving a good vibration resistance

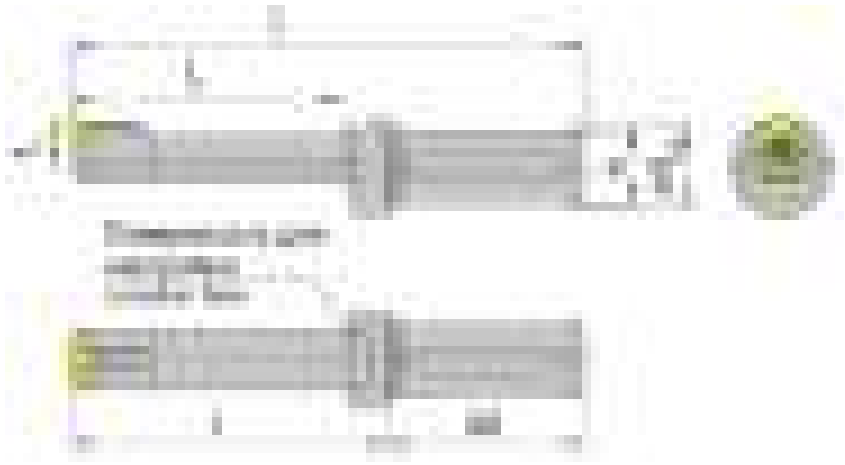

для пластины
for Insert

тип S117...08
Type

с внутренним подводом СОЖ
with through coolant supply

Обозначение Part number	d	h	l	l_1	l_2	D_{min}	f_1	Форма Form
SHM117.1416.3.08	16	15	65	105	55	14	9,6	F

Другие размеры - по запросу.
Further sizes upon request

Размеры указаны в мм.
Dimensions in mm

Момент затяжки винтов см. Технические рекомендации.
For torque specification of the screw, please see Technical Instructions.

V

Запасные части
Spare Parts

Державка Toolholder	**Зажимной винт** Clamping Screw	**Ключ тип TORX PLUS®** TORX PLUS® Wrench
SHM117.1416.3.08	**030.350P.0709**	**T15PQ**

Державка
Toolholder

SH117

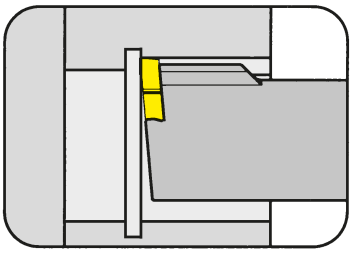

Ø отверстия от	Bore Ø from	17 mm

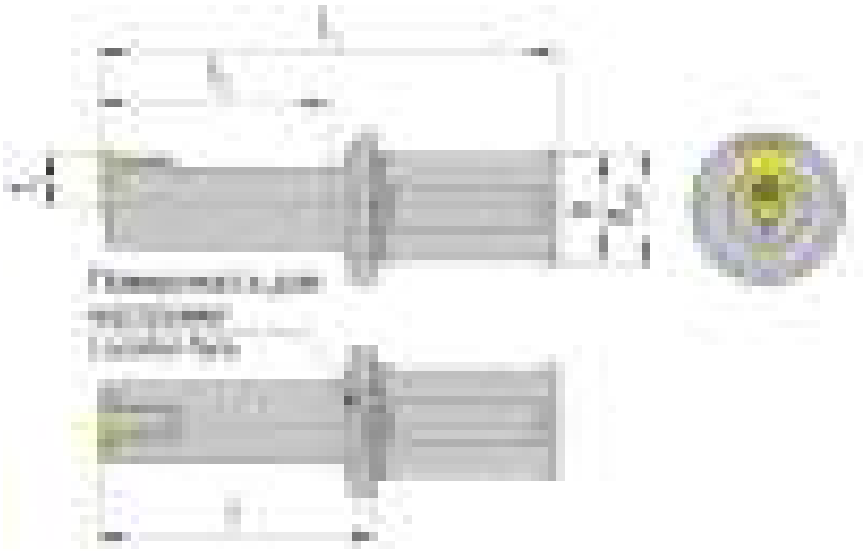

для пластины
for Insert

тип S117
Type

Обозначение Part number	d	h	l	l_1	l_2	D_{min}	f_1	Форма Фóрма
SH117.1725.1.10	25	23	50	90	40	17	9,5	A
SH117.1725.2.10	25	23	65	105	55	17	9,5	A
SH117.0025.1.10	25	23	60	100	50	22	12,0	B
SH117.0025.2.10	25	23	80	120	70	22	12,0	B
SH117.3032.1.16	32	30	60	100	50	30	16,5	C
SH117.3032.2.16	32	30	85	125	75	30	16,5	C
SH117.3032.3.16	32	30	110	170	100	30	16,5	C
SH117.0032.1.16	32	30	60	100	50	38	22,0	D
SH117.0032.2.16	32	30	85	125	75	38	22,0	D
SH117.0032.3.16	32	30	110	170	100	38	22,0	D
SH117.4032.1.16	32	30	62	122	50	40	21,5	E
SH117.4032.2.16	32	30	87	147	75	40	21,5	E
SH117.4032.3.16	32	30	112	172	100	40	21,5	E

Другие размеры - по запросу.
Further sizes upon request

Размеры указаны в мм.
Dimensions in mm

Момент затяжки винтов см. Технические рекомендации.
For torque specification of the screw, please see Technical Instructions.

V

Запасные части
Spare Parts

Державка Toolholder	Зажимной винт Clamping Screw	Ключ тип TORX PLUS® TORX PLUS® Wrench
SH117...10	**4.09T15P**	**T15PQ**
SH117...16	**5.12T20P**	**T20PQ**

Державка
Toolholder

SH117

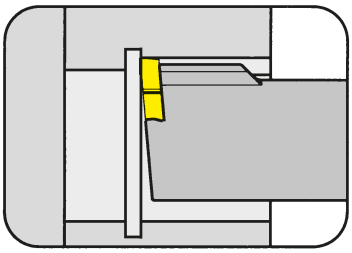

Ø отверстия от	Bore Ø from	14 mm

использовать только с приводными блоками EWS-Slot, BENZ LinA
only usable for broaching devices EWS-Slot, BENZ LinA

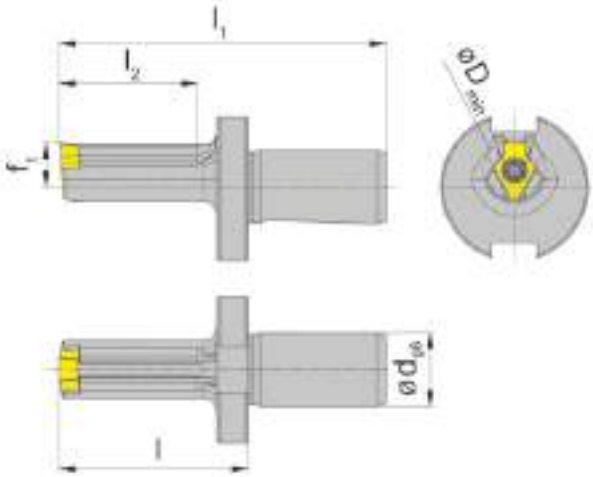

для пластины
for Insert

тип S117
Type

внешний и внутренний
external and internal

Обозначение Part number	d	l	l_1	l_2	D_{min}	f_1	Форма Form
SH117.1416.E1.08	16	41	71	35	14	9,6	F
SH117.1716.E0.10	16	31	61	20	17	9,5	A
SH117.1716.E1.10	16	41	71	35	17	9,5	A
SH117.1716.E2.10	16	51	81	40	17	9,5	A
SH117.1716.E3.10	16	64	94	53	17	9,5	A
SH117.0016.E1.10	16	41	71	35	22	12,0	B
SH117.0016.E2.10	16	51	81	40	22	12,0	B
SH117.0016.E3.10	16	64	94	53	22	12,0	B

Другие размеры - по запросу.
Further sizes upon request

Размеры указаны в мм.
Dimensions in mm

Момент затяжки винтов см. Технические рекомендации.
For torque specification of the screw, please see Technical Instructions.

V

Запасные части
Spare Parts

Державка Toolholder	Зажимной винт Clamping Screw	Ключ тип TORX PLUS® TORX PLUS® Wrench
SH117.1416.E1.08	**030.3509.T15P**	**T15PQ**
SH117...	**4.09T15P**	**T15PQ**

Державка
Toolholder

SH117/H117

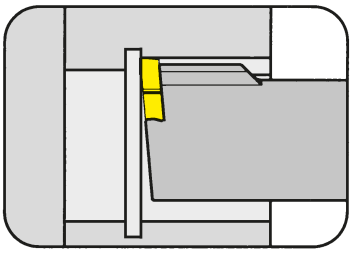

Ø отверстия от	Bore Ø from	14 mm

для использования с приводным блоком Schwarzer
for broaching device Schwarzer

для пластины
for Insert

тип S117
Type

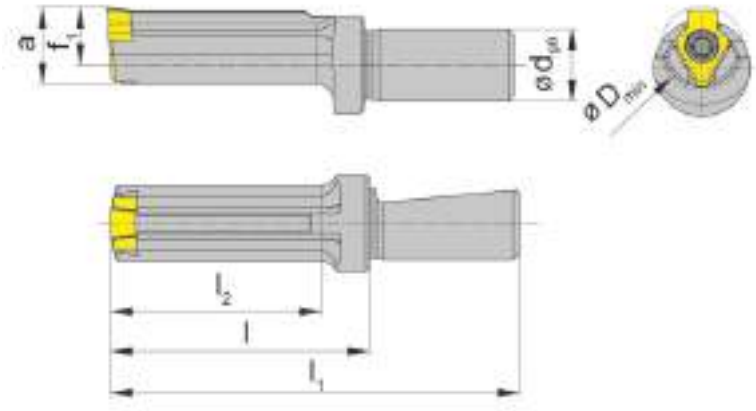

Обозначение Part number	d	l	l_1	l_2	D_{min}	f_1	a	Форма Form
SH117.1412.S1.08	12	33	58	25	14	9,6	12,80	F
SH117.1412.S2.08	12	43	68	35	14	9,6	12,80	F
H117.1712.1439	12	33	58	25	17	9,5	16,00	A
H117.1712.1407	12	43	68	35	17	9,5	16,00	A
H117.2212.1441	12	33	58	25	22	12,0	20,75	B
H117.2212.1442	12	43	68	35	22	12,0	20,75	B
H117.3012.1440	12	33	58	25	30	16,5	28,50	C
H117.3012.1419	12	43	68	35	30	16,5	28,50	C

Размеры для других интерфейсов - по запросу.
Further sizes for other device interfaces upon request

Размеры указаны в мм.
Dimensions in mm

Момент затяжки винтов см. Технические рекомендации.
For torque specification of the screw, please see Technical Instructions.

V

Запасные части
Spare Parts

Державка Toolholder	Зажимной винт Clamping Screw	Ключ тип TORX PLUS® TORX PLUS® Wrench
SH117....08	**030.3509.T15P**	**T15PQ**
H117...	**4.09T15P**	**T15PQ**
H117.3012.1...	**5.12T20P**	**T20PQ**

Державка
Toolholder

SH117
с внутренним подводом СОЖ
with through coolant supply

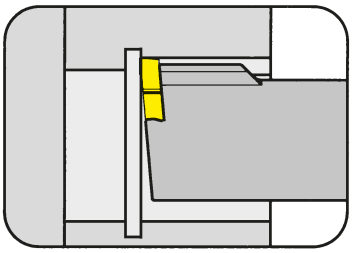

Ø отверстия от	Bore Ø from	14 mm

для использования с приводным блоком Schwarzer „2in1“
for broaching device Schwarzer „2in1“

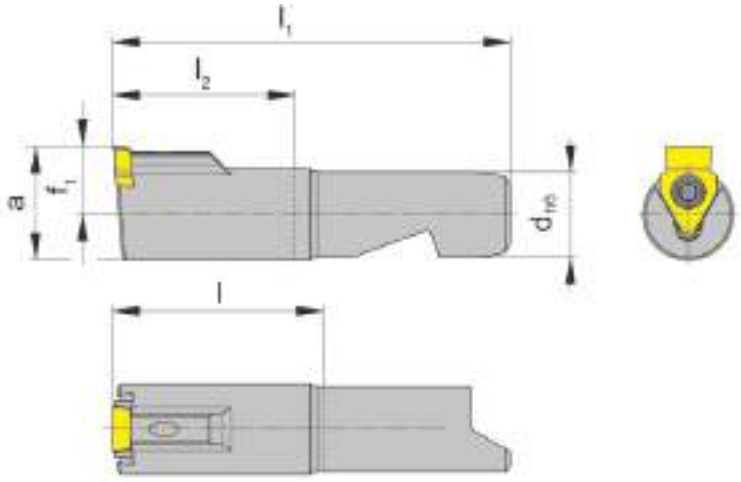

для пластины
for Insert

тип S117
Type

Обозначение Part number	d	l	l_1	l_2	D_{min}	f_1	a	Форма Фóрма
SH117.0932.S.08	15	37	70	32	14	9,6	12,8	F
SH117.0932.S.10	15	37	70	32	17	9,5	16,0	A
SH117.1532.S.10	15	37	70	32	22	12,0	20,0	B
SH117.1538.S.16	15	43	76	38	30	15,0	24,0	C
SH117.1544.S.16	15	49	82	44	30	15,0	24,0	C

Размеры для других интерфейсов - по запросу.
Further sizes for other device interfaces upon request

Размеры указаны в мм.
Dimensions in mm

Момент затяжки винтов см. Технические рекомендации.
For torque specification of the screw, please see Technical Instructions.

V

Запасные части
Spare Parts

Державка Toolholder	Зажимной винт Clamping Screw	Ключ тип TORX PLUS® TORX PLUS® Wrench
SH117...08	**030.3509.T15P**	**T15PQ**
SH117...10	**4.09T15P**	**T15PQ**
SH117...16	**5.12T20P**	**T20PQ**

Державка
Toolholder

SH117

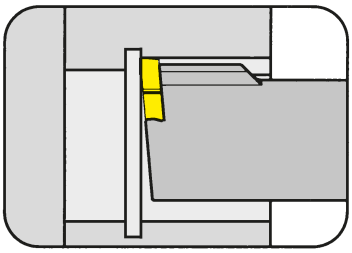

Ø отверстия от	Bore Ø from	22 mm

для использования с приводным блоком AR2P
for broaching device AR2P

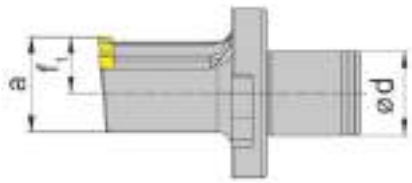

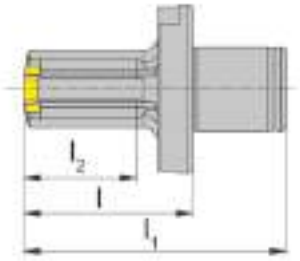

для пластины
for Insert

тип S117
Type

Обозначение Part number	d	l	l_1	l_2	D_{min}	f_1	a	Форма Form
SH117.2218.A1.10	18	36	56	24	22	12	20,25	B

Размеры для других интерфейсов - по запросу.
Further sizes for other device interfaces upon request

Размеры указаны в мм.
Dimensions in mm

Момент затяжки винтов см. Технические рекомендации.
For torque specification of the screw, please see Technical Instructions.

V

Запасные части
Spare Parts

Державка Toolholder	**Зажимной винт** Clamping Screw	**Ключ тип TORX PLUS®** TORX PLUS® Wrench
SH117.2218.A1.10	**4.09T15P**	**T15PQ**

Державка
Toolholder

SH117

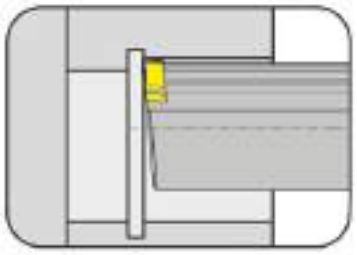

Ø отверстия от	Bore Ø from	17 mm

для использования с приводным блоком WTO
for broaching device WTO

для пластины
for Insert

тип S117
Type

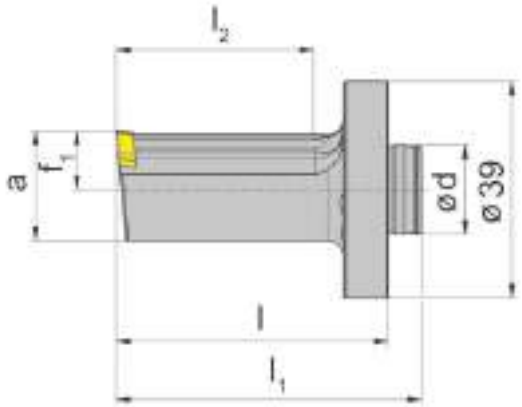

Обозначение Part number	d	l	l_1	l_2	D_{min}	f_1	a	Форма Form
SH117.1716.W1.10	16	49	55	35	17	8,3	15,1	A
SH117.2216.W1.10	16	49	55	35	22	10,6	19,8	B
SH117.2616.W1.16	16	49	55	35	26	12,6	23,5	C

Другие размеры - по запросу.
Further sizes upon request

Размеры указаны в мм.
Dimensions in mm

Момент затяжки винтов см. Технические рекомендации.
For torque specification of the screw, please see Technical Instructions.

V

Запасные части
Spare Parts

Державка Toolholder	Зажимной винт Clamping Screw	Ключ тип TORX PLUS® TORX PLUS® Wrench
SH117...10	**4.09T15P**	**T15PQ**
SH117...16	**5.12T20P**	**T20PQ**

Державка
Toolholder

SH117

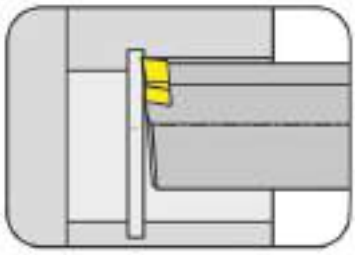

Ø отверстия от	Bore Ø from	14,2 mm

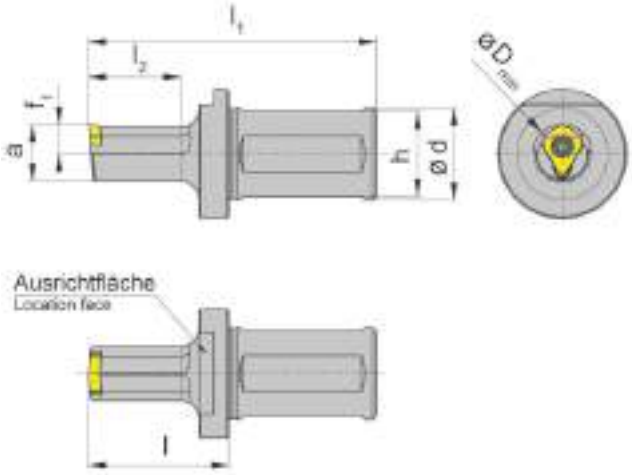

для пластины
for Insert

тип S117
Type

Внутренний шестигранник
Hexagon socket

Обозначение Part number	d	h	l	l_1	l_2	D_{min}	f_1	a	Пластина Insert
SH117.1425.30.1.08	25	23	33	73	20	14,2	6,75	13	S117.SW14.08
SH117.1625.30.1.10	25	23	38	78	25	16,2	7,75	15	S117.SW16.10
SH117.2432.30.1.12	32	30	43	83	30	24,3	11,50	22	S117.SW24.12
SH117.3032.30.1.16	32	30	53	93	40	30,3	14,50	28	S117.SW30.16

Другие размеры - по запросу.
Further sizes upon request

Размеры указаны в мм.
Dimensions in mm

Момент затяжки винтов см. Технические рекомендации.
For torque specification of the screw, please see Technical Instructions.

V

Запасные части
Spare Parts

Державка Toolholder	**Зажимной винт** Clamping Screw	**Ключ тип TORX PLUS®** TORX PLUS® Wrench
SH117...08	**030.3509.T15P**	**T15PQ**
SH117...	**4.09T15P**	**T15PQ**
SH117...16	**5.12T20P**	**T20PQ**

Пластина
Insert

S117
Поле допуска C11
Tolerance grade C11

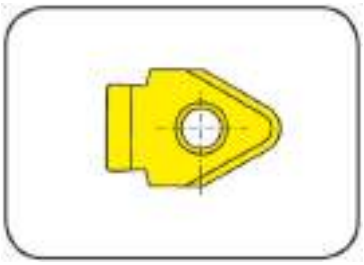

Ø отверстия от	Bore Ø from	14 mm
Глубина канавки до	Depth of groove up to	8,5 mm

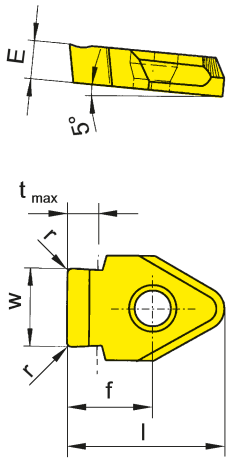

для державки
for Toolholder

тип / Type: SH117, SHM117, H117

Шпонки по DIN138
Keyways according to DIN138

Обозначение Part number	Nw	w	l	r	E	D_{min}	t_{max}	f	Форма Form	TA45	TI25
S117.0310.04.08	3	3,10	13	0,35	4	14	2,0	6,0	G	▲	
S117.0410.05.08	4	4,12	13	0,50	4	14	2,1	6,0	F	▲	
S117.0610.22	6	6,12	16	0,85	3	22	2,6	8,0	B	▲	▲
S117.0710.27	7	7,13	16	0,85	3	22	3,3	8,0	B	▲	Δ
S117.0810.32	8	8,13	16	1,05	3	22	3,4	8,0	B	▲	▲
S117.1014.40	10	10,13	21	1,05	6	30	4,2	11,2	C	▲	Δ
S117.1214.50	12	12,15	21	1,35	6	38	5,1	11,2	D	▲	Δ
S117.1614.70	16	12,15	21	1,75	6	38	6,6	11,2	D	▲	
S117.2414.100	24	12,15	21	2,25	6	38	8,5	11,2	D	Δ	

▲ со Склада / on stock Δ 4 Недели / 4 weeks x По запросу / upon request
● Основное применение / recommended
o Альтернативное применение / alternative recommendation
- непригодный / not suitable
твёрдый сплав без покрытия / uncoated grades
твёрдый сплав с покрытием / coated grades
с напайкой/Cermet / brazed/Cermet

	TA45	TI25
P	•	•
M	•	•
K	•	•
N	•	•
S	•	•
H	-	-

Размеры указаны в мм.
Dimensions in mm

Марки твёрдого сплава
Carbide grades

Примечание:
Форма пластины должна совпадать с формой державки. Например, державка форма A = пластины форма A
Note:
The insert form must correspond to the holder form. E.g.: Form A Toolholder = Form A Insert
Примечание для заказа:
Размеры шпоночного паза согласно DIN смотрите страницу V36
Ordering note:
For Dimensions of Groove DIN please see page V36

Пластина
Insert

S117
Поле допуска P9
Tolerance grade P9

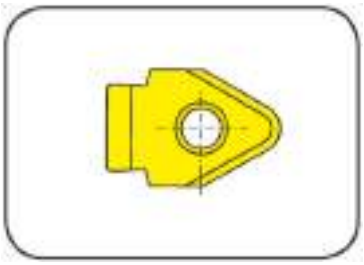

Ø отверстия от Глубина канавки до	Bore Ø from Depth of groove up to	14 mm 6,8 mm

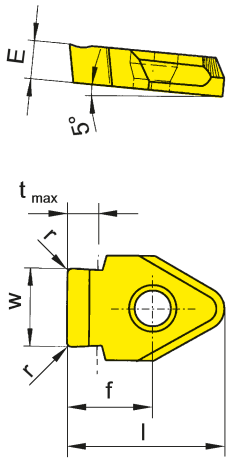

для державки
for Toolholder

тип / Type: SH117, SHM117, H117

Шпонки по DIN6885
Keyways according to DIN6885

Обозначение Part number	Nw	w	l	r	E	D_{min}	t_{max}	f	Форма Form		TA45
S117.0298.01.08	3	2,99	13,0	0,12	4	14	2,0	6,0	G		▲
S117.0397.01.08	4	3,98	13,0	0,12	4	14	2,1	6,0	F		▲
S117.0497.02.08	5	4,98	13,0	0,20	4	14	2,7	6,0	F		▲
S117.0497.02.10	5	4,98	14,5	0,20	3	17	2,7	6,5	A		▲
S117.0597.02.10	6	5,98	14,5	0,20	3	17	3,4	6,5	A		▲
S117.0796.02.10	8	7,98	16,0	0,20	3	22	4,1	8,0	B		▲
S117.0996.03.14	10	9,98	21,0	0,30	6	30	4,2	11,2	C		▲
S117.1196.03.14	12	11,97	21,0	0,30	6	38	5,7	11,2	D		▲
S117.1396.03.16	14	13,97	21,0	0,30	6	40	6,8	11,2	E		▲
										P	•
										M	•
										K	•
										N	•
										S	•
										H	-

▲ со Склада / on stock Δ 4 Недели / 4 weeks x По запросу / upon request
● Основное применение / recommended
o Альтернативное применение / alternative recommendation
- непригодный / not suitable
твёрдый сплав без покрытия / uncoated grades
твёрдый сплав с покрытием / coated grades
с напайкой/Cermet / brazed/Cermet

Размеры указаны в мм.
Dimensions in mm

Марки твёрдого сплава
Carbide grades

Примечание:
Форма пластины должна совпадать с формой державки. Например, державка форма A = пластины форма A
Note:
The insert form must correspond to the holder form. E.g.: Form A Toolholder = Form A Insert
Примечание для заказа:
Размеры шпоночного паза согласно DIN смотрите страницу V36
Ordering note:
For Dimensions of Groove DIN please see page V36

Пластина
Insert

S117
Поле допуска JS9
Tolerance grade JS9

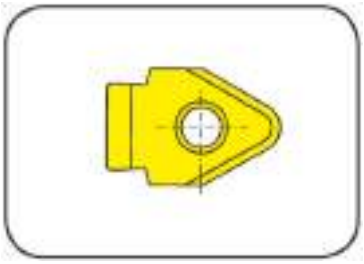

Ø отверстия от	Bore Ø from	14 mm
Глубина канавки до	Depth of groove up to	8,5 mm

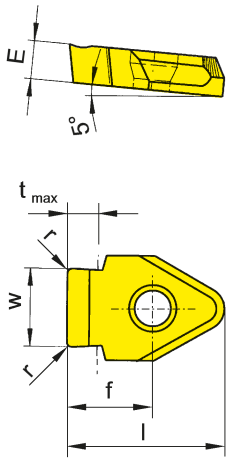

для державки
for Toolholder

тип / Type: SH117, SHM117, H117

Шпонки по DIN6885
Keyways according to DIN6885

Обозначение Part number	Nw	w	l	r	E	D_{min}	t_{max}	f	Форма Form		TA45
S117.0300.01.08	3	3,01	13,0	0,12	4	14	2,0	6,0	G		▲
S117.0400.01.08	4	4,01	13,0	0,12	4	14	2,1	6,0	F		▲
S117.0500.02.08	5	5,01	13,0	0,20	4	14	2,7	6,0	F		▲
S117.0500.02.10	5	5,01	14,5	0,20	3	17	2,7	6,5	A		▲
S117.0600.02.10	6	6,01	14,5	0,20	3	17	3,4	6,5	A		▲
S117.0800.02.10	8	8,01	16,0	0,20	3	22	4,1	8,0	B		▲
S117.1000.03.14	10	10,01	21,0	0,30	6	30	4,2	11,2	C		▲
S117.1200.05.14	12	12,00	21,0	0,50	6	38	8,5	11,2	D		▲
S117.1200.03.14	12	12,01	21,0	0,30	6	38	5,7	11,2	D		▲
S117.1400.03.16	14	14,01	21,0	0,30	6	40	6,8	11,2	E		▲

▲ со Склада / on stock Δ 4 Недели / 4 weeks x По запросу / upon request
● Основное применение / recommended
o Альтернативное применение / alternative recommendation
- непригодный / not suitable
твёрдый сплав без покрытия / uncoated grades
твёрдый сплав с покрытием / coated grades
с напайкой/Cermet / brazed/Cermet

P	●
M	●
K	●
N	●
S	●
H	-

Марки твёрдого сплава
Carbide grades

Размеры указаны в мм.
Dimensions in mm

Примечание:
Пластина S117.1200.05.14 = Nw **от** 12 мм!
Note:
Insert S117.1200.05.14 = Nw **from** 12 mm!
Форма пластины должна совпадать с формой державки. Например, державка форма A = пластины форма A
The insert form must correspond to the holder form. E.g.: Form A Toolholder = Form A Insert

Примечание для заказа:
Размеры шпоночного паза согласно DIN смотрите страницу V36
Ordering note:
For Dimensions of Groove DIN please see page V36

Пластина
Insert

S117

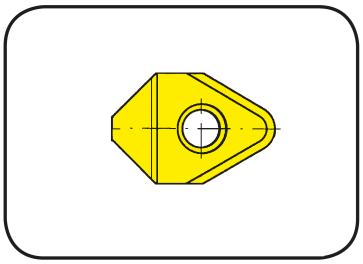

Ø отверстия от	Bore Ø from	14 mm

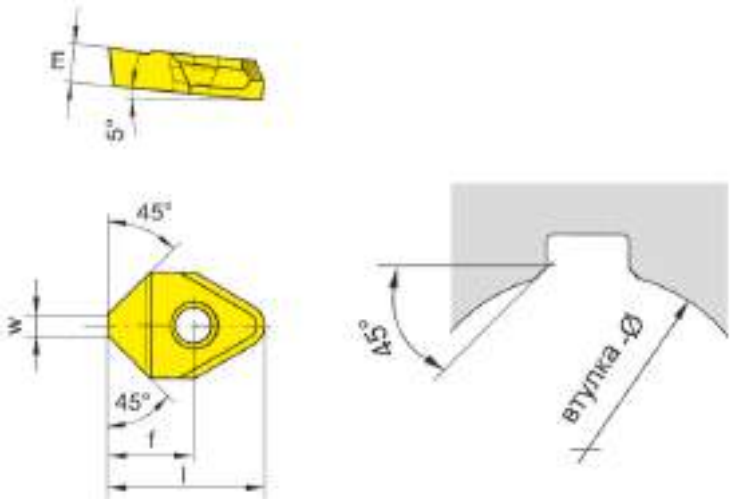

для державки
for Toolholder

тип / Type: SH117, SHM117, H117

Снятие фаски
Chamfering

Обозначение Part number	w	l	E	D_{min}	f	Форма Фóрма		TA45
S117.2445.08	2,4	13	4	14	6,0	F		▲
S117.1545.10	1,5	16	3	17	8,0	A		▲
S117.3045.10	3,0	16	3	22	8,0	B		▲
S117.6045.14	6,0	21	6	30	11,2	C/D		▲
							P	•
							M	•
							K	•
							N	•
							S	•
							H	-

▲ со Склада / on stock Δ 4 Недели / 4 weeks x По запросу / upon request
● Основное применение / recommended
o Альтернативное применение / alternative recommendation
- непригодный / not suitable
твёрдый сплав без покрытия / uncoated grades
твёрдый сплав с покрытием / coated grades
с напайкой/Cermet / brazed/Cermet

Размеры указаны в мм.
Dimensions in mm

Марки твёрдого сплава
Carbide grades

Примечание:
Форма пластины должна совпадать с формой державки. Например, державка форма A = пластины форма A
Note:
The insert form must correspond to the holder form. E.g.: Form A Toolholder = Form A Insert

Пластина
Insert

S117

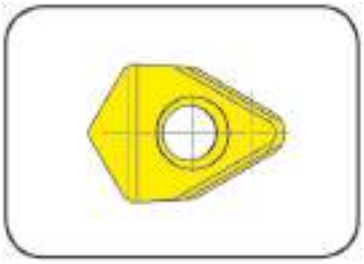

Innensechskant ab	Hexagon socket from	SW14 - SW36

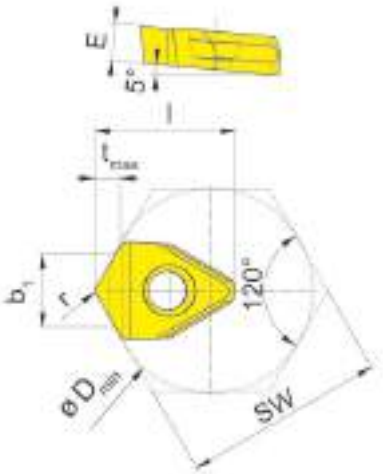

для державки
for Toolholder

тип SH117
Type SHM117

Внутренний шестигранник
Hexagon socket

Обозначение Part number	SW	b_1	l	r	E	D_{min}	t_{max}	Державка Toolholder		TI25
S117.SW14.08	14-16	4,94-5,80	13,0	0,2	4,0	14,2-16,2	1,9	SH117.1425.30.1.08		▲
S117.SW16.10	16-22	5,80-8,43	14,0	0,2	3,0	16,2-22,2	2,5	SH117.1625.30.1.10		▲
S117.SW24.12	24-27	8,70-10,00	17,0	0,3	4,5	24,3-27,3	3,0	SH117.2432.30.1.12		▲
S117.SW30.16	30-36	11,32-13,97	20,7	0,3	6,0	30,3-36,3	4,2	SH117.3032.30.1.16		▲
									P	•
									M	•
									K	•
									N	•
									S	•
									H	-

▲ со Склада / on stock Δ 4 Недели / 4 weeks x По запросу / upon request
● Основное применение / recommended
o Альтернативное применение / alternative recommendation
- непригодный / not suitable
твёрдый сплав без покрытия / uncoated grades
твёрдый сплав с покрытием / coated grades
с напайкой/Cermet / brazed/Cermet

Размеры указаны в мм.
Dimensions in mm

Марки твёрдого сплава
Carbide grades

V

Тур SH117 / SHM117 - державки могут быть установлены непосредственно в револьверную голову или в приводной блок
type SH117 / SHM177 - Holder can be located directly in the turret or m/c spindle

Размеры **DIN** Dimensions **DIN**				Долбление Broaching						Снятие фаски Chamfering				
Ширина Width	Поле допуска Tolerance grade	D_{min}	t	Пластина Insert	w	Державка Toolholder	Длина l_2 Tool length l_2 .1.	.2.	.3.	Пластина Insert	Державка Toolholder	Длина l_2 Tool length l_2 .1.	.2.	.3.
3	C11	14	2,0	S117.0310.04.08	3,1	SH117.1425.1.3.08	20			S117.2445.08	SH/SHM117...08	20/30	40	55
4		14	2,1	S117.0410.05.08	4,12	SH/SHM117...08	30	40	55	S117.2445.08	SH/SHM117...08	20/30	40	55
6		22	2,6	S117.0610.22	6,12	SH117.0025...10	50	70		S117.3045.10	SH117.0025...10	50	70	
7		27	3,3	S117.0710.27	7,13	SH117.0025...10	50	70		S117.3045.10	SH117.0025...10	50	70	
8		32	3,4	S117.0810.32	8,13	SH117.0025...10	50	70		S117.3045.10	SH117.0025...10	50	70	
10		40	4,2	S117.1014.40	10,13	SH117.0032...16	50	75	100	S117.6045.14	SH117.0032...16	50	75	100
12		50	5,1	S117.1214.50	12,15	SH117.0032...16	50	75	100	S117.6045.14	SH117.0032...16	50	75	100
16		70	6,6	S117.1614.70	12,15	SH117.0032...16	50	75	100	S117.6045.14	SH117.0032...16	50	75	100
24		100	8,5	S117.2414.100	12,15	SH117.0032...16	50	75	100	S117.6045.14	SH117.0032...16	50	75	100
3	P9	14	2,0	S117.0298.01.08	2,99	SH117.1425.1.3.08	20				SH/SHM117...08	20/30		
4		14	2,1	S117.0397.01.08	3,98	SH/SHM117...08	30	40	55	S117.2445.08	SH/SHM117...08	20/30		
5		14	2,7	S117.0497.02.08	4,98	SH/SHM117...08	30	40	55	S117.2445.08	SH/SHM117...08	20/30		
5		17	2,7	S117.0497.02.10	4,98	SH117.1725...10	40	55		S117.1545.10	SH117.1725...10	40	55	
6		17	3,4	S117.0597.02.10	5,98	SH117.1725...10	40	55		S117.1545.10	SH117.1725...10	40	55	
8		22	4,1	S117.0796.02.10	7,98	SH117.0025...10	50	70		S117.3045.10	SH117.0025...10	50	70	
10		30	4,2	S117.0996.03.14	9,98	SH117.3032...16	50	75	100	S117.6045.14	SH117.3032...16	50	75	100
12		38	5,7	S117.1196.03.14	11,97	SH117.0032...16	50	75	100	S117.6045.14	SH117.0032...16	50	75	100
14		40	6,8	S117.1396.03.16	13,97	SH117.4032...16	50	75	100	S117.6045.14	SH117.0032...16	50	75	100
3	JS9	14	2,0	S117.0300.01.08	3,01	SH117.1425.1.3.08	20				SH/SHM117...08	20/30		
4		14	2,1	S117.0400.01.08	4,01	SH/SHM117...08	30	40	55	S117.2445.08	SH/SHM117...08	20/30		
5		14	2,7	S117.0500.02.08	5,01	SH/SHM117...08	30	40	55	S117.2445.08	SH/SHM117...08	20/30		
5		17	2,7	S117.0500.02.10	5,01	SH117.1725...10	40	55		S117.1545.10	SH117.1725...10	40	55	
6		17	3,4	S117.0600.02.10	6,01	SH117.1725...10	40	55		S117.1545.10	SH117.1725...10	40	55	
8		22	4,1	S117.0800.02.10	8,01	SH117.0025...10	50	70		S117.3045.10	SH117.0025...10	50	70	
10		30	4,2	S117.1000.03.14	10,01	SH117.3032...16	50	75	100	S117.6045.14	SH117.3032...16	50	75	100
12		38	5,7	S117.1200.03.14	12,01	SH117.0032...16	50	75	100	S117.6045.14	SH117.0032...16	50	75	100
12		38	8,5	S117.1200.05.14	12,00	SH117.0032...16	50	75	100	S117.6045.14	SH117.0032...16	50	75	100
14		40	6,8	S117.1400.03.16	14,01	SH117.4032...16	50	75	100	S117.6045.14	SH117.0032...16	50	75	100

Советы по применению
- Очень важно использовать станок с функцией блокировки шпинделя.
- Применение правильной СОЖ позволит получить отличное качество поверхности, увеличит срок службы инструмента и будет способствовать эвакуации стружки из зоны резания
- Необходимо наличие канавки для выхода долбяка или, в случае отсутствия канавки, можно использовать выход под углом или по дуге
- Настройка инструмента очень важна! Дважды проверьте диаметр отверстия прежде чем сделать первый проход
- Режущая кромка должна быть установлена на 12 часов для возможности эвакуации стружки из канавки
- Максимально точно замерьте инструмент и внесите данные в станок
- Запрограммируйте остановку перед первым проходом для выполнения визуальной проверки, чтобы убедиться, что во время первого прохода не будет столкновения

Application Tips:
- It is important to use a machine with mechanical spindle lock.
- The use of proper coolant is key to a good surface finish, long tool life as well as chip evacuation.
- A relief groove or the possibility for a "ramp down" exit out of the cut is necessary at the end of the broached groove.
- Setting of the tool if very important. Double check the component diameter before taking the first pass.
- The tool should be set at the 12 o'clock position to ensure that chips fall away from the groove.
- Take an accurate measurement of the insert and program the dimension into the machine tool parameter.
- Position the tool at the start position of the first stroke and program a stop to perform a visual check to assure a collision free first pass of the tool.

Пример обработки:
Отверстие Ø32 мм, ширина паза 8 мм:
При использовании пластины с угловыми радиусами R0,2 мм для обеспечения гарантированного зазора в 0,2 мм при первом проходе, необходимо установить инструмент в координату X15.292.

Machining example:
Bore diameter 32 mm, groove width 8 mm:
At a radius of 16 mm and with a clearance of 0,2 mm for safety at the r 0,2 mm corner radii, the tool has to be set at 15,292 mm in X-axis to avoid any collision at the beginning of the process.

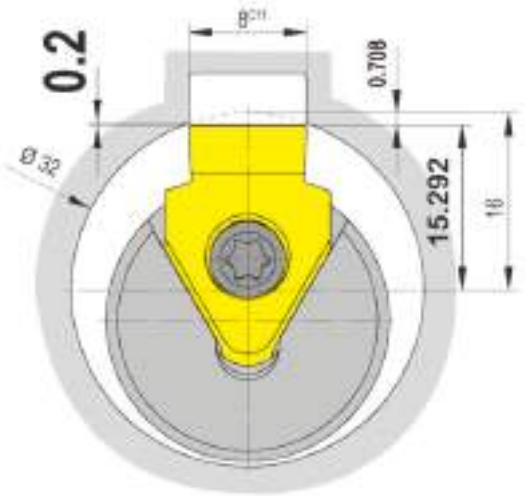

Рассчет стартовой позиции b_1:
Calculation of the start position b_1:

$c^2 = a^2 + b^2$

$b^2 = c^2 - a^2$

$b = \sqrt{c^2 - a^2}$

$b = \sqrt{16^2 - 4^2}$

$b = 15{,}491933$

b_1 = b - безопасное расстояние
Clearance distance

$b_1 = 15{,}492 - 0{,}2 = 15{,}292$ мм

→ **Равнозначно как начальная позиция на диаметре Ø30,584 мм**

→ **equals as a start position at Ø 30.584 mm**

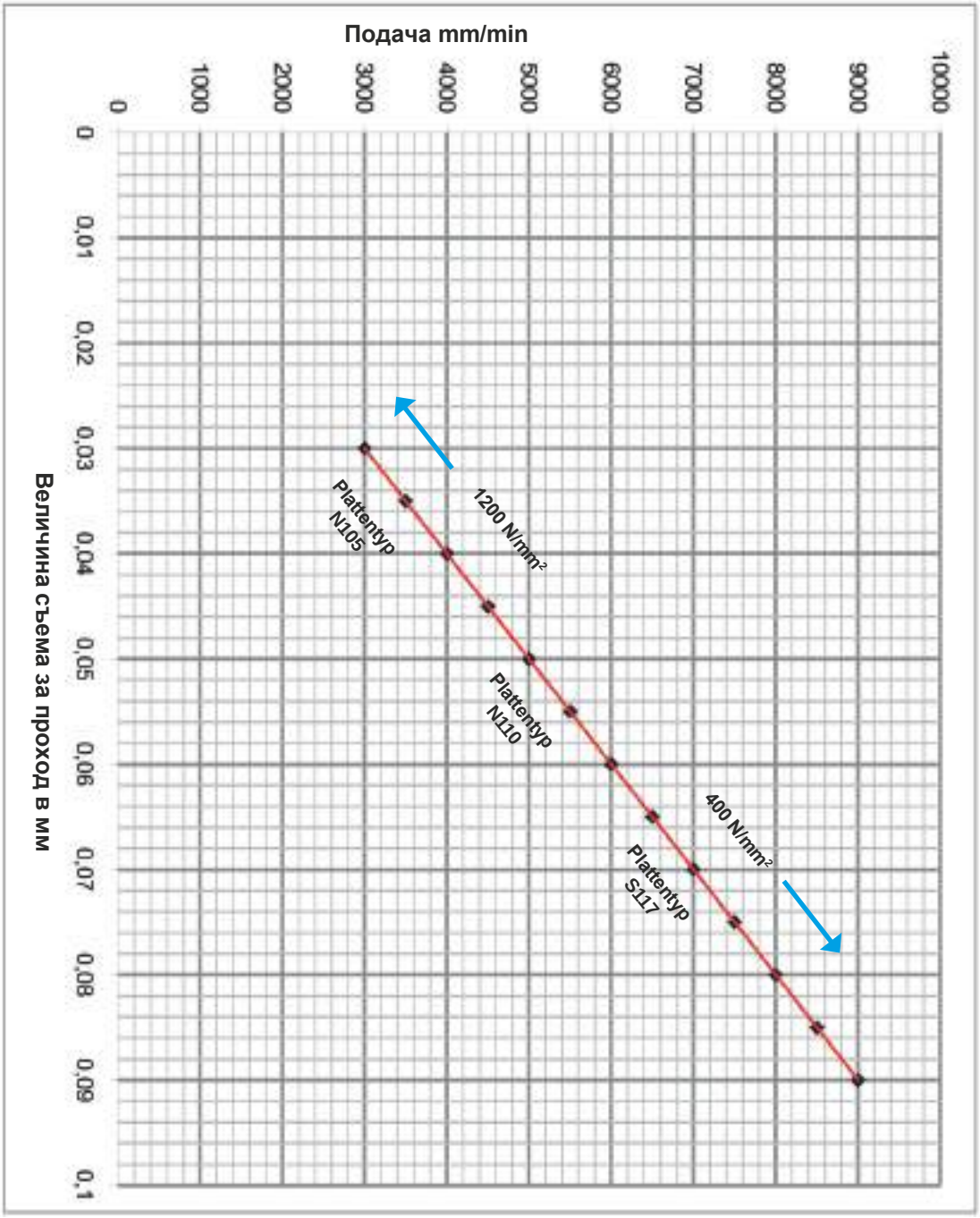

Приведенные выше значения являются только ознакомительными. Состояние станка, профиль обработки, жесткость системы СПИД, а также материал заготовки оказывают большое влияние на подачу и величину съема.
Советы по применению:

- Обязательно налицие канавки для выхода долбяка, при отсутствии канавки можно использовать выход под углом или по дуге.
- Переход инструмента на следующий проход должен осуществляться за пределами детали.
- Максимально точно замерьте инструмент и внесите данные в станок.
- Запрограммируйте остановку перед первым проходом для выполнения визуальной проверки, чтобы убедиться, что во время первого прохода не будет столкновения.
- Применение правильной СОЖ позволит получить отличное качество поверхности, увеличит срок службы инструмента и будет способствовать эвакуации стружки из зоны резания.

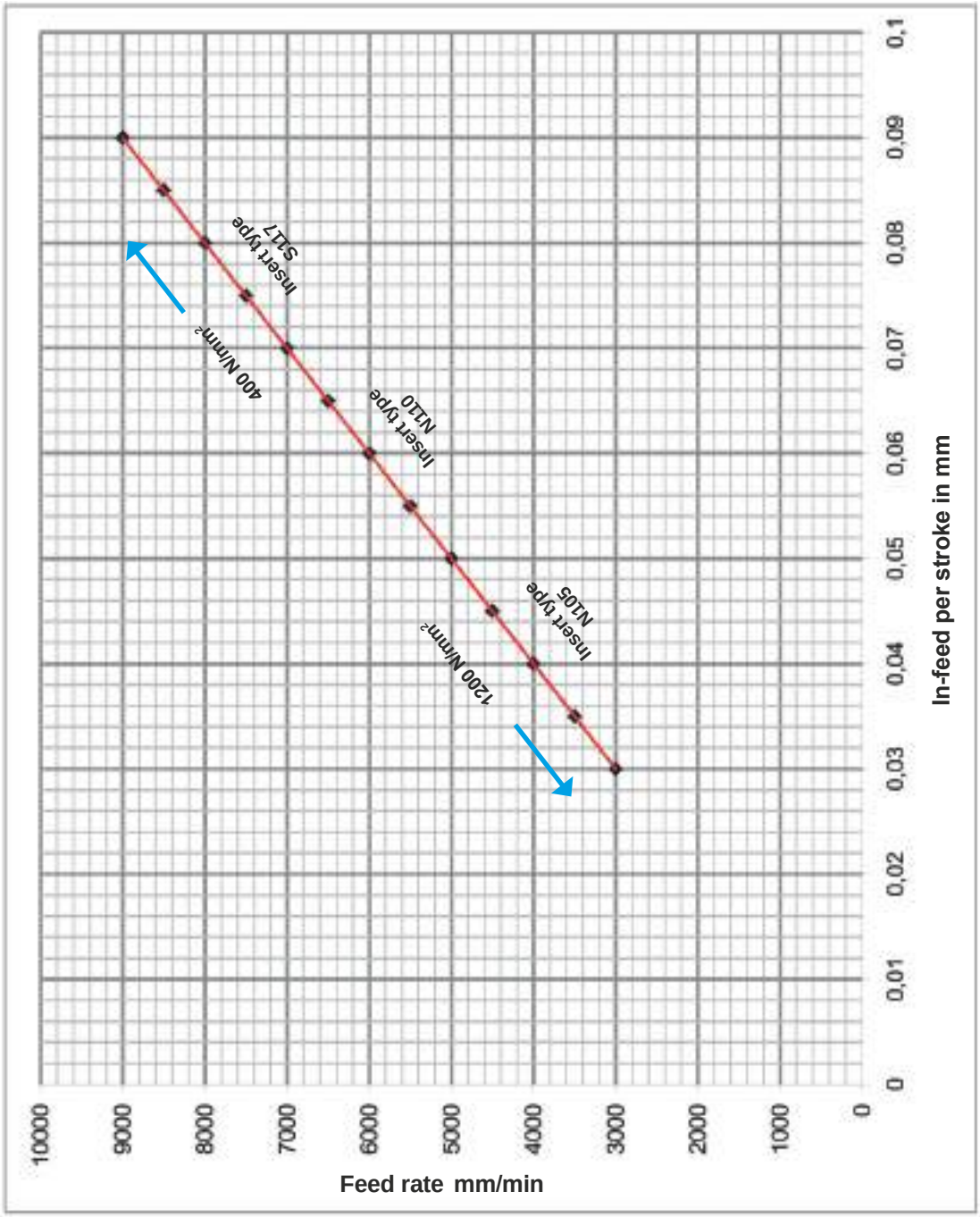

The above values are guidelines only. The physical condition of the machine, the work piece profile and clamping, as well as the type of material have great influence on the depth of cut and feed rate.

Application Tips:

- A relief groove or the possibility for a 'ramp down' exit out of the groove is necessary at the end of the broached groove.
- The insert cutting edge has to be positioned outside the groove before retracting the tool.
- Take an accurate measurement of the insert and program the dimension into the machine tool parameter.
- Position the tool at the start position of the first stroke and program a stop to perform a visual check to assure a collision free first pass of the tool.
- The use of proper coolant is key to a good surface finish, long tool life as well as chip evacuation out of a blind hole.

Пример долбления на станке TRAUB TNA 400 с осью C

NC - Programm

N……(Долбление)	Название программы
G97 T…… M5	Постоянные обороты шпинделя, вызов инструмента, остановка шпинделя
M17	Включение оси C
G94	Подача в мм/мин
L1 = 30.584	Выбор параметра для стартового диаметра Ø30.584
M8 M19	Включение подачи СОЖ, блокировка шпинделя
N100	Номер кадра для запуска цикла
G0 XL1 Z5	Стартовые координаты X и Z перед деталью
G1 Z-25 F8000	Движение по оси Z на рабочей подаче 8000 мм/мин
G0 X30.584	Отскок на холостом ходу на стартовый диаметр
G0 Z5	Выход из отверстия на холостом ходу
L1 = L1+0.16	Прибавление к значению стартового диаметра величины съема за проход (съем за проход = 0,08 мм)
N200	Номер кадра для остановки цикла
G22 P100 Q200 H45	Команда повторения цикла от кадра N100 до кадра N200 45 раз

Пример:

- Согласно таблице минимальный диаметр **Ø 32 mm**
- Ширина паза **8**^{c11}
- Величина съема за проход 0,08 мм
- Количество проходов вычисляется путем деления расстояния между стартовой позицией и дном паза на величину съема за проход
- Значение должно быть умножено на 2, потому что при программировании используются диаметральные значения.

Расчет:

- Стартовая позиция = безопасная дистанция + расстояние от диаметра Ø32 до режущей кромки (см. пример на странице V37) = высота сегмента **0,508 мм** + безопасная дистанция **0,2 мм = 0,708 мм**.
- Стартовая позиция = **30,584 мм** (32 - [0,708 x 2] = 30,584)
- Глубина паза **2,9 мм**, добавляем к **0,708 mm** = **3,608 мм**.
- Полученный размер, от кромки пластины до дна паза, необходимо умножить на 2, потому что при программировании используются диаметральные значенят **3,608 x 2** = **7,216 мм.**
- Полученное значение делим на величину съема за проход (0,08 x 2) **0.16 мм** и получим **45,1,** следовательно в программу внесем значение **45** проходов.

Оставшееся значение в величину **0,1** прохода, можно нивелировать за счет коррекции инструмента

Внимание: глубина съема за проход равна 0,08 мм.

Example for broaching on a TRAUB TNA 400 with C-Axis

NC - Programme

N……(BROACHING)	Sequence Number and Application
G97 T…… M5	constant RPM, Tool callout, Spindle Stop
M17	C - axis ON
G94	Feed Rate in mm/min
L1 = 30.584	choose Parameter for start Ø
M8 M19	Coolant ON, Spindle Break ON
N100	Sequence Number for repetition START
G0 XL1 Z5	Start position in X and Z in front of part
G1 Z-25 F8000	Linear move in Z at feed rate of 8000 mm/min
G0 X30.584	Rapid move in X to start Ø i.e. drop down position
G0 Z5	Rapid move in Z to start position.
L1 = L1+0.16	As Ø programming is in effect the depth of cut must be doubled (Depth of Cut is 0.08 mm)
N200	Sequence Number of repetition END.
G22 P100 Q200 H45	Repetition Cycle with Sequence Number from START to END and Number of repetitions

Example:

- Groove according to table in bore **Ø 32 mm**
- Groove width **8**^{C11}
- Depth of Cut per Stroke 0.08 mm
- The **Number of Strokes** resulted out of complete cutting depth from start position to the bottom of the groove divided by depth of cut per stroke
- This Value must then be multiplied by 2 (because Ø Programming) and Value is programmed as the Number of Strokes in the NC-Programme.

Calculation:

- Starting Position = Security Distance + Distance from Ø 32 mm to Cutting Edge (see Example on Page V37) equals a segment height of **0.508 mm** + Security Distance of **0.20 mm** to a total of **0.708 mm**.
- Starting Position = **30.584 mm** (32 - [0.708 x 2] = 30.584 mm.
- The groove depth of **2.90 mm** added to the **0.708 mm = 3.608 mm**.
- This is the dimension from the starting position to the bottom of the groove and in order to program this on the Ø, the **3.608 mm** dimension must be **multiplied by 2** which will equal the sum of **7.216 mm**.
- When the **7.216 mm** is divided by **(2 x 0.08 mm) = 0.16 mm** depth per stroke the Result will be **45.1 Strokes** and therefore **45 total Strokes** are programmed.

The remainder of 0.1 Strokes to achieve the finish dimension must be programmed using the fine correction.

Attention: The true depth of cut for the insert will be 0.08 mm.

Пример программы долбления на станке с ЧПУ SIEMENS с блокировкой шпинделя

NC - Programm

N……LF (Долбление)	Название программы
T…… M5 LF	Вызов инструмента, остановка шпинделя
M…… LF	Блокировка шпинделя
G94 LF	Подача в мм/мин
R1 = 30.584 LF	Выбор параметра для стартового диаметра Ø30.584
M8 LF	Включение подачи СОЖ
N100 LF	Номер кадра для запуска цикла
G0 XR1 Z5 LF	Стартовые координаты X и Z перед деталью
G1 Z-25 F8000 LF	Движение по оси Z на рабочей подаче 8000 мм/мин
G0 X30.584	Отскок на холостом ходу на стартовый диаметр
G0 Z5	Выход из отверстия на холостом ходу
R1 = R1+0.16	Прибавление к значению стартового диаметра величины съема за проход (съем за проход = 0,08 мм)
N200	Номер кадра для остановки цикла
……..LF	Команда повторения цикла от кадра N100 до кадра N200

Пример:

- Согласно таблице минимальный диаметр **Ø 32 mm**
- Ширина паза **8**^{c11}
- Величина съема за проход 0,08 мм
- Количество проходов вычисляется путем деления расстояния между стартовой позицией и дном паза на величину съема за проход
- Значение должно быть умножено на 2, потому что при программировании используются диаметральные значения.

Расчет:

- Стартовая позиция = безопасная дистанция + расстояние от диаметра Ø32 до режущей кромки (см. пример на странице V37) = высота сегмента **0,508 мм** + безопасная дистанция **0,2 мм = 0,708 мм**.
- Стартовая позиция = **30,584 мм** (32 - [0,708 x 2] = 30,584)
- Глубина паза **2,9 мм**, добавляем к **0,708 mm** = **3,608 мм**.
- Полученный размер, от кромки пластины до дна паза, необходимо умножить на 2, потому что при программировании используются диаметральные значенят **3,608 x 2** = **7,216 мм.**
- Полученное значение делим на величину съема за проход (0,08 x 2) **0.16 мм** и получим **45,1,** следовательно в программу внесем значение **45** проходов.

Оставшееся значение в величину **0,1** прохода, можно нивелировать за счет коррекции инструмента

Example for broaching on SIEMENS Control Machines with lockable Spindle

NC - Programme

N……(BROACHING)	Sequence Number and Application
T…… M5 LF	Tool callout, Spindle Stop
M…… LF	Brake ON
G94 LF	Feed Rate in mm/min
R1 = 30.584 LF	choose Parameter for start Ø
M8 LF	Coolant ON
N100 LF	Sequence Number for repetition START
G0 XR1 Z5 LF	Start position in X and Z in front of part
G1 Z-25 F8000 LF	Linear move in Z at feed rate of 8000 mm/min
G0 X30.584	Rapid move in X to start Ø i.e. drop down position
G0 Z5	Rapid move in Z to start position.
R1 = R1+0.16	As Ø programming is in effect the depth of cut must be doubled (Depth of Cut is 0.08 mm)
N200	Sequence Number of repetition END.
……..LF	Repetition Cycle with Sequence Number from START to END and Number of repetitions

Example:

- Groove according to table in bore **Ø 32 mm**
- Groove width **8**^{C11}
- Depth of Cut per Stroke 0.08 mm
- The **Number of Strokes** resulted out of complete cutting depth from start position to the bottom of the groove divided by depth of cut per stroke
- This Value must then be multiplied by 2 (because Ø Programming) and Value is programmed as the Number of Strokes in the NC-Programme.

Calculation:

- Starting Position = Security Distance + Distance from Ø 32 mm to Cutting Edge (see Example on Page V37) equals a segment height of **0.508 mm** + Security Distance of **0.20 mm** to a total of **0.708 mm**.
- Starting Position = **30.584 mm** (32 - [0.708 x 2] = 30.584 mm.
- The groove depth of **2.90 mm** added to the **0.708 mm = 3.608 mm**.
- This is the dimension from the starting position to the bottom of the groove and in order to program this on the Ø, the **3.608 mm** dimension must be **multiplied by 2** which will equal the sum of **7.216 mm**.
- When the **7.216 mm** is divided by **(2 x 0.08 mm) = 0.16 mm** depth per stroke the Result will be **45.1 Strokes** and therefore **45 total Strokes** are programmed.

The remainder of 0.1 Strokes to achieve the finish dimension must be programmed using the fine correction.

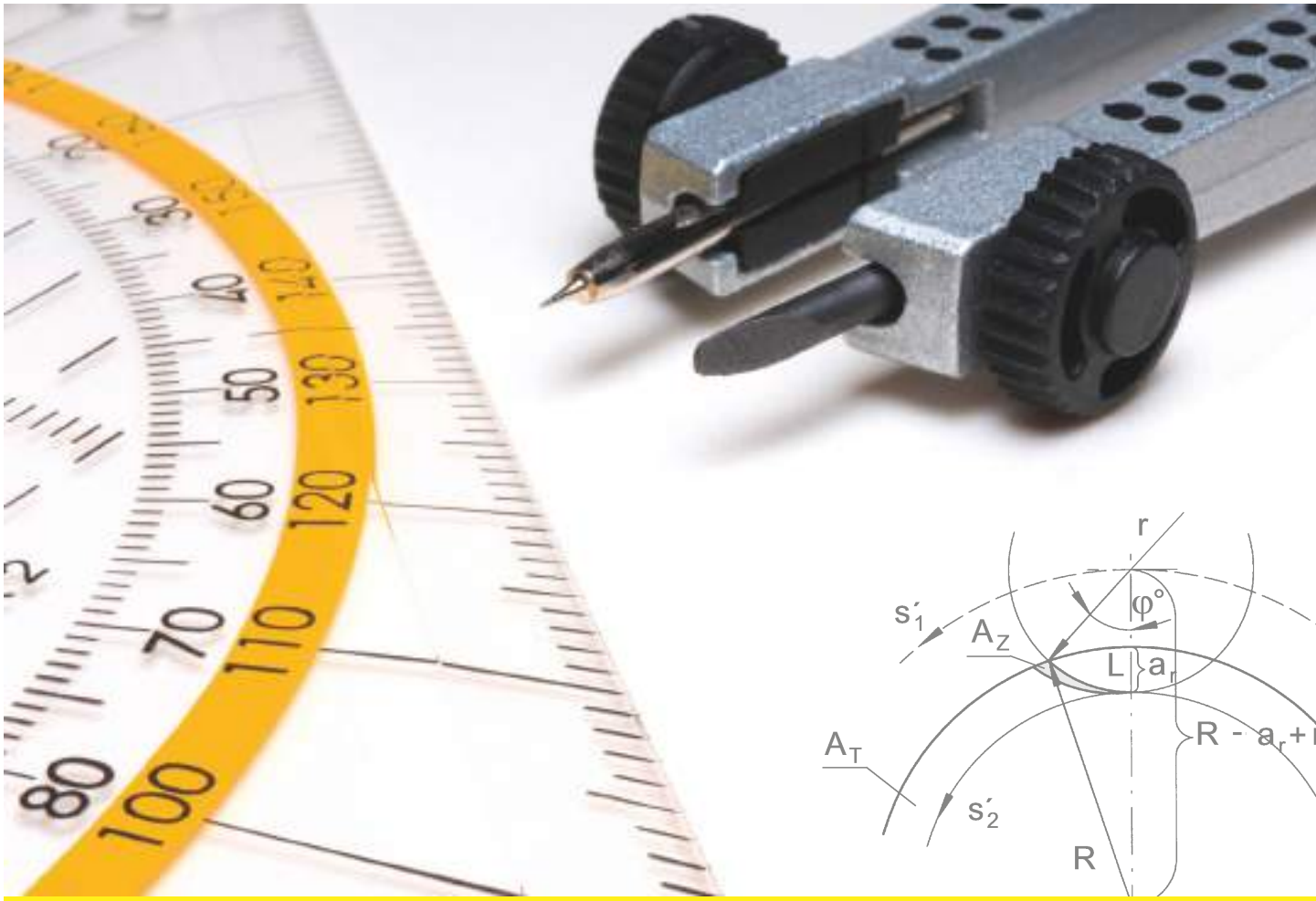

Содержание/Summary | Страница/Page

Дополнительные принадлежности
Additional equipment — **W2-W7**

W

С мобильной станцией высокого давления GRAF вы можете оптимально использовать инструменты с внутренней подачей СОЖ.

Преимущества очевидны: более длительный срок службы инструмента!

With the mobile high-pressure systems from **GRAF** you can employ the through cooled tools optimally.

The advantages are obvious: longer tool life!

Стандартный адаптер для подвода СОЖ для трубы Ø 6 мм
Standard connection for coolant supply for pipe Ø 6 mm

Адаптер для подвода СОЖ, прямой
Connection for coolant supply straight screwed

A	B	Обозначение Part number
M8 x 1	ø 6 mm	004.00.19
G1/8"	ø 6 mm	004.00.14

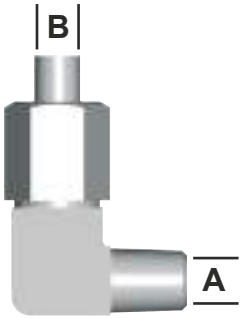

Адаптер для подвода СОЖ, угловой
Connection for coolant supply angeled and fix

A	B	Обозначение Part number
M8 x 1	ø 6 mm	004.00.22
G1/8"	ø 6 mm	004.00.33

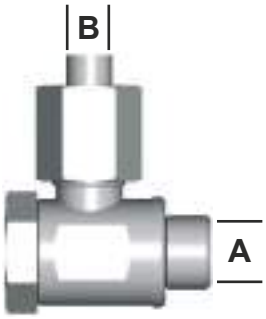

Адаптер поворотный
Swivelling screw- tting

A	B	Обозначение Part number
M8 x 1	ø 6 mm	004.00.61
G1/8"	ø 6 mm	004.00.16

Быстроразъемная муфта для подвода СОЖ
Clip connection for coolant supply

Быстроразъемная муфта
Quick connector

M10 x 1 - 004.00.49

Штекер
Plug

M8 x 1 - 004.00.56
G1/8" - 004.00.57

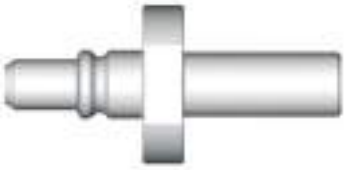

Штекер
Plug

Ø 6 mm - 004.00.59

W

D 041 VL

0,4-1 Nm

D 15 VL

1-5 Nm

D 28 VL

2-8 Nm

Динамометрическая отвертка со шкалой.
- Имеется диапазон выбора крутящего момента.
- Выбранное значение показывается в окошке.
Выбор требуемого крутящего момента осуществляется при помощи специального устройства (включен в поставку). Эргономичная форма упрощает работу с инструментом. Во время закручивания винта, при достижении необходимого крутящего момента раздается щелчок.
(Стандарт: EN ISO 6798, BS EN 26789, ASME B 107.14.M)
(Точность: ± 6 %)

Torque screw driver with scale
- variable torque setting
- adjusted torque is shown on display
The Torque can be adjusted with a special torque setter (included). Ergonomical form gives perfect handling abilities. Audible signal when set torque is reached.
(Standard: EN ISO 6798, BS EN 26789, ASME B 107.14.M.)
(Precision: ± 6 %)

ED 28 VL

для / for
D041VL / D15VL / D28VL

Устройство для настройки крутящего момента.

Рукоятка: мелкозернистый полимер.
Стержень: октогональная (восьмигранная) форма, нанесено упрочняющее покрытие

Device for setting the required torque.
Handle: Celluloseacetat with micro structured surface
Blade: Octogonal (8 flats) blade, hardened galvanized

W

DT6PK
DT7PK
DT8PK
DT9PK
DT10PK
DT15PK
DT20PK
DT25PK

плюс
Plus

для / for
D041VL / D15VL / D28VL

Стержень под винты TORX-Plus®

Стержень: Высококачественная закаленная хромо-ванадиевая сталь покрытая хромом
Производитель Wiha гарантирует высокую точность
Кодировка - темно зеленый цвет

Применение: Закручивание винтов с определенным крутящим моментом при помощи стрежней Wiha и динамометрической отвертки

Blade for TORX-Plus® screws

Blade: High quality Chrome-Vanadium steel, through hardened, chrome plated.
Wiha Chrome Blade guarantees maximum precison.
Colored code dark green

Utilization: Controlled screw setting with definite torque in combination with Wiha torque screw driver handle.

DT6K
DT8K
DT15K

для / for
D041VL / D15VL / D28VL

Стержень под винты TORX

Стержень: Высококачественная закаленная хромо-ванадиевая сталь покрытая хромом
Производитель Wiha гарантирует высокую точность
Кодировка - темно зеленый цвет

Применение: Закручивание винтов с определенным крутящим моментом при помощи стрежней Wiha и динамометрической отвертки

Blade for TORX screws

Blade: High quality Chrome-Vanadium steel, through hardened, chrome plated.
Wiha Chrome Blade guarantees maximum precison.
Colored code dark green

Utilization: Controlled screw setting with definite torque in combination with Wiha torque screw driver handle.

DSW15K
DSW20K
DSW25K
DSW30K
DSW40K

для / for
D041VL / D15VL / D28VL

DSW50K
DSW60K

для / for
D15QL

Сменный стержень для винтов с внутренним шестигранником

Стержень: Высококачественная закаленная хромо-ванадиевая сталь покрытая хромом
Производитель Wiha гарантирует высокую точность
Кодировка - красный цвет

Применение: Закручивание винтов с определенным крутящим моментом при помощи стрежней Wiha и динамометрической отвертки

Blade for allen screws

Blade: High quality Chrome-Vanadium steel, through hardened, chrome plated.
Wiha Chrome Blade guarantees maximum precison.
Colored code red

Utilization: Controlled screw setting with definite torque in combination with Wiha torque screw driver handle

D14ZBK
для / for
D041VL / D15VL / D28VL

Универсальный битодержатель для бит C6,3 и E6,3 (1/4")

Стержень: Высококачественная закаленная хромо-ванадиевая сталь покрытая хромом
Кольцо: нержавеющая сталь.
Применение: Закручивание винтов с определенным крутящим моментом при помощи динамометрической отвертки

Universal Bitholder
for C6,3 and E6,3 (1/4") Bits
Blade: High quality Chrome-Vanadium steel, through hardened, chrome plated.
Collar: Stainless steel
Utilization: For controlled screw setting with definite torque in combination with torque screw driver handle.

D515QL
5-15 Nm

Динамометрическая отвертка со шкалой.
- Имеется диапазон выбора крутящего момента.
- Выбранное значение показывается в окошке.
Выбор требуемого крутящего момента осуществляется при помощи специального устройства (включен в поставку). Эргономичная форма упрощает работу с инструментом. Во время закручивания винта, при достижении необходимого крутящего момента раздается щелчок.
(Стандарт: EN ISO 6798, BS EN 26789, ASME B 107.14.M)
(Точность: ± 6 %)

Torque screw driver with scale
- variable torque setting
- adjusted torque is shown on display
The Torque can be adjusted with a special torque setter (included). Ergonomical form gives perfect handling abilities. Audible signal when set torque is reached.
(Standard: EN ISO 6798, BS EN 26789, ASME B 107.14.M.)
(Precision: ± 6 %)

W

ED515QL
для / for
D515QL

Устройство для настройки крутящего момента.

Рукоятка: мелкозернистый полимер
Стержень: октогональная (восьмигранная) форма, нанесено упрочняющее покрытие

Device for setting the required torque.
Handle: Celluloseacetat with micro structured surface
Blade: Octogonal (8 flats) blade, hardened galvanized

DT15PQ
DT20PQ
DT25PQ
DT27PQ
DT30PQ

для / for
D515QL

плюс
Plus

Стержень под винты TORX-Plus®

Стержень: Высококачественная закаленная хромо-ванадиевая сталь покрытая хромом
Производитель Wiha гарантирует высокую точность
Кодировка - темно зеленый цвет

Применение: Закручивание винтов с определенным крутящим моментом при помощи стрежней Wiha и динамометрической отвертки

Blade for TORX-Plus® screws

Blade: High quality Chrome-Vanadium steel, through hardened, chrome plated.
Wiha Chrome Blade guarantees maximum precison.
Colored code dark green

Utilization: Controlled screw setting with definite torque in combination with Wiha torque screw driver handle.

D14ZBQ

для / for
D515QL

Универсальный битодержатель для бит C6,3 и E6,3 (1/4")

Стержень: Высококачественная закаленная хромо-ванадиевая сталь покрытая хромом

Кольцо: нержавеющая сталь.

Применение: Закручивание винтов с определенным крутящим моментом при помощи динамометрической отвертки

Universal Bitholder
for C6,3 and E6,3 (1/4") Bits

Blade: High quality Chrome-Vanadium steel, through hardened, chrome plated.

Collar: Stainless steel

Utilization: For controlled screw setting with definite torque in combination with torque screw driver handle.

14ZQK

Универсальный битодержатель с Т-образной рукояткой для бит C6,3 и E6,3 (1/4")

Стержень: Высококачественная закаленная хромо-ванадиевая сталь покрытая хромом

Кольцо: нержавеющая сталь.

Применение: Закручивание винтов

Universal Bitholder with T-handle
for C6,3 and E6,3 (1/4") Bits

Blade: High quality Chrome-Vanadium steel, through hardened, chrome plated.

Collar: Stainless steel

Utilization: For controlled opening

Группы режущих материалов по DIN ISO 513
Cutting Material Groups per DIN ISO 513

Основная группа Main group	Обозначение	Подгруппы Subgroups
Твердый сплав Carbide	HW	Непокрытые твердые сплавы, основанные на WC uncoated carbides based upon WC
	HT	Непокрытые твердые сплавы, основанные на TiC/TiN (Кермет) uncoated carbides based upon TiC/TiN (Cermets)
	HF	Мелкозернистый твердый сплав micro grane carbides
	HC	Покрытые твердые сплавы и керметы coated carbides / cermets
Керамика Ceramic cutting material	CA	Керамика на основе оксида алюминия Oxide ceramics based upon Al_2O_3
	CM	Смешанная керамика - керамика на основе оксида алюминия + карбиды металлов Mixed ceramics based upon Al_2O_3 + metal carbide
	CN	Керамика на основе нитрида кремния Nitride ceramics based upon Si_3N_4
	CC	Керамика с покрытиями Coated ceramics
Алмаз Diamond	DM	Монокристаллический алмаз Monocrystaline diamond (MCD)
	DP	Поликристаллический алмаз Polycrystaline diamond (PCD)
Нитрид бора Boron nitride	BN	Поликристаллический кубический нитрид бора Polycrystaline, cubic boron nitride (PCBN)

Мы оставляем за собой право вносить изменения и добавления
в связи с новейшими разработками в области инструмента.

Компания Horn не несет ответственности за ошибки или опечатки в каталоге.

Воспроизведение всего каталога или любой его части запрещается без письменного разрешения компании Horn.

Издание: ноябрь 2019

Subject to technical changes developments.

No responsibility for errors or printer´s errors accepted.

This catalogue may not be reprinted or photocopied in whole or in part
without our written permission.

Edition: November 2019

Германия / Germany
Hartmetall Werkzeugfabrik
Paul HORN GmbH
Unter dem Holz 33-35, D-72072 Tübingen
Tel +49 (0)7071/70040, Fax +49 (0)7071/72893
E-Mail: info@phorn.de, www.phorn.de

Великобритания / UK and Ireland
HORN CUTTING TOOLS Ltd.
32 New Street, Ringwood, Hampshire,
BH24 3AD, Tel +44 (0)1425/481 800
Fax +44 (0)1425/481 888
E-Mail: info@phorn.co.uk, www.phorn.co.uk

Франция / France
HORN S.A.S
665, av. Blaise Pascal, Zone Industrielle,
77127 Lieusaint
Tel +33 (0)1648859-58, Fax +33 (0)1648860-49
E-Mail: infos@hornfr, www.horn.fr

США / USA
HORN USA, Inc.
320 Premier Court, Suite 205, Franklin,
TN 37067
Tel +1 (888)818-HORN, Fax +1(615)771-4101
E-Mail: sales@hornusa.com, www.hornusa.com

Венгрия / Hungary
HORN Magyarország Kft.
H-9027 Györ, Gesztenyefa u. 4
Tel +36 96 55 05 31, Fax +36 96 55 05 32
E-Mail technik@phorn.hu, www.phorn.hu

Китай / China
HORN (Shanghai) Trading Co. Ltd.
Room 905, No. 518 Anyuan Road, P.R. of China
Putuo District, Shanghai 200060
上海市安远路518号905室 邮编：200060
Tel： +86 21 52833505；52833205
Fax：+86 21 52832562
E-Mail: info@phorn.cn, www.phorn.cn

Мексика / Mexico
HORN HERRAMIENTAS MÉXICO
Av. Hércules # 500 Bodega #8
Polígono Empresarial Sta. Rosa
Santa Rosa Jáuregui, Querétaro
C.P. 76220
Tel.: +442 291-0321, Fax: +442 291-0915
E-Mail: ventas@phorn.mx, www.phorn.mx

Россия
ООО «ХОРН РУС»
121059, Москва
ул. Брянская, д. 5
Тел. +7 495 968 21 68, Факс +7 495 960 21 68
E-Mail: info@hornrus.com, www.hornrus.com

HORN - ПРЕВОСХОДСТВО В ТЕХНОЛОГИИ
HORN - EXCELLENCE IN TECHNOLOGY

KSTECH100RU, 11/2019, Printed in Germany